price list 250220

B&B ITALIA MAXALTO

■商品について

木材、革、大理石

・天然素材を使用しているため、一点一点風合いが異なります。

張り地

・オリジナルファブリック（約60種・400色）、またはオリジナルレザー（約7種・90色）よりお選びください。

カバーリングシステム

・カバーの脱着が可能な商品は追加カバー価格が表記されており、別途カバーのみのご注文も可能です。
・交換作業に特別な技術を要する商品もありますので、担当者にご相談ください。

納期

・イタリアオーダー品は、正式なご発注をいただいた後に生産を開始し、一部商品を除き、通常6ヶ月程度でお納めいたします。
　なお、イタリア工場は夏季休暇（8月）と年末年始（3週間程度）は製造を休止しており、通常より納期がかかります。
・納期短縮のために航空便の手配が必要な場合は、別途航空運賃を申し受けます。
・在庫品は、正式なご発注をいただいた後、2週間程度でお納めいたします。

寸法表示

・単位は、＜cm（センチメートル）＞です。
・製造ロットや張り地の厚み等により、若干の誤差が生じることがあります。

天板

・天板は素材により１％程度の反りが生じることがあります。

クレーム

・商品をお受け取り後、速やかに数量、仕様、及び破損等をご確認ください。
・お受け取り商品に関するクレームは、納入後８日以内にご連絡ください。納入後９日以降は、有償修理となります。

キャンセル

・ご注文確定後の仕様変更やキャンセルは、商品価格と同額の違約金を申し受けます。

廃番・変更

・製造上の都合による商品廃番、及びマテリアル、ファブリック・レザー等の廃番が予告なく行われる場合があります。
・製品改良のためのデザイン、仕様変更等は予告なく行われる場合があります。

価格

・表示価格は、2024年6月現在の海上輸入費用を含む日本国内価格（消費税込み）です。
・国内配送料、及び組み立て設置料は、本体価格に含まれておりません。
・表示価格はソファ、チェア、ベッド等のヌード本体にお選びいただいた張り地（ファブリックまたはレザー）のカバーがセットされたものを表します。

■アフターサービス

・お買い上げいただきました商品に万一製品上の理由で不具合が生じた場合は、納品日より1年間無償で修理を承ります。
・アウトドアコレクションを除く、ソファ構造部分（※）は製造日より10年間品質を保証いたします。
　※ソファ構造部分とは、クッション（シート、バックレスト、アームレスト、ヘッドレスト）及び脚部を除いたソファ本体のフレーム部分を指します。
・上記以外の修理、交換につきましては有償にて承ります。

SOFAS AND ARMCHAIRS

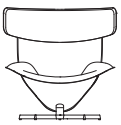
ALMORA


ANDY'13

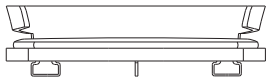
ARNE

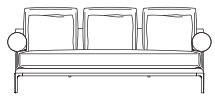
B&B ATOLL

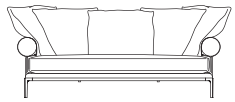
B&B ATOLL SOFT

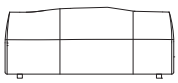
BEND-SOFA


BEVERLY'14


CAMALEONDA


CAMALEONDA x Stella McCartney


CHARLES

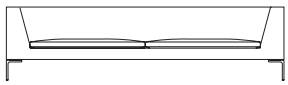
CHARLES LARGE


CHARLES CARRÉ

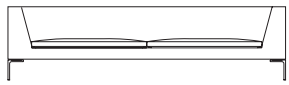
CHARLES LARGE CARRÉ


CORDOBA

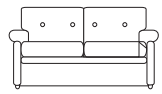
CORONADO

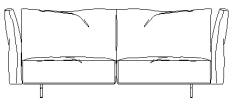
DAMBO

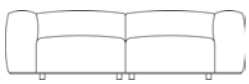
DAMBODUE

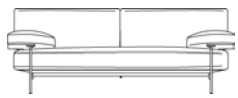
DIESIS

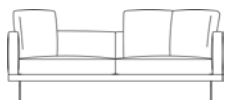
DOCK(high version)

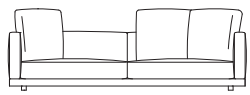
DOCK(low version)


DO-MARU

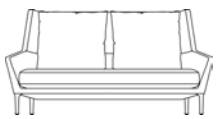
EDOUARD

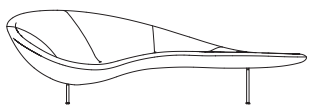
EDA-MAME


ERYT

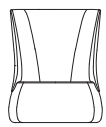
FAT-SOFA


FLAIR O' MAXI


HARBOR


HARBOR LAIDBACK

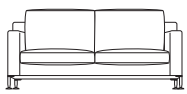
HARRY


HUSK

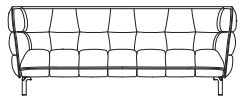
HUSK-SOFA

SOFAS AND ARMCHAIRS


J.J.


LANDSCAPE

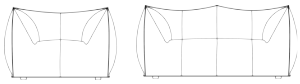
LE BAMBOLE

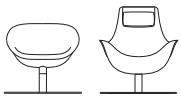
MART


METROPOLITAN


METROPOLITAN '14

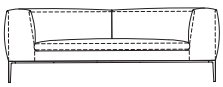
MICHEL

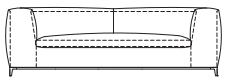
MICHEL CLUB

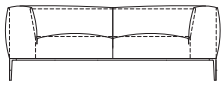
MICHEL EFFE

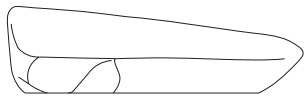
MOON SYSTEM


NARINARI

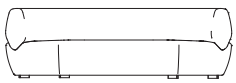
NAVIGLIO


NOONU


OMOI


PABLO

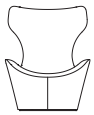
PAPILIO -GRANDE PAPILIO


PAPILIO -PICCOLA PAPILIO


POCHETTE


RAY

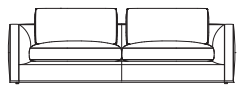
RICHARD

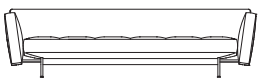
SAKè

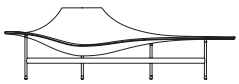
TERMINAL1

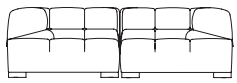
TUFTY-TIME

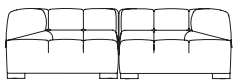
TUFTY-TIME '15

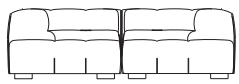
TUFTY-TOO

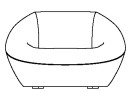
TORTELLO


TULIP

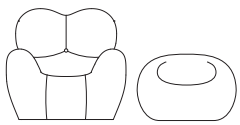
UP - Serie UP 2000

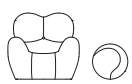
UP - UP Junior

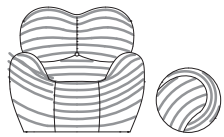
UP50

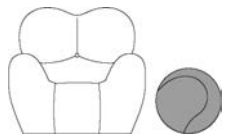
UP Compasso d'Oro

CHAIRS AND SMALL ARMCHAIRS



BELLE



CHARLOTTE



CUTTER



DOYL



EL



FLAIR O'



FLAIR O' Couture



HERI O'



HUSK



IUTA'14



JENS



LAZY '05



MINI PAPILIO

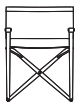

MIRTO INDOOR

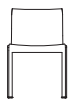

MJNA



PAPILIO



PAPILIO SHELL



VOL AU VENT

BEDS AND BED ACCESSORIES

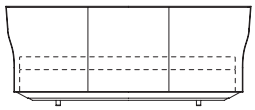

ALYS

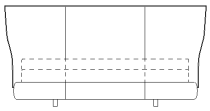

ALYS 10



B&B ATOLL

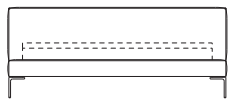

CHARLES

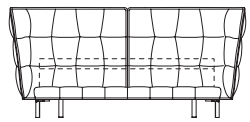

HUSK

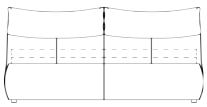

LE BAMBOLE



NOONU

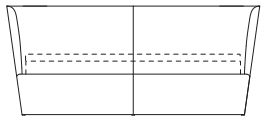

PAPILIO

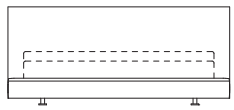

RICHARD



SIENA

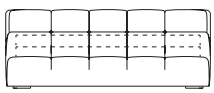

TUFTY-BED

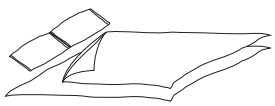

BEDDINGS

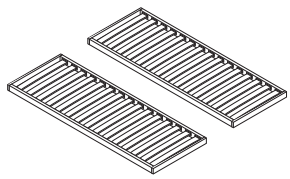

SLATTED BASES AND MATTRESSES

TABLES AND CONSOLES

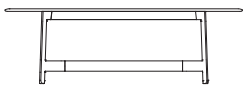

ALEX

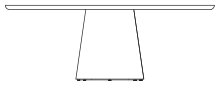

ALLURE O'

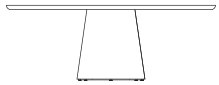

ALLURE O' DOT



ASSIALE



ATHOS '12



BULL

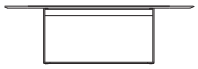

EILEEN



ISOS



LINK



MIRTO INDOOR



OSKAR



PARALLEL STRUCTURE



SEVEN

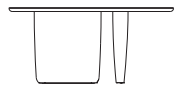

TOBI-ISHI

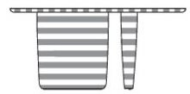

TOBI-ISHI SPECIAL EDITION

SMALL TABLES



ALANDA'18

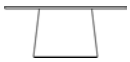

ALLURE O' DOT

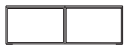

AREA



AWA



BUTTON TABLES



COLOSSEO



COZY

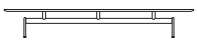

DIESIS



DOCK



EILEEN



FAT-FAT



FAT-FAT &LADY-FAT



FORMICHE



FRANK



HUSK

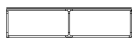

LEMANTE



MERA



MICHEL

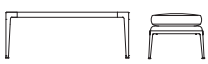

MIRTO INDOOR



PIANURA



PLANCK



SIR VITO



SPOOL



SURFACE

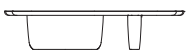

TOBI-ISHI

STORAGE UNITS



DADO

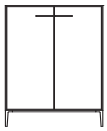

EUCALIPTO



LIAGO

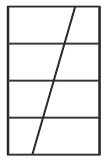

SHELF

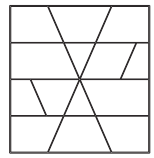

SHELFX



SURFACE

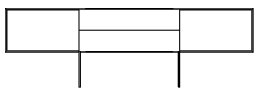

TETRAMI

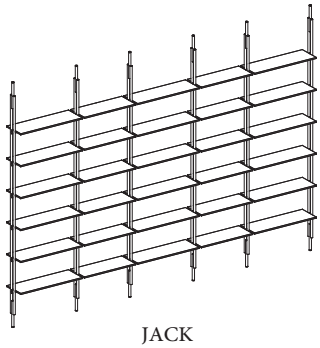

JACK

COMPLEMENTS AND ACCESSORIES



BULL

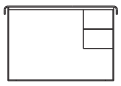

EILEEN

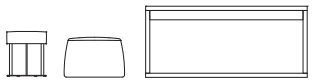

FRANK & FRANK '12



GLI SCACCHI

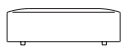

HARRY LARGE



HIVE

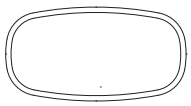

MADISON



P60

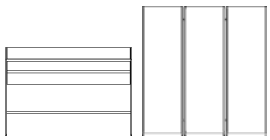

QUIET LINES

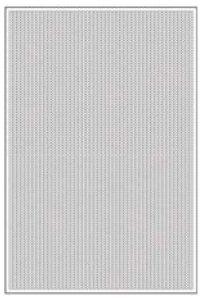

CARPETS AURIS

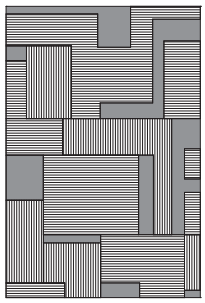

CARPETS CALDES

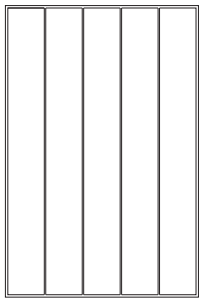

CARPETS CRATIS

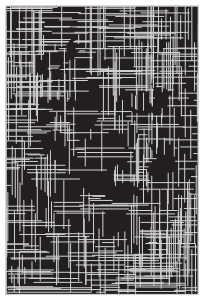

CARPETS ISTOS

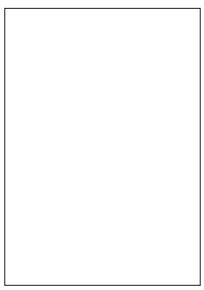

CARPET MILOS



CARPET RISO

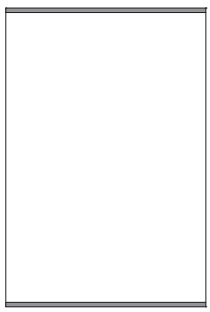

CARPETS TIMO

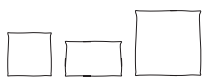

DECORATIVE CUSIONS
& PLAID

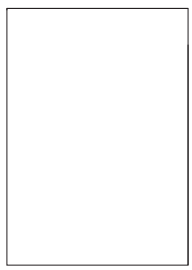

BED RUNNER
& PILLOW

COMPLEMENTS AND ACCESSORIES



BUNCH



GOLD COLLECTION



INSIDE



JOKER



LYS

LOOP MEDIUM

OUTSIDE



OVERSCALE FLAMES



TETRA

BACKSTAGE accessories

SOFAS AND ARMCHAIRS



AGATHOS



AMOENUS SOFT



APOLLO



ARBITER

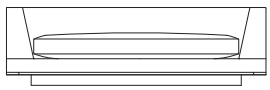

AURAE

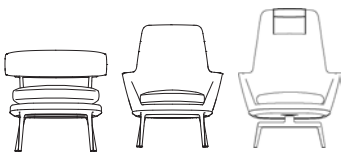

CARATOS



CLIO

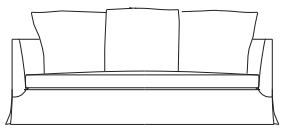

CRONO

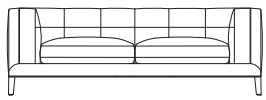

DIVES SOFT

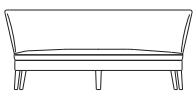

FEBO

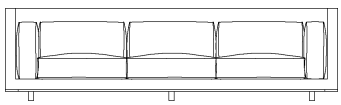

FLORIUS



FULGENS

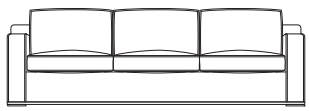

IMPRIMATUR



INTERVALLUM



LILUM

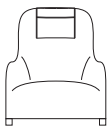

KALOS

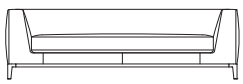

LUCREZIA SOFT

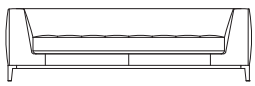

LUCREZIA SOFT(TOP STITCHED)



MUSA



NIDUS

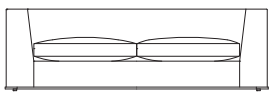

OTIUM SOFT

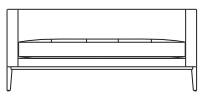

SIMPLICITER

MAXALTO

CHAIRS AND SMALL ARMCHAIRS



ACANTO

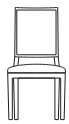

CALIPSO

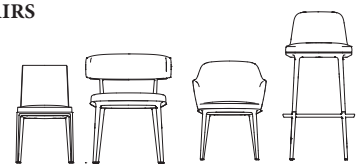

CARATOS



CLEIDE



DESPINA



EUNICE

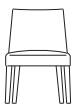

FEBO

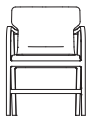

FULGENS

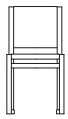

MUSA

MAXALTO

BEDS, HEADBOARDS AND BED ACCESSORIES

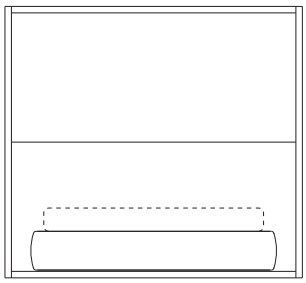

ALCOVA

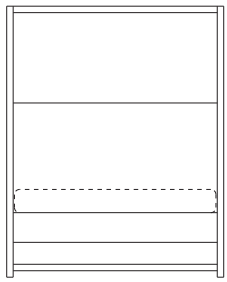

ALCOVA'09

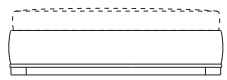

BAUCI

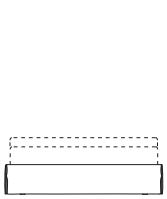

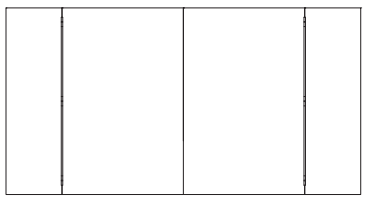

DIKE

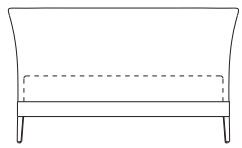

FEBO

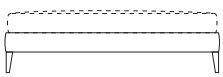

FILEMONE

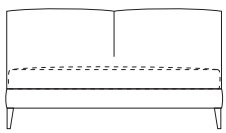

SELENE

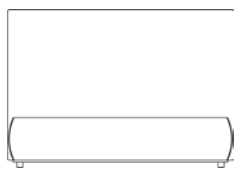

SILEO

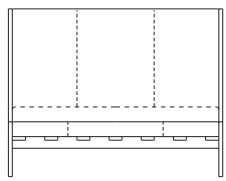

TALAMO

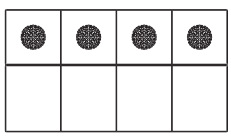

ERIK

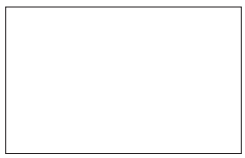

OVIDIO

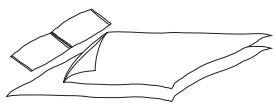

BEDDINGS

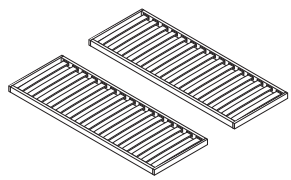

SLATTED BASES AND MATTRESSES

TABLES AND CONSOLES

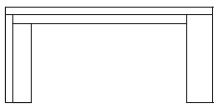

ABSEO



ALCOR



ARES

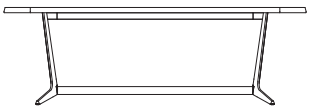

ASTRUM

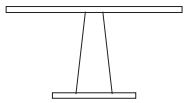

CONVIVIO

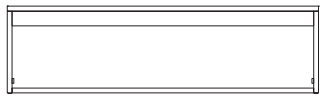

CUMA EXTENSIBLE



INTOTO

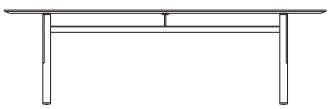

PATHOS



PATHOS

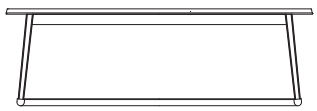

RECIPIO'14

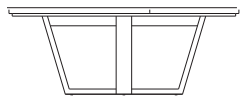

XILOS

MAXALTO

SMALL TABLES



ALCOR



CARATOS



EBE



ELIOS



LITHOS



LOTO



PATHOS



RECIPIO'14



SIDUS



SOLEIDE

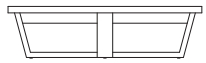

XILOS

STORAGE UNITS

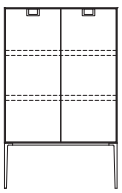

ALCOR

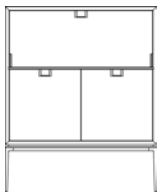

ARTEMONE

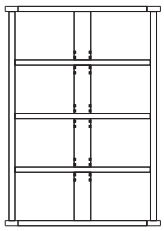

BIBLIA

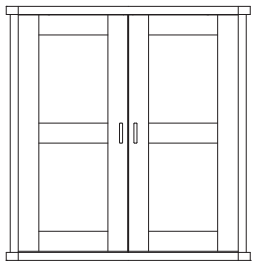

CONVIVIUM

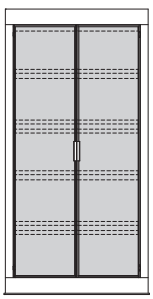

ERACLE

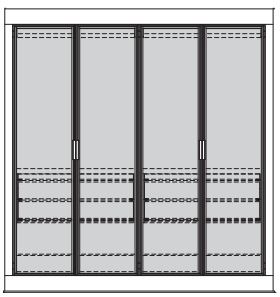

ERACLE

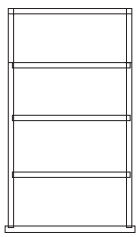

INCIPIT

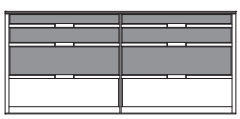

LITHOS

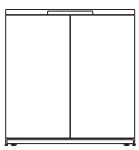

MIDA

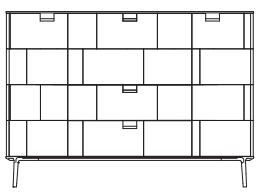

TESAURUS

MAXALTO

COMPLEMENTS AND ACCESSORIES



AMPHORA



CARATOS



FILEMONE



LITHOS

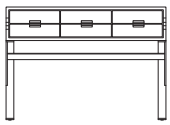

MAX



PATHOS



PATHOS '13



PRIVATUS



PSICHE



RECIPIO'14



SELLA

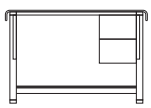

SIDUS



LAMPS LEUKON

MAXALTO

COMPLEMENTS AND ACCESSORIES

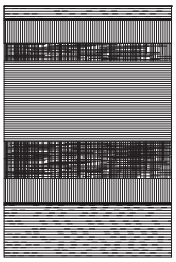

CARPETS CRIO

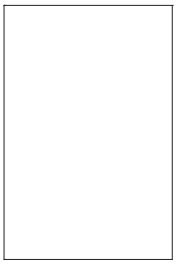

CARPETS NAOS

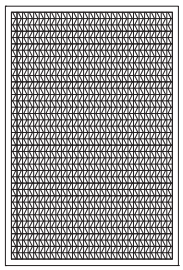

CARPETS TRIGO

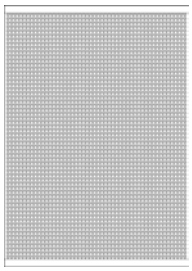

CARPETS DIAKOS

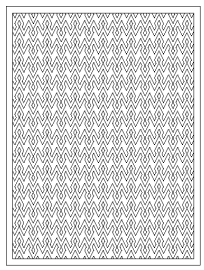

CARPETS SIGLUM

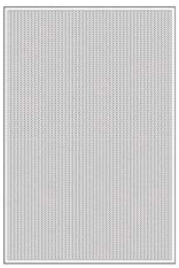

CARPET AURIS

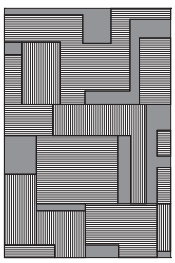

CARPETS CALDES

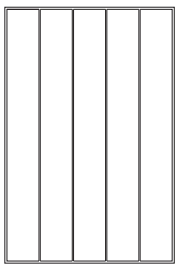

CARPETS CRATIS

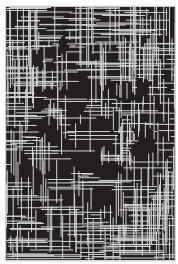

CARPET ISTOS

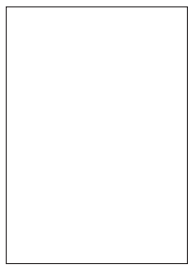

CARPET MILOS



CARPET RISO

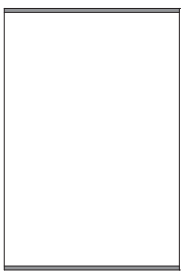

CARPET TIMO

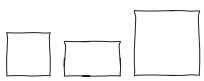

DECORATIVE CUSHIONS
& PLAID

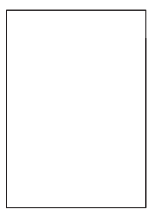

BED RUNNER
& PILLOW

MAXALTO

Outdoor Collection

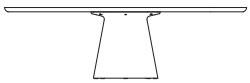
ALLURE O' OUTDOOR


AWA OUTDOOR


AYANA

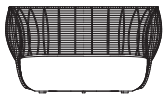
BAY

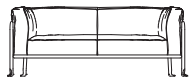
BOREA


BUTTERFLY


BUTTON TABLES OUTDOOR

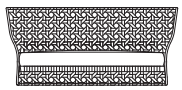
CANASTA

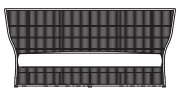
CANASTA'13

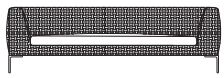
CHARLES OUTDOOR


COLOSSEO OUTDOOR


CORDOBA OUTDOOR


COSMOS OUTDOOR


CRINOLINE

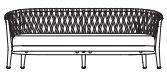
ERICA

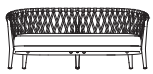
ERICA '19


FAT-FAT OUTDOOR

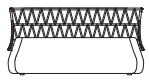
FAT-SOFA OUTDOOR


FLAIR O' OUTDOOR


FRANK OUTDOOR


GINEPRO


GINESTRA

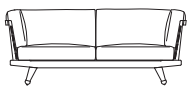
GIO


HOSPES


HUSK OUTDOOR


LA BAMBOLA OUTDOOR

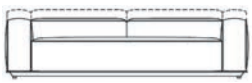
HYBRID

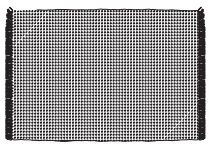
KYRA


LINKOUTDOOR



MIRTO OUTDOOR

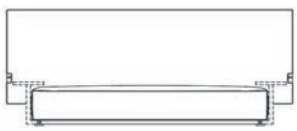
OH, IT RAINS!

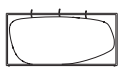
OVERSCALE FLAMES OUTDOOR

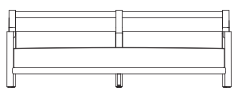
PABLO OUTDOOR

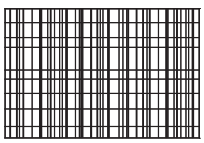
PIET


PUSHPAM

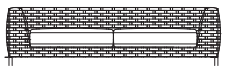
RAY OUTDOOR FABRIC

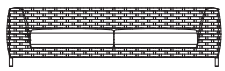
RAYOUTDOOR NATURAL

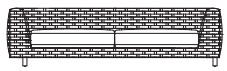
RAYOUTDOOR NATURAL (wooden base-frame)

Outdoor Collection

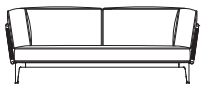

RIBES

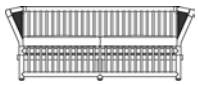

SOFTCAGE



SPOOL OUTDOOR



SPRINGTIME



TESA `O

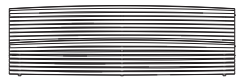

TITIKAKA

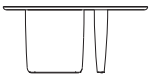

TOBI-ISHI OUTDOOR



TRAMAE

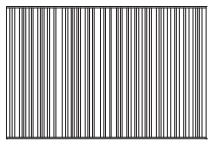

TWIST



WHITE COLLECTION

SOFAS AND ARMCHAIRS

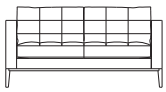

AC LOUNGE

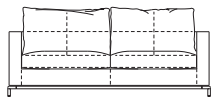

GEORGE

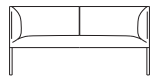

HOLLOW

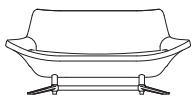

METROPOLITAN‘14

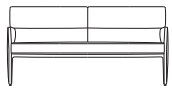

POSA

CHAIRS AND SMALL ARMCHAIRS



COSMOS



IUTA

SMALL TABLES



COSMOS



SINA

COMPLEMENTS

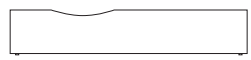

DIP &DOUBLE DIP

EXECUTIVE OFFICES FURNITURE

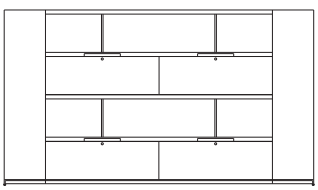

AC EXECUTIVE - bookcases

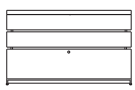

AC EXECUTIVE - chests of drawers and storage units

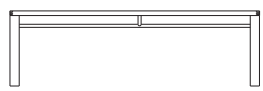

AC EXECUTIVE - tables



PROGETTO 1- tables

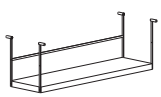

PROGETTO 1 - shelves

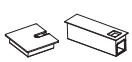

PROGETTO 1 - cable holder systems

B&B ITALIA PROJECT

Azucena Collection

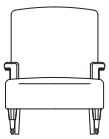

ABCD



Base Ghisa

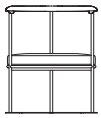

Catilina

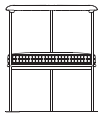

Catilina - Serapian

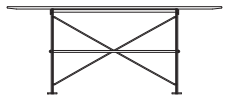

Cavalletto



Chinotto



Cilindro



Fasce Cromate

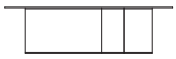

Fascia Specchiata



Imbuto



Monachella



Nonaro



Pole Position



San Siro

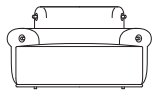

Toro

ALMORA / アルモラ

B&B ITALIA

design Nipa Doshi and Jonathan Levien / ドーシ レヴィエン



TECHNICAL SPECIFICATIONS / 技術情報：

座面、背面及びヘッドレスト内部構造	熱成形ABS樹脂
内部構造充填材	Bayfit®(バイエル社製)低温成形発泡ポリウレタン
座面及び背面外側シェル	ホワイトまたは、アンスラサイト塗装　グラスファイバー
ヘッドレスト外側シェル	ビーチウッド突板合板 (グレーオーク、ブラッシュドライトオーク、ブラッシュドブラックオーク、または、スモークドステインオーク)
シェルと張地の固定用部材	プラスチック素材のクリップ
アームチェア回転機構サポートフレーム	ホワイトまたは、ブラック塗装アルミニウム
オットマンサポートフレーム	ホワイトまたは、ブラック塗装スチール
アームチェア脚部先端	熱可塑性プラスチック
オットマン脚部先端	熱可塑性プラスチック
表面張地	天然皮革
ヘッドレスト張地	ナチュラルまたは、ダークブラウンメリノウール

ALMORA / アルモラ　　B&B ITALIA

Swivel armchair cm 106

		BETA (レザー)	ALFA GAMMA (レザー)	K (レザー)							
AP106	回転式アームチェア	**2,313,300**	**2,376,000**	**2,524,500**							

AP106

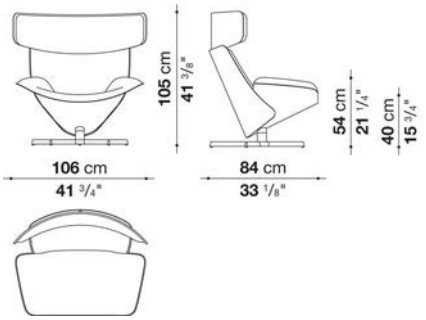

N.B. / 注意事項

脚部：アルミニウム塗装 (ホワイト09010、ブラック01510) よりお選びください。
シートとバックシェル：ガラスファイバー (アンスラサイト0016A、ホワイト0020B) よりお選びください。
ヘッドレストバック：オーク (グレー0378G、ライト0374C、ブラック0381N、スモーク0394T) よりお選びください。

※ヘッドレストとシート部を1色、もしくは異なる 2 色でもお選び頂けます。
※レザーKランクはKASIA,KOTOよりお選びください。

ALMORA / アルモラ　　B&B ITALIA

Swivel armchair with merino headrest cm 106

		BETA (レザー)	ALFA GAMMA (レザー)	K (レザー)							
AP106A	回転式アームチェア、メリノヘッドレスト	**2,526,700**	**2,576,200**	**2,693,900**							

AP106A

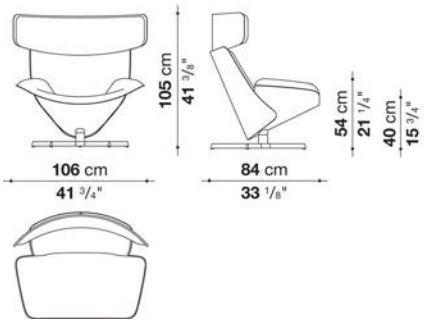

N.B. / 注意事項

脚部：アルミニウム塗装 (ホワイト09010、ブラック01510) よりお選びください。
シートとバックシェル：ガラスファイバー (アンスラサイト0016A、ホワイト0020B) よりお選びください。
ヘッドレストバック：オーク (グレー0378G、ライト0374C、ブラック0381N、スモーク0394T) よりお選びください。
ヘッドレスト：メリノ (ナチュラル1204300、ダークブラウン1204350) よりお選びください。

※レザーKランクはKASIA,KOTOよりお選びください。

Ottoman cm 75.5

		BETA (レザー)	ALFA GAMMA (レザー)	K (レザー)							
AP76	オットマン	**554,400**	**563,200**	**586,300**							

AP76

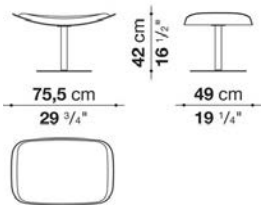

N.B. / 注意事項

脚部：アルミニウム塗装 (ホワイト09010、ブラック01510) よりお選びください。
トップ：オーク (グレー0378G、ライト0374C、ブラック0381N、スモーク0394T) よりお選びください。

※レザーKランクはKASIA,KOTOよりお選びください。

ANDY '13 / アンディー '13

B&B ITALIA

design Paolo Piva / パオロ・ピーヴァ



TECHNICAL SPECIFICATIONS / 技術情報：

内部構造	鋼管及び成形鋼材
内部充填材	Bayfit®(バイエル社製)低温成形発泡ポリウレタン　ポリエステルファイバー
フレーム	ブライトクロームまたは、ブラッククローム塗装仕上　成形鋼材
外形部分	ブライトクロームまたは、ブラッククローム塗装仕上　鋼管
ソファ背面部分	ブライトクロームまたは、ブラッククローム塗装仕上　鋼板
脚部先端	熱可塑性プラスチック
表面張地	ファブリックまたは天然皮革

ANDY '13 / アンディー '13

B&B ITALIA

Sofa cm 248

		B (ファブリック)	A (ファブリック)	E (ファブリック)	S (ファブリック)	L (ファブリック)	BETA (レザー)	ALFA GAMMA (レザー)	K (レザー)		
AD248_CL	ソファ (クローム仕上)	2,882,000	2,963,400	3,051,400	3,168,000	3,357,200	3,951,200	4,298,800	4,920,300		
AD248_CN	ソファ (ブラッククローム仕上)	2,807,200	2,890,800	2,979,900	3,094,300	3,283,500	3,883,000	4,230,600	4,852,100		
追加カバー											
AD248RK	ソファ	551,100	587,400	699,600	783,200	1,038,400	1,734,700	1,969,000	2,321,000		

AD248

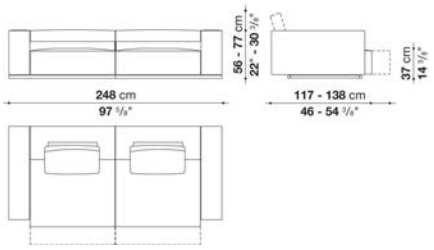

N.B. / 注意事項

脚部：クロームスチール0110M、またはブラッククローム0170Mよりお選びください。
パイピング：ファブリックの場合は、エコレザー (ダークグレー、ダブグレー、ブラウン、ダークブラウン、ロープ) よりお選びください。
レザーの場合は同色となります。

＊バッククッションは含まれておりません。オプションにて「バッククッション(AD60CP) x 2個」「オプショナルクッション x 2個」を追加することをお勧めします。
＊レザーの場合は、カバーリング仕様ではありません。
※レザーKランクは、KOTOよりお選びください。

ANDY '13 / アンディー '13

B&B ITALIA

Sofa cm 292

		B (ファブリック)	A (ファブリック)	E (ファブリック)	S (ファブリック)	L (ファブリック)	BETA (レザー)	ALFA GAMMA (レザー)	K (レザー)		
AD292_CL	ソファ (クローム仕上)	3,065,700	3,152,600	3,246,100	3,366,000	3,565,100	4,254,800	4,640,900	5,327,300		
AD292_CN	ソファ (ブラッククローム仕上)	2,992,000	3,080,000	3,172,400	3,294,500	3,493,600	4,186,600	4,572,700	5,260,200		
追加カバー											
AD292RK	ソファ	628,100	668,800	796,400	892,100	1,183,600	1,779,800	2,021,800	2,403,500		

AD292

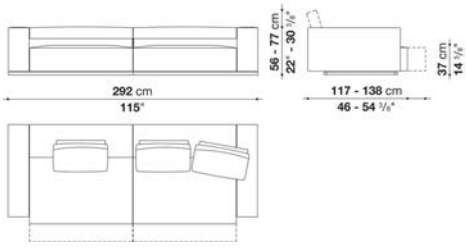

N.B. / 注意事項

脚部：クロームスチール0110M、またはブラッククローム0170Mよりお選びください。
パイピング：ファブリックの場合は、エコレザー (ダークグレー、ダブグレー、ブラウン、ダークブラウン、ロープ) よりお選びください。
レザーの場合は同色となります。

＊バッククッションは含まれておりません。オプションにて「バッククッション(AD60CP) x 3個」「オプショナルクッション x 2個」を追加することをお勧めします。
＊レザーの場合は、カバーリング仕様ではありません。
※レザーKランクは、KOTOよりお選びください。

ANDY '13 / アンディー '13

B&B ITALIA

Sofa cm 346

		B (ファブリック)	A (ファブリック)	E (ファブリック)	S (ファブリック)	L (ファブリック)	BETA (レザー)	ALFA GAMMA (レザー)	K (レザー)		
AD346_CL	ソファ (クローム仕上)	4,173,400	4,276,800	4,386,800	4,529,800	4,764,100	5,657,300	6,135,800	6,987,200		
AD346_CN	ソファ (ブラッククローム仕上)	4,050,200	4,152,500	4,262,500	4,405,500	4,640,900	5,544,000	6,021,400	6,871,700		
追加カバー											
AD346RK	ソファ	723,800	792,000	889,900	1,013,100	1,345,300	2,301,200	2,615,800	3,099,800		

AD346

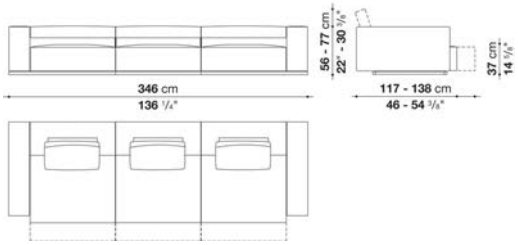

N.B. / 注意事項

脚部：クロームスチール0110M、またはブラッククローム0170Mよりお選びください。
パイピング：ファブリックの場合は、エコレザー (ダークグレー、ダブグレー、ブラウン、ダークブラウン、ロープ) よりお選びください。
レザーの場合は同色となります。

＊バッククッションは含まれておりません。オプションにて「バッククッション(AD60CP) x 3個」「オプショナルクッション x 3個」を追加することをお勧めします。
＊レザーの場合は、カバーリング仕様ではありません。
※レザーKランクは、KOTOよりお選びください。

ANDY '13 / アンディー '13

B&B ITALIA

Sofa cm 412

		B (ファブリック)	A (ファブリック)	E (ファブリック)	S (ファブリック)	L (ファブリック)	BETA (レザー)	ALFA GAMMA (レザー)	K (レザー)		
AD412_CL	ソファ (クローム仕上)	4,517,700	4,635,400	4,760,800	4,924,700	5,194,200	6,167,700	6,710,000	7,674,700		
AD412_CN	ソファ (ブラッククローム仕上)	4,394,500	4,511,100	4,638,700	4,801,500	5,071,000	6,054,400	6,595,600	7,560,300		
追加カバー											
AD412RK	ソファ	776,600	855,800	965,800	1,108,800	1,491,600	2,324,300	2,911,700	3,449,600		

AD412

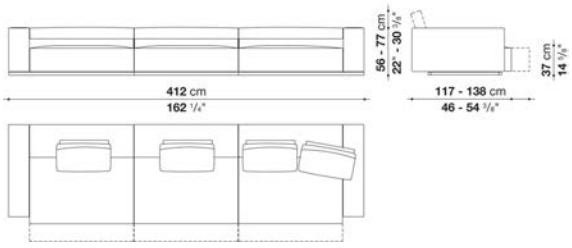

N.B. / 注意事項

脚部：クロームスチール0110M、またはブラッククローム0170Mよりお選びください。
パイピング：ファブリックの場合は、エコレザー (ダークグレー、ダブグレー、ブラウン、ダークブラウン、ロープ) よりお選びください。
レザーの場合は同色となります。

＊バッククッションは含まれておりません。オプションにて「バッククッション(AD60CP) x 4個」「オプショナルクッション x 4個」を追加することをお勧めします。
＊レザーの場合は、カバーリング仕様ではありません。
※レザーKランクは、KOTOよりお選びください。

ANDY '13 / アンディー '13

B&B ITALIA

Left corner sofa cm 326

		B (ファブリック)	A (ファブリック)	E (ファブリック)	S (ファブリック)	L (ファブリック)	BETA (レザー)	ALFA GAMMA (レザー)	K (レザー)		
AD326AS_CL	レフトコーナーソファ (クローム仕上)	4,624,400	4,742,100	4,868,600	5,033,600	5,304,200	6,494,400	7,084,000	8,137,800		
AD326AS_CN	レフトコーナーソファ (ブラッククローム仕上)	4,501,200	4,618,900	4,746,500	4,910,400	5,179,900	6,378,900	6,969,600	8,024,500		
追加カバー											
AD326ASRK	レフトコーナーソファ	851,400	942,700	1,068,100	1,230,900	1,668,700	2,813,800	3,196,600	3,776,300		

AD326AS

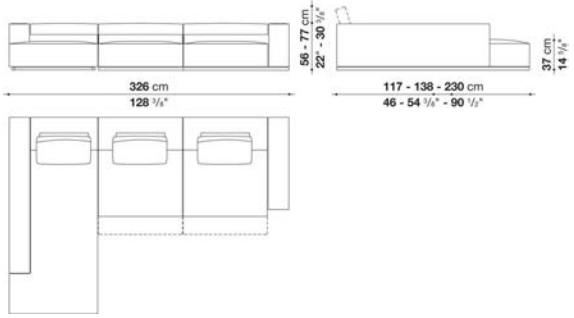

N.B. / 注意事項

脚部：クロームスチール0110M、またはブラッククローム0170Mよりお選びください。
パイピング：ファブリックの場合は、エコレザー (ダークグレー、ダブグレー、ブラウン、ダークブラウン、ロープ) よりお選びください。
レザーの場合は同色となります。

＊バッククッションは含まれておりません。オプションにて「バッククッション(AD60CP) x 3個」「オプショナルクッション x 4個」を追加することをお勧めします。
＊レザーの場合は、カバーリング仕様ではありません。
※レザーKランクは、KOTOよりお選びください。

ANDY '13 / アンディー '13

B&B ITALIA

Right corner sofa cm 326

		B (ファブリック)	A (ファブリック)	E (ファブリック)	S (ファブリック)	L (ファブリック)	BETA (レザー)	ALFA GAMMA (レザー)	K (レザー)		
AD326AD_CL	ライトコーナーソファ (クローム仕上)	4,624,400	4,742,100	4,868,600	5,033,600	5,304,200	6,494,400	7,084,000	8,137,800		
AD326AD_CN	ライトコーナーソファ (ブラッククローム仕上)	4,501,200	4,618,900	4,746,500	4,910,400	5,179,900	6,378,900	6,969,600	8,024,500		
追加カバー											
AD326ADRK	ライトコーナーソファ	851,400	942,700	1,068,100	1,230,900	1,668,700	2,813,800	3,196,600	3,776,300		

AD326AD

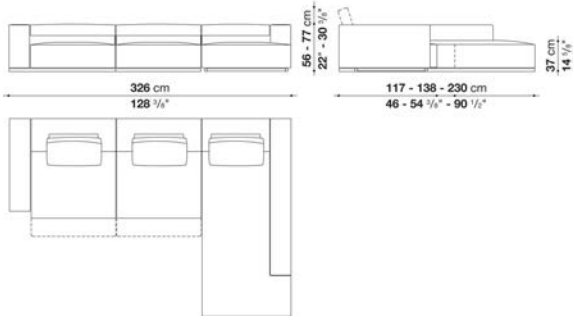

N.B. / 注意事項

脚部：クロームスチール0110M、またはブラッククローム0170Mよりお選びください。
パイピング：ファブリックの場合は、エコレザー (ダークグレー、ダブグレー、ブラウン、ダークブラウン、ロープ) よりお選びください。
レザーの場合は同色となります。

＊バッククッションは含まれておりません。オプションにて「バッククッション(AD60CP) x 3個」「オプショナルクッション x 4個」を追加することをお勧めします。
＊レザーの場合は、カバーリング仕様ではありません。
※レザーKランクは、KOTOよりお選びください。

ANDY '13 / アンディー '13

B&B ITALIA

Left corner sofa cm 370

		B (ファブリック)	A (ファブリック)	E (ファブリック)	S (ファブリック)	L (ファブリック)	BETA (レザー)	ALFA GAMMA (レザー)	K (レザー)		
AD370AS_CL	レフトコーナーソファ (クローム仕上)	**4,919,200**	**5,045,700**	**5,183,200**	**5,359,200**	**5,650,700**	**6,900,300**	**7,531,700**	**8,657,000**		
AD370AS_CN	レフトコーナーソファ (ブラッククローム仕上)	**4,796,000**	**4,923,600**	**5,058,900**	**5,237,100**	**5,526,400**	**6,785,900**	**7,416,200**	**8,543,700**		
追加カバー											
AD370ASRK	レフトコーナーソファ	**878,900**	**972,400**	**1,101,100**	**1,267,200**	**1,718,200**	**2,986,500**	**3,394,600**	**4,009,500**		

AD370AS

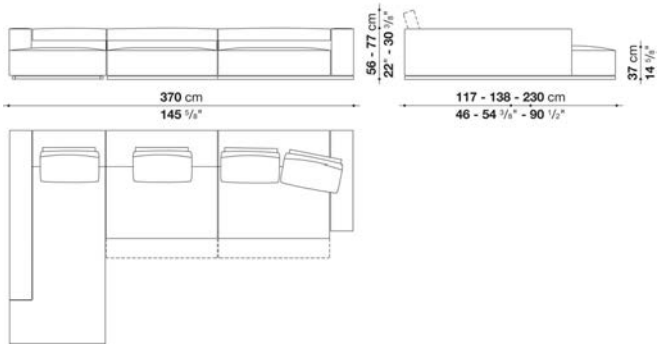

N.B. / 注意事項

脚部：クロームスチール0110M、またはブラッククローム0170Mよりお選びください。
パイピング：ファブリックの場合は、エコレザー (ダークグレー、ダブグレー、ブラウン、ダークブラウン、ロープ) よりお選びください。
レザーの場合は同色となります。

＊バッククッションは含まれておりません。オプションにて「バッククッション(AD60CP) x 4個」「オプショナルクッション x 4個」を追加することをお勧めします。
＊レザーの場合は、カバーリング仕様ではありません。
※レザーKランクは、KOTOよりお選びください。

ANDY '13 / アンディー '13

B&B ITALIA

Right corner sofa cm 370

		B (ファブリック)	A (ファブリック)	E (ファブリック)	S (ファブリック)	L (ファブリック)	BETA (レザー)	ALFA GAMMA (レザー)	K (レザー)		
AD370AD_CL	ライトコーナーソファ (クローム仕上)	**4,919,200**	**5,045,700**	**5,183,200**	**5,359,200**	**5,650,700**	**6,900,300**	**7,531,700**	**8,657,000**		
AD370AD_CN	ライトコーナーソファ (ブラッククローム仕上)	**4,796,000**	**4,923,600**	**5,058,900**	**5,237,100**	**5,526,400**	**6,785,900**	**7,416,200**	**8,543,700**		
追加カバー											
AD370ADRK	ライトコーナーソファ	**878,900**	**972,400**	**1,101,100**	**1,267,200**	**1,718,200**	**2,986,500**	**3,394,600**	**4,009,500**		

AD370AD

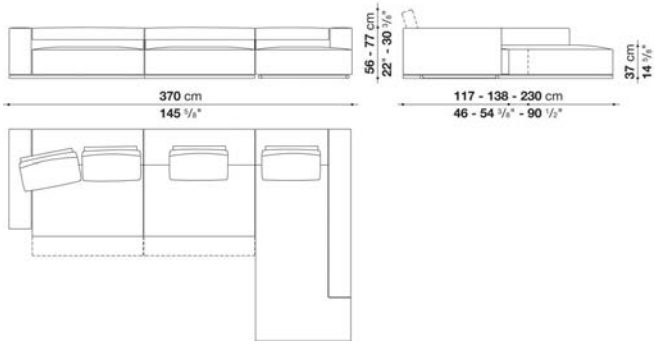

N.B. / 注意事項

脚部：クロームスチール0110M、またはブラッククローム0170Mよりお選びください。
パイピング：ファブリックの場合は、エコレザー (ダークグレー、ダブグレー、ブラウン、ダークブラウン、ロープ) よりお選びください。
レザーの場合は同色となります。

＊バッククッションは含まれておりません。オプションにて「バッククッション(AD60CP) x 4個」「オプショナルクッション x 4個」を追加することをお勧めします。
＊レザーの場合は、カバーリング仕様ではありません。
※レザーKランクは、KOTOよりお選びください。

ANDY '13 / アンディー '13

B&B ITALIA

Left and right sofa cm 253

		B (ファブリック)	A (ファブリック)	E (ファブリック)	S (ファブリック)	L (ファブリック)	BETA (レザー)	ALFA GAMMA (レザー)	K (レザー)		
AD253S_CL	レフトソファ (クローム仕上)	**2,239,600**	**2,300,100**	**2,366,100**	**2,455,200**	**2,597,100**	**3,224,100**	**3,548,600**	**4,126,100**		
AD253D_CL	ライトソファ (クローム仕上)	**2,239,600**	**2,300,100**	**2,366,100**	**2,455,200**	**2,597,100**	**3,224,100**	**3,548,600**	**4,126,100**		
AD253S_CN	レフトソファ (ブラッククローム仕上)	**2,191,200**	**2,253,900**	**2,321,000**	**2,407,900**	**2,550,900**	**3,181,200**	**3,505,700**	**4,083,200**		
AD253D_CN	ライトソファ (ブラッククローム仕上)	**2,191,200**	**2,253,900**	**2,321,000**	**2,407,900**	**2,550,900**	**3,181,200**	**3,505,700**	**4,083,200**		
追加カバー											
AD253SRK	レフトソファ	**431,200**	**457,600**	**544,500**	**609,400**	**807,400**	**1,420,100**	**1,632,400**	**1,952,500**		
AD253DRK	ライトソファ	**431,200**	**457,600**	**544,500**	**609,400**	**807,400**	**1,420,100**	**1,632,400**	**1,952,500**		

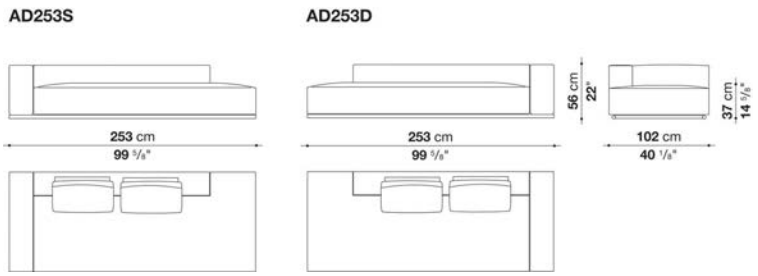

N.B. / 注意事項

脚部：クロームスチール0110M、またはブラッククローム0170Mよりお選びください。
パイピング：ファブリックの場合は、エコレザー (ダークグレー、ダブグレー、ブラウン、ダークブラウン、ロープ) よりお選びください。
レザーの場合は同色となります。

＊バッククッションは含まれておりません。オプションにて「バッククッション(AD60CP) x 2個」「オプショナルクッション x 2個」を追加することをお勧めします。
＊レザーの場合は、カバーリング仕様ではありません。
※レザーKランクは、KOTOよりお選びください。

ANDY '13 / アンディー '13 — B&B ITALIA

Ottoman cm 98

		B (ファブリック)	A (ファブリック)	E (ファブリック)	S (ファブリック)	L (ファブリック)	BETA (レザー)	ALFA GAMMA (レザー)	K (レザー)		
AD98P_CL	オットマン (クローム仕上)	800,800	820,600	840,400	866,800	908,600	1,062,600	1,150,600	1,309,000		
AD98P_CN	オットマン (ブラッククローム仕上)	777,700	796,400	816,200	842,600	885,500	1,040,600	1,130,800	1,287,000		
追加カバー											
AD98PRK	オットマン	123,200	136,400	154,000	176,000	239,800	412,500	468,600	558,800		

AD98P

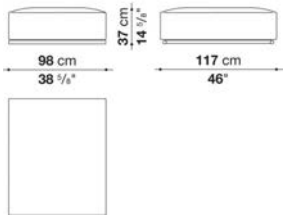

N.B. / 注意事項

脚部：クロームスチール0110Mまたはブラッククローム0170Mよりお選びください。
バイピング：ファブリックの場合は、エコレザー (ダークグレー、ダブグレー、ブラウン、ダークブラウン、ロープ) よりお選びください。レザーの場合は同色となります。

＊レザーの場合は、カバーリング仕様ではありません。
※レザーKランクは、KOTOよりお選びください。

ANDY '13 / アンディー '13 — B&B ITALIA

Ottoman cm 120

		B (ファブリック)	A (ファブリック)	E (ファブリック)	S (ファブリック)	L (ファブリック)	BETA (レザー)	ALFA GAMMA (レザー)	K (レザー)		
AD120P_CL	オットマン (クローム仕上)	908,600	930,600	954,800	986,700	1,037,300	1,185,800	1,283,700	1,456,400		
AD120P_CN	オットマン (ブラッククローム仕上)	884,400	907,500	931,700	961,400	1,013,100	1,163,800	1,260,600	1,434,400		
追加カバー											
AD120PRK	オットマン	134,200	149,600	169,400	196,900	270,600	448,800	509,300	609,400		

AD120P

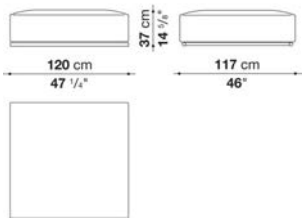

N.B. / 注意事項

脚部：クロームスチール0110Mまたはブラッククローム0170Mよりお選びください。
バイピング：ファブリックの場合は、エコレザー (ダークグレー、ダブグレー、ブラウン、ダークブラウン、ロープ) よりお選びください。レザーの場合は同色となります。

＊レザーの場合は、カバーリング仕様ではありません。
※レザーKランクは、KOTOよりお選びください。

Back cushions ANDY'13

		B (ファブリック)	A (ファブリック)	E (ファブリック)	S (ファブリック)	L (ファブリック)	BETA (レザー)	ALFA GAMMA (レザー)	K (レザー)		
AD60CP	バッククッション 60 x 60cm、ローラー付 Ø12 x 45cm	**105,600**	**117,700**	**130,900**	**149,600**	**179,300**	**246,400**	**290,400**	**368,500**		
AD60CP/NUDE	バッククッション 60 x 60cm、ローラー付 Ø12 x 45cm ヌード										
追加カバー											
AD60CPRK	バッククッション 60 x 60 cm、ローラー付 Ø 12cm x 45cm	**44,000**	**53,900**	**64,900**	**77,000**	**106,700**	**173,800**	**203,500**	**264,000**		

Optional cushions ANDY '13 : box style

		B (ファブリック)	A (ファブリック)	E (ファブリック)	S (ファブリック)	L (ファブリック)	M (ファブリック)	BETA (レザー)	ALFA GAMMA (レザー)	K (レザー)	
OF55_30	オプショナルクッション 55 x 30cm	**47,300**	**50,600**	**55,000**	**61,600**	**70,400**	**94,600**	**94,600**	**105,600**	**134,200**	
OF55_40	オプショナルクッション 55 x 40cm	**61,600**	**68,200**	**73,700**	**91,300**	**99,000**	**136,400**	**136,400**	**154,000**	**167,200**	
OF48_48	オプショナルクッション 48 x 48cm	**55,000**	**61,600**	**67,100**	**82,500**	**89,100**	**124,300**	**124,300**	**139,700**	**152,900**	
4OF48_48	オプショナルクッション 48 x 48cm 4個セット	**149,600**	**165,000**	**177,100**	**196,900**	**286,000**	**432,300**	**432,300**	**489,500**	**537,900**	
追加カバー											
OF55_30RK	オプショナルクッション 55 x 30cm	**31,900**	**35,200**	**39,600**	**47,300**	**50,600**	**74,800**	**74,800**	**84,700**	**92,400**	
OF55_40RK	オプショナルクッション 55 x 40cm	**44,000**	**48,400**	**55,000**	**63,800**	**69,300**	**101,200**	**101,200**	**115,500**	**127,600**	
OF48_48RK	オプショナルクッション 48 x 48cm	**39,600**	**44,000**	**50,600**	**58,300**	**63,800**	**92,400**	**92,400**	**105,600**	**116,600**	
4OF48_48RK	オプショナルクッション(4個セット) 48×48cm	**85,800**	**100,100**	**110,000**	**126,500**	**211,200**	**341,000**	**341,000**	**387,200**	**425,700**	



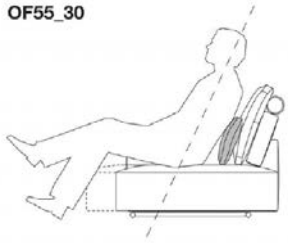

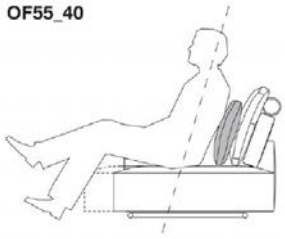

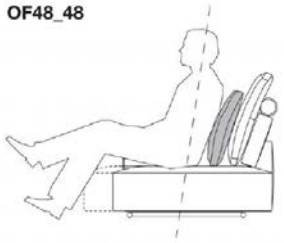

N.B. / 注意事項

※4個セットは、同一ファブリックまたはレザーとなります。
※レザーKランクは、KANU,KASIA,KOTOよりお選びください。

Optional cushions ANDY '13 : pillow style

		B (ファブリック)	A (ファブリック)	E (ファブリック)	S (ファブリック)	L (ファブリック)	M (ファブリック)	BETA (レザー)	ALFA GAMMA (レザー)	K (レザー)	
OG55_30	オプショナルクッション 55 x 30cm	**39,600**	**44,000**	**48,400**	**53,900**	**62,700**	**82,500**	**82,500**	**92,400**	**118,800**	
OG55_40	オプショナルクッション 55 x 40cm	**53,900**	**59,400**	**63,800**	**79,200**	**85,800**	**118,800**	**118,800**	**134,200**	**148,500**	
OG48_48	オプショナルクッション 48 x 48cm	**48,400**	**50,600**	**61,600**	**70,400**	**82,500**	**89,100**	**89,100**	**100,100**	**112,200**	
4OG48_48	オプショナルクッション 48 x 48cm 4個セット	**149,600**	**161,700**	**193,600**	**224,400**	**261,800**	**281,600**	**281,600**	**319,000**	**350,900**	
追加カバー											
OG55_30RK	オプショナルクッション 55 x 30cm	**20,900**	**24,200**	**27,500**	**33,000**	**39,600**	**60,500**	**60,500**	**70,400**	**94,600**	
OG55_40RK	オプショナルクッション 55 x 40cm	**38,500**	**44,000**	**50,600**	**59,400**	**63,800**	**93,500**	**93,500**	**105,600**	**116,600**	
OG48_48RK	オプショナルクッション 48 x 48cm	**27,500**	**30,800**	**36,300**	**39,600**	**47,300**	**51,700**	**51,700**	**58,300**	**63,800**	
4OG48_48RK	オプショナルクッション(4個セット）48 ×48cm	**85,800**	**93,500**	**112,200**	**128,700**	**149,600**	**161,700**	**161,700**	**182,600**	**202,400**	



OG55_30

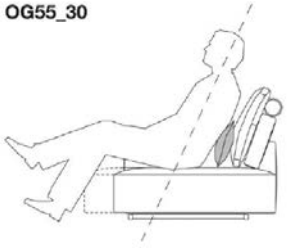

OG55_40

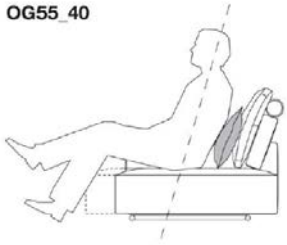

OG48_48

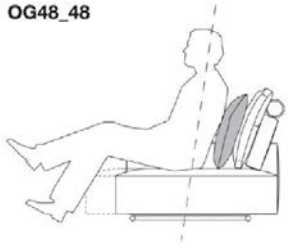

N.B. / 注意事項

※4個セットは、同一ファブリックまたはレザーとなります。
※レザーKランクは、KANU,KASIA,KOTOよりお選びください。



TECHNICAL SPECIFICATIONS / 技術情報：

内部構造	鋼管及び成形鋼材
内部充填材	Bayfit®(バイエル社製)低温成形発泡ポリウレタン　ポリエステルファイバー
座面クッション充填材	成形ポリウレタン　羽毛　ポリエステルファイバー
サポートフレーム	ダイキャストアルミニウム　バフ仕上
表面張地	ファブリックまたは天然皮革

ARNE / アルネ　　B&B ITALIA

Sofa cm 252

		B (ファブリック)	A (ファブリック)	E (ファブリック)	S (ファブリック)	L (ファブリック)	BETA (レザー)	ALFA GAMMA (レザー)	K (レザー)		
A252C	ソファ	**1,945,900**	**1,982,200**	**2,077,900**	**2,170,300**	**2,336,400**	**2,663,100**	**3,025,000**	**3,455,100**		
追加カバー											
A252C_SRK	フレーム	**304,700**	**327,800**	**383,900**	**438,900**	**537,900**	**864,600**	**982,300**	**1,248,500**		
A252C_SERK	シートクッション	**173,800**	**187,000**	**220,000**	**253,000**	**312,400**	**458,700**	**520,300**	**662,200**		

A252C

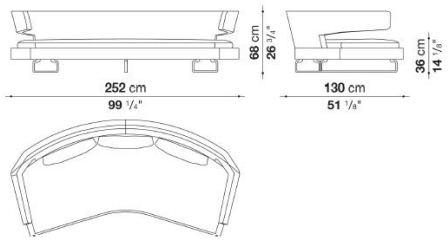

N.B. / 注意事項

脚部：ブライトブラッシュアルミ0189Aとなります。
＊バッククッションは含まれておりません。
＊オプションにて、「バッククッション x 3個」、「アームレストクッション x 2個」、「オプショナルクッション x 2個」を追加することをお勧めします。
＊レザーのフレームカバーは、タッカー仕様です。

※レザーKランクは、KOTOのみお選びいただけます。

ARNE / アルネ　　B&B ITALIA

Sofa cm 261

		B (ファブリック)	A (ファブリック)	E (ファブリック)	S (ファブリック)	L (ファブリック)	BETA (レザー)	ALFA GAMMA (レザー)	K (レザー)		
A261C	ソファ	**1,834,800**	**1,864,500**	**1,945,900**	**2,024,000**	**2,165,900**	**2,414,500**	**2,743,400**	**3,100,900**		
追加カバー											
A261C_SRK	フレーム	**304,700**	**320,100**	**364,100**	**407,000**	**479,600**	**479,600**	**479,600**	**479,600**		
A261C_SERK	シートクッション	**173,800**	**187,000**	**220,000**	**253,000**	**312,400**	**458,700**	**520,300**	**662,200**		

A261C

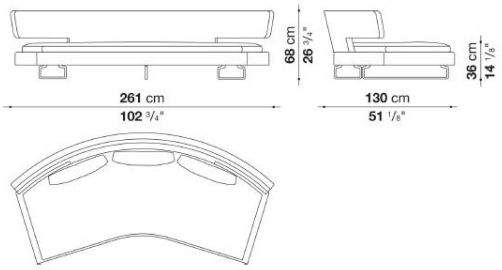

N.B. / 注意事項

脚部：ブライトブラッシュアルミ0189Aとなります。
＊バッククッションは含まれておりません。
＊オプションにて、「バッククッション x 3個」、「オプショナルクッション x 2個」を追加することをお勧めします。
＊レザーのフレームカバーは、タッカー仕様です。

※レザーKランクは、KOTOのみお選びいただけます。

ARNE / アルネ　　B&B ITALIA

Sofa cm 320 -1

		B (ファブリック)	A (ファブリック)	E (ファブリック)	S (ファブリック)	L (ファブリック)	BETA (レザー)	ALFA GAMMA (レザー)	K (レザー)		
A320C_1	ソファ	**2,897,400**	**2,945,800**	**3,073,400**	**3,198,800**	**3,418,800**	**3,627,800**	**4,122,800**	**4,657,400**		
追加カバー											
A320C_1SRK	フレーム	**366,300**	**392,700**	**462,000**	**528,000**	**647,900**	**842,600**	**958,100**	**1,227,600**		
A320C_1SERK	シートクッション	**248,600**	**267,300**	**320,100**	**370,700**	**463,100**	**722,700**	**820,600**	**1,058,200**		

A320C_1

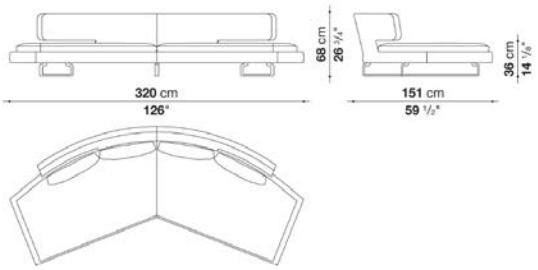

N.B. / 注意事項

脚部：ブライトブラッシュアルミ0189Aとなります。
＊バッククッションは含まれておりません。
＊オプションにて、「バッククッション x 4個」、「オプショナルクッション x 3個」を追加することをお勧めします。
＊レザーのフレームカバーは、タッカー仕様です。

※レザーKランクは、KOTOのみお選びいただけます。

ARNE / アルネ　　B&B ITALIA

Sofa cm 320 -2

		B (ファブリック)	A (ファブリック)	E (ファブリック)	S (ファブリック)	L (ファブリック)	BETA (レザー)	ALFA GAMMA (レザー)	K (レザー)		
A320C_2	ソファ	**3,071,200**	**3,126,200**	**3,276,900**	**3,417,700**	**3,675,100**	**3,895,100**	**4,424,200**	**5,019,300**		
追加カバー											
A320C_2SRK	フレーム	**407,000**	**438,900**	**526,900**	**612,700**	**764,500**	**984,500**	**1,118,700**	**1,445,400**		
A320C_2SERK	シートクッション	**248,600**	**269,500**	**320,100**	**371,800**	**463,100**	**722,700**	**820,600**	**1,058,200**		

A320C_2

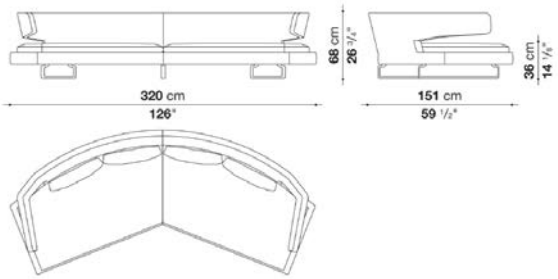

N.B. / 注意事項

脚部：ブライトブラッシュアルミ0189Aとなります。
＊バッククッションは含まれておりません。
＊オプションにて、「バッククッション x 4個」、「アームレストクッション x 2個」、「オプショナルクッション x 4個」を追加することをお勧めします。
＊レザーのフレームカバーは、タッカー仕様です。

※レザーKランクは、KOTOのみお選びいただけます。

ARNE / アルネ　　B&B ITALIA

Left and right sofa cm 257

		B (ファブリック)	A (ファブリック)	E (ファブリック)	S (ファブリック)	L (ファブリック)	BETA (レザー)	ALFA GAMMA (レザー)	K (レザー)		
A257CS	レフトソファ	**1,888,700**	**1,923,900**	**2,013,000**	**2,098,800**	**2,253,900**	**2,533,300**	**2,877,600**	**3,272,500**		
A257CD	ライトソファ	**1,888,700**	**1,923,900**	**2,013,000**	**2,098,800**	**2,253,900**	**2,533,300**	**2,877,600**	**3,272,500**		
追加カバー											
A257CS_SRK	レフトフレーム	**303,600**	**322,300**	**372,900**	**422,400**	**509,300**	**787,600**	**894,300**	**1,127,500**		
A257CD_SRK	ライトフレーム	**303,600**	**322,300**	**372,900**	**422,400**	**509,300**	**787,600**	**894,300**	**1,127,500**		
A257CS_SERK	レフトシートクッション	**173,800**	**187,000**	**220,000**	**253,000**	**312,400**	**458,700**	**520,300**	**662,200**		
A257CD_SERK	ライトシートクッション	**173,800**	**187,000**	**220,000**	**253,000**	**312,400**	**458,700**	**520,300**	**662,200**		

A257CS

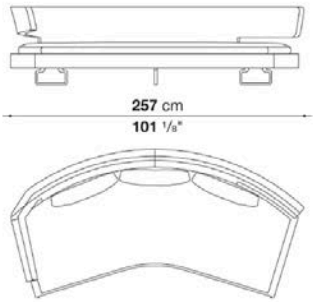

A257CD

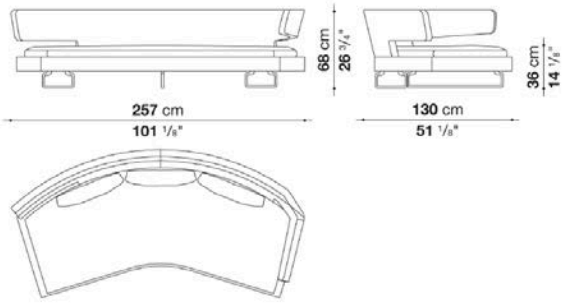

N.B. / 注意事項

脚部：ブライトブラッシュアルミ0189Aとなります。
＊バッククッションは含まれておりません。
＊オプションにて、「バッククッション x 3個」、「アームレストクッション x 1個」、「オプショナルクッション x 2個」を追加することをお勧めします。
＊レザーのフレームカバーは、タッカー仕様です。

※レザーKランクは、KOTOのみお選びいただけます。

Left and right sofa cm 315 -1

		B (ファブリック)	A (ファブリック)	E (ファブリック)	S (ファブリック)	L (ファブリック)	BETA (レザー)	ALFA GAMMA (レザー)	K (レザー)		
A315CS_1	レフトソファ	**3,027,200**	**3,080,000**	**3,217,500**	**3,351,700**	**3,590,400**	**3,866,500**	**4,393,400**	**4,986,300**		
A315CD_1	ライトソファ	**3,027,200**	**3,080,000**	**3,217,500**	**3,351,700**	**3,590,400**	**3,866,500**	**4,393,400**	**4,986,300**		
追加カバー											
A315CS_1SRK	レフトフレーム	**377,300**	**408,100**	**489,500**	**566,500**	**706,200**	**973,500**	**1,107,700**	**1,433,300**		
A315CD_1SRK	ライトフレーム	**377,300**	**408,100**	**489,500**	**566,500**	**706,200**	**973,500**	**1,107,700**	**1,433,300**		
A315CS_1SERK	レフトシートクッション	**243,100**	**262,900**	**312,400**	**361,900**	**448,800**	**728,200**	**827,200**	**1,068,100**		
A315CD_1SERK	ライトシートクッション	**243,100**	**262,900**	**312,400**	**361,900**	**448,800**	**728,200**	**827,200**	**1,068,100**		

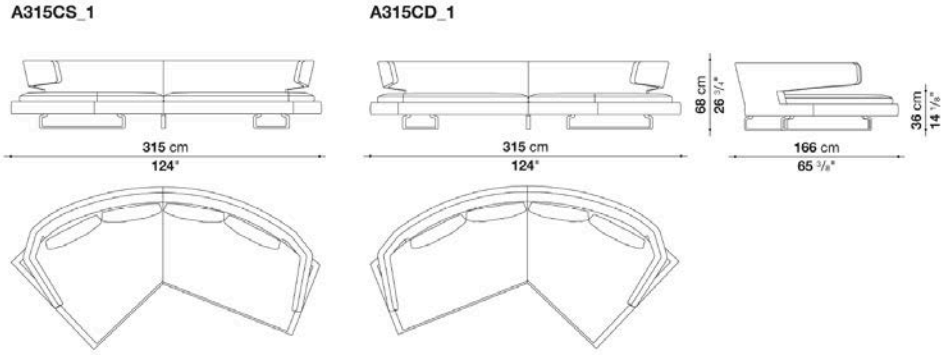

N.B. / 注意事項

脚部：ブライトブラッシュアルミ0189Aとなります。
＊バッククッションは含まれておりません。
＊オプションにて、「バッククッション x 4個」、「アームレストクッション x 1個」、「オプショナルクッション x 4個」を追加することをお勧めします。
＊レザーのフレームカバーは、タッカー仕様です。

※レザーKランクは、KOTOのみお選びいただけます。

ARNE / アルネ　　B&B ITALIA

Left and right sofa cm 315 -2

		B (ファブリック)	A (ファブリック)	E (ファブリック)	S (ファブリック)	L (ファブリック)	BETA (レザー)	ALFA GAMMA (レザー)	K (レザー)		
A315CS_2	レフトソファ	**2,944,700**	**2,993,100**	**3,124,000**	**3,250,500**	**3,477,100**	**3,735,600**	**4,243,800**	**4,808,100**		
A315CD_2	ライトソファ	**2,944,700**	**2,993,100**	**3,124,000**	**3,250,500**	**3,477,100**	**3,735,600**	**4,243,800**	**4,808,100**		
追加カバー											
A315CS_2SRK	レフトフレーム	**377,300**	**407,000**	**480,700**	**550,000**	**677,600**	**905,300**	**1,028,500**	**1,322,200**		
A315CD_2SRK	ライトフレーム	**377,300**	**407,000**	**480,700**	**550,000**	**677,600**	**905,300**	**1,028,500**	**1,322,200**		
A315CS_2SERK	レフトシートクッション	**243,100**	**262,900**	**312,400**	**361,900**	**448,800**	**728,200**	**827,200**	**1,068,100**		
A315CD_2SERK	ライトシートクッション	**243,100**	**262,900**	**312,400**	**361,900**	**448,800**	**728,200**	**827,200**	**1,068,100**		

A315CS_2

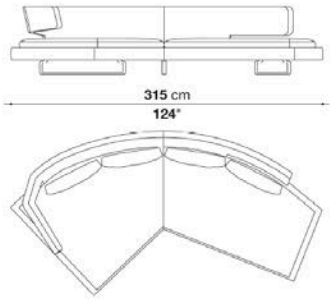

A315CD_2

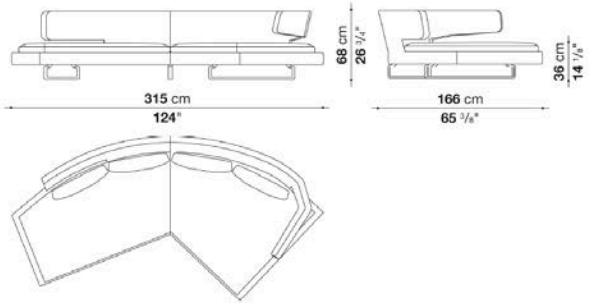

N.B. / 注意事項

脚部：ブライトブラッシュアルミ0189Aとなります。
＊バッククッションは含まれておりません。
＊オプションにて、「バッククッション x 4個」、「アームレストクッション x 1個」、「オプショナルクッション x 3個」を追加することをお勧めします。
＊レザーのフレームカバーは、タッカー仕様です。

※レザーKランクは、KOTOのみお選びいただけます。

ARNE / アルネ B&B ITALIA

Left and right sofa cm 320

		B (ファブリック)	A (ファブリック)	E (ファブリック)	S (ファブリック)	L (ファブリック)	BETA (レザー)	ALFA GAMMA (レザー)	K (レザー)		
A320CS_3	レフトソファ	**2,983,200**	**3,037,100**	**3,175,700**	**3,307,700**	**3,545,300**	**3,767,500**	**4,280,100**	**4,847,700**		
A320CD_3	ライトソファ	**2,983,200**	**3,037,100**	**3,175,700**	**3,307,700**	**3,545,300**	**3,767,500**	**4,280,100**	**4,847,700**		
追加カバー											
A320CS_3SRK	レフトフレーム	**394,900**	**423,500**	**503,800**	**580,800**	**717,200**	**924,000**	**1,050,500**	**1,350,800**		
A320CD_3SRK	ライトフレーム	**394,900**	**423,500**	**503,800**	**580,800**	**717,200**	**924,000**	**1,050,500**	**1,350,800**		
A320CS_3SERK	レフトシートクッション	**247,500**	**266,200**	**316,800**	**367,400**	**456,500**	**722,700**	**820,600**	**1,058,200**		
A320CD_3SERK	ライトシートクッション	**247,500**	**266,200**	**316,800**	**367,400**	**456,500**	**722,700**	**820,600**	**1,058,200**		

A320CS_3

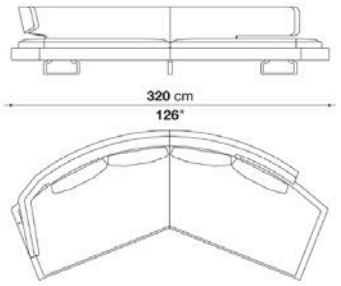

A320CD_3

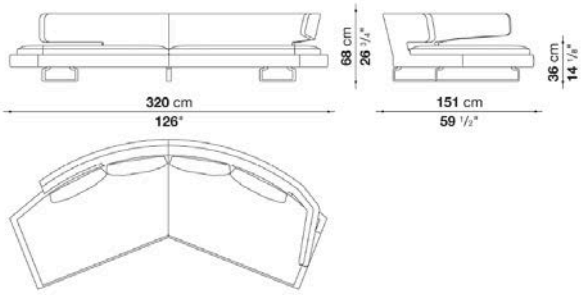

N.B. / 注意事項

脚部：ブライトブラッシュアルミ0189Aとなります。
＊バッククッションは含まれておりません。
＊オプションにて、「バッククッション x 4個」、「アームレストクッション x 1個」、「オプショナルクッション x 4個」を追加することをお勧めします。
＊レザーのフレームカバーは、タッカー仕様です。

※レザーKランクは、KOTOのみお選びいただけます。

Additional cushions ARNE

		B (ファブリック)	A (ファブリック)	E (ファブリック)	S (ファブリック)	L (ファブリック)	BETA (レザー)	ALFA GAMMA (レザー)	K (レザー)		
A60_C	バッククッション 60 x 55cm	**64,900**	**69,300**	**80,300**	**90,200**	**110,000**	**119,900**	**136,400**	**149,600**		
A60_3C	バッククッション 3個セット 60 x 55cm	**161,700**	**169,400**	**188,100**	**207,900**	**243,100**	**348,700**	**397,100**	**435,600**		
A60_4C	バッククッション 4個セット 60 x 55cm	**201,300**	**207,900**	**228,800**	**248,600**	**284,900**	**458,700**	**522,500**	**574,200**		
A60_CB	アームレストクッション 60 x 55cm	**61,600**	**67,100**	**77,000**	**86,900**	**105,600**	**116,600**	**134,200**	**146,300**		
A60_2CB	アームレストクッション 2個セット 60 x 55cm	**96,800**	**100,100**	**112,200**	**122,100**	**140,800**	**226,600**	**257,400**	**282,700**		
追加カバー											
A60_CRK	バッククッション 60 x 55cm	**41,800**	**46,200**	**57,200**	**67,100**	**84,700**	**99,000**	**113,300**	**125,400**		
A60_3CRK	バッククッション 3個セット 60 x 55cm	**91,300**	**99,000**	**118,800**	**137,500**	**171,600**	**286,000**	**324,500**	**364,100**		
A60_4CRK	バッククッション 4個セット 60 x 55cm	**103,400**	**112,200**	**130,900**	**151,800**	**187,000**	**372,900**	**423,500**	**476,300**		
A60_CBRK	アームレストクッション 60 x 55cm	**41,800**	**46,200**	**56,100**	**67,100**	**84,700**	**99,000**	**113,300**	**125,400**		
A60_2CBRK	アームレストクッション 2個セット 60 x 55cm	**52,800**	**56,100**	**68,200**	**78,100**	**96,800**	**187,000**	**212,300**	**237,600**		

N.B. / 注意事項

バッククッションセットは、同一ファブリックまたはレザーでのオーダーとなります。
(A60_3C, A60_4C, A60_2CB, A60_3CR, A60_4CR, A60_2CBR)

※レザーKランクは、KOTOよりお選びください。

Optional cushions : envelope style ARNE

		B (ファブリック)	A (ファブリック)	E (ファブリック)	S (ファブリック)	L (ファブリック)	BETA (レザー)	ALFA GAMMA (レザー)	K (レザー)		
A48_C	オプショナルクッション 48 x 48cm	**42,900**	**46,200**	**55,000**	**63,800**	**74,800**	**80,300**	**91,300**	**100,100**		
追加カバー											
A48_CRK	オプショナルクッション 48 x 48cm	**27,500**	**30,800**	**36,300**	**39,600**	**47,300**	**51,700**	**58,300**	**63,800**		



A48_C

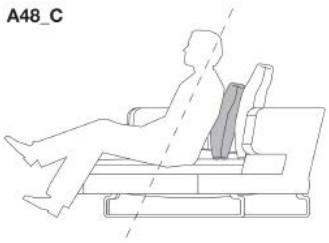

N.B. / 注意事項 ※レザーKランクは、KOTOよりお選びください。



TECHNICAL SPECIFICATIONS / 技術情報：

内部構造	鋼管及び成形鋼材
内部充填材	Bayfit®(バイエル社製)低温成形発泡ポリウレタン　ポリエステルファイバー
シートクッション	成形ポリウレタン　羽毛　ポリエステルファイバーカバー
バッククッション	成形ポリウレタン　羽毛
ランバークッション	羽毛
ローラー	ポリウレタン ポリエステルファイバー
ローラーサポート	ダイキャストアルミニウム 天然皮革
サポートフレーム	ダイキャストアルミニウム
脚部先端	熱可塑性プラスチック
表面張地	ファブリックまたは天然皮革

sofas

AT205

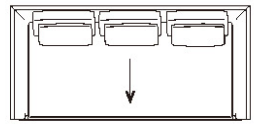

204,5 cm
80 1/2"

AT255

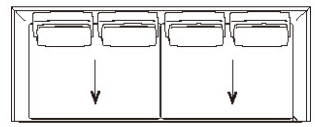

254,5 cm
100 1/8"

sofas with predisposition for roller with support

ATR204

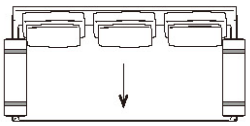

204 cm
80 3/8"

ATR254

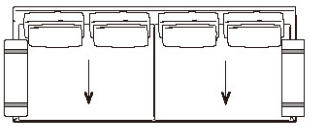

254 cm
100"

corner sofas

AT205AS

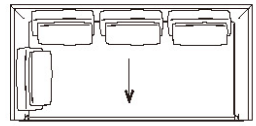

204,5 cm
80 1/2"

AT205AD

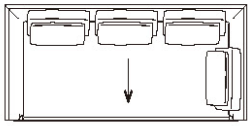

204,5 cm
80 1/2"

AT255AS

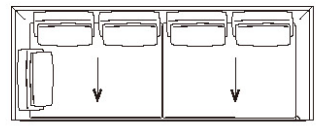

254,5 cm
100 1/8"

AT255AD

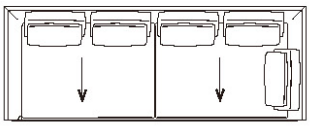

254,5 cm
100 1/8"

central elements

AT190C

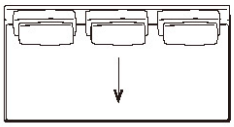

190 cm
74 3/4"

AT240C

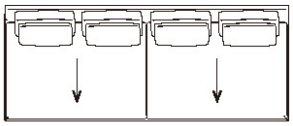

240 cm
94 1/2"

benches

AT190PS

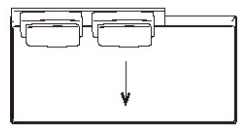

190 cm
74 3/4"

AT190PD

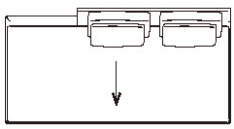

190 cm
74 3/4"

AT240PS

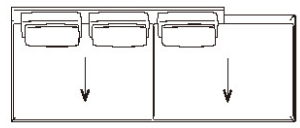

240 cm
94 1/2"

AT240PD

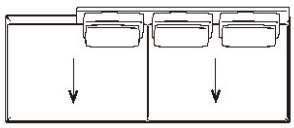

240 cm
94 1/2"

terminal elements

AT198S_1

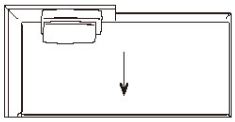

197,5 cm
77 3/4"

AT198D_1

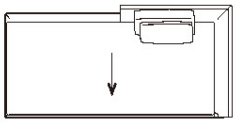

197,5 cm
77 3/4"

AT198S_2

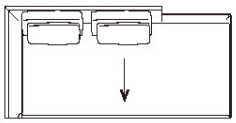

197,5 cm
77 3/4"

AT198D_2

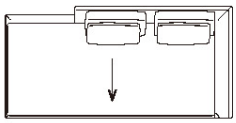

197,5 cm
77 3/4"

AT198S_3

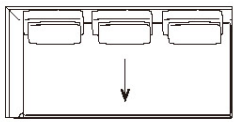

197,5 cm
77 3/4"

AT198D_3

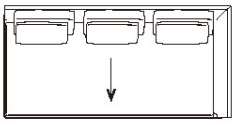

197,5 cm
77 3/4"

AT248S_1

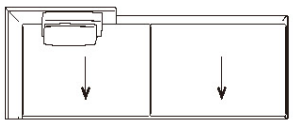

247,5 cm
97 1/2"

AT248D_1

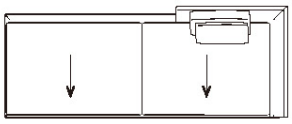

247,5 cm
97 1/2"

AT248S_2

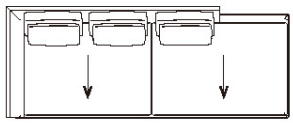

247,5 cm
97 1/2"

AT248D_2

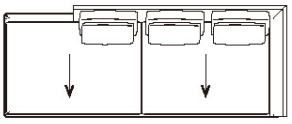

247,5 cm
97 1/2"

AT248S_3

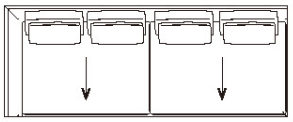

247,5 cm
97 1/2"

AT248D_3

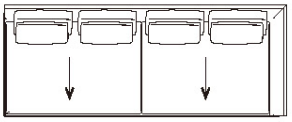

247,5 cm
97 1/2"

terminal elements with predisposition for roller with support

ATR197S_1

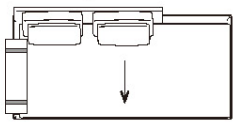

197 cm
77 1/2"

ATR197D_1

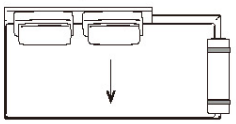

197 cm
77 1/2"

ATR197S_2

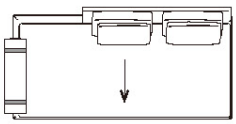

197 cm
77 1/2"

ATR197D_2

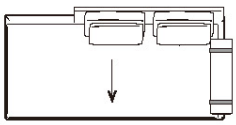

197 cm
77 1/2"

ATR197S_3

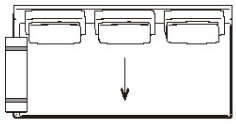

197 cm
77 1/2"

ATR197D_3

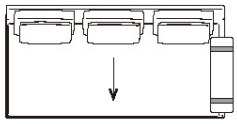

197 cm
77 1/2"

ATR247S_1

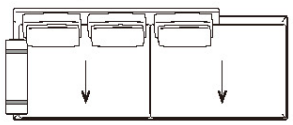

247 cm
97 1/4"

ATR247D_1

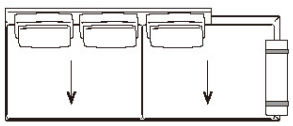

247 cm
97 1/4"

ATR247S_2



247 cm
97 1/4"

ATR247D_2

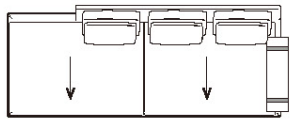

247 cm
97 1/4"

ATR247S_2

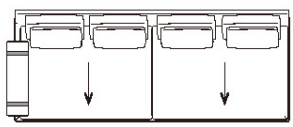

247 cm
97 1/4"

ATR247D_3

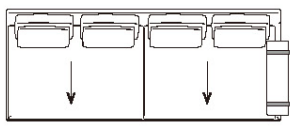

247 cm
97 1/4"

terminal-corner elements

AT198TAS_1

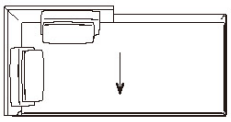

197,5 cm
77 3/4"

AT198TAD_1

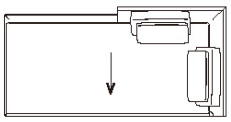

197,5 cm
77 3/4"

AT248TAS_1

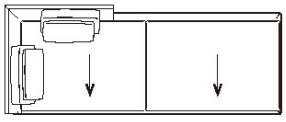

247,5 cm
97 1/2"

AT248TAD_1

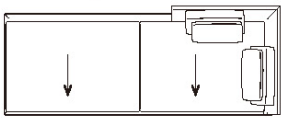

247,5 cm
97 1/2"

AT198TAS_2

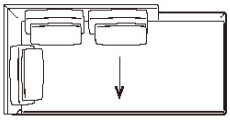

197,5 cm
77 3/4"

AT198TAD_2

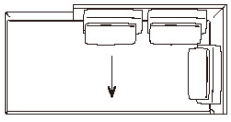

197,5 cm
77 3/4"

AT248TAS_2

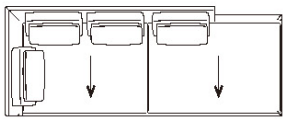

247,5 cm
97 1/2"

AT248TAD_2

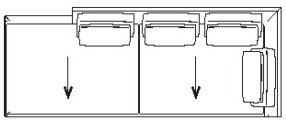

247,5 cm
97 1/2"

AT198TAS_3

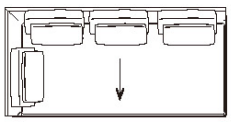

197,5 cm
77 3/4"

AT198TAD_3

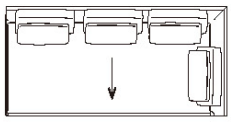

197,5 cm
77 3/4"

AT248TAS_3

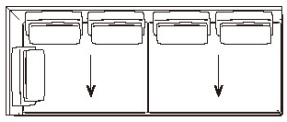

247,5 cm
97 1/2"

AT248TAD_3

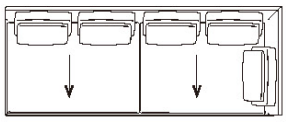

247,5 cm
97 1/2"

chaise longue

AT198LS_1

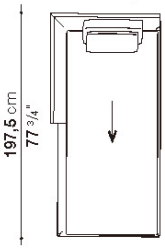

197,5 cm
77 3/4"

AT198LD_1

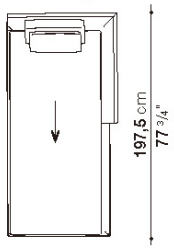

197,5 cm
77 3/4"

AT248LS_1

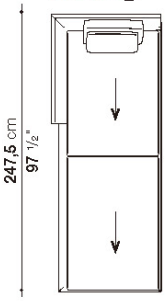

247,5 cm
97 1/2"

AT248LD_1

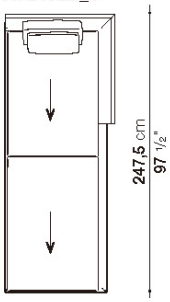

247,5 cm
97 1/2"

AT198LS_2

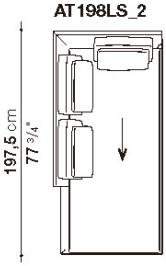

197,5 cm
77 3/4"

AT198LD_2

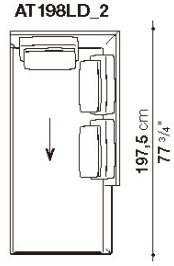

197,5 cm
77 3/4"

AT248LS_2

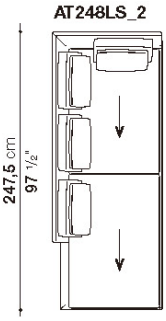

247,5 cm
97 1/2"

AT248LD_2

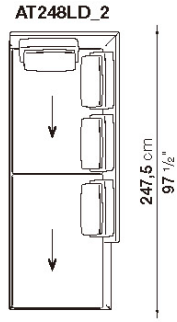

247,5 cm
97 1/2"

chaise longue

AT138LS

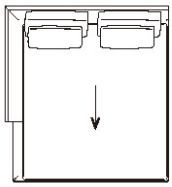

137,5 cm
54 1/8"

AT138LD

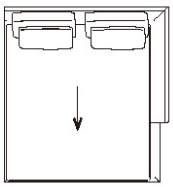

137,5 cm
54 1/8"

chaise longue with predisposition for roller with support

ATR137LS

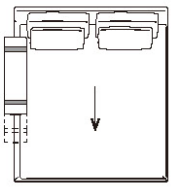

137 cm
53 7/8"

ATR137LD

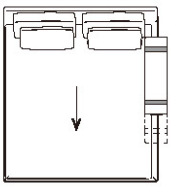

137 cm
53 7/8"

AT130L

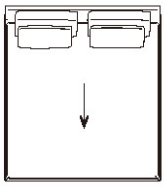

130 cm
51 1/8"

ottomans with predisposition for roller with support

ATR130P

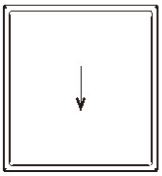

130 cm
51 1/8"

ATR190P

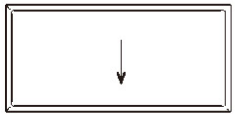

190 cm
74 3/4"

ATR240P

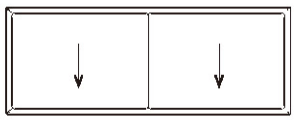

240 cm
94 1/2"

ATR130PS

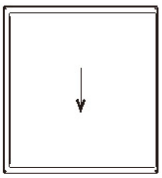

130 cm
51 1/8"

ATR130PD

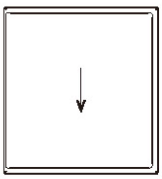

130 cm
51 1/8"

ottomans with slip cover

AT89PQF

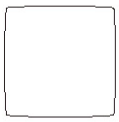

89 cm
35"

AT104PQF

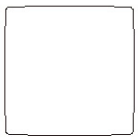

104 cm
41"

AT153PQF

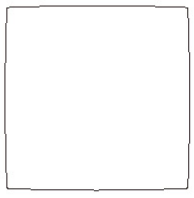

153 cm
60 1/4"

AT153PF_1



153 cm
60 1/4"

AT153PF_2



153 cm
60 1/4"

Composition AT001

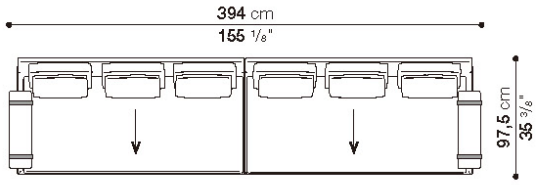

Quantity	Code
1	ATR197S_3
1	ATR197D_3
2	3AT45_40
2	AT65CP

Composition AT002

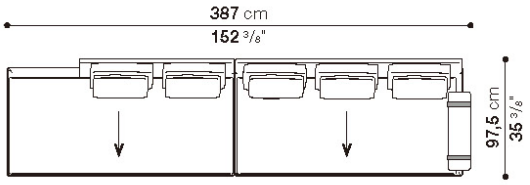

Quantity	Code
1	AT190PD
1	ATR197D_3
1	2AT45_40
1	3AT45_40
1	AT65CP

Composition AT003

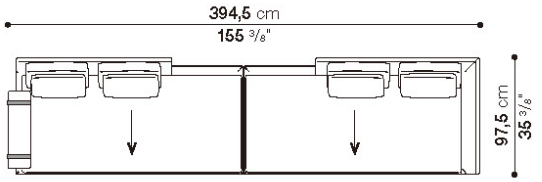

Quantity	Code
1	ATR197S_1
1	AT198D_2
2	2AT45_40
1	AT65CP

Composition AT004

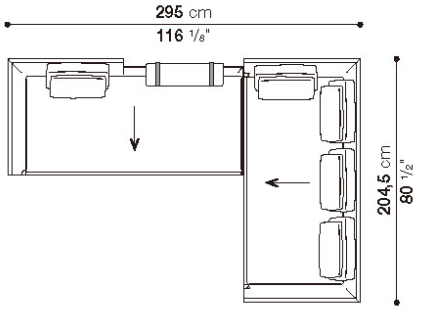

Quantity	Code
1	AT198S_1
1	AT205AS
1	AT45_40
1	4AT45_40
1	AT65CP

On the order please specify the composition code (the optional armrest cushions are not included).

Composition AT005

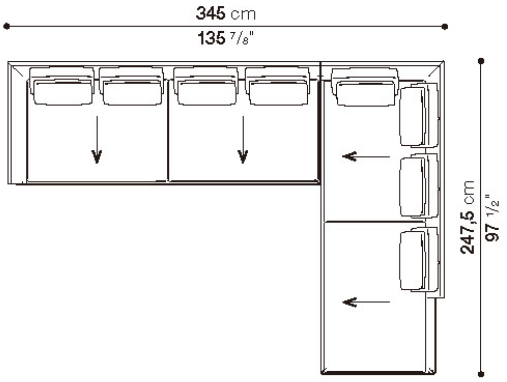

Quantity	Code
1	AT248S_3
1	AT248TAS_2
2	4AT45_40

Composition AT006

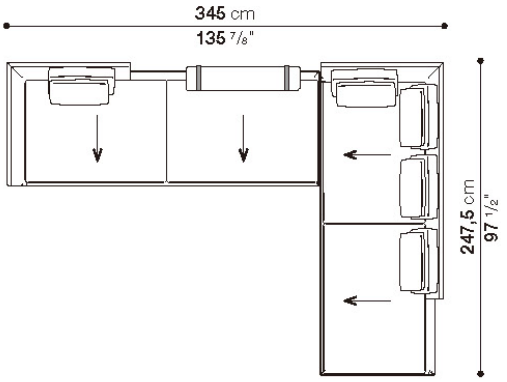

Quantity	Code
1	AT248S_1
1	AT248TAS_2
1	AT45_40
1	4AT45_40
1	AT90CP

Composition AT007

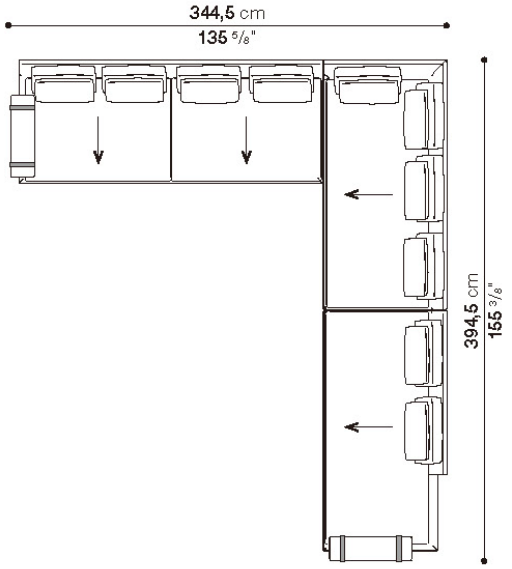

Quantity	Code
1	ATR247S_3
1	AT198TAS_3
1	ATR197D_1
2	4AT45_40
1	2AT45_40
2	AT65CP

Composition AT008

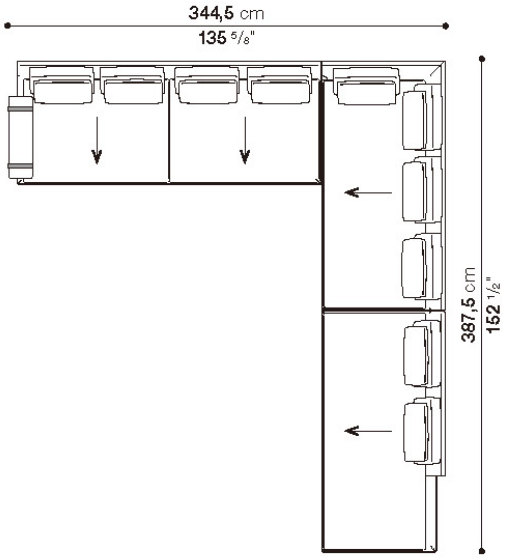

Quantity	Code
1	ATR247S_3
1	AT198TAS_3
1	AT190PS
2	4AT45_40
1	2AT45_40
1	AT65CP

On the order please specify the composition code (the optional armrest cushions are not included).

Composition AT009

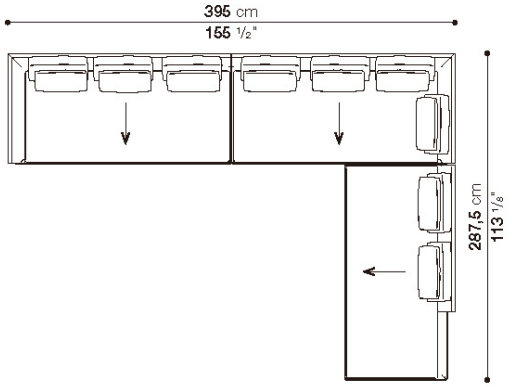

Quantity	Code
1	AT198S_3
1	AT198TAD_3
1	AT190PS
1	3AT45_40
1	4AT45_40
1	2AT45_40

Composition AT010

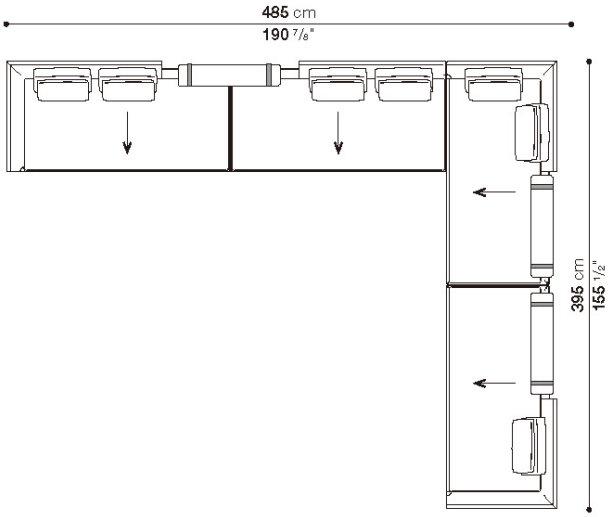

Quantity	Code
1	AT198S_2
1	AT190PD
1	AT198TAS_1
1	AT198D_1
3	2AT45_40
1	AT45_40
3	AT90CP

Composition AT011

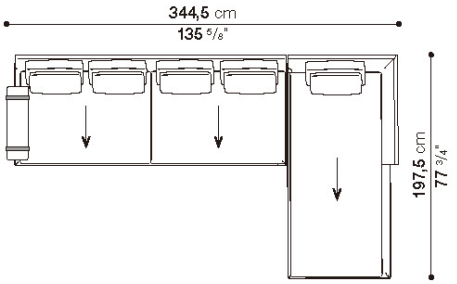

Quantity	Code
1	ATR247S_3
1	AT198LD_1
1	4AT45_40
1	AT45_40
1	AT65CP

Composition AT012

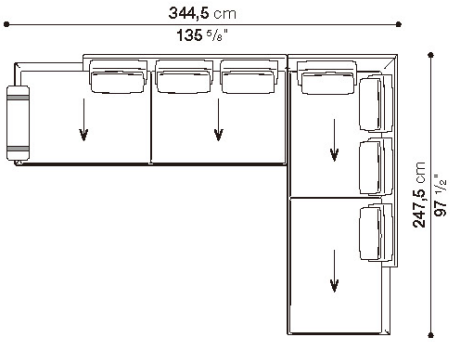

Quantity	Code
1	ATR247S_2
1	AT248LD_2
1	3AT45_40
1	4AT45_40
1	AT65CP

On the order please specify the composition code (the optional armrest cushions are not included).

Composition AT013

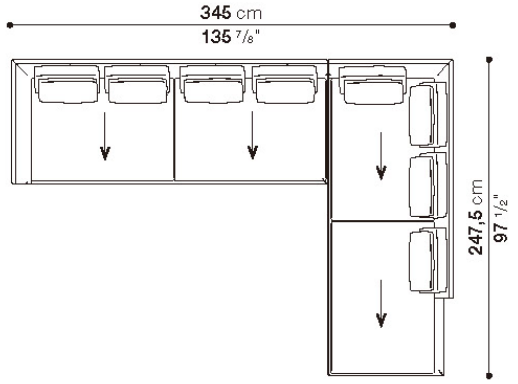

Quantity	Code
1	AT248S_3
1	AT248LD_2
2	4AT45_40

Composition AT014

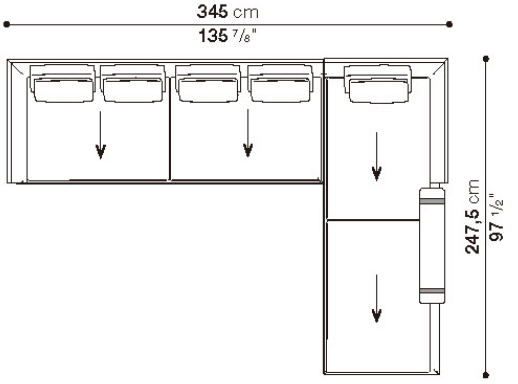

Quantity	Code
1	AT248S_3
1	AT248LD_1
1	4AT45_40
1	AT45_40
1	AT90CP

Composition AT015

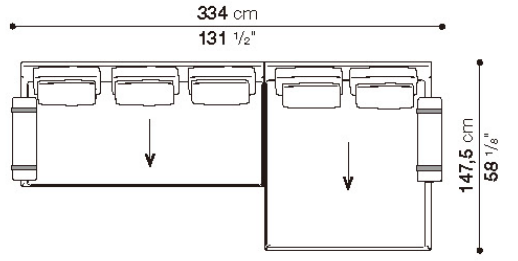

Quantity	Code
1	ATR197S_3
1	ATR137LD
1	3AT45_40
1	2AT45_40
2	AT65CP

Composition AT016

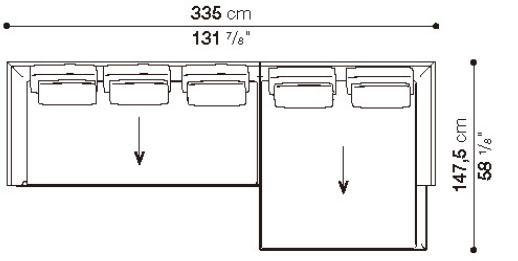

Quantity	Code
1	AT198S_3
1	AT138LD
1	3AT45_40
1	2AT45_40

On the order please specify the composition code (the optional armrest cushions are not included).

Composition AT017

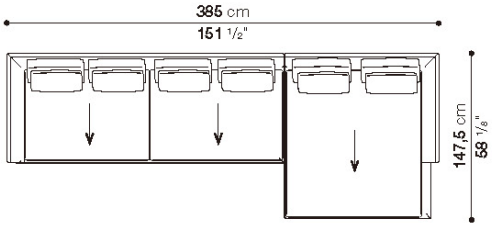

Quantity	Code
1	AT248S_3
1	AT138LD
1	4AT45_40
1	2AT45_40

Composition AT018

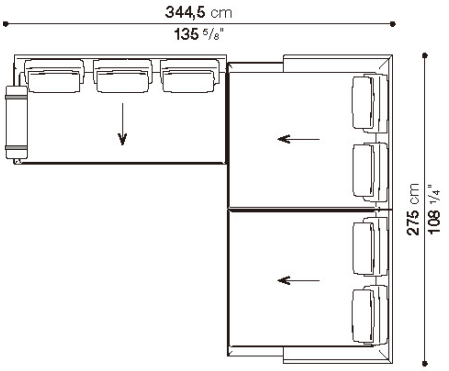

Quantity	Code
1	ATR197S_3
1	AT138LS
1	AT168LD
1	3AT45_40
2	2AT45_40
1	AT65CP

Composition AT019

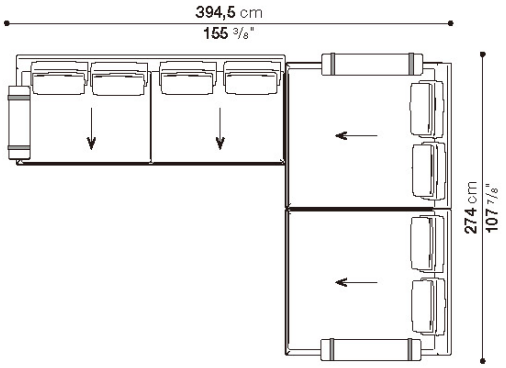

Quantity	Code
1	ATR247S_3
1	ATR137LS
1	ATR137LD
1	4AT45_40
2	2AT45_40
1	AT65CP
2	AT90CP

Composition AT020

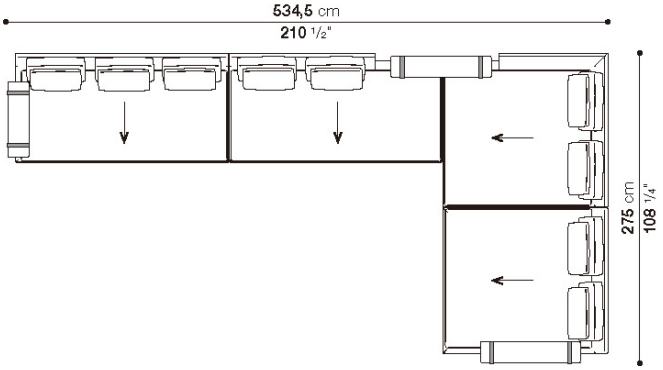

Quantity	Code
1	ATR197S_3
1	AT190PS
1	AT138LS
1	ATR137LD
1	3AT45_40
3	2AT45_40
1	AT65CP
2	AT90CP

On the order please specify the composition code (the optional armrest cushions are not included).

Composition AT021

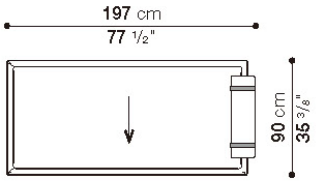

Quantity	Code
1	ATR190P
1	AT65CP

Composition AT022

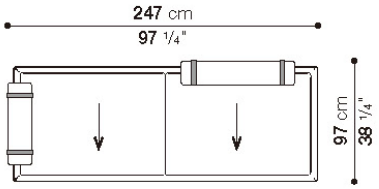

Quantity	Code
1	ATR240P
1	AT65CP
1	AT90CP

Composition AT023

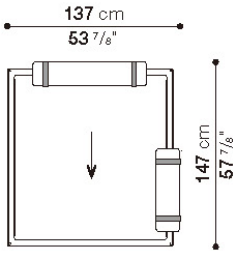

Quantity	Code
1	ATR130P
1	AT65CP
1	AT90CP

Composition AT024

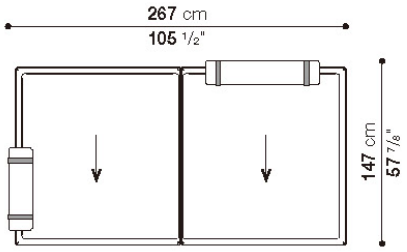

Quantity	Code
1	ATR130PS
1	ATR130PD
1	AT65CP
1	AT90CP

On the order please specify the composition code (the optional armrest cushions are not included).

B&B ATOLL / B&B アトゥール

B&B ITALIA

Sofa with 3 back cushions cm 204.5

		B (ファブリック)	A (ファブリック)	E (ファブリック)	S (ファブリック)	L (ファブリック)	M (ファブリック)	BETA (レザー)	ALFA GAMMA (レザー)	K (レザー)	
AT205	205ソファ(バッククッション3個付)	**1,970,100**	**2,010,800**	**2,083,400**	**2,136,200**	**2,264,900**	**2,598,200**	**2,598,200**	**2,729,100**	**3,374,800**	
追加カバー											
AT205RK	205ソファ(バッククッション3個付)	**299,200**	**338,800**	**408,100**	**458,700**	**580,800**	**900,900**	**900,900**	**1,025,200**	**1,644,500**	

AT205

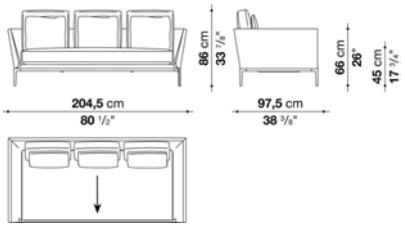

N.B. / 注意事項

脚部：ブラッククローム塗装アルミニウム0170M、ピューター塗装0259V、またはブライトブラッシュアルミ0189Aよりお選びください。

※バッククッションは、本体価格に含まれておりますが、別途「ランバークッション45x40cm(AT45_40)」3個をお選びください。
より快適にご使用いただくために、「オプショナルクッション」を追加されることをお勧めします。
※レザーKランクは、KASIA,KOTOよりお選びください。

B&B ATOLL / B&B アトゥール

B&B ITALIA

Sofa with 4 back cushions cm 254.5

		B (ファブリック)	A (ファブリック)	E (ファブリック)	S (ファブリック)	L (ファブリック)	M (ファブリック)	BETA (レザー)	ALFA GAMMA (レザー)	K (レザー)	
AT255	255ソファ(バッククッション4個付)	**2,377,100**	**2,425,500**	**2,513,500**	**2,578,400**	**2,731,300**	**3,137,200**	**3,137,200**	**3,294,500**	**4,078,800**	
追加カバー											
AT255RK	255ソファ(バッククッション4個付)	**357,500**	**404,800**	**489,500**	**551,100**	**697,400**	**1,086,800**	**1,086,800**	**1,236,400**	**1,986,600**	

AT255

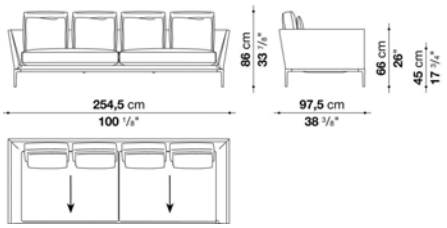

N.B. / 注意事項

脚部：ブラッククローム塗装アルミニウム0170M、ピューター塗装0259V、またはブライトブラッシュアルミ0189Aよりお選びください。

※バッククッションは、本体価格に含まれておりますが、別途「ランバークッション45x40cm(AT45_40)」4個をお選びください。
より快適にご使用いただくために、「オプショナルクッション」を追加されることをお勧めします。
※レザーKランクは、KASIA,KOTOよりお選びください。

B&B ATOLL / B&B アトゥール

B&B ITALIA

Left and right corner sofa with 4 back cushions cm 204.5

		B (ファブリック)	A (ファブリック)	E (ファブリック)	S (ファブリック)	L (ファブリック)	M (ファブリック)	BETA (レザー)	ALFA GAMMA (レザー)	K (レザー)	
AT205AS	205レフトコーナーソファ (バッククッション4個付)	**2,074,600**	**2,117,500**	**2,195,600**	**2,251,700**	**2,387,000**	**2,766,500**	**2,766,500**	**2,907,300**	**3,610,200**	
AT205AD	205ライトコーナーソファ (バッククッション4個付)	**2,074,600**	**2,117,500**	**2,195,600**	**2,251,700**	**2,387,000**	**2,766,500**	**2,766,500**	**2,907,300**	**3,610,200**	
追加カバー											
AT205ASRK	205レフトコーナーソファ (バッククッション4個付)	**322,300**	**363,000**	**437,800**	**492,800**	**621,500**	**984,500**	**984,500**	**1,118,700**	**1,790,800**	
AT205ADRK	205ライトコーナーソファ (バッククッション4個付)	**322,300**	**363,000**	**437,800**	**492,800**	**621,500**	**984,500**	**984,500**	**1,118,700**	**1,790,800**	

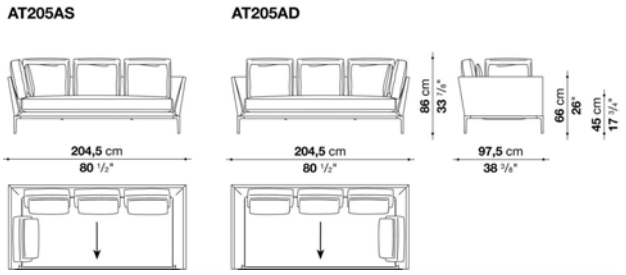

N.B. / 注意事項

脚部：ブラッククローム塗装アルミニウム0170M、ピューター塗装0259V、またはブライトブラッシュアルミ0189Aよりお選びください。

※バッククッションは、本体価格に含まれておりますが、別途「ランバークッション45x40cm(AT45_40)」4個をお選びください。
より快適にご使用いただくために、「オプショナルクッション」を追加されることをお勧めします。
※レザーKランクは、KASIA,KOTOよりお選びください。

B&B ATOLL / B&B アトゥール

B&B ITALIA

Left and right corner sofa with 5 back cushions cm 254.5

		B (ファブリック)	A (ファブリック)	E (ファブリック)	S (ファブリック)	L (ファブリック)	M (ファブリック)	BETA (レザー)	ALFA GAMMA (レザー)	K (レザー)	
AT255AS	255レフトコーナーソファ (バッククッション5個付)	**2,481,600**	**2,533,300**	**2,626,800**	**2,693,900**	**2,855,600**	**3,335,200**	**3,335,200**	**3,507,900**	**4,367,000**	
AT255AD	255ライトコーナーソファ (バッククッション5個付)	**2,481,600**	**2,533,300**	**2,626,800**	**2,693,900**	**2,855,600**	**3,335,200**	**3,335,200**	**3,507,900**	**4,367,000**	
追加カバー											
AT255ASRK	255レフトコーナーソファ (バッククッション5個付)	**382,800**	**431,200**	**520,300**	**585,200**	**740,300**	**1,197,900**	**1,197,900**	**1,362,900**	**2,185,700**	
AT255ADRK	255ライトコーナーソファ (バッククッション5個付)	**382,800**	**431,200**	**520,300**	**585,200**	**740,300**	**1,197,900**	**1,197,900**	**1,362,900**	**2,185,700**	

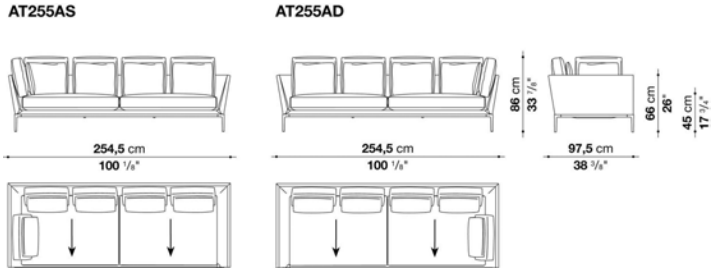

N.B. / 注意事項

脚部：ブラッククローム塗装アルミニウム0170M、ピューター塗装0259V、またはブライトブラッシュアルミ0189Aよりお選びください。

※バッククッションは、本体価格に含まれておりますが、別途「ランバークッション45x40cm(AT45_40)」5個をお選びください。
より快適にご使用いただくために、「オプショナルクッション」を追加されることをお勧めします。
※レザーKランクは、KASIA,KOTOよりお選びください。

B&B ATOLL / B&B アトゥール

B&B ITALIA

Central element with 3 back cushions cm 190

		B (ファブリック)	A (ファブリック)	E (ファブリック)	S (ファブリック)	L (ファブリック)	M (ファブリック)	BETA (レザー)	ALFA GAMMA (レザー)	K (レザー)	
AT190C	190センターエレメント (バッククッション3個付)	**1,823,800**	**1,859,000**	**1,923,900**	**1,971,200**	**2,084,500**	**2,358,400**	**2,358,400**	**2,469,500**	**3,029,400**	
追加カバー											
AT190CRK	190センターエレメント (バッククッション3個付)	**273,900**	**308,000**	**370,700**	**415,800**	**523,600**	**785,400**	**785,400**	**893,200**	**1,428,900**	

AT190C

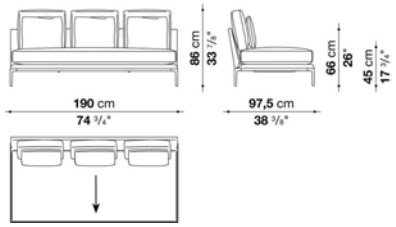

N.B. / 注意事項

脚部：ブラッククローム塗装アルミニウム0170M、ピューター塗装0259V、またはブライトブラッシュアルミ0189Aよりお選びください。

※バッククッションは、本体価格に含まれておりますが、別途「ランバークッション45x40cm(AT45_40)」3個をお選びください。
より快適にご使用いただくために、「オプショナルクッション」を追加されることをお勧めします。
※レザーKランクは、KASIA,KOTOよりお選びください。

B&B ATOLL / B&B アトゥール

B&B ITALIA

Central element with 4 back cushions cm 240

		B (ファブリック)	A (ファブリック)	E (ファブリック)	S (ファブリック)	L (ファブリック)	M (ファブリック)	BETA (レザー)	ALFA GAMMA (レザー)	K (レザー)	
AT240C	240センターエレメント (バッククッション4個付)	**2,196,700**	**2,239,600**	**2,317,700**	**2,373,800**	**2,511,300**	**2,899,600**	**2,899,600**	**3,042,600**	**3,763,100**	
追加カバー											
AT240CRK	240センターエレメント (バッククッション4個付)	**328,900**	**370,700**	**445,500**	**499,400**	**629,200**	**1,003,200**	**1,003,200**	**1,140,700**	**1,828,200**	

AT240C

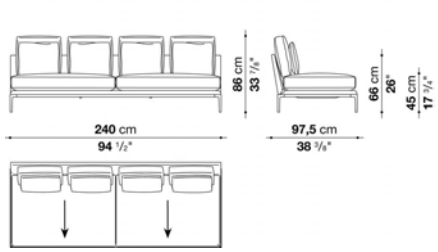

N.B. / 注意事項

脚部：ブラッククローム塗装アルミニウム0170M、ピューター塗装0259V、またはブライトブラッシュアルミ0189Aよりお選びください。

※バッククッションは、本体価格に含まれておりますが、別途「ランバークッション45x40cm(AT45_40)」4個をお選びください。
より快適にご使用いただくために、「オプショナルクッション」を追加されることをお勧めします。
※レザーKランクは、KASIA,KOTOよりお選びください。

B&B ATOLL / B&B アトゥール

B&B ITALIA

Left and right bench with 2 back cushions cm 190

		B (ファブリック)	A (ファブリック)	E (ファブリック)	S (ファブリック)	L (ファブリック)	M (ファブリック)	BETA (レザー)	ALFA GAMMA (レザー)	K (レザー)	
AT190PS	190レフトバックソファ (バッククッション2個付)	**1,696,200**	**1,729,200**	**1,786,400**	**1,829,300**	**1,931,600**	**2,137,300**	**2,137,300**	**2,234,100**	**2,714,800**	
AT190PD	190ライトバックソファ (バッククッション2個付)	**1,696,200**	**1,729,200**	**1,786,400**	**1,829,300**	**1,931,600**	**2,137,300**	**2,137,300**	**2,234,100**	**2,714,800**	
追加カバー											
AT190PSRK	190レフトバックソファ (バッククッション2個付)	**247,500**	**278,300**	**333,300**	**375,100**	**471,900**	**671,000**	**671,000**	**762,300**	**1,222,100**	
AT190PDRK	190ライトバックソファ (バッククッション2個付)	**247,500**	**278,300**	**333,300**	**375,100**	**471,900**	**671,000**	**671,000**	**762,300**	**1,222,100**	

AT190PS **AT190PD**

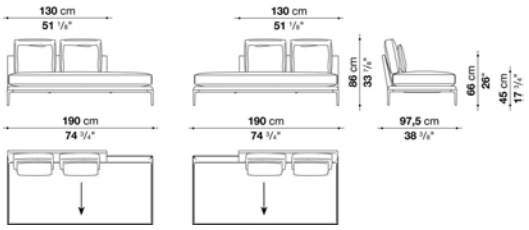

N.B. / 注意事項

脚部：ブラッククローム塗装アルミニウム0170M、ピューター塗装0259V、またはブライトブラッシュアルミ0189Aよりお選びください。

※バッククッションは、本体価格に含まれておりますが、別途「ランバークッション45x40cm(AT45_40)」2個をお選びください。
より快適にご使用いただくために、「オプショナルクッション」を追加されることをお勧めします。
※レザーKランクは、KASIA,KOTOよりお選びください。

B&B ATOLL / B&B アトゥール

B&B ITALIA

Left and right bench with 3 back cushions cm 240

		B (ファブリック)	A (ファブリック)	E (ファブリック)	S (ファブリック)	L (ファブリック)	M (ファブリック)	BETA (レザー)	ALFA GAMMA (レザー)	K (レザー)	
AT240PS	240レフトバックソファ (バッククッション3個付)	**2,079,000**	**2,119,700**	**2,194,500**	**2,249,500**	**2,377,100**	**2,710,400**	**2,710,400**	**2,843,500**	**3,504,600**	
AT240PD	240ライトバックソファ (バッククッション3個付)	**2,079,000**	**2,119,700**	**2,194,500**	**2,249,500**	**2,377,100**	**2,710,400**	**2,710,400**	**2,843,500**	**3,504,600**	
追加カバー											
AT240PSRK	240レフトバックソファ (バッククッション3個付)	**304,700**	**344,300**	**415,800**	**467,500**	**591,800**	**910,800**	**910,800**	**1,037,300**	**1,668,700**	
AT240PDRK	240ライトバックソファ (バッククッション3個付)	**304,700**	**344,300**	**415,800**	**467,500**	**591,800**	**910,800**	**910,800**	**1,037,300**	**1,668,700**	

AT240PS **AT240PD**

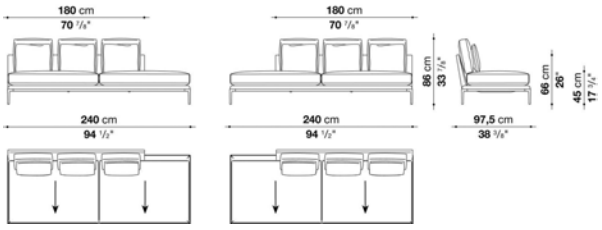

N.B. / 注意事項

脚部：ブラッククローム塗装アルミニウム0170M、ピューター塗装0259V、またはブライトブラッシュアルミ0189Aよりお選びください。

※バッククッションは、本体価格に含まれておりますが、別途「ランバークッション45x40cm(AT45_40)」3個をお選びください。
より快適にご使用いただくために、「オプショナルクッション」を追加されることをお勧めします。
※レザーKランクは、KASIA,KOTOよりお選びください。

B&B ATOLL / B&B アトゥール

B&B ITALIA

Left and right terminal element with 1 back cushion cm 197.5

		B (ファブリック)	A (ファブリック)	E (ファブリック)	S (ファブリック)	L (ファブリック)	M (ファブリック)	BETA (レザー)	ALFA GAMMA (レザー)	K (レザー)	
AT198S_1	198レフトターミナルソファ（バッククッション1個付）	**1,617,000**	**1,646,700**	**1,698,400**	**1,736,900**	**1,827,100**	**2,022,900**	**2,022,900**	**2,110,900**	**2,553,100**	
AT198D_1	198ライトターミナルソファ（バッククッション1個付）	**1,617,000**	**1,646,700**	**1,698,400**	**1,736,900**	**1,827,100**	**2,022,900**	**2,022,900**	**2,110,900**	**2,553,100**	
追加カバー											
AT198S_1RK	198レフトターミナルソファ（バッククッション1個付）	**220,000**	**248,600**	**298,100**	**334,400**	**421,300**	**609,400**	**609,400**	**693,000**	**1,116,500**	
AT198D_1RK	198ライトターミナルソファ（バッククッション1個付）	**220,000**	**248,600**	**298,100**	**334,400**	**421,300**	**609,400**	**609,400**	**693,000**	**1,116,500**	

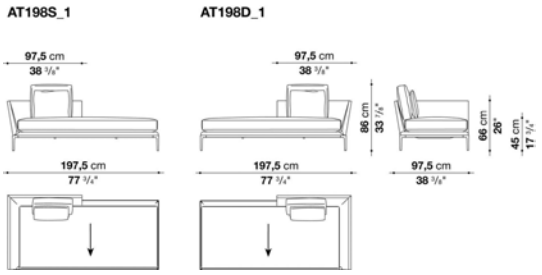

N.B. / 注意事項

脚部：ブラッククローム塗装アルミニウム0170M、ピューター塗装0259V、またはブライトブラッシュアルミ0189Aよりお選びください。

※バッククッションは、本体価格に含まれておりますが、別途「ランバークッション45x40cm(AT45_40)」1個をお選びください。
より快適にご使用いただくために、「オプショナルクッション」を追加されることをお勧めします。
※「ローラーサポート(AT65CP or AT90CP)」バック部分に追加して頂けます。
※レザーKランクは、KASIA,KOTOよりお選びください。

B&B ATOLL / B&B アトゥール

B&B ITALIA

Left and right terminal element with 1 back cushion cm 247.5

		B (ファブリック)	A (ファブリック)	E (ファブリック)	S (ファブリック)	L (ファブリック)	M (ファブリック)	BETA (レザー)	ALFA GAMMA (レザー)	K (レザー)	
AT248S_1	248レフトターミナルソファ（バッククッション1個付）	**1,896,400**	**1,930,500**	**1,989,900**	**2,032,800**	**2,137,300**	**2,412,300**	**2,412,300**	**2,517,900**	**3,050,300**	
AT248D_1	248ライトターミナルソファ（バッククッション1個付）	**1,896,400**	**1,930,500**	**1,989,900**	**2,032,800**	**2,137,300**	**2,412,300**	**2,412,300**	**2,517,900**	**3,050,300**	
追加カバー											
AT248S_1RK	248レフトターミナルソファ（バッククッション1個付）	**248,600**	**279,400**	**337,700**	**379,500**	**480,700**	**741,400**	**741,400**	**842,600**	**1,351,900**	
AT248D_1RK	248ライトターミナルソファ（バッククッション1個付）	**248,600**	**279,400**	**337,700**	**379,500**	**480,700**	**741,400**	**741,400**	**842,600**	**1,351,900**	

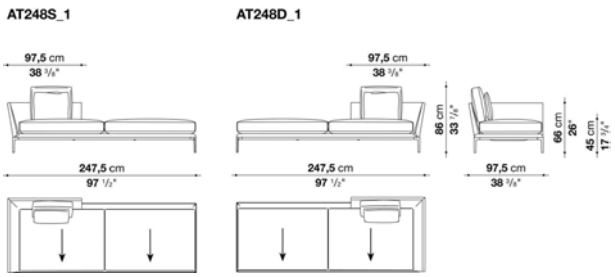

N.B. / 注意事項

脚部：ブラッククローム塗装アルミニウム0170M、ピューター塗装0259V、またはブライトブラッシュアルミ0189Aよりお選びください。

※バッククッションは、本体価格に含まれておりますが、別途「ランバークッション45x40cm(AT45_40)」1個をお選びください。
より快適にご使用いただくために、「オプショナルクッション」を追加されることをお勧めします。
※「ローラーサポート(AT65CP or AT90CP)」バック部分に追加して頂けます。
※レザーKランクは、KASIA,KOTOよりお選びください。

B&B ATOLL / B&B アトゥール

B&B ITALIA

Left and right terminal element with 2 back cushions cm 197.5

		B (ファブリック)	A (ファブリック)	E (ファブリック)	S (ファブリック)	L (ファブリック)	M (ファブリック)	BETA (レザー)	ALFA GAMMA (レザー)	K (レザー)	
AT198S_2	198レフトターミナルソファ（バッククッション2個付）	1,750,100	1,783,100	1,840,300	1,883,200	1,984,400	2,245,100	2,245,100	2,348,500	2,869,900	
AT198D_2	198ライトターミナルソファ（バッククッション2個付）	1,750,100	1,783,100	1,840,300	1,883,200	1,984,400	2,245,100	2,245,100	2,348,500	2,869,900	
追加カバー											
AT198S_2RK	198レフトターミナルソファ（バッククッション2個付）	248,600	279,400	334,400	376,200	473,000	723,800	723,800	822,800	1,320,000	
AT198D_2RK	198ライトターミナルソファ（バッククッション2個付）	248,600	279,400	334,400	376,200	473,000	723,800	723,800	822,800	1,320,000	

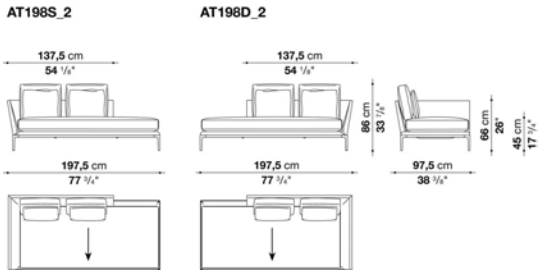

N.B. / 注意事項

脚部：ブラッククローム塗装アルミニウム0170M、ピューター塗装0259V、またはブライトブラッシュアルミ0189Aよりお選びください。

※バッククッションは、本体価格に含まれておりますが、別途「ランバークッション45x40cm(AT45_40)」2個をお選びください。
より快適にご使用いただくために、「オプショナルクッション」を追加されることをお勧めします。
※レザーKランクは、KASIA,KOTOよりお選びください。

B&B ATOLL / B&B アトゥール

B&B ITALIA

Left and right terminal element with 3 back cushions cm 247.5

		B (ファブリック)	A (ファブリック)	E (ファブリック)	S (ファブリック)	L (ファブリック)	M (ファブリック)	BETA (レザー)	ALFA GAMMA (レザー)	K (レザー)	
AT248S_2	248レフトターミナルソファ（バッククッション3個付）	2,168,100	2,212,100	2,292,400	2,350,700	2,490,400	2,832,500	2,832,500	2,968,900	3,652,000	
AT248D_2	248ライトターミナルソファ（バッククッション3個付）	2,168,100	2,212,100	2,292,400	2,350,700	2,490,400	2,832,500	2,832,500	2,968,900	3,652,000	
追加カバー											
AT248S_2RK	248レフトターミナルソファ（バッククッション3個付）	320,100	363,000	438,900	496,100	629,200	957,000	957,000	1,086,800	1,741,300	
AT248D_2RK	248ライトターミナルソファ（バッククッション3個付）	320,100	363,000	438,900	496,100	629,200	957,000	957,000	1,086,800	1,741,300	

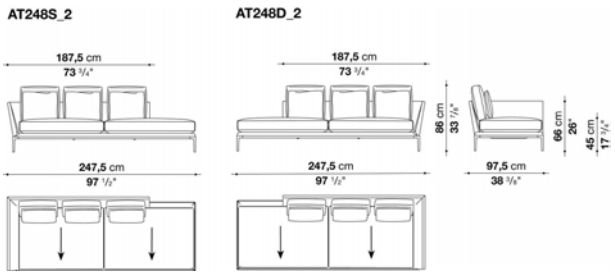

N.B. / 注意事項

脚部：ブラッククローム塗装アルミニウム0170M、ピューター塗装0259V、またはブライトブラッシュアルミ0189Aよりお選びください。

※バッククッションは、本体価格に含まれておりますが、別途「ランバークッション45x40cm(AT45_40)」3個をお選びください。
より快適にご使用いただくために、「オプショナルクッション」を追加されることをお勧めします。
※レザーKランクは、KASIA,KOTOよりお選びください。

B&B ATOLL / B&B アトゥール

B&B ITALIA

Left and right terminal element with 3 back cushions cm 197.5

		B (ファブリック)	A (ファブリック)	E (ファブリック)	S (ファブリック)	L (ファブリック)	M (ファブリック)	BETA (レザー)	ALFA GAMMA (レザー)	K (レザー)	
AT198S_3	198レフトターミナルソファ（バッククッション3個付）	1,900,800	1,940,400	2,011,900	2,062,500	2,186,800	2,476,100	2,476,100	2,596,000	3,198,800	
AT198D_3	198ライトターミナルソファ（バッククッション3個付）	1,900,800	1,940,400	2,011,900	2,062,500	2,186,800	2,476,100	2,476,100	2,596,000	3,198,800	
追加カバー											
AT198S_3RK	198レフトターミナルソファ（バッククッション3個付）	291,500	328,900	397,100	445,500	564,300	840,400	840,400	957,000	1,532,300	
AT198D_3RK	198ライトターミナルソファ（バッククッション3個付）	291,500	328,900	397,100	445,500	564,300	840,400	840,400	957,000	1,532,300	

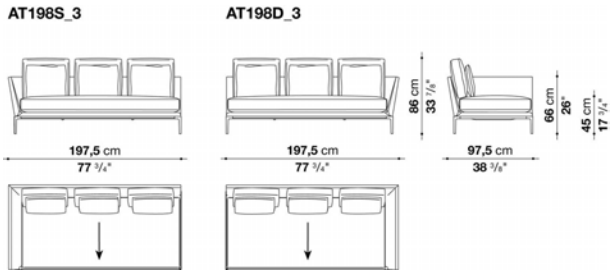

N.B. / 注意事項

脚部：ブラッククローム塗装アルミニウム0170M、ピューター塗装0259V、またはブライトブラッシュアルミ0189Aよりお選びください。

※バッククッションは、本体価格に含まれておりますが、別途「ランバークッション45x40cm(AT45_40)」3個をお選びください。
より快適にご使用いただくために、「オプショナルクッション」を追加されることをお勧めします。
※レザーKランクは、KASIA,KOTOよりお選びください。

B&B ATOLL / B&B アトゥール

B&B ITALIA

Left and right terminal element with 4 back cushions cm 247.5

		B (ファブリック)	A (ファブリック)	E (ファブリック)	S (ファブリック)	L (ファブリック)	M (ファブリック)	BETA (レザー)	ALFA GAMMA (レザー)	K (レザー)	
AT248S_3	248レフトターミナルソファ（バッククッション4個付）	2,292,400	2,337,500	2,422,200	2,483,800	2,630,100	3,049,200	3,049,200	3,202,100	3,963,300	
AT248D_3	248ライトターミナルソファ（バッククッション4個付）	2,292,400	2,337,500	2,422,200	2,483,800	2,630,100	3,049,200	3,049,200	3,202,100	3,963,300	
追加カバー											
AT248S_3RK	248レフトターミナルソファ（バッククッション4個付）	346,500	391,600	471,900	531,300	672,100	1,072,500	1,072,500	1,217,700	1,947,000	
AT248D_3RK	248ライトターミナルソファ（バッククッション4個付）	346,500	391,600	471,900	531,300	672,100	1,072,500	1,072,500	1,217,700	1,947,000	

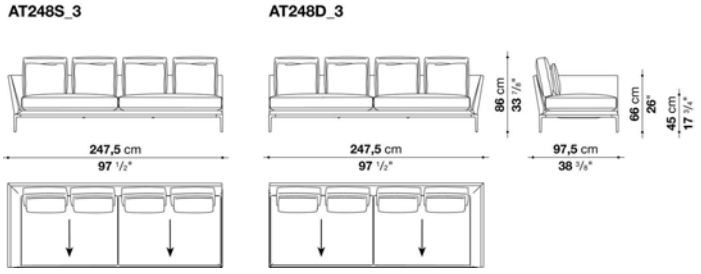

N.B. / 注意事項

脚部：ブラッククローム塗装アルミニウム0170M、ピューター塗装0259V、またはブライトブラッシュアルミ0189Aよりお選びください。

※バッククッションは、本体価格に含まれておりますが、別途「ランバークッション45x40cm(AT45_40)」4個をお選びください。
より快適にご使用いただくために、「オプショナルクッション」を追加されることをお勧めします。
※レザーKランクは、KASIA,KOTOよりお選びください。

B&B ATOLL / B&B アトゥール

B&B ITALIA

Left and right terminal-corner element with 2 back cushions cm 197.5

		B (ファブリック)	A (ファブリック)	E (ファブリック)	S (ファブリック)	L (ファブリック)	M (ファブリック)	BETA (レザー)	ALFA GAMMA (レザー)	K (レザー)	
AT198TAS_1	198レフトターミナルコーナーソファ（バッククッション2個付）	1,718,200	1,749,000	1,804,000	1,845,800	1,944,800	2,191,200	2,191,200	2,291,300	2,788,500	
AT198TAD_1	198ライトターミナルコーナーソファ（バッククッション2個付）	1,718,200	1,749,000	1,804,000	1,845,800	1,944,800	2,191,200	2,191,200	2,291,300	2,788,500	
追加カバー											
AT198TAS_1RK	198レフトターミナルコーナーソファ（バッククッション2個付）	244,200	273,900	327,800	368,500	460,900	697,400	697,400	792,000	1,268,300	
AT198TAD_1RK	198ライトターミナルコーナーソファ（バッククッション2個付）	244,200	273,900	327,800	368,500	460,900	697,400	697,400	792,000	1,268,300	

AT198TAS_1

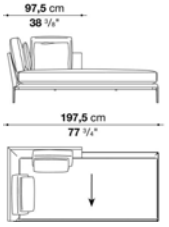

AT198TAD_1

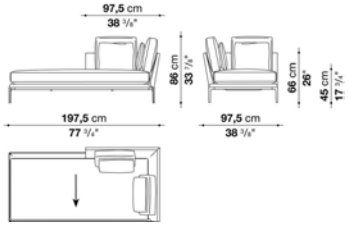

N.B. / 注意事項

脚部：ブラッククローム塗装アルミニウム0170M、ピューター塗装0259V、またはブライトブラッシュアルミ0189Aよりお選びください。

※バッククッションは、本体価格に含まれておりますが、別途「ランバークッション45x40cm(AT45_40)」2個をお選びください。
より快適にご使用いただくために、「オプショナルクッション」を追加されることをお勧めします。
※「ローラーサポート(AT65CP or AT90CP)」バック部分に追加して頂けます。
※レザーKランクは、KASIA,KOTOよりお選びください。

B&B ATOLL / B&B アトゥール

B&B ITALIA

Left and right terminal-corner element with 2 back cushions cm 247.5

		B (ファブリック)	A (ファブリック)	E (ファブリック)	S (ファブリック)	L (ファブリック)	M (ファブリック)	BETA (レザー)	ALFA GAMMA (レザー)	K (レザー)	
AT248TAS_1	248レフトターミナルコーナーソファ（バッククッション２個付）	2,002,000	2,037,200	2,103,200	2,149,400	2,263,800	2,574,000	2,574,000	2,690,600	3,279,100	
AT248TAD_1	248ライトターミナルコーナーソファ（バッククッション2個付）	2,002,000	2,037,200	2,103,200	2,149,400	2,263,800	2,574,000	2,574,000	2,690,600	3,279,100	
追加カバー											
AT248TAS_1RK	248レフトターミナルコーナーソファ（バッククッション２個付）	272,800	306,900	368,500	413,600	522,500	819,500	819,500	931,700	1,493,800	
AT248TAD_1RK	248ライトターミナルコーナーソファ（バッククッション2個付）	272,800	306,900	368,500	413,600	522,500	819,500	819,500	931,700	1,493,800	

AT248TAS_1

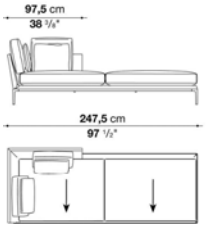

AT248TAD_1

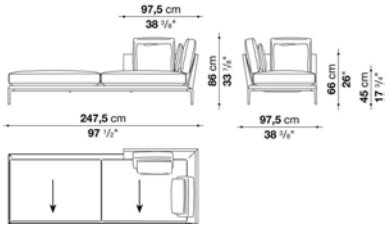

N.B. / 注意事項

脚部：ブラッククローム塗装アルミニウム0170M、ピューター塗装0259V、またはブライトブラッシュアルミ0189Aよりお選びください。

※バッククッションは、本体価格に含まれておりますが、別途「ランバークッション45x40cm(AT45_40)」2個をお選びください。
より快適にご使用いただくために、「オプショナルクッション」を追加されることをお勧めします。
※「ローラーサポート(AT65CP or AT90CP)」バック部分に追加して頂けます。
※レザーKランクは、KASIA,KOTOよりお選びください。

B&B ATOLL / B&B アトゥール

B&B ITALIA

Left and right terminal-corner element with 3 back cushions cm 197.5

		B (ファブリック)	A (ファブリック)	E (ファブリック)	S (ファブリック)	L (ファブリック)	M (ファブリック)	BETA (レザー)	ALFA GAMMA (レザー)	K (レザー)	
AT198TAS_2	198レフトターミナルコーナーソファ（バッククッション3個付）	**1,862,300**	**1,897,500**	**1,963,500**	**2,011,900**	**2,126,300**	**2,413,400**	**2,413,400**	**2,528,900**	**3,105,300**	
AT198TAD_2	198ライトターミナルコーナーソファ（バッククッション3個付）	**1,862,300**	**1,897,500**	**1,963,500**	**2,011,900**	**2,126,300**	**2,413,400**	**2,413,400**	**2,528,900**	**3,105,300**	
追加カバー											
AT198TAS_2RK	198レフトターミナルコーナーソファ（バッククッション3個付）	**279,400**	**313,500**	**376,200**	**422,400**	**531,300**	**807,400**	**807,400**	**918,500**	**1,468,500**	
AT198TAD_2RK	198ライトターミナルコーナーソファ（バッククッション3個付）	**279,400**	**313,500**	**376,200**	**422,400**	**531,300**	**807,400**	**807,400**	**918,500**	**1,468,500**	

AT198TAS_2

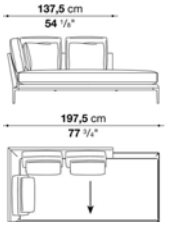

AT198TAD_2

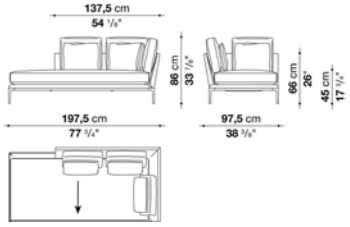

N.B. / 注意事項

脚部：ブラッククローム塗装アルミニウム0170M、ピューター塗装0259V、またはブライトブラッシュアルミ0189Aよりお選びください。

※バッククッションは、本体価格に含まれておりますが、別途「ランバークッション45x40cm(AT45_40)」3個をお選びください。
より快適にご使用いただくために、「オプショナルクッション」を追加されることをお勧めします。
※レザーKランクは、KASIA,KOTOよりお選びください。

B&B ATOLL / B&B アトゥール

B&B ITALIA

Left and right terminal-corner element with 4 back cushions cm 247.5

		B (ファブリック)	A (ファブリック)	E (ファブリック)	S (ファブリック)	L (ファブリック)	M (ファブリック)	BETA (レザー)	ALFA GAMMA (レザー)	K (レザー)	
AT248TAS_2	248レフトターミナルコーナーソファ（バッククッション4個付）	**2,271,500**	**2,319,900**	**2,402,400**	**2,465,100**	**2,612,500**	**2,994,200**	**2,994,200**	**3,141,600**	**3,879,700**	
AT248TAD_2	248ライトターミナルコーナーソファ（バッククッション4個付）	**2,271,500**	**2,319,900**	**2,402,400**	**2,465,100**	**2,612,500**	**2,994,200**	**2,994,200**	**3,141,600**	**3,879,700**	
追加カバー											
AT248TAS_2RK	248レフトターミナルコーナーソファ（バッククッション4個付）	**342,100**	**387,200**	**468,600**	**526,900**	**668,800**	**1,034,000**	**1,034,000**	**1,160,500**	**1,882,100**	
AT248TAD_2RK	248ライトターミナルコーナーソファ（バッククッション4個付）	**342,100**	**387,200**	**468,600**	**526,900**	**668,800**	**1,034,000**	**1,034,000**	**1,160,500**	**1,882,100**	

AT248TAS_2

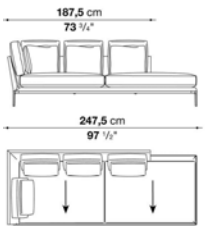

AT248TAD_2

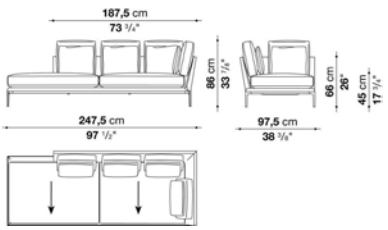

N.B. / 注意事項

脚部：ブラッククローム塗装アルミニウム0170M、ピューター塗装0259V、またはブライトブラッシュアルミ0189Aよりお選びください。

※バッククッションは、本体価格に含まれておりますが、別途「ランバークッション45x40cm(AT45_40)」4個をお選びください。
より快適にご使用いただくために、「オプショナルクッション」を追加されることをお勧めします。
※レザーKランクは、KASIA,KOTOよりお選びください。

B&B ATOLL / B&B アトゥール

B&B ITALIA

Left and right terminal-corner element with 4 back cushions cm 197.5

		B (ファブリック)	A (ファブリック)	E (ファブリック)	S (ファブリック)	L (ファブリック)	M (ファブリック)	BETA (レザー)	ALFA GAMMA (レザー)	K (レザー)
AT198TAS_3	198レフトターミナルコーナーソファ（バッククッション4個付）	2,005,300	2,046,000	2,121,900	2,176,900	2,308,900	2,642,200	2,642,200	2,774,200	3,433,100
AT198TAD_3	198ライトターミナルコーナーソファ（バッククッション4個付）	2,005,300	2,046,000	2,121,900	2,176,900	2,308,900	2,642,200	2,642,200	2,774,200	3,433,100
追加カバー										
AT198TAS_3RK	198レフトターミナルコーナーソファ（バッククッション4個付）	314,600	354,200	425,700	478,500	603,900	924,000	924,000	1,049,400	1,679,700
AT198TAD_3RK	198ライトターミナルコーナーソファ（バッククッション4個付）	314,600	354,200	425,700	478,500	603,900	924,000	924,000	1,049,400	1,679,700

AT198TAS_3

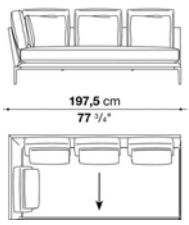

AT198TAD_3

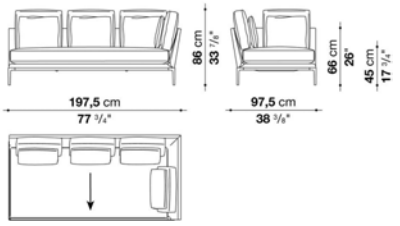

N.B. / 注意事項

脚部：ブラッククローム塗装アルミニウム0170M、ピューター塗装0259V、またはブライトブラッシュアルミ0189Aよりお選びください。

※バッククッションは、本体価格に含まれておりますが、別途「ランバークッション45x40cm(AT45_40)」4個をお選びください。
より快適にご使用いただくために、「オプショナルクッション」を追加されることをお勧めします。
※レザーKランクは、KASIA,KOTOよりお選びください。

B&B ATOLL / B&B アトゥール

B&B ITALIA

Left and right terminal-corner element with 5 back cushions cm 247.5

		B (ファブリック)	A (ファブリック)	E (ファブリック)	S (ファブリック)	L (ファブリック)	M (ファブリック)	BETA (レザー)	ALFA GAMMA (レザー)	K (レザー)
AT248TAS_3	248レフトターミナルコーナーソファ（バッククッション5個付）	2,400,200	2,449,700	2,538,800	2,605,900	2,762,100	3,215,300	3,215,300	3,379,200	4,196,500
AT248TAD_3	248ライトターミナルコーナーソファ（バッククッション5個付）	2,400,200	2,449,700	2,538,800	2,605,900	2,762,100	3,215,300	3,215,300	3,379,200	4,196,500
追加カバー										
AT248TAS_3RK	248レフトターミナルコーナーソファ（バッククッション5個付）	372,900	421,300	507,100	570,900	720,500	1,153,900	1,153,900	1,311,200	2,093,300
AT248TAD_3RK	248ライトターミナルコーナーソファ（バッククッション5個付）	372,900	421,300	507,100	570,900	720,500	1,153,900	1,153,900	1,311,200	2,093,300

AT248TAS_3



AT248TAD_3

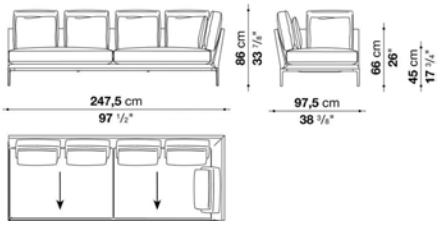

N.B. / 注意事項

脚部：ブラッククローム塗装アルミニウム0170M、ピューター塗装0259V、またはブライトブラッシュアルミ0189Aよりお選びください。

※バッククッションは、本体価格に含まれておりますが、別途「ランバークッション45x40cm(AT45_40)」5個をお選びください。
より快適にご使用いただくために、「オプショナルクッション」を追加されることをお勧めします。
※レザーKランクは、KASIA,KOTOよりお選びください。

B&B ATOLL / B&B アトゥール

B&B ITALIA

Left and right chaise longue with 1 back cushion cm 197,5

		B (ファブリック)	A (ファブリック)	E (ファブリック)	S (ファブリック)	L (ファブリック)	M (ファブリック)	BETA (レザー)	ALFA GAMMA (レザー)	K (レザー)	
AT198LS_1	198レフトシェーズロング (バッククッション1個付)	1,612,600	1,640,100	1,690,700	1,727,000	1,813,900	2,024,000	2,024,000	2,113,100	2,556,400	
AT198LD_1	198ライトシェーズロング (バッククッション1個付)	1,612,600	1,640,100	1,690,700	1,727,000	1,813,900	2,024,000	2,024,000	2,113,100	2,556,400	
追加カバー											
AT198LS_1RK	198レフトシェーズロング (バッククッション1個付)	216,700	242,000	290,400	324,500	408,100	609,400	609,400	694,100	1,118,700	
AT198LD_1RK	198ライトシェーズロング (バッククッション1個付)	216,700	242,000	290,400	324,500	408,100	609,400	609,400	694,100	1,118,700	

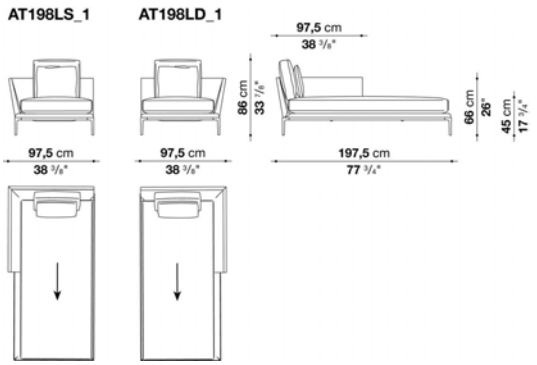

N.B. / 注意事項

脚部：ブラッククローム塗装アルミニウム0170M、ピューター塗装0259V、またはブライトブラッシュアルミ0189Aよりお選びください。

※バッククッションは、本体価格に含まれておりますが、別途「ランバークッション45x40cm(AT45_40)」1個をお選びください。
より快適にご使用いただくために、「オプショナルクッション」を追加されることをお勧めします。
※「ローラーサポート(AT65CP or AT90CP)」アーム部分に追加して頂けます。
※レザーKランクは、KASIA,KOTOよりお選びください。

B&B ATOLL / B&B アトゥール

B&B ITALIA

Left and right chaise longue with 1 back cushion cm 247,5

		B (ファブリック)	A (ファブリック)	E (ファブリック)	S (ファブリック)	L (ファブリック)	M (ファブリック)	BETA (レザー)	ALFA GAMMA (レザー)	K (レザー)	
AT248LS_1	248レフトシェーズロング (バッククッション1個付)	1,900,800	1,934,900	1,996,500	2,043,800	2,150,500	2,412,300	2,412,300	2,517,900	3,050,300	
AT248LD_1	248ライトシェーズロング (バッククッション1個付)	1,900,800	1,934,900	1,996,500	2,043,800	2,150,500	2,412,300	2,412,300	2,517,900	3,050,300	
追加カバー											
AT248LS_1RK	248レフトシェーズロング (バッククッション1個付)	253,000	286,000	345,400	388,300	491,700	741,400	741,400	842,600	1,351,900	
AT248LD_1RK	248ライトシェーズロング (バッククッション1個付)	253,000	286,000	345,400	388,300	491,700	741,400	741,400	842,600	1,351,900	

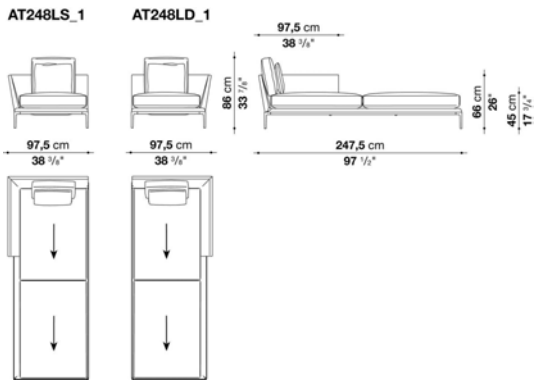

N.B. / 注意事項

脚部：ブラッククローム塗装アルミニウム0170M、ピューター塗装0259V、またはブライトブラッシュアルミ0189Aよりお選びください。

※バッククッションは、本体価格に含まれておりますが、別途「ランバークッション45x40cm(AT45_40)」1個をお選びください。
より快適にご使用いただくために、「オプショナルクッション」を追加されることをお勧めします。
※「ローラーサポート(AT65CP or AT90CP)」アーム部分に追加して頂けます。
※レザーKランクは、KASIA,KOTOよりお選びください。

B&B ATOLL / B&B アトゥール

B&B ITALIA

Left and right chaise longue with 3 back cushions cm 197,5

		B (ファブリック)	A (ファブリック)	E (ファブリック)	S (ファブリック)	L (ファブリック)	M (ファブリック)	BETA (レザー)	ALFA GAMMA (レザー)	K (レザー)	
AT198LS_2	198レフトシェーズロング (バッククッション3個付)	1,855,700	1,890,900	1,953,600	2,000,900	2,110,900	2,412,300	2,412,300	2,526,700	3,102,000	
AT198LD_2	198ライトシェーズロング (バッククッション3個付)	1,855,700	1,890,900	1,953,600	2,000,900	2,110,900	2,412,300	2,412,300	2,526,700	3,102,000	
追加カバー											
AT198LS_2RK	198レフトシェーズロング (バッククッション3個付)	272,800	306,900	367,400	410,300	517,000	805,200	805,200	915,200	1,465,200	
AT198LD_2RK	198ライトシェーズロング (バッククッション3個付)	272,800	306,900	367,400	410,300	517,000	805,200	805,200	915,200	1,465,200	

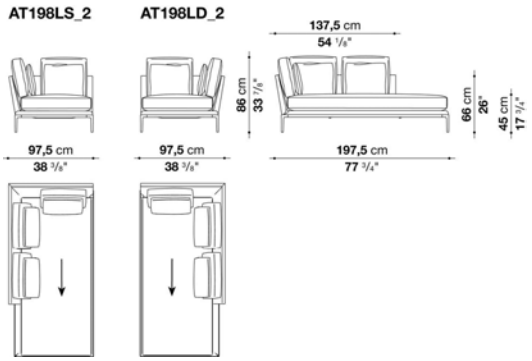

N.B. / 注意事項

脚部：ブラッククローム塗装アルミニウム0170M、ピューター塗装0259V、またはブライトブラッシュアルミ0189Aよりお選びください。

※バッククッションは、本体価格に含まれておりますが、別途「ランバークッション45x40cm(AT45_40)」3個をお選びください。
より快適にご使用いただくために、「オプショナルクッション」を追加されることをお勧めします。
※レザーKランクは、KASIA,KOTOよりお選びください。

B&B ATOLL / B&B アトゥール

B&B ITALIA

Left and right chaise longue with 4 back cushions cm 247,5

		B (ファブリック)	A (ファブリック)	E (ファブリック)	S (ファブリック)	L (ファブリック)	M (ファブリック)	BETA (レザー)	ALFA GAMMA (レザー)	K (レザー)	
AT248LS_2	248レフトシェーズロング (バッククッション4個付)	2,264,900	2,311,100	2,391,400	2,451,900	2,594,900	2,994,200	2,994,200	3,141,600	3,879,700	
AT248LD_2	248ライトシェーズロング (バッククッション4個付)	2,264,900	2,311,100	2,391,400	2,451,900	2,594,900	2,994,200	2,994,200	3,141,600	3,879,700	
追加カバー											
AT248LS_2RK	248レフトシェーズロング (バッククッション4個付)	336,600	380,600	458,700	515,900	652,300	1,034,000	1,034,000	1,175,900	1,882,100	
AT248LD_2RK	248ライトシェーズロング (バッククッション4個付)	336,600	380,600	458,700	515,900	652,300	1,034,000	1,034,000	1,175,900	1,882,100	

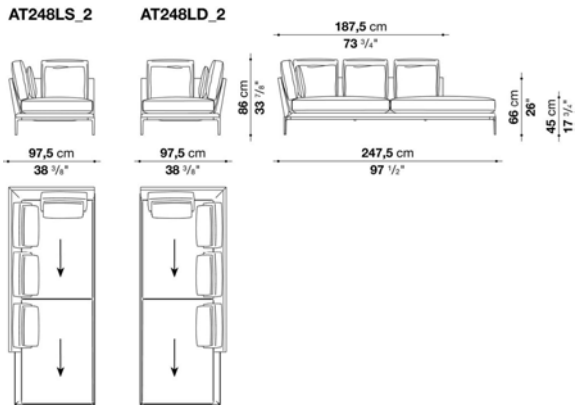

N.B. / 注意事項

脚部：ブラッククローム塗装アルミニウム0170M、ピューター塗装0259V、またはブライトブラッシュアルミ0189Aよりお選びください。

※バッククッションは、本体価格に含まれておりますが、別途「ランバークッション45x40cm(AT45_40)」3個をお選びください。
より快適にご使用いただくために、「オプショナルクッション」を追加されることをお勧めします。
※レザーKランクは、KASIA,KOTOよりお選びください。

B&B ATOLL / B&B アトゥール

B&B ITALIA

Chaise longue with 2 back cushions cm 130

		B (ファブリック)	A (ファブリック)	E (ファブリック)	S (ファブリック)	L (ファブリック)	M (ファブリック)	BETA (レザー)	ALFA GAMMA (レザー)	K (レザー)	
AT130L	130シェーズロング (バッククッション2個付)	**1,689,600**	**1,719,300**	**1,773,200**	**1,813,900**	**1,908,500**	**2,152,700**	**2,152,700**	**2,247,300**	**2,723,600**	
追加カバー											
AT130LRK	130シェーズロング (バッククッション2個付)	**231,000**	**259,600**	**311,300**	**348,700**	**438,900**	**673,200**	**673,200**	**765,600**	**1,222,100**	

AT130L

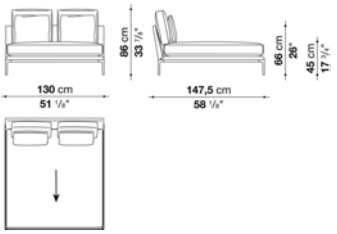

N.B. / 注意事項

脚部：ブラッククローム塗装アルミニウム0170M、ピューター塗装0259V、またはブライトブラッシュアルミ0189Aよりお選びください。

※バッククッションは、本体価格に含まれておりますが、別途「ランバークッション45x40cm(AT45_40)」2個をお選びください。
より快適にご使用いただくために、「オプショナルクッション」を追加されることをお勧めします。
※レザーKランクは、KASIA,KOTOよりお選びください。

B&B ATOLL / B&B アトゥール

B&B ITALIA

Left and right chaise longue with 2 back cushions cm 137.5

		B (ファブリック)	A (ファブリック)	E (ファブリック)	S (ファブリック)	L (ファブリック)	M (ファブリック)	BETA (レザー)	ALFA GAMMA (レザー)	K (レザー)	
AT138LS	138レフトシェーズロング (バッククッション2個付)	**1,771,000**	**1,804,000**	**1,866,700**	**1,911,800**	**2,019,600**	**2,285,800**	**2,285,800**	**2,391,400**	**2,918,300**	
AT138LD	138ライトシェーズロング (バッククッション2個付)	**1,771,000**	**1,804,000**	**1,866,700**	**1,911,800**	**2,019,600**	**2,285,800**	**2,285,800**	**2,391,400**	**2,918,300**	
追加カバー											
AT138LSRK	138レフトシェーズロング (バッククッション2個付)	**250,800**	**283,800**	**342,100**	**386,100**	**489,500**	**743,600**	**743,600**	**844,800**	**1,348,600**	
AT138LDRK	138ライトシェーズロング (バッククッション2個付)	**250,800**	**283,800**	**342,100**	**386,100**	**489,500**	**743,600**	**743,600**	**844,800**	**1,348,600**	

AT138LS AT138LD

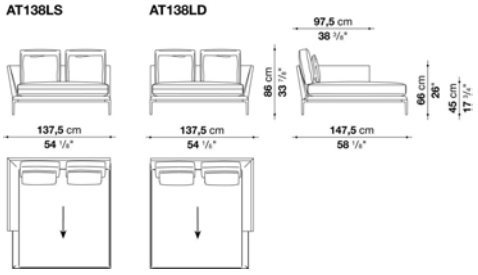

N.B. / 注意事項

脚部：ブラッククローム塗装アルミニウム0170M、ピューター塗装0259V、またはブライトブラッシュアルミ0189Aよりお選びください。

※バッククッションは、本体価格に含まれておりますが、別途「ランバークッション45x40cm(AT45_40)」2個をお選びください。
より快適にご使用いただくために、「オプショナルクッション」を追加されることをお勧めします。
※レザーKランクは、KASIA,KOTOよりお選びください。

B&B ATOLL / B&B アトゥール

B&B ITALIA

Sofa with 3 back cushions cm 204

		B (ファブリック)	A (ファブリック)	E (ファブリック)	S (ファブリック)	L (ファブリック)	M (ファブリック)	BETA (レザー)	ALFA GAMMA (レザー)	K (レザー)	
ATR204	204ソファ (バッククッション3個付) ローラーサポート装着	**1,815,000**	**1,851,300**	**1,916,200**	**1,963,500**	**2,075,700**	**2,345,200**	**2,345,200**	**2,456,300**	**3,011,800**	
追加カバー											
ATR204RK	204ソファ (バッククッション3個付) ローラーサポート装着	**273,900**	**309,100**	**370,700**	**415,800**	**523,600**	**781,000**	**781,000**	**888,800**	**1,420,100**	

ATR204

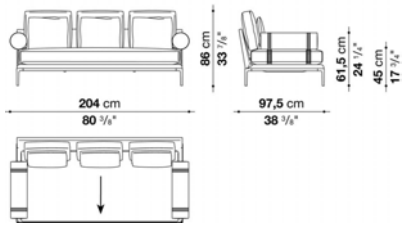

N.B. / 注意事項

脚部：ブラッククローム塗装アルミニウム0170M、ピューター塗装0259V、またはブライトブラッシュアルミ0189Aよりお選びください。
クッション：バッククッションは、本体価格に含まれておりますが、別途「ランバークッション45x40cm(AT45_40)」3個、
「ローラーサポート(AT65CP)」2個をお選びください。
より快適にご使用いただくために「オプショナルクッション」を追加されることをお勧めします。

※レザーKランクは、KASIA,KOTOよりお選びください。

B&B ATOLL / B&B アトゥール

B&B ITALIA

Sofa with 4 back cushions cm 254

		B (ファブリック)	A (ファブリック)	E (ファブリック)	S (ファブリック)	L (ファブリック)	M (ファブリック)	BETA (レザー)	ALFA GAMMA (レザー)	K (レザー)	
ATR254	254ソファ(バッククッション4個付) ローラーサポート装着	**2,179,100**	**2,222,000**	**2,297,900**	**2,356,200**	**2,490,400**	**2,849,000**	**2,849,000**	**2,987,600**	**3,681,700**	
追加カバー											
ATR254RK	254ソファ(バッククッション4個付) ローラーサポート装着	**327,800**	**368,500**	**443,300**	**497,200**	**627,000**	**969,100**	**969,100**	**1,102,200**	**1,766,600**	

ATR254

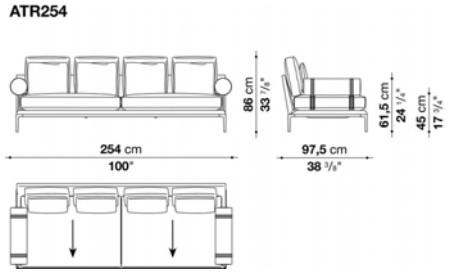

N.B. / 注意事項

脚部：ブラッククローム塗装アルミニウム0170M、ピューター塗装0259V、またはブライトブラッシュアルミ0189Aよりお選びください。
クッション：バッククッションは、本体価格に含まれておりますが、別途「ランバークッション45x40cm(AT45_40)」4個、
「ローラーサポート(AT65CP)」2個をお選びください。
より快適にご使用いただくために「オプショナルクッション」を追加されることをお勧めします。

※レザーKランクは、KASIA,KOTOよりお選びください。

B&B ATOLL / B&B アトゥール

B&B ITALIA

Left and right terminal element with 2 back cushions cm 197

		B (ファブリック)	A (ファブリック)	E (ファブリック)	S (ファブリック)	L (ファブリック)	M (ファブリック)	BETA (レザー)	ALFA GAMMA (レザー)	K (レザー)	
ATR197S_1	197レフトターミナルソファ(バッククッション2個付)ローラーサポート装着	**1,692,900**	**1,723,700**	**1,783,100**	**1,826,000**	**1,927,200**	**2,130,700**	**2,130,700**	**2,227,500**	**2,704,900**	
ATR197D_1	197ライトターミナルソファ(バッククッション2個付)ローラーサポート装着	**1,692,900**	**1,723,700**	**1,783,100**	**1,826,000**	**1,927,200**	**2,130,700**	**2,130,700**	**2,227,500**	**2,704,900**	
追加カバー											
ATR197S_1RK	197レフトターミナルソファ(バッククッション2個付)ローラーサポート装着	**247,500**	**278,300**	**333,300**	**375,100**	**471,900**	**667,700**	**667,700**	**759,000**	**1,216,600**	
ATR197D_1RK	197ライトターミナルソファ(バッククッション2個付)ローラーサポート装着	**247,500**	**278,300**	**333,300**	**375,100**	**471,900**	**667,700**	**667,700**	**759,000**	**1,216,600**	

ATR197S_1

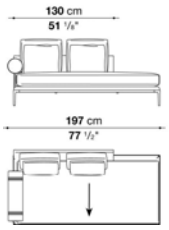

ATR197D_1

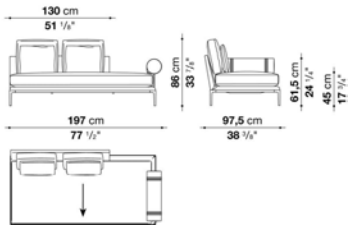

N.B. / 注意事項

脚部：ブラッククローム塗装アルミニウム0170M、ピューター塗装0259V、またはブライトブラッシュアルミ0189Aよりお選びください。
クッション：バッククッションは、本体価格に含まれておりますが、別途「ランバークッション45x40cm(AT45_40)」2個、
「ローラーサポート(AT65CP)」1個をお選びください。
より快適にご使用いただくために「オプショナルクッション」を追加されることをお勧めします。

※レザーKランクは、KASIA,KOTOよりお選びください。

B&B ATOLL / B&B アトゥール

B&B ITALIA

Left and right terminal element with 3 back cushions cm 247

		B (ファブリック)	A (ファブリック)	E (ファブリック)	S (ファブリック)	L (ファブリック)	M (ファブリック)	BETA (レザー)	ALFA GAMMA (レザー)	K (レザー)	
ATR247S_1	247レフトターミナルソファ(バッククッション3個付)ローラーサポート装着	**2,070,200**	**2,112,000**	**2,185,700**	**2,240,700**	**2,369,400**	**2,701,600**	**2,701,600**	**2,832,500**	**3,491,400**	
ATR247D_1	247ライトターミナルソファ(バッククッション3個付)ローラーサポート装着	**2,070,200**	**2,112,000**	**2,185,700**	**2,240,700**	**2,369,400**	**2,701,600**	**2,701,600**	**2,832,500**	**3,491,400**	
追加カバー											
ATR247S_1RK	247レフトターミナルソファ(バッククッション3個付)ローラーサポート装着	**304,700**	**344,300**	**415,800**	**467,500**	**591,800**	**907,500**	**907,500**	**1,035,100**	**1,664,300**	
ATR247D_1RK	247ライトターミナルソファ(バッククッション3個付)ローラーサポート装着	**304,700**	**344,300**	**415,800**	**467,500**	**591,800**	**907,500**	**907,500**	**1,035,100**	**1,664,300**	

ATR247S_1

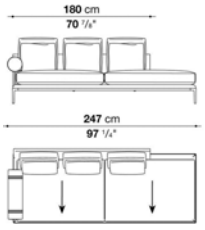

ATR247D_1

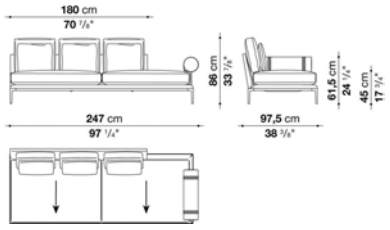

N.B. / 注意事項

脚部：ブラッククローム塗装アルミニウム0170M、ピューター塗装0259V、またはブライトブラッシュアルミ0189Aよりお選びください。
クッション：バッククッションは、本体価格に含まれておりますが、別途「ランバークッション45x40cm(AT45_40)」3個、
「ローラーサポート(AT65CP)」1個をお選びください。
より快適にご使用いただくために「オプショナルクッション」を追加されることをお勧めします。

※レザーKランクは、KASIA,KOTOよりお選びください。

B&B ATOLL / B&B アトゥール

B&B ITALIA

Left and right terminal element with 2 back cushions cm 197_2

		B (ファブリック)	A (ファブリック)	E (ファブリック)	S (ファブリック)	L (ファブリック)	M (ファブリック)	BETA (レザー)	ALFA GAMMA (レザー)	K (レザー)	
ATR197S_2	197レフトターミナルソファ(バッククッション2個付)ローラーサポート装着	1,692,900	1,723,700	1,783,100	1,826,000	1,927,200	2,130,700	2,130,700	2,227,500	2,704,900	
ATR197D_2	197ライトターミナルソファ(バッククッション2個付)ローラーサポート装着	1,692,900	1,723,700	1,783,100	1,826,000	1,927,200	2,130,700	2,130,700	2,227,500	2,704,900	
追加カバー											
ATR197S_2RK	197レフトターミナルソファ(バッククッション2個付)ローラーサポート装着	247,500	278,300	333,300	375,100	471,900	667,700	667,700	759,000	1,216,600	
ATR197D_2RK	197ライトターミナルソファ(バッククッション2個付)ローラーサポート装着	247,500	278,300	333,300	375,100	471,900	667,700	667,700	759,000	1,216,600	

ATR197S_2

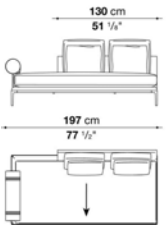

ATR197D_2

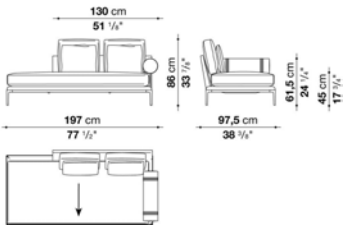

N.B. / 注意事項

脚部：ブラッククローム塗装アルミニウム0170M、ピューター塗装0259V、またはブライトブラッシュアルミ0189Aよりお選びください。
クッション：バッククッションは、本体価格に含まれておりますが、別途「ランバークッション45x40cm(AT45_40)」2個、
「ローラーサポート(AT65CP)」1個をお選びください。
より快適にご使用いただくために「オプショナルクッション」を追加されることをお勧めします。

※レザーKランクは、KASIA,KOTOよりお選びください。

B&B ATOLL / B&B アトゥール

B&B ITALIA

Left and right terminal element with 3 back cushions cm 247_2

		B (ファブリック)	A (ファブリック)	E (ファブリック)	S (ファブリック)	L (ファブリック)	M (ファブリック)	BETA (レザー)	ALFA GAMMA (レザー)	K (レザー)	
ATR247S_2	247レフトターミナルソファ(バッククッション3個付)ローラーサポート装着	2,070,200	2,112,000	2,185,700	2,240,700	2,369,400	2,701,600	2,701,600	2,832,500	3,491,400	
ATR247D_2	247ライトターミナルソファ(バッククッション3個付)ローラーサポート装着	2,070,200	2,112,000	2,185,700	2,240,700	2,369,400	2,701,600	2,701,600	2,832,500	3,491,400	
追加カバー											
ATR247S_2RK	247レフトターミナルソファ(バッククッション3個付)ローラーサポート装着	304,700	344,300	415,800	467,500	591,800	907,500	907,500	1,035,100	1,664,300	
ATR247D_2RK	247ライトターミナルソファ(バッククッション3個付)ローラーサポート装着	304,700	344,300	415,800	467,500	591,800	907,500	907,500	1,035,100	1,664,300	

ATR247S_2

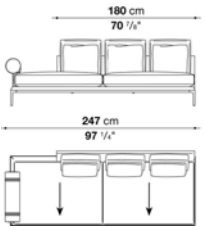

ATR247D_2

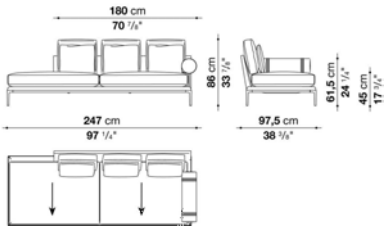

N.B. / 注意事項

脚部：ブラッククローム塗装アルミニウム0170M、ピューター塗装0259V、またはブライトブラッシュアルミ0189Aよりお選びください。
クッション：バッククッションは、本体価格に含まれておりますが、別途「ランバークッション45x40cm(AT45_40)」3個、
「ローラーサポート(AT65CP)」1個をお選びください。
より快適にご使用いただくために「オプショナルクッション」を追加されることをお勧めします。

※レザーKランクは、KASIA,KOTOよりお選びください。

B&B ATOLL / B&B アトゥール　　B&B ITALIA

Left and right terminal element with 3 back cushions cm 197

		B (ファブリック)	A (ファブリック)	E (ファブリック)	S (ファブリック)	L (ファブリック)	M (ファブリック)	BETA (レザー)	ALFA GAMMA (レザー)	K (レザー)	
ATR197S_3	197レフトターミナルソファ(バッククッション3個付)ローラーサポート装着	**1,818,300**	**1,854,600**	**1,919,500**	**1,966,800**	**2,080,100**	**2,350,700**	**2,350,700**	**2,462,900**	**3,020,600**	
ATR197D_3	197ライトターミナルソファ(バッククッション3個付)ローラーサポート装着	**1,818,300**	**1,854,600**	**1,919,500**	**1,966,800**	**2,080,100**	**2,350,700**	**2,350,700**	**2,462,900**	**3,020,600**	
追加カバー											
ATR197S_3RK	197レフトターミナルソファ(バッククッション3個付)ローラーサポート装着	**273,900**	**308,000**	**370,700**	**415,800**	**523,600**	**783,200**	**783,200**	**889,900**	**1,425,600**	
ATR197D_3RK	197ライトターミナルソファ(バッククッション3個付)ローラーサポート装着	**273,900**	**308,000**	**370,700**	**415,800**	**523,600**	**783,200**	**783,200**	**889,900**	**1,425,600**	

ATR197S_3　　**ATR197D_3**

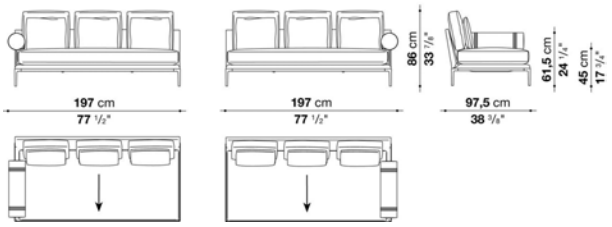

N.B. / 注意事項

脚部：ブラッククローム塗装アルミニウム0170M、ピューター塗装0259V、またはブライトブラッシュアルミ0189Aよりお選びください。
クッション：バッククッションは、本体価格に含まれておりますが、別途「ランバークッション45x40cm(AT45_40)」3個、
「ローラーサポート(AT65CP)」1個をお選びください。
より快適にご使用いただくために「オプショナルクッション」を追加されることをお勧めします。

※レザーKランクは、KASIA,KOTOよりお選びください。

B&B ATOLL / B&B アトゥール　　B&B ITALIA

Left and right terminal element with 4 back cushions cm 247

		B (ファブリック)	A (ファブリック)	E (ファブリック)	S (ファブリック)	L (ファブリック)	M (ファブリック)	BETA (レザー)	ALFA GAMMA (レザー)	K (レザー)	
ATR247S_3	247レフトターミナルソファ(バッククッション4個付)ローラーサポート装着	**2,187,900**	**2,230,800**	**2,308,900**	**2,365,000**	**2,501,400**	**2,889,700**	**2,889,700**	**3,032,700**	**3,751,000**	
ATR247D_3	247ライトターミナルソファ(バッククッション4個付)ローラーサポート装着	**2,187,900**	**2,230,800**	**2,308,900**	**2,365,000**	**2,501,400**	**2,889,700**	**2,889,700**	**3,032,700**	**3,751,000**	
追加カバー											
ATR247S_3RK	247レフトターミナルソファ(バッククッション4個付)ローラーサポート装着	**328,900**	**370,700**	**445,500**	**499,400**	**629,200**	**999,900**	**999,900**	**1,137,400**	**1,826,000**	
ATR247D_3RK	247ライトターミナルソファ(バッククッション4個付)ローラーサポート装着	**328,900**	**370,700**	**445,500**	**499,400**	**629,200**	**999,900**	**999,900**	**1,137,400**	**1,826,000**	

ATR247S_3　　**ATR247D_3**

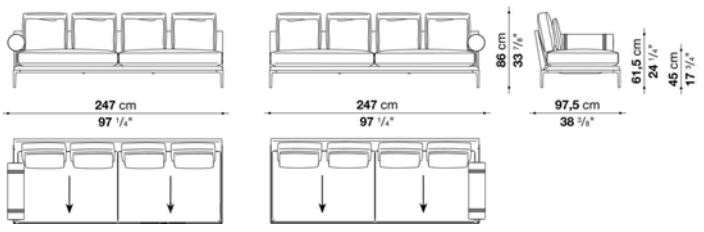

N.B. / 注意事項

脚部：ブラッククローム塗装アルミニウム0170M、ピューター塗装0259V、またはブライトブラッシュアルミ0189Aよりお選びください。
クッション：バッククッションは、本体価格に含まれておりますが、別途「ランバークッション45x40cm(AT45_40)」4個、
「ローラーサポート(AT65CP)」1個をお選びください。
より快適にご使用いただくために「オプショナルクッション」を追加されることをお勧めします。

※レザーKランクは、KASIA,KOTOよりお選びください。

B&B ATOLL / B&B アトゥール

B&B ITALIA

Left and right chaise longue with 2 back cushions cm 137

		B (ファブリック)	A (ファブリック)	E (ファブリック)	S (ファブリック)	L (ファブリック)	M (ファブリック)	BETA (レザー)	ALFA GAMMA (レザー)	K (レザー)	
ATR137LS	137レフトシェーズロング (バッククッション2個付) ローラーサポート装着	**1,681,900**	**1,712,700**	**1,765,500**	**1,805,100**	**1,900,800**	**2,141,700**	**2,141,700**	**2,236,300**	**2,710,400**	
ATR137LD	137ライトシェーズロング (バッククッション2個付) ローラーサポート装着	**1,681,900**	**1,712,700**	**1,765,500**	**1,805,100**	**1,900,800**	**2,141,700**	**2,141,700**	**2,236,300**	**2,710,400**	
追加カバー											
ATR137LSRK	137レフトシェーズロング (バッククッション2個付) ローラーサポート装着	**231,000**	**259,600**	**311,300**	**348,700**	**438,900**	**671,000**	**671,000**	**761,200**	**1,215,500**	
ATR137LDRK	137ライトシェーズロング (バッククッション2個付) ローラーサポート装着	**231,000**	**259,600**	**311,300**	**348,700**	**438,900**	**671,000**	**671,000**	**761,200**	**1,215,500**	

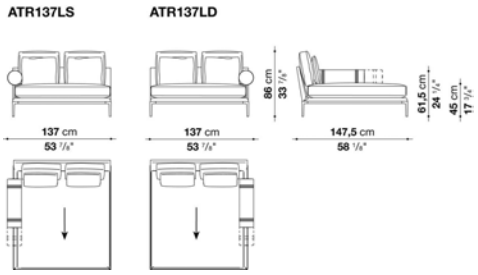

N.B. / 注意事項

脚部：ブラッククローム塗装アルミニウム0170M、ピューター塗装0259V、またはブライトブラッシュアルミ0189Aよりお選びください。
クッション：バッククッションは、本体価格に含まれておりますが、別途「ランバークッション45x40cm(AT45_40)」2個、
「ローラーサポート(AT65CP or AT90CP)」1個をお選びください。
より快適にご使用いただくために「オプショナルクッション」を追加されることをお勧めします。

※レザーKランクは、KASIA,KOTOよりお選びください。

B&B ATOLL / B&B アトゥール

B&B ITALIA

Ottoman cm 190

		B (ファブリック)	A (ファブリック)	E (ファブリック)	S (ファブリック)	L (ファブリック)	M (ファブリック)	BETA (レザー)	ALFA GAMMA (レザー)	K (レザー)	
ATR190P	190オットマン	**1,285,900**	**1,304,600**	**1,339,800**	**1,365,100**	**1,426,700**	**1,538,900**	**1,538,900**	**1,598,300**	**1,889,800**	
追加カバー											
ATR190PRK	190オットマン	**152,900**	**171,600**	**204,600**	**228,800**	**287,100**	**396,000**	**396,000**	**452,100**	**731,500**	

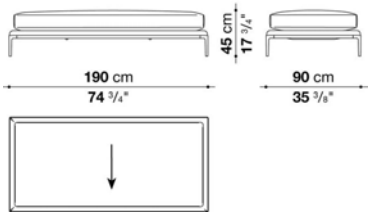

N.B. / 注意事項

脚部：ブラッククローム塗装アルミニウム0170M、ピューター塗装0259V、またはブライトブラッシュアルミ0189Aよりお選びください。
クッション：「ローラーサポート(AT65CP or AT90CP)」を追加していただけます。

※レザーKランクは、KASIA,KOTOよりお選びください。

B&B ATOLL / B&B アトゥール　　B&B ITALIA

Ottoman cm 240

		B (ファブリック)	A (ファブリック)	E (ファブリック)	S (ファブリック)	L (ファブリック)	M (ファブリック)	BETA (レザー)	ALFA GAMMA (レザー)	K (レザー)	
ATR240P	240オットマン	**1,536,700**	**1,559,800**	**1,601,600**	**1,632,400**	**1,705,000**	**1,884,300**	**1,884,300**	**1,962,400**	**2,345,200**	
追加カバー											
ATR240PRK	240オットマン	**174,900**	**196,900**	**237,600**	**266,200**	**335,500**	**508,200**	**508,200**	**581,900**	**949,300**	

ATR240P

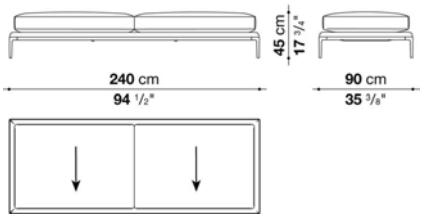

N.B. / 注意事項

脚部：ブラッククローム塗装アルミニウム0170M、ピューター塗装0259V、またはブライトブラッシュアルミ0189Aよりお選びください。
クッション：「ローラーサポート(AT65CP or AT90CP)」を追加していただけます。

※レザーKランクは、KASIA,KOTOよりお選びください。

B&B ATOLL / B&B アトゥール　　B&B ITALIA

Ottoman cm 130

		B (ファブリック)	A (ファブリック)	E (ファブリック)	S (ファブリック)	L (ファブリック)	M (ファブリック)	BETA (レザー)	ALFA GAMMA (レザー)	K (レザー)	
ATR130P	130オットマン	**1,292,500**	**1,313,400**	**1,350,800**	**1,377,200**	**1,442,100**	**1,534,500**	**1,534,500**	**1,592,800**	**1,885,400**	
追加カバー											
ATR130PRK	130オットマン	**156,200**	**174,900**	**210,100**	**236,500**	**298,100**	**390,500**	**390,500**	**447,700**	**730,400**	

ATR130P

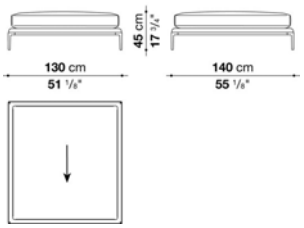

N.B. / 注意事項

脚部：ブラッククローム塗装アルミニウム0170M、ピューター塗装0259V、またはブライトブラッシュアルミ0189Aよりお選びください。
クッション：「ローラーサポート(AT65CP or AT90CP)」を追加していただけます。

※レザーKランクは、KASIA,KOTOよりお選びください。

B&B ATOLL / B&B アトゥール

B&B ITALIA

Left and right ottoman cm 130

		B (ファブリック)	A (ファブリック)	E (ファブリック)	S (ファブリック)	L (ファブリック)	M (ファブリック)	BETA (レザー)	ALFA GAMMA (レザー)	K (レザー)	
ATR130PS	130レフトオットマン	**1,292,500**	**1,313,400**	**1,350,800**	**1,377,200**	**1,442,100**	**1,534,500**	**1,534,500**	**1,592,800**	**1,885,400**	
ATR130PD	130ライトオットマン	**1,292,500**	**1,313,400**	**1,350,800**	**1,377,200**	**1,442,100**	**1,534,500**	**1,534,500**	**1,592,800**	**1,885,400**	
追加カバー											
ATR130PSRK	130レフトオットマン	**156,200**	**174,900**	**210,100**	**236,500**	**298,100**	**390,500**	**390,500**	**447,700**	**730,400**	
ATR130PDRK	130ライトオットマン	**156,200**	**174,900**	**210,100**	**236,500**	**298,100**	**390,500**	**390,500**	**447,700**	**730,400**	

ATR130PS **ATR130PD**

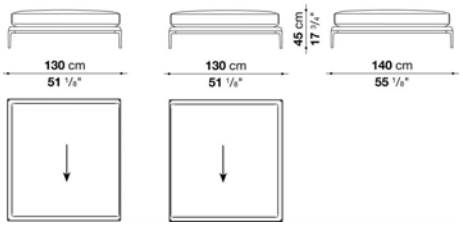

N.B. / 注意事項

脚部：ブラッククローム塗装アルミニウム0170M、ピューター塗装0259V、またはブライトブラッシュアルミ0189Aよりお選びください。
クッション：「ローラーサポート(AT65CP or AT90CP)」を追加していただけます。

＊レフトオットマン(ATR130PS)とライトオットマン(ATR130PD)は組んでいただけますが、他の工レメントとは組み合わせることができません。
※レザーKランクは、KASIA,KOTOよりお選びください。

B&B ATOLL / B&B アトゥール

B&B ITALIA

Square ottoman with slip cover cm 89

		B (ファブリック)	A (ファブリック)	E (ファブリック)	S (ファブリック)	L (ファブリック)	BETA (レザー)	ALFA GAMMA (レザー)	K (レザー)		
AT89PQF	89オットマン (スリップカバー)	**583,000**	**594,000**	**614,900**	**629,200**	**665,500**					
追加カバー											
AT89PQFRK	89オットマン (スリップカバー)	**89,100**	**100,100**	**118,800**	**134,200**	**168,300**					

AT89PQF

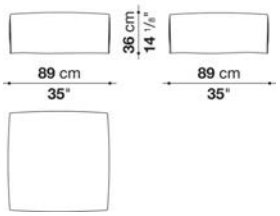

N.B. / 注意事項

※脚部は、ブラック色となります。

B&B ATOLL / B&B アトゥール

B&B ITALIA

Square ottoman with slip cover cm 104

		B (ファブリック)	A (ファブリック)	E (ファブリック)	S (ファブリック)	L (ファブリック)					
AT104PQF	104オットマン (スリップカバー)	**712,800**	**730,400**	**762,300**	**786,500**	**840,400**					
追加カバー											
AT104PQFRK	104オットマン (スリップカバー)	**115,500**	**133,100**	**162,800**	**184,800**	**237,600**					

AT104PQF

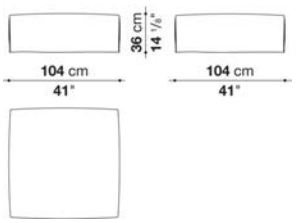

N.B. / 注意事項　※脚部は、ブラック色となります。

B&B ATOLL / B&B アトゥール

B&B ITALIA

Square ottoman with slip cover cm 153

		B (ファブリック)	A (ファブリック)	E (ファブリック)	S (ファブリック)	L (ファブリック)					
AT153PQF	153PQFオットマン (スリップカバー)	**1,103,300**	**1,127,500**	**1,172,600**	**1,205,600**	**1,283,700**					
追加カバー											
AT153PQFRK	153PQFオットマン (スリップカバー)	**157,300**	**180,400**	**224,400**	**255,200**	**330,000**					

AT153PQF

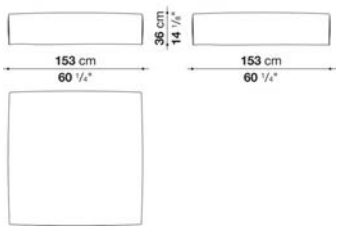

N.B. / 注意事項　※脚部は、ブラック色となります。

B&B ATOLL / B&B アトゥール

B&B ITALIA

Rectangular ottoman with slip cover cm 153

		B (ファブリック)	A (ファブリック)	E (ファブリック)	S (ファブリック)	L (ファブリック)					
AT153PF_1	153PFオットマン (スリップカバー)	**809,600**	**826,100**	**856,900**	**878,900**	**932,800**					
追加カバー											
AT153PF_1RK	153PFオットマン (スリップカバー)	**119,900**	**136,400**	**166,100**	**187,000**	**238,700**					

AT153PF_1

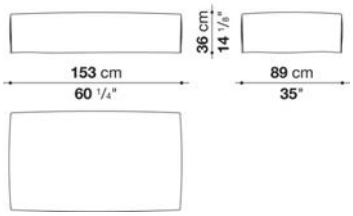

N.B. / 注意事項　※脚部は、ブラック色となります。

B&B ATOLL / B&B アトゥール

B&B ITALIA

Rectangular ottoman with slip cover cm 153

		B (ファブリック)	A (ファブリック)	E (ファブリック)	S (ファブリック)	L (ファブリック)					
AT153PF_2	153PFオットマン (スリップカバー)	**896,500**	**918,500**	**952,600**	**980,100**	**1,042,800**					
追加カバー											
AT153PF_2RK	153PFオットマン (スリップカバー)	**134,200**	**152,900**	**187,000**	**212,300**	**272,800**					

AT153PF_2

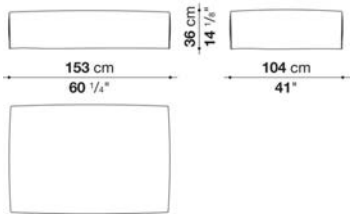

N.B. / 注意事項　※脚部は、ブラック色となります。

B&B ATOLL / B&B アトゥール

B&B ITALIA

Round ottoman with slip cover cm Φ110

		B (ファブリック)	A (ファブリック)	E (ファブリック)	S (ファブリック)	L (ファブリック)					
AT110DPF	110DPFラウンドオットマン(スリップカバー)	**658,900**	**674,300**	**701,800**	**723,800**	**771,100**					
追加カバー											
AT110DPFRK	110DPFラウンドオットマン(スリップカバー)	**105,600**	**119,900**	**146,300**	**167,200**	**212,300**					

AT110DPF

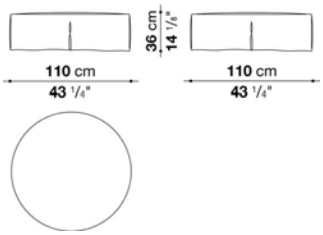

N.B. / 注意事項　※脚部は、ブラック色となります。

B&B ATOLL / B&B アトゥール

B&B ITALIA

Round ottoman with slip cover cm Φ154

		B (ファブリック)	A (ファブリック)	E (ファブリック)	S (ファブリック)	L (ファブリック)					
AT154DPF	154DPFラウンドオットマン(スリップカバー)	**755,700**	**775,500**	**808,500**	**833,800**	**891,000**					
追加カバー											
AT154DPFRK	154DPFラウンドオットマン(スリップカバー)	**119,900**	**137,500**	**169,400**	**193,600**	**249,700**					

AT154DPF

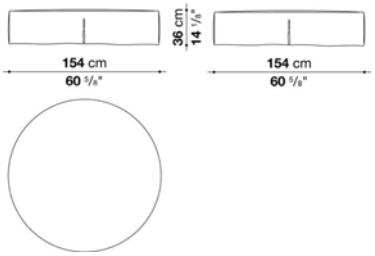

N.B. / 注意事項　※脚部は、ブラック色となります。

B&B ATOLL / B&B アトゥール

B&B ITALIA

Armchair with back cushion cm 84

		B (ファブリック)	A (ファブリック)	E (ファブリック)	S (ファブリック)	L (ファブリック)	M (ファブリック)	BETA (レザー)	ALFA GAMMA (レザー)	K (レザー)	
AT84	84アームチェア(バッククッション付)	**831,600**	**852,500**	**883,300**	**900,900**	**951,500**	**1,193,500**	**1,193,500**	**1,247,400**	**1,587,300**	
追加カバー											
AT84RK	84アームチェア(バッククッション付)	**168,300**	**190,300**	**221,100**	**239,800**	**289,300**	**530,200**	**530,200**	**585,200**	**925,100**	

AT84

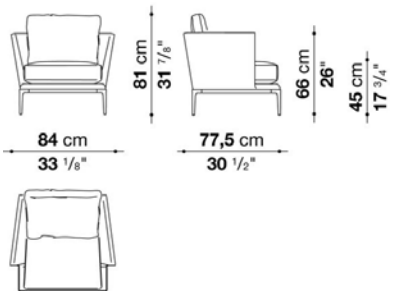

N.B. / 注意事項

脚部：ブラッククローム塗装アルミニウム0170M、ピューター塗装0259V、またはブライトブラッシュアルミ0189Aよりお選びください。

※バッククッションは、本体価格に含まれております。
※レザーKランクは、KASIA,KOTOよりお選びください。

B&B ATOLL / B&B アトゥール

B&B ITALIA

Roller with metallic support cm 65

		B (ファブリック)	A (ファブリック)	E (ファブリック)	S (ファブリック)	L (ファブリック)	M (ファブリック)	BETA (レザー)	ALFA GAMMA (レザー)	K (レザー)	
AT65CP	ローラーサポート φ19 x 65cm	**231,000**	**234,300**	**239,800**	**243,100**	**253,000**	**258,500**	**258,500**	**264,000**	**292,600**	
追加カバー											
AT65CPRK	ローラーサポート φ19 x 65cm	**23,100**	**25,300**	**30,800**	**34,100**	**42,900**	**48,400**	**48,400**	**53,900**	**81,400**	

AT65CP

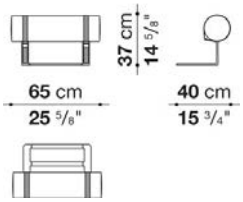

N.B. / 注意事項

脚部：ブラッククローム塗装アルミニウム0170M、ピューター塗装0259V、またはブライトブラッシュアルミ0189Aよりお選びください。
ローラーサポートウェビング：ファブリック、またはレザーよりお選びください。(一部選択できない張地がございますので、詳しくはお問合せください。)

※レザーKランクは、KASIA,KOTOよりお選びください。

B&B ATOLL / B&B アトゥール

B&B ITALIA

Roller with metallic support cm 90

		B (ファブリック)	A (ファブリック)	E (ファブリック)	S (ファブリック)	L (ファブリック)	M (ファブリック)	BETA (レザー)	ALFA GAMMA (レザー)	K (レザー)	
AT90CP	ローラーサポート φ19 x 90cm	**259,600**	**264,000**	**269,500**	**272,800**	**281,600**	**299,200**	**299,200**	**306,900**	**344,300**	
追加カバー											
AT90CPRK	ローラーサポート φ19 x 90cm	**25,300**	**27,500**	**33,000**	**37,400**	**46,200**	**60,500**	**60,500**	**68,200**	**103,400**	

AT90CP

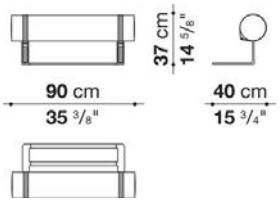

N.B. / 注意事項

脚部：ブラッククローム塗装アルミニウム0170M、ピューター塗装0259V、またはブライトブラッシュアルミ0189Aよりお選びください。
ローラーサポートウェビング：ファブリック、またはレザーよりお選びください。(一部選択できない張地がございますので、詳しくはお問合せください。)

※レザーKランクは、KASIA,KOTOよりお選びください。

B&B ATOLL / B&B アトゥール

B&B ITALIA

Armrest cushions B&B ATOLL : roller style

		B (ファブリック)	A (ファブリック)	E (ファブリック)	S (ファブリック)	L (ファブリック)	M (ファブリック)	BETA (レザー)	ALFA GAMMA (レザー)	K (レザー)	
AT65_B	ボルスタークッション φ19 x 65cm	**92,400**	**96,800**	**100,100**	**106,700**	**115,500**	**132,000**	**132,000**	**138,600**	**165,000**	
追加カバー											
AT65_BRK	ボルスタークッション φ19 x 65cm	**55,000**	**59,400**	**62,700**	**68,200**	**77,000**	**92,400**	**92,400**	**100,100**	**124,300**	

AT65_B

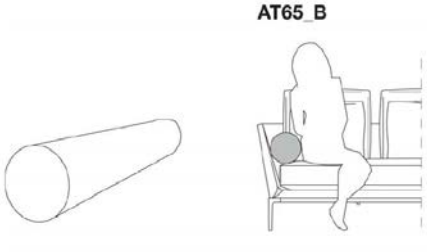

N.B. / 注意事項

ウェビング：ファブリックまたはレザー(Alfa,Gamma,Beta,Koto,Kasia)よりお選びください。

※レザーKランクは、KASIA,KOTOよりお選びください。

Lumbar cushion/ Armrest cushions B&B ATOLL : box style

		B (ファブリック)	A (ファブリック)	E (ファブリック)	S (ファブリック)	L (ファブリック)	M (ファブリック)	BETA (レザー)	ALFA GAMMA (レザー)	K (レザー)	
AT65_45	アームレストクッション 65 x 45cm	**62,700**	**68,200**	**78,100**	**84,700**	**101,200**	**119,900**	**119,900**	**129,800**	**184,800**	
AT90_45	アームレストクッション 90 x 45cm	**71,500**	**77,000**	**86,900**	**93,500**	**111,100**	**156,200**	**156,200**	**169,400**	**243,100**	
AT45_40	ランバークッション 45 x 40cm	**48,400**	**53,900**	**61,600**	**74,800**	**97,900**	**113,300**	**113,300**	**128,700**	**138,600**	
2AT45_40	ランバークッション 45 x 40cm 2個セット	**81,400**	**91,300**	**104,500**	**127,600**	**166,100**	**191,400**	**191,400**	**218,900**	**237,600**	
3AT45_40	ランバークッション 45 x 40cm 3個セット	**123,200**	**136,400**	**156,200**	**191,400**	**248,600**	**288,200**	**288,200**	**327,800**	**355,300**	
4AT45_40	ランバークッション 45 x 40cm 4個セット	**163,900**	**180,400**	**206,800**	**254,100**	**331,100**	**383,900**	**383,900**	**436,700**	**474,100**	
5AT45_40	ランバークッション 45 x 40cm 5個セット	**204,600**	**226,600**	**259,600**	**317,900**	**413,600**	**478,500**	**478,500**	**545,600**	**591,800**	
追加カバー											
AT65_45RK	アームレストクッション 65 x 45cm	**36,300**	**41,800**	**50,600**	**58,300**	**74,800**	**92,400**	**92,400**	**104,500**	**157,300**	
AT90_45RK	アームレストクッション 90 x 45cm	**38,500**	**44,000**	**53,900**	**60,500**	**78,100**	**123,200**	**123,200**	**137,500**	**210,100**	
AT45_40RK	ランバークッション 45 x 40cm	**29,700**	**34,100**	**41,800**	**53,900**	**77,000**	**93,500**	**93,500**	**106,700**	**118,800**	
2AT45_40RK	ランバークッション 45 x 40cm 2個セット	**48,400**	**58,300**	**69,300**	**91,300**	**129,800**	**159,500**	**159,500**	**180,400**	**202,400**	
3AT45_40RK	ランバークッション 45 x 40cm 3個セット	**72,600**	**86,900**	**104,500**	**136,400**	**195,800**	**239,800**	**239,800**	**271,700**	**300,300**	
4AT45_40RK	ランバークッション 45 x 40cm 4個セット	**97,900**	**115,500**	**138,600**	**181,500**	**260,700**	**319,000**	**319,000**	**361,900**	**400,400**	
5AT45_40RK	ランバークッション 45 x 40cm 5個セット	**122,100**	**144,100**	**173,800**	**227,700**	**325,600**	**398,200**	**398,200**	**452,100**	**500,500**	



AT65_45 - AT90_45

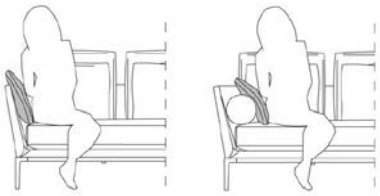

N.B. / 注意事項 ※レザーKランクは、KASIA,KOTOよりお選びください。

B&B ATOLL SOFT / B&B アトゥールソフト

B&B ITALIA

Antonio Citterio / アントニオ・チッテリオ



TECHNICAL SPECIFICATIONS / 技術情報：

内部構造	鋼管及び成形鋼材
内部充填材	Bayfit®(バイエル社製)低温成形発泡ポリウレタン ポリエステルファイバー
座面クッション充填材	密度の異なる成形ポリウレタン、ポリエステルファイバー、コットンカバー
背面クッション充填材	ポリエステルファイバー、コットンカバー
ローラー	成形ポリウレタン、ポリエステルファイバー
ローラーサポート	ダイキャストアルミニウム 天然皮革
ウェビング	ファブリックまたは天然皮革
サポートフレーム	ダイキャストアルミニウム
脚部先端	プラスチック素材
表面張地	ファブリックまたは天然皮革

B&B ATOLL SOFT / B&B アトゥールソフト

B&B ITALIA

Sofa with 5 back cushions cm 204.5

		B (ファブリック)	A (ファブリック)	E (ファブリック)	S (ファブリック)	L (ファブリック)	M (ファブリック)	BETA (レザー)	ALFA GAMMA (レザー)	K (レザー)
SA205	205ソファ(バッククッション5個付)	**2,245,100**	**2,292,400**	**2,376,000**	**2,435,400**	**2,581,700**	**2,962,300**	**2,962,300**	**3,110,800**	**3,846,700**
追加カバー										
SA205RK	205ソファ(バッククッション5個付)	**341,000**	**385,000**	**465,300**	**523,600**	**662,200**	**1,026,300**	**1,026,300**	**1,167,100**	**1,872,200**

SA205

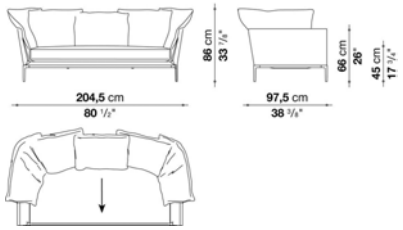

N.B. / 注意事項

脚部：ブラッククローム塗装アルミニウム0170M、ピューター塗装0259V、またはブライトブラッシュアルミ0189Aよりお選びください。

＊シートクッションについて
バックとアームの形状の違いにより、エレメント品番「SA」と「SAR」では、シートクッションの位置が多少前後します。

※バッククッションは本体価格に含まれております。
※矢印は、生地の方向を示しています。
※レザーKランクは、KASIA,KOTOよりお選びください。

B&B ATOLL SOFT / B&B アトゥールソフト

B&B ITALIA

Sofa with 6 back cushions cm 254.5

		B (ファブリック)	A (ファブリック)	E (ファブリック)	S (ファブリック)	L (ファブリック)	M (ファブリック)	BETA (レザー)	ALFA GAMMA (レザー)	K (レザー)
SA255	255ソファ(バッククッション6個付)	**2,709,300**	**2,765,400**	**2,865,500**	**2,939,200**	**3,114,100**	**3,577,200**	**3,577,200**	**3,755,400**	**4,649,700**
追加カバー										
SA255RK	255ソファ(バッククッション6個付)	**408,100**	**460,900**	**557,700**	**627,000**	**794,200**	**1,237,500**	**1,237,500**	**1,409,100**	**2,263,800**

SA255

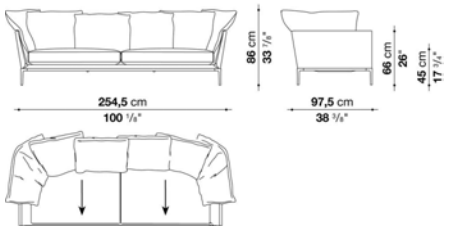

N.B. / 注意事項

脚部：ブラッククローム塗装アルミニウム0170M、ピューター塗装0259V、またはブライトブラッシュアルミ0189Aよりお選びください。

＊シートクッションについて
バックとアームの形状の違いにより、エレメント品番「SA」と「SAR」では、シートクッションの位置が多少前後します。

※バッククッションは本体価格に含まれております。
※矢印は、生地の方向を示しています。
※レザーKランクは、KASIA,KOTOよりお選びください。

B&B ATOLL SOFT / B&B アトゥールソフト

B&B ITALIA

Central element with 3 back cushions cm 190

		B (ファブリック)	A (ファブリック)	E (ファブリック)	S (ファブリック)	L (ファブリック)	M (ファブリック)	BETA (レザー)	ALFA GAMMA (レザー)	K (レザー)	
SA190C	190センターエレメント(バッククッション3個付)	1,823,800	1,859,000	1,923,900	1,971,200	2,084,500	2,358,400	2,358,400	2,469,500	3,029,400	
追加カバー											
SA190CRK	190センターエレメント(バッククッション3個付)	273,900	309,100	370,700	414,700	523,600	785,400	785,400	893,200	1,428,900	

SA190C

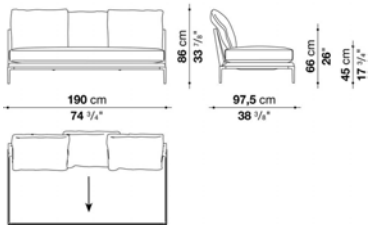

N.B. / 注意事項

脚部：ブラッククローム塗装アルミニウム0170M、ピューター塗装0259V、またはブライトブラッシュアルミ0189Aよりお選びください。

＊シートクッションについて
バックとアームの形状の違いにより、エレメント品番「SA」と「SAR」では、シートクッションの位置が多少前後します。

※バッククッションは本体価格に含まれております。
※矢印は、生地の方向を示しています。
※レザーKランクは、KASIA,KOTOよりお選びください。

B&B ATOLL SOFT / B&B アトゥールソフト

B&B ITALIA

Central element with 4 back cushions cm 240

		B (ファブリック)	A (ファブリック)	E (ファブリック)	S (ファブリック)	L (ファブリック)	M (ファブリック)	BETA (レザー)	ALFA GAMMA (レザー)	K (レザー)	
SA240C	240センターエレメント(バッククッション4個付)	2,196,700	2,239,600	2,317,700	2,373,800	2,511,300	2,899,600	2,899,600	3,042,600	3,763,100	
追加カバー											
SA240CRK	240センターエレメント(バッククッション4個付)	328,900	370,700	445,500	499,400	629,200	1,002,100	1,002,100	1,140,700	1,828,200	

SA240C

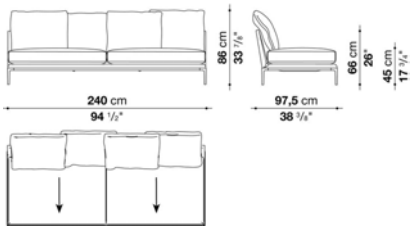

N.B. / 注意事項

脚部：ブラッククローム塗装アルミニウム0170M、ピューター塗装0259V、またはブライトブラッシュアルミ0189Aよりお選びください。

＊シートクッションについて
バックとアームの形状の違いにより、エレメント品番「SA」と「SAR」では、シートクッションの位置が多少前後します。

※バッククッションは本体価格に含まれております。
※矢印は、生地の方向を示しています。
※レザーKランクは、KASIA,KOTOよりお選びください。

B&B ATOLL SOFT / B&B アトゥールソフト

B&B ITALIA

Left and right bench with 2 back cushions cm 190

		B (ファブリック)	A (ファブリック)	E (ファブリック)	S (ファブリック)	L (ファブリック)	M (ファブリック)	BETA (レザー)	ALFA GAMMA (レザー)	K (レザー)	
SA190PS	190レフトバックソファ(バッククッション2個付)	**1,696,200**	**1,729,200**	**1,786,400**	**1,829,300**	**1,931,600**	**2,137,300**	**2,137,300**	**2,234,100**	**2,714,800**	
SA190PD	190ライトバックソファ(バッククッション2個付)	**1,696,200**	**1,729,200**	**1,786,400**	**1,829,300**	**1,931,600**	**2,137,300**	**2,137,300**	**2,234,100**	**2,714,800**	
追加カバー											
SA190PSRK	190レフトバックソファ(バッククッション2個付)	**247,500**	**278,300**	**334,400**	**375,100**	**471,900**	**671,000**	**671,000**	**762,300**	**1,221,000**	
SA190PDRK	190ライトバックソファ(バッククッション2個付)	**247,500**	**278,300**	**334,400**	**375,100**	**471,900**	**671,000**	**671,000**	**762,300**	**1,221,000**	

SA190PS **SA190PD**

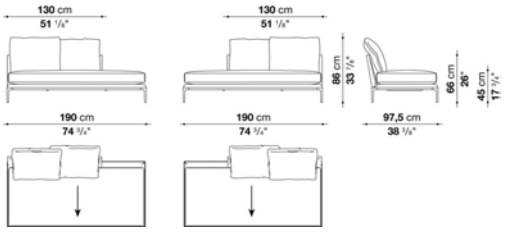

N.B. / 注意事項

脚部：ブラッククローム塗装アルミニウム0170M、ピューター塗装0259V、またはブライトブラッシュアルミ0189Aよりお選びください。

＊シートクッションについて
バックとアームの形状の違いにより、エレメント品番「SA」と「SAR」では、シートクッションの位置が多少前後します。

※バッククッションは本体価格に含まれております。
※矢印は、生地の方向を示しています。
※レザーKランクは、KASIA,KOTOよりお選びください。

B&B ATOLL SOFT / B&B アトゥールソフト

B&B ITALIA

Left and right bench with 3 back cushions cm 240

		B (ファブリック)	A (ファブリック)	E (ファブリック)	S (ファブリック)	L (ファブリック)	M (ファブリック)	BETA (レザー)	ALFA GAMMA (レザー)	K (レザー)	
SA240PS	240レフトバックソファ(バッククッション3個付)	**2,079,000**	**2,119,700**	**2,194,500**	**2,249,500**	**2,377,100**	**2,710,400**	**2,710,400**	**2,843,500**	**3,504,600**	
SA240PD	240ライトバックソファ(バッククッション3個付)	**2,079,000**	**2,119,700**	**2,194,500**	**2,249,500**	**2,377,100**	**2,710,400**	**2,710,400**	**2,843,500**	**3,504,600**	
追加カバー											
SA240PSRK	240レフトバックソファ(バッククッション3個付)	**304,700**	**344,300**	**414,700**	**467,500**	**590,700**	**910,800**	**910,800**	**1,037,300**	**1,668,700**	
SA240PDRK	240ライトバックソファ(バッククッション3個付)	**304,700**	**344,300**	**414,700**	**467,500**	**590,700**	**910,800**	**910,800**	**1,037,300**	**1,668,700**	

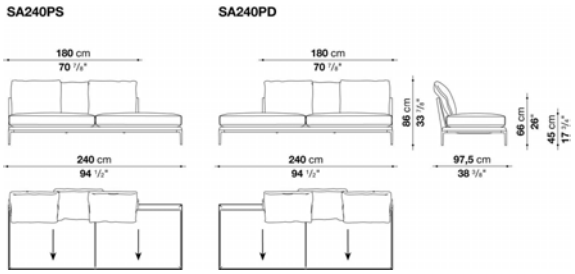

N.B. / 注意事項

脚部：ブラッククローム塗装アルミニウム0170M、ピューター塗装0259V、またはブライトブラッシュアルミ0189Aよりお選びください。

＊シートクッションについて
バックとアームの形状の違いにより、エレメント品番「SA」と「SAR」では、シートクッションの位置が多少前後します。

※バッククッションは本体価格に含まれております。
※矢印は、生地の方向を示しています。
※レザーKランクは、KASIA,KOTOよりお選びください。

B&B ATOLL SOFT / B&B アトゥールソフト

B&B ITALIA

Left and right terminal elements with 2 back cushions cm 197.5

		B (ファブリック)	A (ファブリック)	E (ファブリック)	S (ファブリック)	L (ファブリック)	M (ファブリック)	BETA (レザー)	ALFA GAMMA (レザー)	K (レザー)	
SA198S_1	198レフトターミナルソファ(バッククッション2個付)	**1,746,800**	**1,777,600**	**1,833,700**	**1,875,500**	**1,973,400**	**2,184,600**	**2,184,600**	**2,280,300**	**2,757,700**	
SA198D_1	198ライトターミナルソファ(バッククッション2個付)	**1,746,800**	**1,777,600**	**1,833,700**	**1,875,500**	**1,973,400**	**2,184,600**	**2,184,600**	**2,280,300**	**2,757,700**	
追加カバー											
SA198S_1RK	198レフトターミナルソファ(バッククッション2個付)	**238,700**	**267,300**	**322,300**	**360,800**	**455,400**	**656,700**	**656,700**	**748,000**	**1,205,600**	
SA198D_1RK	198ライトターミナルソファ(バッククッション2個付)	**238,700**	**267,300**	**322,300**	**360,800**	**455,400**	**656,700**	**656,700**	**748,000**	**1,205,600**	

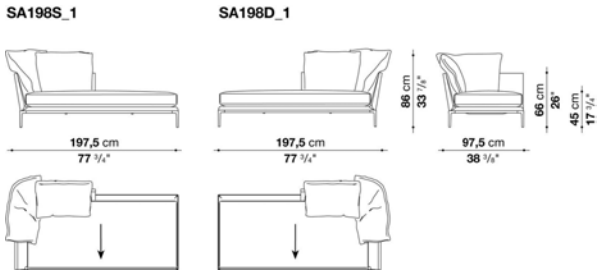

N.B. / 注意事項

脚部：ブラッククローム塗装アルミニウム0170M、ピューター塗装0259V、またはブライトブラッシュアルミ0189Aよりお選びください。

＊シートクッションについて
バックとアームの形状の違いにより、エレメント品番「SA」と「SAR」では、シートクッションの位置が多少前後します。

※バッククッションは本体価格に含まれております。
※矢印は、生地の方向を示しています。
※レザーKランクは、KASIA,KOTOよりお選びください。

B&B ATOLL SOFT / B&B アトゥールソフト

B&B ITALIA

Left and right terminal elements with 2 back cushions cm 247.5

		B (ファブリック)	A (ファブリック)	E (ファブリック)	S (ファブリック)	L (ファブリック)	M (ファブリック)	BETA (レザー)	ALFA GAMMA (レザー)	K (レザー)	
SA248S_1	248レフトターミナルソファ(バッククッション2個付)	**2,048,200**	**2,084,500**	**2,149,400**	**2,196,700**	**2,308,900**	**2,604,800**	**2,604,800**	**2,719,200**	**3,294,500**	
SA248D_1	248ライトターミナルソファ(バッククッション2個付)	**2,048,200**	**2,084,500**	**2,149,400**	**2,196,700**	**2,308,900**	**2,604,800**	**2,604,800**	**2,719,200**	**3,294,500**	
追加カバー											
SA248S_1RK	248レフトターミナルソファ(バッククッション2個付)	**268,400**	**302,500**	**364,100**	**409,200**	**518,100**	**800,800**	**800,800**	**910,800**	**1,460,800**	
SA248D_1RK	248ライトターミナルソファ(バッククッション2個付)	**268,400**	**302,500**	**364,100**	**409,200**	**518,100**	**800,800**	**800,800**	**910,800**	**1,460,800**	

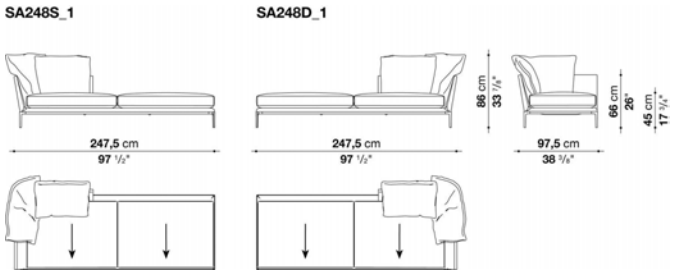

N.B. / 注意事項

脚部：ブラッククローム塗装アルミニウム0170M、ピューター塗装0259V、またはブライトブラッシュアルミ0189Aよりお選びください。

＊シートクッションについて
バックとアームの形状の違いにより、エレメント品番「SA」と「SAR」では、シートクッションの位置が多少前後します。

※バッククッションは本体価格に含まれております。
※矢印は、生地の方向を示しています。
※レザーKランクは、KASIA,KOTOよりお選びください。

B&B ATOLL SOFT / B&B アトゥールソフト

B&B ITALIA

Left and right terminal elements with 3 back cushions cm 197.5

		B (ファブリック)	A (ファブリック)	E (ファブリック)	S (ファブリック)	L (ファブリック)	M (ファブリック)	BETA (レザー)	ALFA GAMMA (レザー)	K (レザー)	
SA198S_2	198レフトターミナルソファ(バッククッション3個付)	**1,889,800**	**1,925,000**	**1,987,700**	**2,033,900**	**2,142,800**	**2,424,400**	**2,424,400**	**2,537,700**	**3,098,700**	
SA198D_2	198ライトターミナルソファ(バッククッション3個付)	**1,889,800**	**1,925,000**	**1,987,700**	**2,033,900**	**2,142,800**	**2,424,400**	**2,424,400**	**2,537,700**	**3,098,700**	
追加カバー											
SA198S_2RK	198レフトターミナルソファ(バッククッション3個付)	**269,500**	**301,400**	**363,000**	**407,000**	**511,500**	**779,900**	**779,900**	**888,800**	**1,426,700**	
SA198D_2RK	198ライトターミナルソファ(バッククッション3個付)	**269,500**	**301,400**	**363,000**	**407,000**	**511,500**	**779,900**	**779,900**	**888,800**	**1,426,700**	

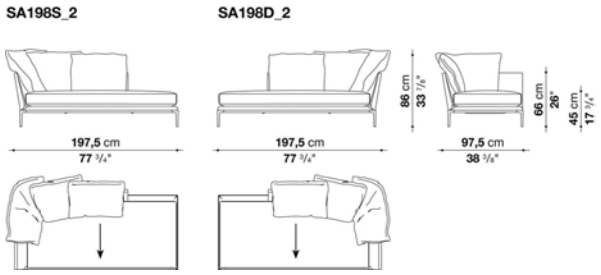

N.B. / 注意事項

脚部：ブラッククローム塗装アルミニウム0170M、ピューター塗装0259V、またはブライトブラッシュアルミ0189Aよりお選びください。

＊シートクッションについて
バックとアームの形状の違いにより、エレメント品番「SA」と「SAR」では、シートクッションの位置が多少前後します。

※バッククッションは本体価格に含まれております。
※矢印は、生地の方向を示しています。
※レザーKランクは、KASIA,KOTOよりお選びください。

B&B ATOLL SOFT / B&B アトゥールソフト

B&B ITALIA

Left and right terminal elements with 4 back cushions cm 247,5

		B (ファブリック)	A (ファブリック)	E (ファブリック)	S (ファブリック)	L (ファブリック)	M (ファブリック)	BETA (レザー)	ALFA GAMMA (レザー)	K (レザー)	
SA248S_2	248レフトターミナルソファ(バッククッション4個付)	2,340,800	2,389,200	2,476,100	2,538,800	2,689,500	3,058,000	3,058,000	3,205,400	3,943,500	
SA248D_2	248ライトターミナルソファ(バッククッション4個付)	2,340,800	2,389,200	2,476,100	2,538,800	2,689,500	3,058,000	3,058,000	3,205,400	3,943,500	
追加カバー											
SA248S_2RK	248レフトターミナルソファ(バッククッション4個付)	345,400	391,600	474,100	535,700	678,700	1,032,900	1,032,900	1,173,700	1,878,800	
SA248D_2RK	248ライトターミナルソファ(バッククッション4個付)	345,400	391,600	474,100	535,700	678,700	1,032,900	1,032,900	1,173,700	1,878,800	

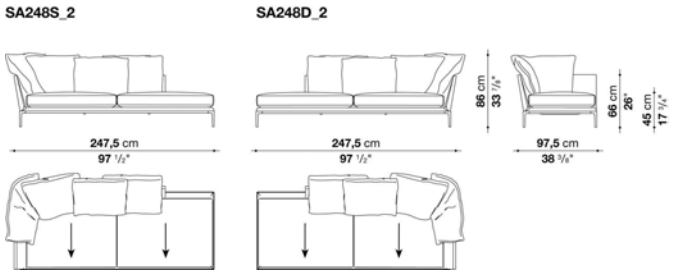

N.B. / 注意事項

脚部：ブラッククローム塗装アルミニウム0170M、ピューター塗装0259V、またはブライトブラッシュアルミ0189Aよりお選びください。

＊シートクッションについて
バックとアームの形状の違いにより、エレメント品番「SA」と「SAR」では、シートクッションの位置が多少前後します。

※バッククッションは本体価格に含まれております。
※矢印は、生地の方向を示しています。
※レザーKランクは、KASIA,KOTOよりお選びください。

B&B ATOLL SOFT / B&B アトゥールソフト

B&B ITALIA

Left and right terminal elements with 4 back cushions cm 197.5

		B (ファブリック)	A (ファブリック)	E (ファブリック)	S (ファブリック)	L (ファブリック)	M (ファブリック)	BETA (レザー)	ALFA GAMMA (レザー)	K (レザー)	
SA198S_3	198レフトターミナルソファ(バッククッション4個付)	**2,053,700**	**2,094,400**	**2,172,500**	**2,228,600**	**2,361,700**	**2,674,100**	**2,674,100**	**2,803,900**	**3,455,100**	
SA198D_3	198ライトターミナルソファ(バッククッション4個付)	**2,053,700**	**2,094,400**	**2,172,500**	**2,228,600**	**2,361,700**	**2,674,100**	**2,674,100**	**2,803,900**	**3,455,100**	
追加カバー											
SA198S_3RK	198レフトターミナルソファ(バッククッション4個付)	**314,600**	**354,200**	**427,900**	**481,800**	**609,400**	**907,500**	**907,500**	**1,032,900**	**1,655,500**	
SA198D_3RK	198ライトターミナルソファ(バッククッション4個付)	**314,600**	**354,200**	**427,900**	**481,800**	**609,400**	**907,500**	**907,500**	**1,032,900**	**1,655,500**	

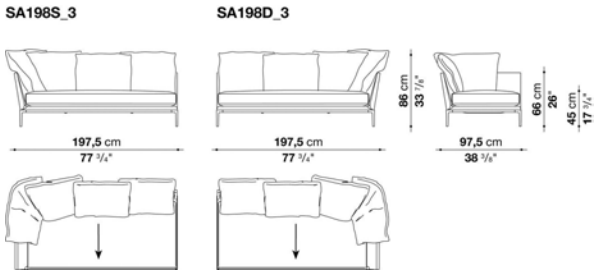

N.B. / 注意事項

脚部：ブラッククローム塗装アルミニウム0170M、ピューター塗装0259V、またはブライトブラッシュアルミ0189Aよりお選びください。

＊シートクッションについて
バックとアームの形状の違いにより、エレメント品番「SA」と「SAR」では、シートクッションの位置が多少前後します。

※バッククッションは本体価格に含まれております。
※矢印は、生地の方向を示しています。
※レザーKランクは、KASIA,KOTOよりお選びください。

B&B ATOLL SOFT / B&B アトゥールソフト

B&B ITALIA

Left and right terminal elements with 5 back cushions cm 247.5

		B (ファブリック)	A (ファブリック)	E (ファブリック)	S (ファブリック)	L (ファブリック)	M (ファブリック)	BETA (レザー)	ALFA GAMMA (レザー)	K (レザー)	
SA248S_3	248レフトターミナルソファ(バッククッション5個付)	**2,476,100**	**2,524,500**	**2,616,900**	**2,682,900**	**2,840,200**	**3,292,300**	**3,292,300**	**3,457,300**	**4,280,100**	
SA248D_3	248ライトターミナルソファ(バッククッション5個付)	**2,476,100**	**2,524,500**	**2,616,900**	**2,682,900**	**2,840,200**	**3,292,300**	**3,292,300**	**3,457,300**	**4,280,100**	
追加カバー											
SA248S_3RK	248レフトターミナルソファ(バッククッション5個付)	**375,100**	**422,400**	**509,300**	**574,200**	**724,900**	**1,157,200**	**1,157,200**	**1,315,600**	**2,103,200**	
SA248D_3RK	248ライトターミナルソファ(バッククッション5個付)	**375,100**	**422,400**	**509,300**	**574,200**	**724,900**	**1,157,200**	**1,157,200**	**1,315,600**	**2,103,200**	

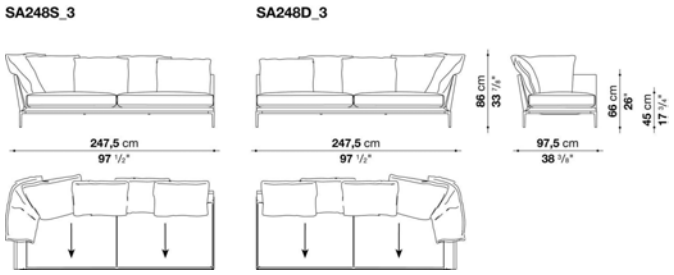

N.B. / 注意事項

脚部：ブラッククローム塗装アルミニウム0170M、ピューター塗装0259V、またはブライトブラッシュアルミ0189Aよりお選びください。

＊シートクッションについて
バックとアームの形状の違いにより、エレメント品番「SA」と「SAR」では、シートクッションの位置が多少前後します。

※バッククッションは本体価格に含まれております。
※矢印は、生地の方向を示しています。
※レザーKランクは、KASIA,KOTOよりお選びください。

B&B ATOLL SOFT / B&B アトゥールソフト

B&B ITALIA

Left and right terminal-corner element with 3 back cushions cm 197.5

		B (ファブリック)	A (ファブリック)	E (ファブリック)	S (ファブリック)	L (ファブリック)	M (ファブリック)	BETA (レザー)	ALFA GAMMA (レザー)	K (レザー)	
SA198TAS_1	198レフトターミナルコーナーソファ(バッククッション3個付)	**1,854,600**	**1,888,700**	**1,949,200**	**1,993,200**	**2,099,900**	**2,366,100**	**2,366,100**	**2,475,000**	**3,011,800**	
SA198TAD_1	198ライトターミナルコーナーソファ(バッククッション3個付)	**1,854,600**	**1,888,700**	**1,949,200**	**1,993,200**	**2,099,900**	**2,366,100**	**2,366,100**	**2,475,000**	**3,011,800**	
追加カバー											
SA198TAS_1RK	198レフトターミナルコーナーソファ(バッククッション3個付)	**264,000**	**295,900**	**353,100**	**396,000**	**498,300**	**753,500**	**753,500**	**855,800**	**1,370,600**	
SA198TAD_1RK	198ライトターミナルコーナーソファ(バッククッション3個付)	**264,000**	**295,900**	**353,100**	**396,000**	**498,300**	**753,500**	**753,500**	**855,800**	**1,370,600**	

SA198TAS_1 **SA198TAD_1**

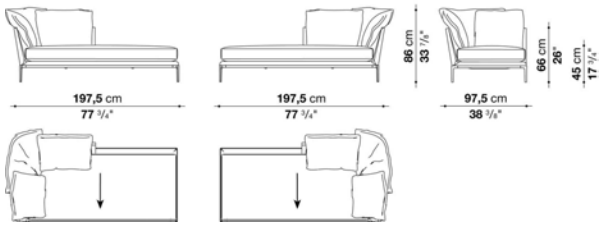

N.B. / 注意事項

脚部：ブラッククローム塗装アルミニウム0170M、ピューター塗装0259V、またはブライトブラッシュアルミ0189Aよりお選びください。

＊シートクッションについて
バックとアームの形状の違いにより、エレメント品番「SA」と「SAR」では、シートクッションの位置が多少前後します。

※バッククッションは本体価格に含まれております。
※矢印は、生地の方向を示しています。
※レザーKランクは、KASIA,KOTOよりお選びください。

B&B ATOLL SOFT / B&B アトゥールソフト

B&B ITALIA

Left and right terminal-corner element with 3 back cushions cm 247.5

		B (ファブリック)	A (ファブリック)	E (ファブリック)	S (ファブリック)	L (ファブリック)	M (ファブリック)	BETA (レザー)	ALFA GAMMA (レザー)	K (レザー)	
SA248TAS_1	248レフトターミナルコーナーソファ(バッククッション3個付)	**2,161,500**	**2,200,000**	**2,271,500**	**2,321,000**	**2,444,200**	**2,779,700**	**2,779,700**	**2,906,200**	**3,540,900**	
SA248TAD_1	248ライトターミナルコーナーソファ(バッククッション3個付)	**2,161,500**	**2,200,000**	**2,271,500**	**2,321,000**	**2,444,200**	**2,779,700**	**2,779,700**	**2,906,200**	**3,540,900**	
追加カバー											
SA248TAS_1RK	248レフトターミナルコーナーソファ(バッククッション3個付)	**293,700**	**331,100**	**398,200**	**446,600**	**563,200**	**884,400**	**884,400**	**1,006,500**	**1,612,600**	
SA248TAD_1RK	248ライトターミナルコーナーソファ(バッククッション3個付)	**293,700**	**331,100**	**398,200**	**446,600**	**563,200**	**884,400**	**884,400**	**1,006,500**	**1,612,600**	

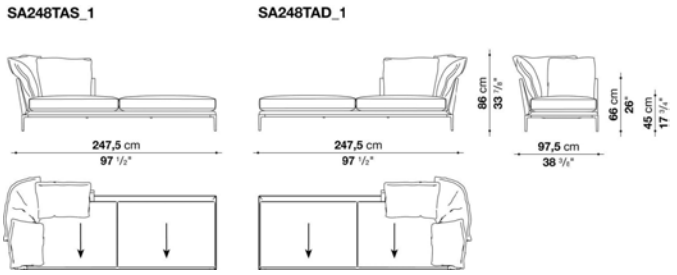

N.B. / 注意事項

脚部：ブラッククローム塗装アルミニウム0170M、ピューター塗装0259V、またはブライトブラッシュアルミ0189Aよりお選びください。

＊シートクッションについて
バックとアームの形状の違いにより、エレメント品番「SA」と「SAR」では、シートクッションの位置が多少前後します。

※バッククッションは本体価格に含まれております。
※矢印は、生地の方向を示しています。
※レザーKランクは、KASIA,KOTOよりお選びください。

B&B ATOLL SOFT / B&B アトゥールソフト

B&B ITALIA

Left and right terminal-corner element with 4 back cushions cm 197.5

		B (ファブリック)	A (ファブリック)	E (ファブリック)	S (ファブリック)	L (ファブリック)	M (ファブリック)	BETA (レザー)	ALFA GAMMA (レザー)	K (レザー)
SA198TAS_2	198レフトターミナルコーナーソファ(バッククッション4個付)	**2,010,800**	**2,049,300**	**2,119,700**	**2,172,500**	**2,296,800**	**2,607,000**	**2,607,000**	**2,731,300**	**3,352,800**
SA198TAD_2	198ライトターミナルコーナーソファ(バッククッション4個付)	**2,010,800**	**2,049,300**	**2,119,700**	**2,172,500**	**2,296,800**	**2,607,000**	**2,607,000**	**2,731,300**	**3,352,800**
追加カバー										
SA198TAS_2RK	198レフトターミナルコーナーソファ(バッククッション4個付)	**300,300**	**338,800**	**407,000**	**456,500**	**574,200**	**871,200**	**871,200**	**991,100**	**1,586,200**
SA198TAD_2RK	198ライトターミナルコーナーソファ(バッククッション4個付)	**300,300**	**338,800**	**407,000**	**456,500**	**574,200**	**871,200**	**871,200**	**991,100**	**1,586,200**

SA198TAS_2 **SA198TAD_2**

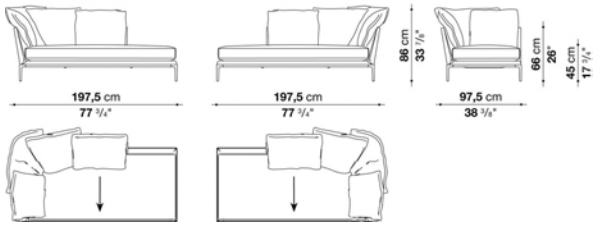

N.B. / 注意事項

脚部：ブラッククローム塗装アルミニウム0170M、ピューター塗装0259V、またはブライトブラッシュアルミ0189Aよりお選びください。

＊シートクッションについて
バックとアームの形状の違いにより、エレメント品番「SA」と「SAR」では、シートクッションの位置が多少前後します。

※バッククッションは本体価格に含まれております。
※矢印は、生地の方向を示しています。
※レザーKランクは、KASIA,KOTOよりお選びください。

B&B ATOLL SOFT / B&B アトゥールソフト

B&B ITALIA

Left and right terminal-corner element with 5 back cushions cm 247.5

		B (ファブリック)	A (ファブリック)	E (ファブリック)	S (ファブリック)	L (ファブリック)	M (ファブリック)	BETA (レザー)	ALFA GAMMA (レザー)	K (レザー)	
SA248TAS_2	248レフトターミナルコーナーソファ(バッククッション5個付)	**2,453,000**	**2,504,700**	**2,596,000**	**2,662,000**	**2,821,500**	**3,232,900**	**3,232,900**	**3,393,500**	**4,191,000**	
SA248TAD_2	248ライトターミナルコーナーソファ(バッククッション5個付)	**2,453,000**	**2,504,700**	**2,596,000**	**2,662,000**	**2,821,500**	**3,232,900**	**3,232,900**	**3,393,500**	**4,191,000**	
追加カバー											
SA248TAS_2RK	248レフトターミナルコーナーソファ(バッククッション5個付)	**370,700**	**419,100**	**506,000**	**569,800**	**722,700**	**1,116,500**	**1,116,500**	**1,268,300**	**2,032,800**	
SA248TAD_2RK	248ライトターミナルコーナーソファ(バッククッション5個付)	**370,700**	**419,100**	**506,000**	**569,800**	**722,700**	**1,116,500**	**1,116,500**	**1,268,300**	**2,032,800**	

SA248TAS_2

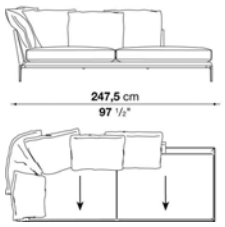

SA248TAD_2

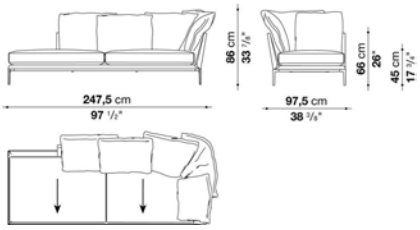

N.B. / 注意事項

脚部：ブラッククローム塗装アルミニウム0170M、ピューター塗装0259V、またはブライトブラッシュアルミ0189Aよりお選びください。

＊シートクッションについて
バックとアームの形状の違いにより、エレメント品番「SA」と「SAR」では、シートクッションの位置が多少前後します。

※バッククッションは本体価格に含まれております。
※矢印は、生地の方向を示しています。
※レザーKランクは、KASIA,KOTOよりお選びください。

B&B ATOLL SOFT / B&B アトゥールソフト

B&B ITALIA

Left and right terminal-corner element with 5 back cushions cm 197.5

		B (ファブリック)	A (ファブリック)	E (ファブリック)	S (ファブリック)	L (ファブリック)	M (ファブリック)	BETA (レザー)	ALFA GAMMA (レザー)	K (レザー)	
SA198TAS_3	198レフトターミナルコーナーソファ(バッククッション5個付)	**2,165,900**	**2,209,900**	**2,291,300**	**2,351,800**	**2,492,600**	**2,854,500**	**2,854,500**	**2,996,400**	**3,707,000**	
SA198TAD_3	198ライトターミナルコーナーソファ(バッククッション5個付)	**2,165,900**	**2,209,900**	**2,291,300**	**2,351,800**	**2,492,600**	**2,854,500**	**2,854,500**	**2,996,400**	**3,707,000**	
追加カバー											
SA198TAS_3RK	198レフトターミナルコーナーソファ(バッククッション5個付)	**338,800**	**381,700**	**459,800**	**515,900**	**651,200**	**997,700**	**997,700**	**1,134,100**	**1,813,900**	
SA198TAD_3RK	198ライトターミナルコーナーソファ(バッククッション5個付)	**338,800**	**381,700**	**459,800**	**515,900**	**651,200**	**997,700**	**997,700**	**1,134,100**	**1,813,900**	

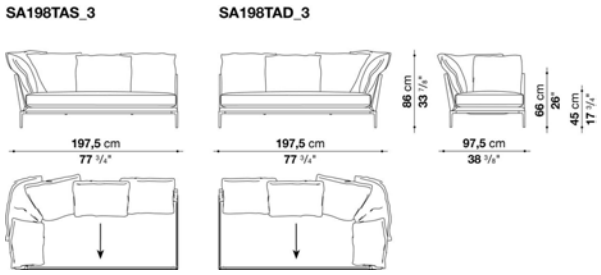

N.B. / 注意事項

脚部：ブラッククローム塗装アルミニウム0170M、ピューター塗装0259V、またはブライトブラッシュアルミ0189Aよりお選びください。

＊シートクッションについて
バックとアームの形状の違いにより、エレメント品番「SA」と「SAR」では、シートクッションの位置が多少前後します。

※バッククッションは本体価格に含まれております。
※矢印は、生地の方向を示しています。
※レザーKランクは、KASIA,KOTOよりお選びください。

B&B ATOLL SOFT / B&B アトゥールソフト

B&B ITALIA

Left and right terminal-corner element with 6 back cushions cm 247.5

		B (ファブリック)	A (ファブリック)	E (ファブリック)	S (ファブリック)	L (ファブリック)	M (ファブリック)	BETA (レザー)	ALFA GAMMA (レザー)	K (レザー)
SA248TAS_3	248レフトターミナルコーナーソファ(バッククッション6個付)	**2,591,600**	**2,645,500**	**2,742,300**	**2,813,800**	**2,983,200**	**3,472,700**	**3,472,700**	**3,648,700**	**4,532,000**
SA248TAD_3	248ライトターミナルコーナーソファ(バッククッション6個付)	**2,591,600**	**2,645,500**	**2,742,300**	**2,813,800**	**2,983,200**	**3,472,700**	**3,472,700**	**3,648,700**	**4,532,000**
追加カバー										
SA248TAS_3RK	248レフトターミナルコーナーソファ(バッククッション6個付)	**402,600**	**454,300**	**548,900**	**616,000**	**778,800**	**1,246,300**	**1,246,300**	**1,414,600**	**2,339,700**
SA248TAD_3RK	248ライトターミナルコーナーソファ(バッククッション6個付)	**402,600**	**454,300**	**548,900**	**616,000**	**778,800**	**1,246,300**	**1,246,300**	**1,414,600**	**2,339,700**

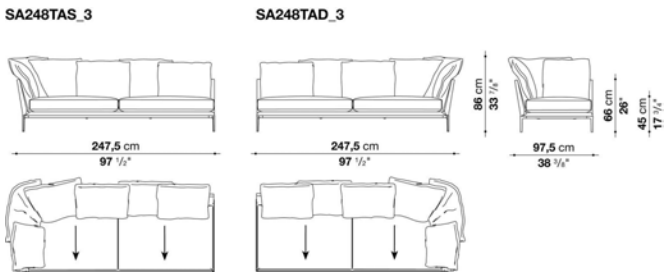

N.B. / 注意事項

脚部：ブラッククローム塗装アルミニウム0170M、ピューター塗装0259V、またはブライトブラッシュアルミ0189Aよりお選びください。

＊シートクッションについて
バックとアームの形状の違いにより、エレメント品番「SA」と「SAR」では、シートクッションの位置が多少前後します。

※バッククッションは本体価格に含まれております。
※矢印は、生地の方向を示しています。
※レザーKランクは、KASIA,KOTOよりお選びください。

B&B ATOLL SOFT / B&B アトゥールソフト

B&B ITALIA

Left and right chaise longue with 3 back cushions cm 197.5

		B (ファブリック)	A (ファブリック)	E (ファブリック)	S (ファブリック)	L (ファブリック)	M (ファブリック)	BETA (レザー)	ALFA GAMMA (レザー)	K (レザー)	
SA198LS_1	198レフトシェーズロング(バッククッション3個付)	**1,838,100**	**1,868,900**	**1,927,200**	**1,967,900**	**2,068,000**	**2,307,800**	**2,307,800**	**2,409,000**	**2,913,900**	
SA198LD_1	198ライトシェーズロング(バッククッション3個付)	**1,838,100**	**1,868,900**	**1,927,200**	**1,967,900**	**2,068,000**	**2,307,800**	**2,307,800**	**2,409,000**	**2,913,900**	
追加カバー											
SA198LS_1RK	198レフトシェーズロング(バッククッション3個付)	**245,300**	**276,100**	**330,000**	**370,700**	**465,300**	**695,200**	**695,200**	**792,000**	**1,274,900**	
SA198LD_1RK	198ライトシェーズロング(バッククッション3個付)	**245,300**	**276,100**	**330,000**	**370,700**	**465,300**	**695,200**	**695,200**	**792,000**	**1,274,900**	

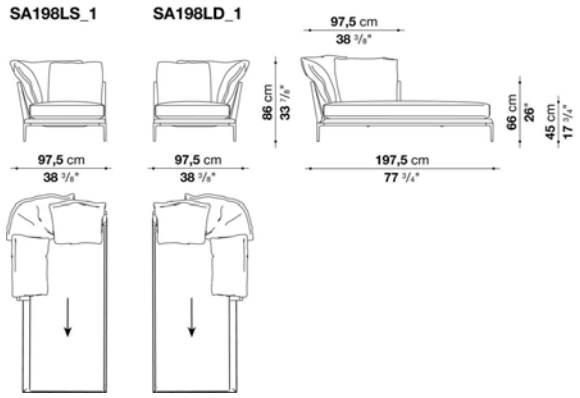

N.B. / 注意事項

脚部：ブラッククローム塗装アルミニウム0170M、ピューター塗装0259V、またはブライトブラッシュアルミ0189Aよりお選びください。

＊シートクッションについて
バックとアームの形状の違いにより、エレメント品番「SA」と「SAR」では、シートクッションの位置が多少前後します。

※バッククッションは本体価格に含まれております。
※矢印は、生地の方向を示しています。
※レザーKランクは、KASIA,KOTOよりお選びください。

B&B ATOLL SOFT / B&B アトゥールソフト

B&B ITALIA

Left and right chaise longue with 3 back cushions cm 247.5

		B (ファブリック)	A (ファブリック)	E (ファブリック)	S (ファブリック)	L (ファブリック)	M (ファブリック)	BETA (レザー)	ALFA GAMMA (レザー)	K (レザー)	
SA248LS_1	248レフトシェーズロング(バッククッション3個付)	**2,168,100**	**2,206,600**	**2,275,900**	**2,328,700**	**2,450,800**	**2,748,900**	**2,748,900**	**2,869,900**	**3,477,100**	
SA248LD_1	248ライトシェーズロング(バッククッション3個付)	**2,168,100**	**2,206,600**	**2,275,900**	**2,328,700**	**2,450,800**	**2,748,900**	**2,748,900**	**2,869,900**	**3,477,100**	
追加カバー											
SA248LS_1RK	248レフトシェーズロング(バッククッション3個付)	**288,200**	**325,600**	**392,700**	**443,300**	**559,900**	**844,800**	**844,800**	**960,300**	**1,541,100**	
SA248LD_1RK	248ライトシェーズロング(バッククッション3個付)	**288,200**	**325,600**	**392,700**	**443,300**	**559,900**	**844,800**	**844,800**	**960,300**	**1,541,100**	

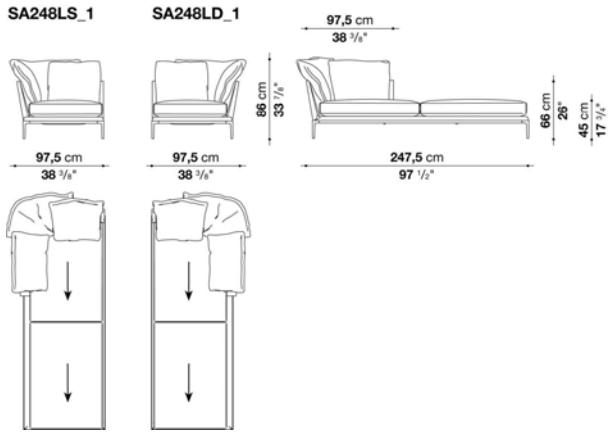

N.B. / 注意事項

脚部：ブラッククローム塗装アルミニウム0170M、ピューター塗装0259V、またはブライトブラッシュアルミ0189Aよりお選びください。

＊シートクッションについて
バックとアームの形状の違いにより、エレメント品番「SA」と「SAR」では、シートクッションの位置が多少前後します。

※バッククッションは本体価格に含まれております。
※矢印は、生地の方向を示しています。
※レザーKランクは、KASIA,KOTOよりお選びください。

B&B ATOLL SOFT / B&B アトゥールソフト

B&B ITALIA

Left and right chaise longue with 4 back cushions cm 197.5

		B (ファブリック)	A (ファブリック)	E (ファブリック)	S (ファブリック)	L (ファブリック)	M (ファブリック)	BETA (レザー)	ALFA GAMMA (レザー)	K (レザー)	
SA198LS_2	198レフトシェーズロング(バッククッション4個付)	**2,004,200**	**2,042,700**	**2,109,800**	**2,160,400**	**2,279,200**	**2,604,800**	**2,604,800**	**2,728,000**	**3,350,600**	
SA198LD_2	198ライトシェーズロング(バッククッション4個付)	**2,004,200**	**2,042,700**	**2,109,800**	**2,160,400**	**2,279,200**	**2,604,800**	**2,604,800**	**2,728,000**	**3,350,600**	
追加カバー											
SA198LS_2RK	198レフトシェーズロング(バッククッション4個付)	**295,900**	**331,100**	**396,000**	**444,400**	**557,700**	**870,100**	**870,100**	**987,800**	**1,580,700**	
SA198LD_2RK	198ライトシェーズロング(バッククッション4個付)	**295,900**	**331,100**	**396,000**	**444,400**	**557,700**	**870,100**	**870,100**	**987,800**	**1,580,700**	

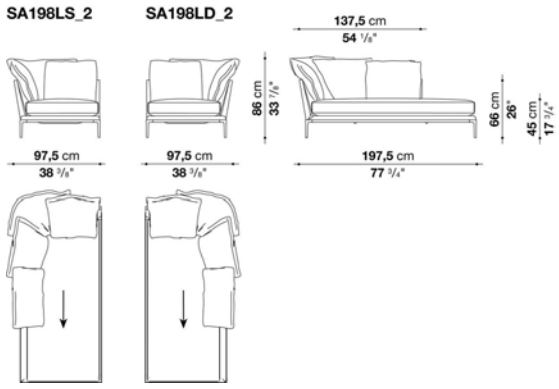

N.B. / 注意事項

脚部：ブラッククローム塗装アルミニウム0170M、ピューター塗装0259V、またはブライトブラッシュアルミ0189Aよりお選びください。

＊シートクッションについて
バックとアームの形状の違いにより、エレメント品番「SA」と「SAR」では、シートクッションの位置が多少前後します。

※バッククッションは本体価格に含まれております。
※矢印は、生地の方向を示しています。
※レザーKランクは、KASIA,KOTOよりお選びください。

B&B ATOLL SOFT / B&B アトゥールソフト

B&B ITALIA

Left and right chaise longue with 5 back cushions cm 247.5

		B (ファブリック)	A (ファブリック)	E (ファブリック)	S (ファブリック)	L (ファブリック)	M (ファブリック)	BETA (レザー)	ALFA GAMMA (レザー)	K (レザー)	
SA248LS_2	248レフトシェーズロング(バッククッション5個付)	2,446,400	2,495,900	2,582,800	2,648,800	2,802,800	3,232,900	3,232,900	3,393,500	4,191,000	
SA248LD_2	248ライトシェーズロング(バッククッション5個付)	2,446,400	2,495,900	2,582,800	2,648,800	2,802,800	3,232,900	3,232,900	3,393,500	4,191,000	
追加カバー											
SA248LS_2RK	248レフトシェーズロング(バッククッション5個付)	364,100	410,300	495,000	557,700	704,000	1,116,500	1,116,500	1,268,300	2,032,800	
SA248LD_2RK	248ライトシェーズロング(バッククッション5個付)	364,100	410,300	495,000	557,700	704,000	1,116,500	1,116,500	1,268,300	2,032,800	

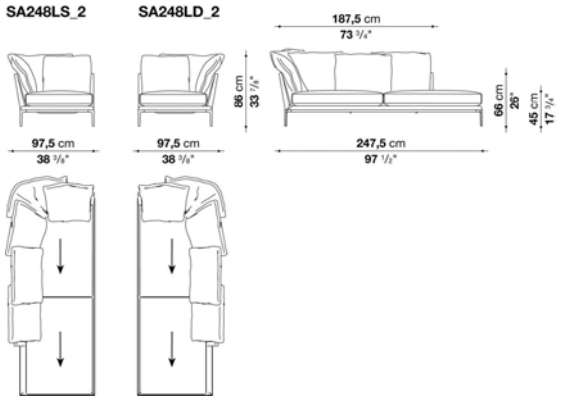

N.B. / 注意事項

脚部：ブラッククローム塗装アルミニウム0170M、ピューター塗装0259V、またはブライトブラッシュアルミ0189Aよりお選びください。

＊シートクッションについて
バックとアームの形状の違いにより、エレメント品番「SA」と「SAR」では、シートクッションの位置が多少前後します。

※バッククッションは本体価格に含まれております。
※矢印は、生地の方向を示しています。
※レザーKランクは、KASIA,KOTOよりお選びください。

B&B ATOLL SOFT / B&B アトゥールソフト

B&B ITALIA

Chaise longue with 2 back cushions cm 130

		B (ファブリック)	A (ファブリック)	E (ファブリック)	S (ファブリック)	L (ファブリック)	M (ファブリック)	BETA (レザー)	ALFA GAMMA (レザー)	K (レザー)	
SA130L	130シェーズロング(バッククッション2個付)	1,689,600	1,719,300	1,773,200	1,813,900	1,908,500	2,152,700	2,152,700	2,247,300	2,723,600	
追加カバー											
SA130LRK	130シェーズロング(バッククッション2個付)	231,000	259,600	311,300	349,800	438,900	673,200	673,200	764,500	1,221,000	

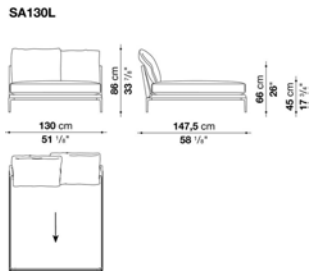

N.B. / 注意事項

脚部：ブラッククローム塗装アルミニウム0170M、ピューター塗装0259V、またはブライトブラッシュアルミ0189Aよりお選びください。

＊シートクッションについて
バックとアームの形状の違いにより、エレメント品番「SA」と「SAR」では、シートクッションの位置が多少前後します。

※バッククッションは本体価格に含まれております。
※矢印は、生地の方向を示しています。
※レザーKランクは、KASIA,KOTOよりお選びください。

B&B ATOLL SOFT / B&B アトゥールソフト

B&B ITALIA

Left and right chaise longue with 4 back cushions cm 137.5

		B (ファブリック)	A (ファブリック)	E (ファブリック)	S (ファブリック)	L (ファブリック)	M (ファブリック)	BETA (レザー)	ALFA GAMMA (レザー)	K (レザー)	
SA138LS	138レフトシェーズロング(バッククッション4個付)	**2,019,600**	**2,057,000**	**2,128,500**	**2,179,100**	**2,302,300**	**2,604,800**	**2,604,800**	**2,724,700**	**3,327,500**	
SA138LD	138ライトシェーズロング(バッククッション4個付)	**2,019,600**	**2,057,000**	**2,128,500**	**2,179,100**	**2,302,300**	**2,604,800**	**2,604,800**	**2,724,700**	**3,327,500**	
追加カバー											
SA138LSRK	138レフトシェーズロング(バッククッション4個付)	**286,000**	**323,400**	**390,500**	**438,900**	**557,700**	**847,000**	**847,000**	**962,500**	**1,536,700**	
SA138LDRK	138ライトシェーズロング(バッククッション4個付)	**286,000**	**323,400**	**390,500**	**438,900**	**557,700**	**847,000**	**847,000**	**962,500**	**1,536,700**	

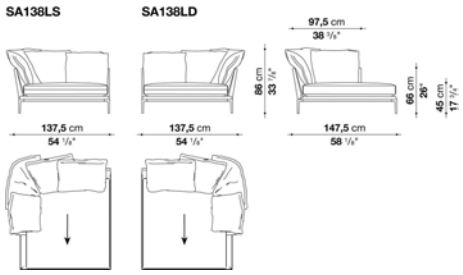

N.B. / 注意事項

脚部：ブラッククローム塗装アルミニウム0170M、ピューター塗装0259V、またはブライトブラッシュアルミ0189Aよりお選びください。

＊シートクッションについて
バックとアームの形状の違いにより、エレメント品番「SA」と「SAR」では、シートクッションの位置が多少前後します。

※バッククッションは本体価格に含まれております。
※矢印は、生地の方向を示しています。
※レザーKランクは、KASIA,KOTOよりお選びください。

B&B ATOLL SOFT / B&B アトゥールソフト

B&B ITALIA

Sofa with 5 back cushions cm 204.5 (to be fitted with rollers)

		B (ファブリック)	A (ファブリック)	E (ファブリック)	S (ファブリック)	L (ファブリック)	M (ファブリック)	BETA (レザー)	ALFA GAMMA (レザー)	K (レザー)	
SAR204	204ソファ(バッククッション5個付) ローラーサポート装着	**2,069,100**	**2,109,800**	**2,183,500**	**2,237,400**	**2,366,100**	**2,673,000**	**2,673,000**	**2,800,600**	**3,434,200**	
追加カバー											
SAR204RK	204ソファ(バッククッション5個付) ローラーサポート装着	**311,300**	**352,000**	**422,400**	**474,100**	**596,200**	**891,000**	**891,000**	**1,012,000**	**1,618,100**	

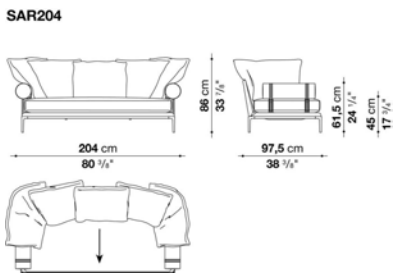

N.B. / 注意事項

脚部：ブラッククローム塗装アルミニウム0170M、ピューター塗装0259V、またはブライトブラッシュアルミ0189Aよりお選びください。

＊シートクッションについて
バックとアームの形状の違いにより、エレメント品番「SA」と「SAR」では、シートクッションの位置が多少前後します。

※バッククッションは本体価格に含まれておりますが、ローラーサポートクッションは含まれておりません。
別途、「ローラーサポートØ 19 x 65cm (AT65CP)」2個をお選びください。
※矢印は、生地の方向を示しています。
※レザーKランクは、KASIA,KOTOよりお選びください。

B&B ATOLL SOFT / B&B アトゥールソフト

B&B ITALIA

Sofa with 6 back cushions cm 254 (to be fitted with rollers)

		B (ファブリック)	A (ファブリック)	E (ファブリック)	S (ファブリック)	L (ファブリック)	M (ファブリック)	BETA (レザー)	ALFA GAMMA (レザー)	K (レザー)	
SAR254	254ソファ(バッククッション6個付) ローラーサポート装着	2,483,800	2,533,300	2,620,200	2,685,100	2,839,100	3,248,300	3,248,300	3,405,600	4,197,600	
追加カバー											
SAR254RK	254ソファ(バッククッション6個付) ローラーサポート装着	372,900	421,300	504,900	566,500	712,800	1,105,500	1,105,500	1,256,200	2,013,000	

SAR254

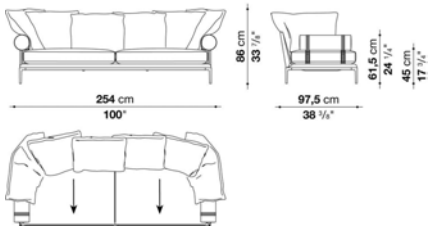

N.B. / 注意事項

脚部：ブラッククローム塗装アルミニウム0170M、ピューター塗装0259V、またはブライトブラッシュアルミ0189Aよりお選びください。

＊シートクッションについて
バックとアームの形状の違いにより、エレメント品番「SA」と「SAR」では、シートクッションの位置が多少前後します。

※バッククッションは本体価格に含まれておりますが、ローラーサポートクッションは含まれておりません。
別途、「ローラーサポートØ 19 x 65cm (AT65CP)」2個をお選びください。
※矢印は、生地の方向を示しています。
※レザーKランクは、KASIA,KOTOよりお選びください。

B&B ATOLL SOFT / B&B アトゥールソフト

B&B ITALIA

L&R terminal element with 3 back cushions cm 197 (to be fitted with rollers)

		B (ファブリック)	A (ファブリック)	E (ファブリック)	S (ファブリック)	L (ファブリック)	M (ファブリック)	BETA (レザー)	ALFA GAMMA (レザー)	K (レザー)	
SAR197S	197レフトターミナルソファ(バッククッション3個付)ローラーサポート装着	**1,828,200**	**1,862,300**	**1,926,100**	**1,971,200**	**2,081,200**	**2,302,300**	**2,302,300**	**2,405,700**	**2,922,700**	
SAR197D	197ライトターミナルソファ(バッククッション3個付)ローラーサポート装着	**1,828,200**	**1,862,300**	**1,926,100**	**1,971,200**	**2,081,200**	**2,302,300**	**2,302,300**	**2,405,700**	**2,922,700**	
追加カバー											
SAR197SRK	197レフトターミナルソファ(バッククッション3個付)ローラーサポート装着	**267,300**	**300,300**	**360,800**	**405,900**	**511,500**	**721,600**	**721,600**	**820,600**	**1,314,500**	
SAR197DRK	197ライトターミナルソファ(バッククッション3個付)ローラーサポート装着	**267,300**	**300,300**	**360,800**	**405,900**	**511,500**	**721,600**	**721,600**	**820,600**	**1,314,500**	

SAR197S **SAR197D**

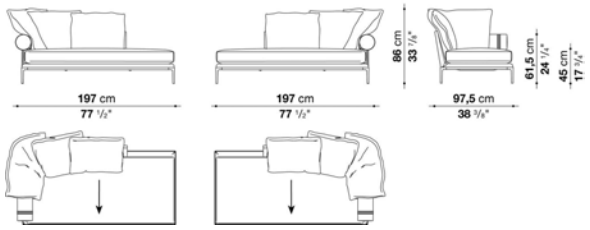

N.B. / 注意事項

脚部：ブラッククローム塗装アルミニウム0170M、ピューター塗装0259V、またはブライトブラッシュアルミ0189Aよりお選びください。
クッション：バッククッションは本体価格に含まれておりますが、ローラーサポートクッションは含まれておりません。
別途、「ローラーサポートØ 19 x 65cm (AT65CP)」1個をお選びください。
ローラーサポート ウェビング：ファブリックまたはレザーよりお選びください。

＊シートクッションについて
バックとアームの形状の違いにより、エレメント品番「SA」と「SAR」では、シートクッションの位置が多少前後します。

※矢印は、生地の方向を示しています。
※レザーKランクは、KASIA,KOTOよりお選びください。

B&B ATOLL SOFT / B&B アトゥールソフト

B&B ITALIA

L&R terminal element with 4 back cushions cm 247 (to be fitted with rollers)

		B (ファブリック)	A (ファブリック)	E (ファブリック)	S (ファブリック)	L (ファブリック)	M (ファブリック)	BETA (レザー)	ALFA GAMMA (レザー)	K (レザー)	
SAR247S	247レフトターミナルソファ(バッククッション4個付)ローラーサポート装着	2,236,300	2,280,300	2,360,600	2,420,000	2,559,700	2,918,300	2,918,300	3,060,200	3,771,900	
SAR247D	247ライトターミナルソファ(バッククッション4個付)ローラーサポート装着	2,236,300	2,280,300	2,360,600	2,420,000	2,559,700	2,918,300	2,918,300	3,060,200	3,771,900	
追加カバー											
SAR247SRK	247レフトターミナルソファ(バッククッション4個付)ローラーサポート装着	328,900	371,800	448,800	504,900	638,000	981,200	981,200	1,117,600	1,797,400	
SAR247DRK	247ライトターミナルソファ(バッククッション4個付)ローラーサポート装着	328,900	371,800	448,800	504,900	638,000	981,200	981,200	1,117,600	1,797,400	

SAR247S

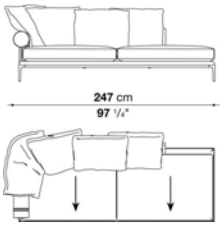

SAR247D

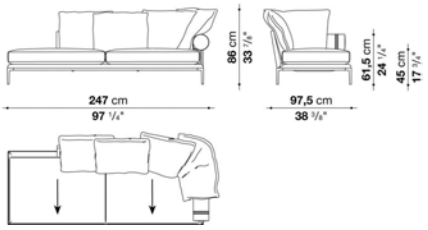

N.B. / 注意事項

脚部：ブラッククローム塗装アルミニウム0170M、ピューター塗装0259V、またはブライトブラッシュアルミ0189Aよりお選びください。
クッション：バッククッションは本体価格に含まれておりますが、ローラーサポートクッションは含まれておりません。
別途、「ローラーサポートØ 19 x 65cm (AT65CP)」1個をお選びください。
ローラーサポート ウェビング：ファブリックまたはレザーよりお選びください。

＊シートクッションについて
バックとアームの形状の違いにより、エレメント品番「SA」と「SAR」では、シートクッションの位置が多少前後します。

※矢印は、生地の方向を示しています。
※レザーKランクは、KASIA,KOTOよりお選びください。

B&B ATOLL SOFT / B&B アトゥールソフト

B&B ITALIA

L&R terminal element with 4 back cushions cm 197 (to be fitted with rollers)

		B (ファブリック)	A (ファブリック)	E (ファブリック)	S (ファブリック)	L (ファブリック)	M (ファブリック)	BETA (レザー)	ALFA GAMMA (レザー)	K (レザー)	
SAR197S_3	197レフトターミナルソファ(バッククッション4個付)ローラーサポート装着	**1,963,500**	**2,003,100**	**2,073,500**	**2,124,100**	**2,246,200**	**2,538,800**	**2,538,800**	**2,659,800**	**3,261,500**	
SAR197D_3	197ライトターミナルソファ(バッククッション4個付)ローラーサポート装着	**1,963,500**	**2,003,100**	**2,073,500**	**2,124,100**	**2,246,200**	**2,538,800**	**2,538,800**	**2,659,800**	**3,261,500**	
追加カバー											
SAR197S_3RK	197レフトターミナルソファ(バッククッション4個付)ローラーサポート装着	**295,900**	**333,300**	**400,400**	**448,800**	**565,400**	**845,900**	**845,900**	**961,400**	**1,537,800**	
SAR197D_3RK	197ライトターミナルソファ(バッククッション4個付)ローラーサポート装着	**295,900**	**333,300**	**400,400**	**448,800**	**565,400**	**845,900**	**845,900**	**961,400**	**1,537,800**	

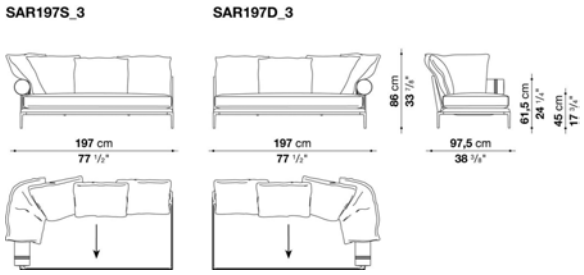

N.B. / 注意事項

脚部：ブラッククローム塗装アルミニウム0170M、ピューター塗装0259V、またはブライトブラッシュアルミ0189Aよりお選びください。
クッション：バッククッションは本体価格に含まれておりますが、ローラーサポートクッションは含まれておりません。
別途、「ローラーサポートØ 19 x 65cm (AT65CP)」1個をお選びください。
ローラーサポート ウェビング：ファブリックまたはレザーよりお選びください。

＊シートクッションについて
バックとアームの形状の違いにより、エレメント品番「SA」と「SAR」では、シートクッションの位置が多少前後します。

※矢印は、生地の方向を示しています。
※レザーKランクは、KASIA,KOTOよりお選びください。

B&B ATOLL SOFT / B&B アトゥールソフト

B&B ITALIA

L&R terminal element with 5 back cushions cm 247 (to be fitted with rollers)

		B (ファブリック)	A (ファブリック)	E (ファブリック)	S (ファブリック)	L (ファブリック)	M (ファブリック)	BETA (レザー)	ALFA GAMMA (レザー)	K (レザー)	
SAR247S_3	247レフトターミナルソファ(バッククッション5個付)ローラーサポート装着	**2,362,800**	**2,409,000**	**2,493,700**	**2,554,200**	**2,702,700**	**3,119,600**	**3,119,600**	**3,275,800**	**4,051,300**	
SAR247D_3	247ライトターミナルソファ(バッククッション5個付)ローラーサポート装着	**2,362,800**	**2,409,000**	**2,493,700**	**2,554,200**	**2,702,700**	**3,119,600**	**3,119,600**	**3,275,800**	**4,051,300**	
追加カバー											
SAR247S_3RK	247レフトターミナルソファ(バッククッション5個付)ローラーサポート装着	**355,300**	**400,400**	**480,700**	**539,000**	**679,800**	**1,080,200**	**1,080,200**	**1,228,700**	**1,970,100**	
SAR247D_3RK	247ライトターミナルソファ(バッククッション5個付)ローラーサポート装着	**355,300**	**400,400**	**480,700**	**539,000**	**679,800**	**1,080,200**	**1,080,200**	**1,228,700**	**1,970,100**	

SAR247S_3

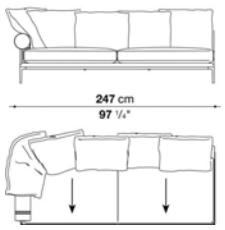

SAR247D_3

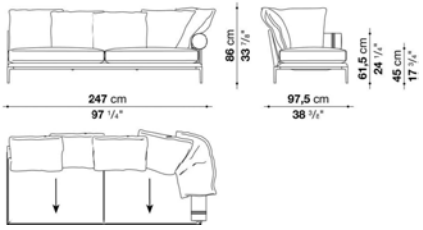

N.B. / 注意事項

脚部：ブラッククローム塗装アルミニウム0170M、ピューター塗装0259V、またはブライトブラッシュアルミ0189Aよりお選びください。
クッション：バッククッションは本体価格に含まれておりますが、ローラーサポートクッションは含まれておりません。
別途、「ローラーサポートØ 19 x 65cm (AT65CP)」1個をお選びください。
ローラーサポート ウェビング：ファブリックまたはレザーよりお選びください。

＊シートクッションについて
バックとアームの形状の違いにより、エレメント品番「SA」と「SAR」では、シートクッションの位置が多少前後します。

※矢印は、生地の方向を示しています。
※レザーKランクは、KASIA,KOTOよりお選びください。

B&B ATOLL SOFT / B&B アトゥールソフト

B&B ITALIA

L&R chaise longue with 3 back cushions cm 137 (to be fitted with rollers)

		B (ファブリック)	A (ファブリック)	E (ファブリック)	S (ファブリック)	L (ファブリック)	M (ファブリック)	BETA (レザー)	ALFA GAMMA (レザー)	K (レザー)	
SAR137LS	137レフトシェーズロング(バッククッション3個付)口 ーラーサポート装着	**1,817,200**	**1,849,100**	**1,906,300**	**1,949,200**	**2,051,500**	**2,313,300**	**2,313,300**	**2,415,600**	**2,927,100**	
SAR137LD	137ライトシェーズロング(バッククッション3個付)口 ーラーサポート装着	**1,817,200**	**1,849,100**	**1,906,300**	**1,949,200**	**2,051,500**	**2,313,300**	**2,313,300**	**2,415,600**	**2,927,100**	
追加カバー											
SAR137LSRK	137レフトシェーズロング(バッククッション3個付)口 ーラーサポート装着	**248,600**	**279,400**	**336,600**	**377,300**	**474,100**	**723,800**	**723,800**	**822,800**	**1,313,400**	
SAR137LDRK	137ライトシェーズロング(バッククッション3個付)口 ーラーサポート装着	**248,600**	**279,400**	**336,600**	**377,300**	**474,100**	**723,800**	**723,800**	**822,800**	**1,313,400**	

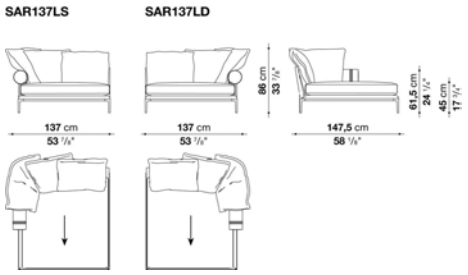

N.B. / 注意事項

脚部：ブラッククローム塗装アルミニウム0170M、ピューター塗装0259V、またはブライトブラッシュアルミ0189Aよりお選びください。
クッション：バッククッションは本体価格に含まれておりますが、ローラーサポートクッションは含まれておりません。
別途、「ローラーサポートØ 19 x 65cm (AT65CP)」1個と「ローラーサポートØ 19 x 90cm (AT90CP)」1個をお選びください。
ローラーサポート ウェビング：ファブリックまたはレザーよりお選びください。

＊シートクッションについて
バックとアームの形状の違いにより、エレメント品番「SA」と「SAR」では、シートクッションの位置が多少前後します。

※矢印は、生地の方向を示しています。
※レザーKランクは、KASIA,KOTOよりお選びください。

B&B ATOLL SOFT / B&B アトゥールソフト

B&B ITALIA

Rollers with metallic support cm 65

		B (ファブリック)	A (ファブリック)	E (ファブリック)	S (ファブリック)	L (ファブリック)	M (ファブリック)	BETA (レザー)	ALFA GAMMA (レザー)	K (レザー)	
AT65CP	ローラーサポート φ19 x 65cm	**231,000**	**234,300**	**239,800**	**243,100**	**253,000**	**258,500**	**258,500**	**264,000**	**292,600**	
追加カバー											
AT65CPRK	ローラーサポート φ19 x 65cm	**23,100**	**25,300**	**30,800**	**34,100**	**42,900**	**48,400**	**48,400**	**53,900**	**81,400**	

AT65CP

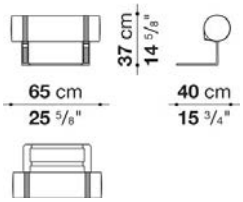

N.B. / 注意事項

脚部：ブラッククローム塗装アルミニウム0170M、ピューター塗装0259V、またはブライトブラッシュアルミ0189Aよりお選びください。
ローラーサポート ウェビング：ファブリック、またはレザーよりお選びください。(一部選択できない張地がございますので、詳しくはお問合せください。)

※レザーKランクは、KASIA,KOTOよりお選びください。

B&B ATOLL SOFT / B&B アトゥールソフト

B&B ITALIA

Rollers with metallic support cm 90

		B (ファブリック)	A (ファブリック)	E (ファブリック)	S (ファブリック)	L (ファブリック)	M (ファブリック)	BETA (レザー)	ALFA GAMMA (レザー)	K (レザー)	
AT90CP	ローラーサポート φ19 x 90cm	**259,600**	**264,000**	**269,500**	**272,800**	**281,600**	**299,200**	**299,200**	**306,900**	**344,300**	
追加カバー											
AT90CPRK	ローラーサポート φ19 x 90cm	**25,300**	**27,500**	**33,000**	**37,400**	**46,200**	**60,500**	**60,500**	**68,200**	**103,400**	

AT90CP

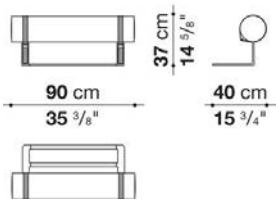

N.B. / 注意事項

脚部：ブラッククローム塗装アルミニウム0170M、ピューター塗装0259V、またはブライトブラッシュアルミ0189Aよりお選びください。
ローラーサポート ウェビング：ファブリック、またはレザーよりお選びください。(一部選択できない張地がございますので、詳しくはお問合せください。)

※レザーKランクは、KASIA,KOTOよりお選びください。



TECHNICAL SPECIFICATIONS / 技術情報：

内部構造	鋼管及び成形鋼材
内部充填材	Bayfit®(バイエル社製)低温整形発泡ポリウレタン　ポリエステルファイバー
サポートフレーム	visco-エラスティックポリウレタン　ポリエステル　コットンファイバー
脚部	熱可塑性プラスチック (ブラック)
表面張地	ファブリックまたは天然皮革

Composition BS001

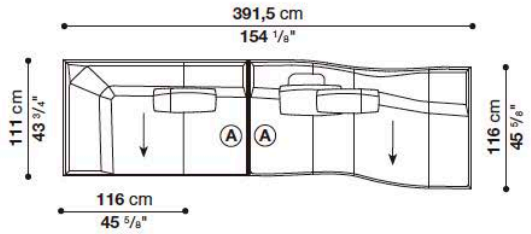

Quantity	Code
1	B111A
1	B214C

Composition BS002

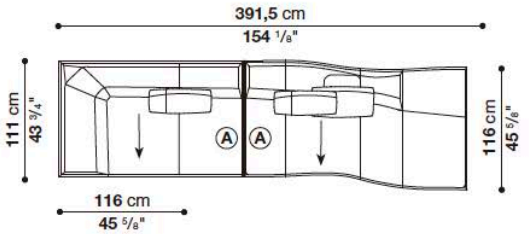

Quantity	Code
1	B111A
1	B214CS

Composition BS003

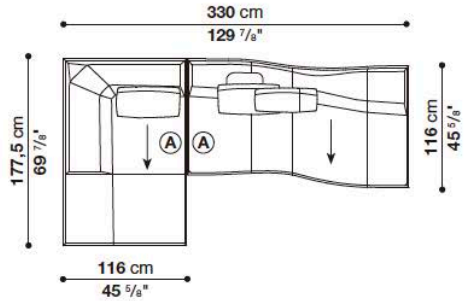

Quantity	Code
1	B177LS
1	B214C

Composition BS004

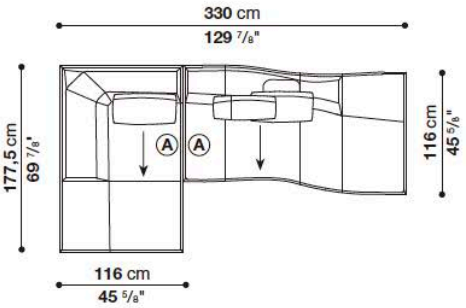

Quantity	Code
1	B177LS
1	B214CS

Composition BS005

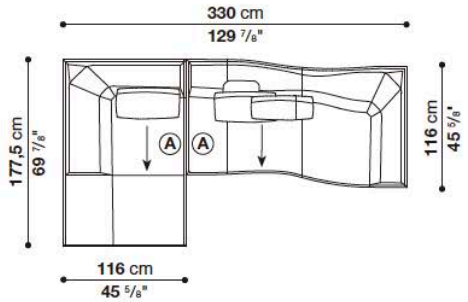

Quantity	Code
1	B177LS
1	B214TD

Composition BS006

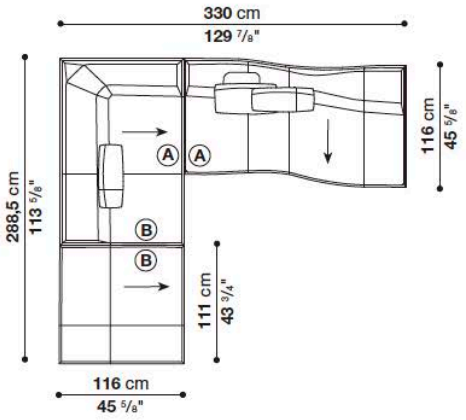

Quantity	Code
1	B4P
1	B116A
1	B214C

Composition BS007

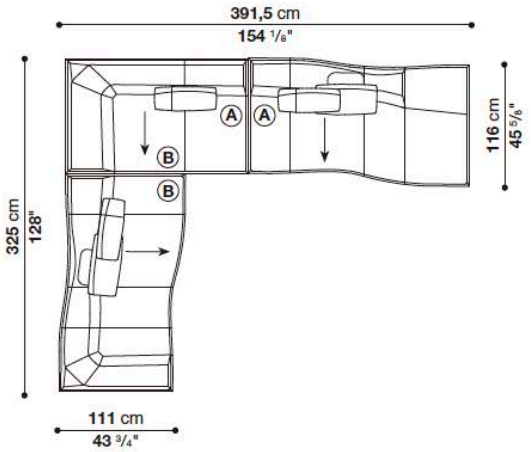

Quantity	Code
1	B214TS
1	B111A
1	B214CS

Composition BS008

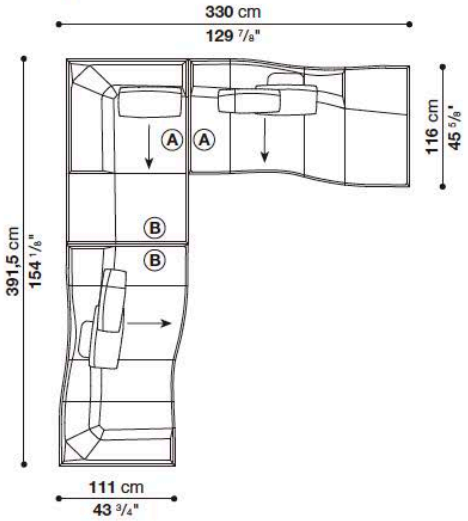

Quantity	Code
1	B214TS
1	B177LS
1	B214CS

Composition BS009

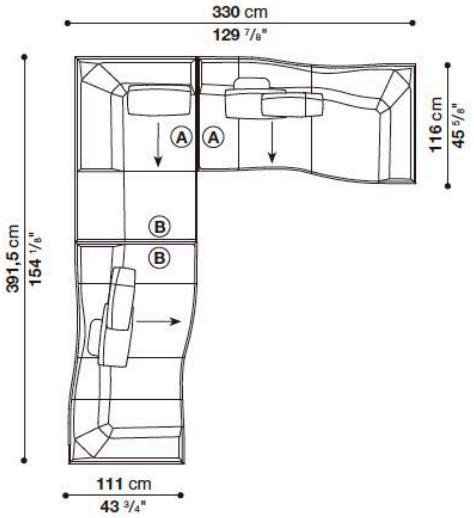

Quantity	Code
1	B214TS
1	B177LS
1	B214TD

Composition BS010

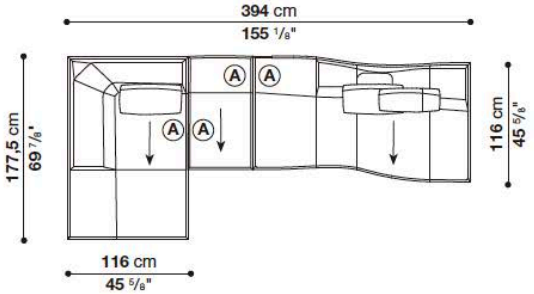

Quantity	Code
1	B177LS
1	B111P
1	B214CD

Composition BS011

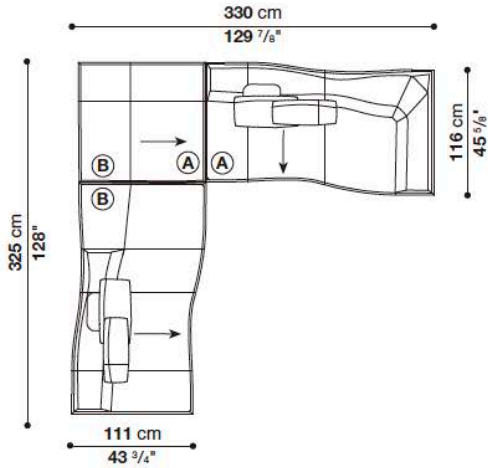

Quantity	Code
1	B214CS
1	B3P
1	B214TD

Composition BS012

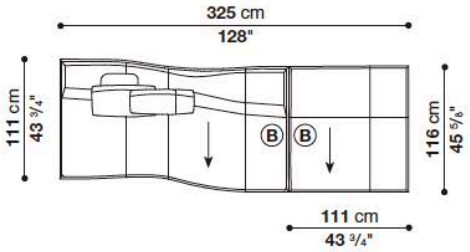

Quantity	Code
1	B214C
1	B3P

Composition BS013

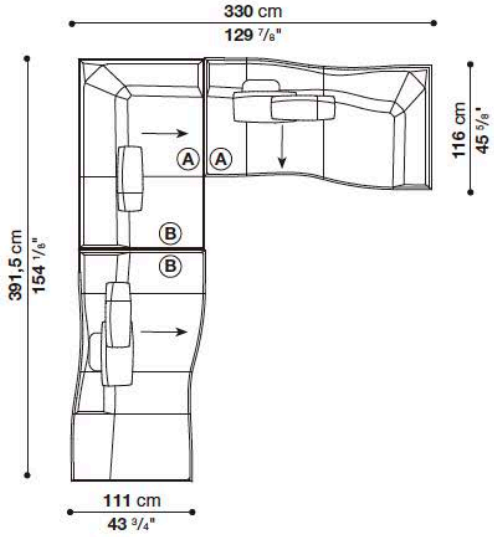

Quantity	Code
1	B214CD
1	B116A
1	B214TD

Composition BS014

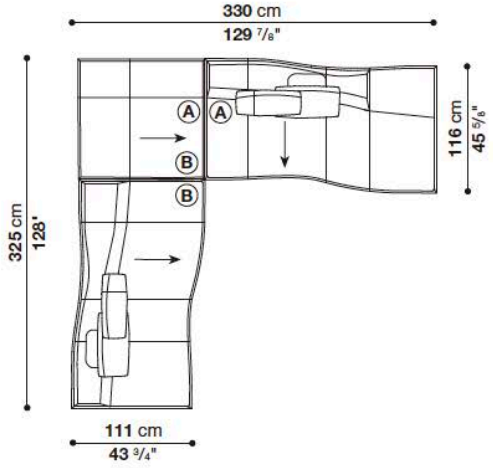

Quantity	Code
1	B214C
1	B3P
1	B214CS

Composition BS015

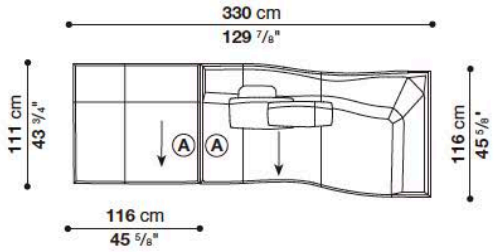

Quantity	Code
1	B214TD
1	B1P

Composition BS016

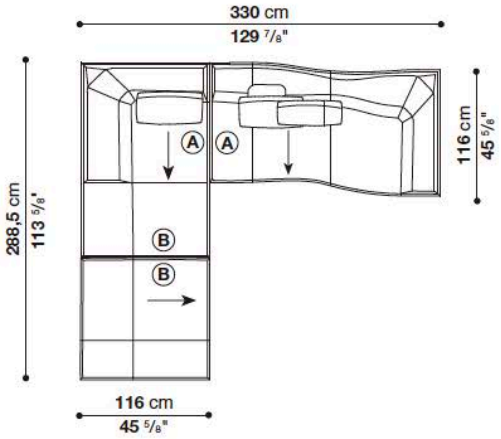

Quantity	Code
1	B4P
1	B177LS
1	B214TD

Composition BS017

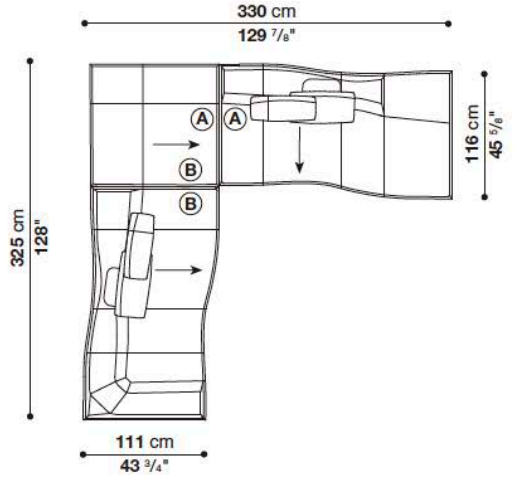

Quantity	Code
1	B214TS
1	B3P
1	B214CS

Composition BS018

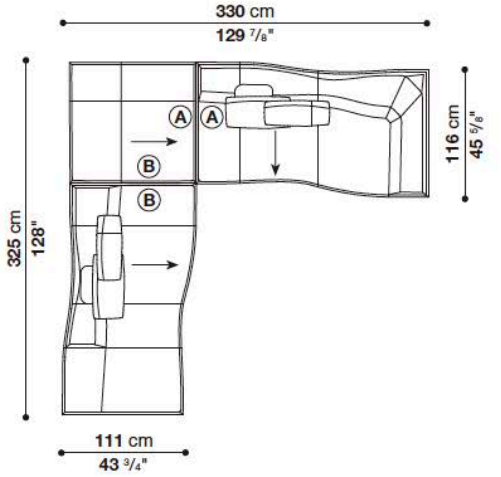

Quantity	Code
1	B214CD
1	B3P
1	B214TD

Composition BS019

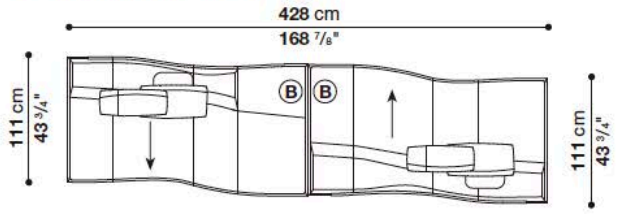

Quantity	Code
1	B214CS
1	B214C

Composition BS020

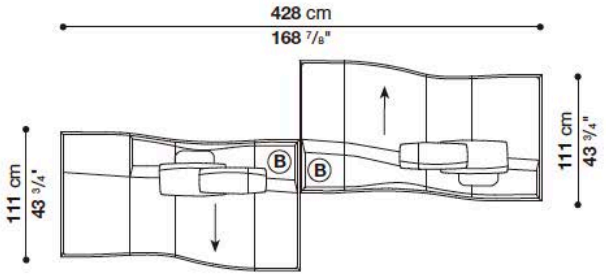

Quantity	Code
1	B214C
1	B214CD

BEND-SOFA / ベンド・ソファ　　B&B ITALIA

Central element cm 164

		B (ファブリック)	A (ファブリック)	E (ファブリック)	S (ファブリック)	L (ファブリック)	M (ファブリック)	BETA (レザー)	ALFA GAMMA (レザー)	K (レザー)	
B164C	アームレスソファ	**916,300**	**949,300**	**974,600**	**1,021,900**	**1,100,000**	**1,344,200**	**1,344,200**	**1,497,100**	**1,777,600**	
追加カバー											
B164CRK	アームレスソファ	**207,900**	**233,200**	**254,100**	**291,500**	**354,200**	**550,000**	**550,000**	**673,200**	**896,500**	

B164C

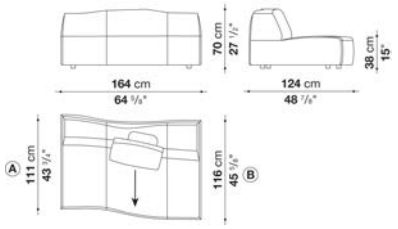

N.B. / 注意事項

ジグザグステッチ：33色よりお選びください。張地MILOの場合は、スタンダードステッチとなります。(長毛・ベルベット系張地のため、ステッチの種類および色をお選びいただくことができません)
脚部：ブラック色プラスチックとなります。

＊バッククッションは含まれておりません。オプションにて「バッククッション(B55C) x 1個」と「バックサポート(BS) x 1個」を追加することをお勧めします。
※レザーKランクは、KOTOよりお選びください。

BEND-SOFA / ベンド・ソファ　　B&B ITALIA

Central element cm 214

		B (ファブリック)	A (ファブリック)	E (ファブリック)	S (ファブリック)	L (ファブリック)	M (ファブリック)	BETA (レザー)	ALFA GAMMA (レザー)	K (レザー)	
B214C	アームレスソファ	**1,054,900**	**1,090,100**	**1,122,000**	**1,173,700**	**1,262,800**	**1,544,400**	**1,544,400**	**1,721,500**	**2,043,800**	
追加カバー											
B214CRK	アームレスソファ	**236,500**	**265,100**	**289,300**	**331,100**	**402,600**	**624,800**	**624,800**	**764,500**	**1,019,700**	

B214C

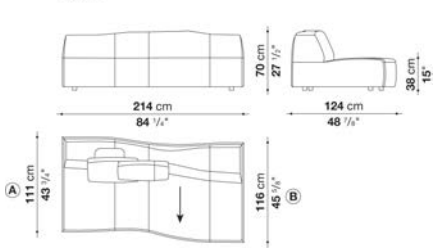

N.B. / 注意事項

ジグザグステッチ：33色よりお選びください。張地MILOの場合は、スタンダードステッチとなります。(長毛・ベルベット系張地のため、ステッチの種類および色をお選びいただくことができません)
脚部：ブラック色プラスチックとなります。

＊バッククッションは含まれておりません。オプションにて「バッククッション(B40C) x 1個」「バッククッション(B55C) x 1個」「バックサポート(BS) x 1個」を追加することをお勧めします。
※レザーKランクは、KOTOよりお選びください。

BEND-SOFA / ベンド・ソファ

B&B ITALIA

Central element with left and right back cm 214

		B (ファブリック)	A (ファブリック)	E (ファブリック)	S (ファブリック)	L (ファブリック)	M (ファブリック)	BETA (レザー)	ALFA GAMMA (レザー)	K (レザー)	
B214CS	レフトバックソファ	**1,010,900**	**1,047,200**	**1,074,700**	**1,127,500**	**1,214,400**	**1,488,300**	**1,488,300**	**1,658,800**	**1,971,200**	
B214CD	ライトバックソファ	**1,010,900**	**1,047,200**	**1,074,700**	**1,127,500**	**1,214,400**	**1,488,300**	**1,488,300**	**1,658,800**	**1,971,200**	
追加カバー											
B214CSRK	レフトバックソファ	**229,900**	**258,500**	**279,400**	**320,100**	**390,500**	**606,100**	**606,100**	**741,400**	**988,900**	
B214CDRK	ライトバックソファ	**229,900**	**258,500**	**279,400**	**320,100**	**390,500**	**606,100**	**606,100**	**741,400**	**988,900**	

B214CS

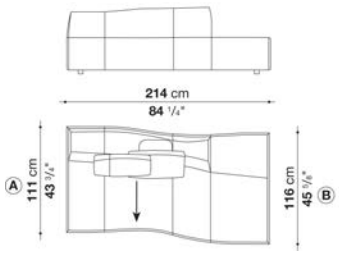

B214CD

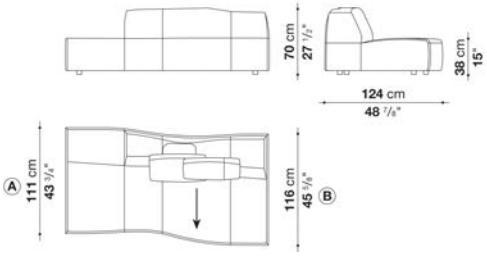

N.B. / 注意事項

ジグザグステッチ：33色よりお選びください。張地MILOの場合は、スタンダードステッチとなります。（長毛・ベルベット系張地のため、ステッチの種類および色をお選びいただくことができません）
脚部：ブラック色プラスチックとなります。

＊バッククッションは含まれておりません。オプションにて「バッククッション(B40C) x 1個」「バッククッション(B55C) x 1個」「バックサポート(BS) x 1個」を追加することをお勧めします。さらに「アームレストクッション(B55) x 1個」「アームレストサポート(BSB) x 1個」を追加していただきますと、より快適にご使用いただけます。
※レザーKランクは、KOTOよりお選びください。

BEND-SOFA / ベンド・ソファ　　B&B ITALIA

Left and right terminal element cm 214

		B (ファブリック)	A (ファブリック)	E (ファブリック)	S (ファブリック)	L (ファブリック)	M (ファブリック)	BETA (レザー)	ALFA GAMMA (レザー)	K (レザー)	
B214TS	レフトアームソファ	**1,123,100**	**1,161,600**	**1,192,400**	**1,251,800**	**1,347,500**	**1,648,900**	**1,648,900**	**1,838,100**	**2,185,700**	
B214TD	ライトアームソファ	**1,123,100**	**1,161,600**	**1,192,400**	**1,251,800**	**1,347,500**	**1,648,900**	**1,648,900**	**1,838,100**	**2,185,700**	
追加カバー											
B214TSRK	レフトアームソファ	**254,100**	**286,000**	**310,200**	**355,300**	**432,300**	**669,900**	**669,900**	**820,600**	**1,095,600**	
B214TDRK	ライトアームソファ	**254,100**	**286,000**	**310,200**	**355,300**	**432,300**	**669,900**	**669,900**	**820,600**	**1,095,600**	

B214TS

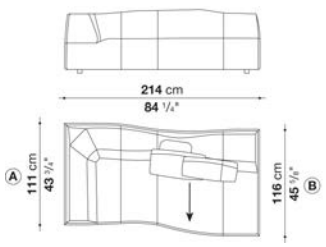

B214TD

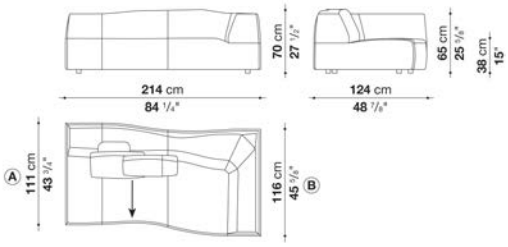

N.B. / 注意事項

ジグザグステッチ：33色よりお選びください。張地MILOの場合は、スタンダードステッチとなります。（長毛・ベルベット系張地のため、ステッチの種類および色をお選びいただくことができません）
脚部：ブラック色プラスチックとなります。

＊バッククッションは含まれておりません。オプションにて「バッククッション(B40C) x 1個」「バッククッション(B55C) x 1個」「バックサポート(BS) x 1個」を追加することをお勧めします。さらに「アームレストクッション(B55) x 1個」を追加していただきますと、より快適にご使用いただけます。
※レザーKランクは、KOTOよりお選びください。

BEND-SOFA / ベンド・ソファ　　B&B ITALIA

Terminal-corner element cm 111

		B (ファブリック)	A (ファブリック)	E (ファブリック)	S (ファブリック)	L (ファブリック)	M (ファブリック)	BETA (レザー)	ALFA GAMMA (レザー)	K (レザー)	
B111A	コーナーソファ	**962,500**	**995,500**	**1,019,700**	**1,063,700**	**1,141,800**	**1,388,200**	**1,388,200**	**1,536,700**	**1,810,600**	
追加カバー											
B111ARK	コーナーソファ	**212,300**	**237,600**	**257,400**	**291,500**	**353,100**	**548,900**	**548,900**	**665,500**	**883,300**	

B111A

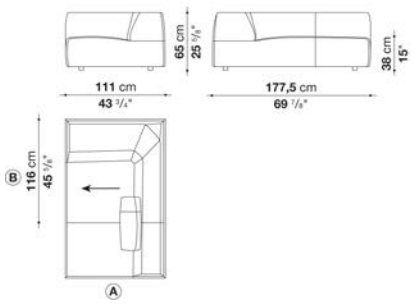

N.B. / 注意事項

ジグザグステッチ：33色よりお選びください。張地MILOの場合は、スタンダードステッチとなります。（長毛・ベルベット系張地のため、ステッチの種類および色をお選びいただくことができません）
脚部：ブラック色プラスチックとなります。

＊バッククッションは含まれておりません。オプションにて「バッククッション(B40C) x 1個」を追加することをお勧めします。さらに「アームレストクッション(B55) x 1個」を追加していただきますと、より快適にご使用いただけます。
※レザーKランクは、KOTOよりお選びください。

BEND-SOFA / ベンド・ソファ

B&B ITALIA

Corner-terminal element cm 116

		B (ファブリック)	A (ファブリック)	E (ファブリック)	S (ファブリック)	L (ファブリック)	M (ファブリック)	BETA (レザー)	ALFA GAMMA (レザー)	K (レザー)	
B116A	コーナーソファ	**962,500**	**995,500**	**1,019,700**	**1,063,700**	**1,141,800**	**1,388,200**	**1,388,200**	**1,536,700**	**1,810,600**	
追加カバー											
B116ARK	コーナーソファ	**212,300**	**237,600**	**257,400**	**291,500**	**353,100**	**548,900**	**548,900**	**665,500**	**883,300**	

B116A

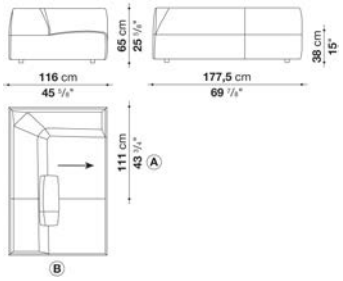

N.B. / 注意事項

ジグザグステッチ：33色よりお選びください。張地MILOの場合は、スタンダードステッチとなります。（長毛・ベルベット系張地のため、ステッチの種類および色をお選びいただくことができません）
脚部：ブラック色プラスチックとなります。

＊バッククッションは含まれておりません。オプションにて「バッククッション(B40C) x 1個」を追加することをお勧めします。さらに「アームレストクッション(B55) x 1個」を追加していただきますと、より快適にご使用いただけます。
※レザーKランクは、KOTOよりお選びください。

BEND-SOFA / ベンド・ソファ

B&B ITALIA

Left and right chaise longue cm 117.5

		B (ファブリック)	A (ファブリック)	E (ファブリック)	S (ファブリック)	L (ファブリック)	M (ファブリック)	BETA (レザー)	ALFA GAMMA (レザー)	K (レザー)	
B177LS	レフトシェーズロング	**905,300**	**933,900**	**958,100**	**1,002,100**	**1,074,700**	**1,313,400**	**1,313,400**	**1,456,400**	**1,721,500**	
B177LD	ライトシェーズロング	**905,300**	**933,900**	**958,100**	**1,002,100**	**1,074,700**	**1,313,400**	**1,313,400**	**1,456,400**	**1,721,500**	
追加カバー											
B177LSRK	レフトシェーズロング	**202,400**	**225,500**	**244,200**	**278,300**	**336,600**	**524,700**	**524,700**	**639,100**	**848,100**	
B177LDRK	ライトシェーズロング	**202,400**	**225,500**	**244,200**	**278,300**	**336,600**	**524,700**	**524,700**	**639,100**	**848,100**	

B177LS

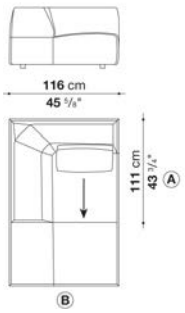

B177LD

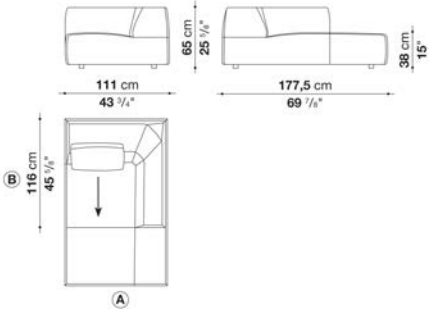

N.B. / 注意事項

ジグザグステッチ：33色よりお選びください。張地MILOの場合は、スタンダードステッチとなります。（長毛・ベルベット系張地のため、ステッチの種類および色をお選びいただくことができません）
脚部：ブラック色プラスチックとなります。

＊バッククッションは含まれておりません。オプションにて「バッククッション(B40C) x 1個」を追加することをお勧めします。
※レザーKランクは、KOTOよりお選びください。

BEND-SOFA / ベンド・ソファ　　B&B ITALIA

Middle ottoman cm 111

		B (ファブリック)	A (ファブリック)	E (ファブリック)	S (ファブリック)	L (ファブリック)	M (ファブリック)	BETA (レザー)	ALFA GAMMA (レザー)	K (レザー)	
B111P	オットマン	**291,500**	**303,600**	**312,400**	**331,100**	**359,700**	**451,000**	**451,000**	**507,100**	**612,700**	
追加カバー											
B111PRK	オットマン	**86,900**	**96,800**	**104,500**	**118,800**	**141,900**	**213,400**	**213,400**	**259,600**	**342,100**	

B111P

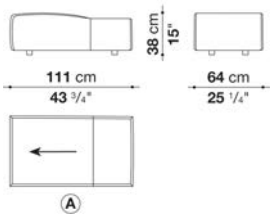

N.B. / 注意事項

ジグザグステッチ：33色よりお選びください。張地MILOの場合は、スタンダードステッチとなります。(長毛・ベルベット系張地のため、ステッチの種類および色をお選びいただくことができません)
脚部：ブラック色プラスチックとなります。

※レザーKランクは、KOTOよりお選びください。

BEND-SOFA / ベンド・ソファ　　B&B ITALIA

Middle ottoman cm 116

		B (ファブリック)	A (ファブリック)	E (ファブリック)	S (ファブリック)	L (ファブリック)	M (ファブリック)	BETA (レザー)	ALFA GAMMA (レザー)	K (レザー)	
B116P	オットマン	**291,500**	**303,600**	**312,400**	**331,100**	**359,700**	**451,000**	**451,000**	**507,100**	**612,700**	
追加カバー											
B116PRK	オットマン	**86,900**	**96,800**	**104,500**	**118,800**	**141,900**	**213,400**	**213,400**	**259,600**	**342,100**	

B116P

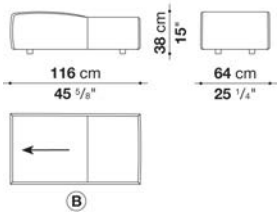

N.B. / 注意事項

ジグザグステッチ：33色よりお選びください。張地MILOの場合は、スタンダードステッチとなります。(長毛・ベルベット系張地のため、ステッチの種類および色をお選びいただくことができません)
脚部：ブラック色プラスチックとなります。

※レザーKランクは、KOTOよりお選びください。

BEND-SOFA / ベンド・ソファ　　B&B ITALIA

Corner-terminal ottoman cm 116

		B (ファブリック)	A (ファブリック)	E (ファブリック)	S (ファブリック)	L (ファブリック)	M (ファブリック)	BETA (レザー)	ALFA GAMMA (レザー)	K (レザー)	
B1P	コーナーオットマン	**432,300**	**449,900**	**462,000**	**485,100**	**524,700**	**686,400**	**686,400**	**776,600**	**939,400**	
追加カバー											
B1PRK	コーナーオットマン	**112,200**	**125,400**	**134,200**	**152,900**	**184,800**	**312,400**	**312,400**	**383,900**	**510,400**	

B1P

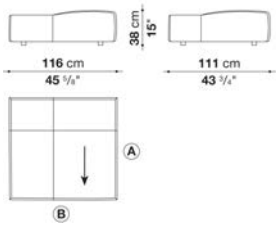

N.B. / 注意事項

ジグザグステッチ：33色よりお選びください。張地MILOの場合は、スタンダードステッチとなります。(長毛・ベルベット系張地のため、ステッチの種類および色をお選びいただくことができません)
脚部：ブラック色プラスチックとなります。

※レザーKランクは、KOTOよりお選びください。

BEND-SOFA / ベンド・ソファ　　B&B ITALIA

Corner-terminal ottoman cm 116

		B (ファブリック)	A (ファブリック)	E (ファブリック)	S (ファブリック)	L (ファブリック)	M (ファブリック)	BETA (レザー)	ALFA GAMMA (レザー)	K (レザー)	
B3P	コーナーオットマン	**432,300**	**449,900**	**462,000**	**485,100**	**524,700**	**686,400**	**686,400**	**776,600**	**939,400**	
追加カバー											
B3PRK	コーナーオットマン	**112,200**	**125,400**	**134,200**	**152,900**	**184,800**	**312,400**	**312,400**	**383,900**	**513,700**	

B3P

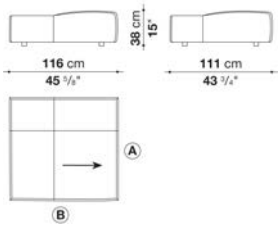

N.B. / 注意事項

ジグザグステッチ：33色よりお選びください。張地MILOの場合は、スタンダードステッチとなります。(長毛・ベルベット系張地のため、ステッチの種類および色をお選びいただくことができません)
脚部：ブラック色プラスチックとなります。

※レザーKランクは、KOTOよりお選びください。

BEND-SOFA / ベンド・ソファ　　B&B ITALIA

Corner-terminal ottoman cm 116

		B (ファブリック)	A (ファブリック)	E (ファブリック)	S (ファブリック)	L (ファブリック)	M (ファブリック)	BETA (レザー)	ALFA GAMMA (レザー)	K (レザー)	
B2P	コーナーオットマン	**432,300**	**449,900**	**462,000**	**485,100**	**524,700**	**686,400**	**686,400**	**776,600**	**939,400**	
追加カバー											
B2PRK	コーナーオットマン	**112,200**	**125,400**	**134,200**	**152,900**	**184,800**	**312,400**	**312,400**	**383,900**	**513,700**	

B2P

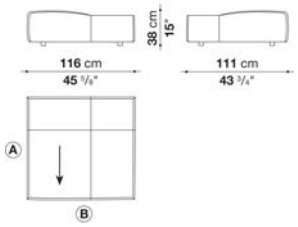

N.B. / 注意事項

ジグザグステッチ：33色よりお選びください。張地MILOの場合は、スタンダードステッチとなります。(長毛・ベルベット系張地のため、ステッチの種類および色をお選びいただくことができません)
脚部：ブラック色プラスチックとなります。

※レザーKランクは、KOTOよりお選びください。

BEND-SOFA / ベンド・ソファ　　B&B ITALIA

Corner-terminal ottoman cm 116

		B (ファブリック)	A (ファブリック)	E (ファブリック)	S (ファブリック)	L (ファブリック)	M (ファブリック)	BETA (レザー)	ALFA GAMMA (レザー)	K (レザー)	
B4P	コーナーオットマン	**432,300**	**449,900**	**462,000**	**485,100**	**524,700**	**686,400**	**686,400**	**776,600**	**939,400**	
追加カバー											
B4PRK	コーナーオットマン	**112,200**	**125,400**	**134,200**	**152,900**	**184,800**	**312,400**	**312,400**	**383,900**	**513,700**	

B4P

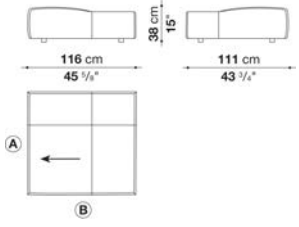

N.B. / 注意事項

ジグザグステッチ：33色よりお選びください。張地MILOの場合は、スタンダードステッチとなります。(長毛・ベルベット系張地のため、ステッチの種類および色をお選びいただくことができません)
脚部：ブラック色プラスチックとなります。

※レザーKランクは、KOTOよりお選びください。

Back cushions BEND-SOFA

		B (ファブリック)	A (ファブリック)	E (ファブリック)	S (ファブリック)	L (ファブリック)	M (ファブリック)	BETA (レザー)	ALFA GAMMA (レザー)	K (レザー)	
B40C	バッククッション 60 x 40cm	**56,100**	**62,700**	**70,400**	**85,800**	**114,400**	**132,000**	**132,000**	**149,600**	**163,900**	
B55C	バッククッション 60 x 55cm	**77,000**	**85,800**	**97,900**	**118,800**	**156,200**	**181,500**	**181,500**	**206,800**	**226,600**	
BS	バックサポート 35 x 18 x H6cm	**53,900**	**57,200**	**59,400**	**63,800**	**70,400**	**71,500**	**71,500**	**80,300**	**93,500**	
追加カバー											
B40CRK	バッククッション 60 x 40cm	**30,800**	**37,400**	**45,100**	**59,400**	**84,700**	**104,500**	**104,500**	**117,700**	**129,800**	
B55CRK	バッククッション 60 x 55cm	**42,900**	**51,700**	**61,600**	**80,300**	**116,600**	**143,000**	**143,000**	**162,800**	**181,500**	
BSRK	バックサポート 35 x 18 x H6cm	**15,400**	**18,700**	**20,900**	**24,200**	**30,800**	**30,800**	**30,800**	**37,400**	**49,500**	

N.B. / 注意事項

ジグザグステッチ：33色よりお選びください。張地MILOの場合は、スタンダードステッチとなります。（長毛・ベルベット系張地のため、ステッチの種類および色をお選びいただくことができません）

※バックサポートにステッチは施されません。
※レザーKランクは、KOTOよりお選びください。

BEND-SOFA / ベンド・ソファ

B&B ITALIA

Armrest cushions : box style BEND-SOFA

		B (ファブリック)	A (ファブリック)	E (ファブリック)	S (ファブリック)	L (ファブリック)	M (ファブリック)	BETA (レザー)	ALFA GAMMA (レザー)	K (レザー)	
B55	アームレスト クッション 60 x 55cm	**77,000**	**84,700**	**94,600**	**116,600**	**152,900**	**179,300**	**179,300**	**202,400**	**222,200**	
BSB	アームレスト サポート 60 x 40 x H10cm	**94,600**	**99,000**	**104,500**	**112,200**	**123,200**	**146,300**	**146,300**	**165,000**	**201,300**	
追加カバー											
B55RK	アームレスト クッション 60 x 55cm	**42,900**	**51,700**	**61,600**	**80,300**	**116,600**	**143,000**	**143,000**	**162,800**	**181,500**	
BSBRK	アームレスト サポート 60 x 40 x H10cm	**26,400**	**30,800**	**34,100**	**39,600**	**51,700**	**69,300**	**69,300**	**85,800**	**116,600**	



B55

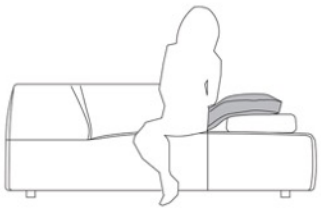

N.B. / 注意事項

ジグザグステッチ：33色よりお選びください。張地MILOの場合は、スタンダードステッチとなります。（長毛・ベルベット系張地のため、ステッチの種類および色をお選びいただくことができません）

※レザーKランクは、KOTOよりお選びください。

BEVERLY '14 / ビバリー'14

B&B ITALIA

design Antonio Citterio / アントニオ・チッテリオ



TECHNICAL SPECIFICATIONS / 技術情報：

サポートフレーム	バフ仕上または、ブラッククローム塗装仕上　ダイキャストアルミニウム
部品	ステンレススチール
脚部先端	熱可塑性プラスチック
表面張地	ナチュラル、ブラック、ダークブラウン、ダブグレーまたは、アイボリー天然皮革 (厚革)

BEVERLY '14 / ビバリー'14 B&B ITALIA

Armchair cm 69.5

		Embossed thick leather (レザー)	Thick leather (レザー)								
BF70B	アームチェア (ブライトブラッシュ仕上)	**735,900**	**735,900**								
BF70B_C	アームチェア (ブラッククローム仕上)	**773,300**	**773,300**								

BF70B

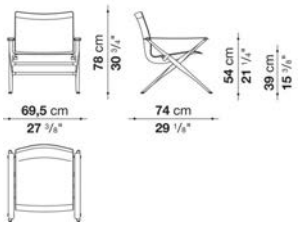

N.B. / 注意事項

脚部：ブライトブラッシュアルミ0189A 、またはブラッククローム塗装アルミニウム0170Mよりお選びください。
張地：厚革 (ミルクホワイト1121104、ナチュラル1121300、ブラック1121150、ダークブラウン1121350、ダブグレー1121280、アイボリー1121201) 、または、エンボス厚革 (ナチュラル1136100、ブラック1136150、ダークブラウン1136350、ボルドー1136750、マッドグリーン1136420、ボトルグリーン113640) よりお選びください。

CAMALEONDA / カマレオンダ

B&B ITALIA

Mario Bellini / マリオ・ベリーニ



TECHNICAL SPECIFICATIONS / 技術情報：

ベースフレーム	MDF NAF木質ファイバー
座面充填材	密度の異なる成形ポリウレタン　ポリエチレンテレフタレートとナイロンカバー　ナイロンスタッズ
背面充填材	成形ポリウレタン　発泡ポリウレタン　ポリエチレンテレフタレートとナイロンカバー
肘掛充填材	発泡ポリウレタン　ポリエチレンテレフタレートとナイロンカバー
リング	ブラス
カラビナ	ステンレス
コード	ナイロン
コードホルダーキャップ	プラスチック素材
脚部	無垢材
脚部先端	プラスチック素材
表面張地	スタッズ付きファブリックまたは天然皮革

CAMALEONDA / カマレオンダ　　B&B ITALIA

Central element with high back cm 66

		B (ファブリック)	A (ファブリック)	E (ファブリック)	S (ファブリック)	L (ファブリック)	M (ファブリック)	BETA (レザー)	ALFA GAMMA (レザー)	K (レザー)
CM66C	66センターエレメント(ハイバック)	**798,600**	**816,200**	**850,300**	**871,200**	**926,200**	**1,130,800**	**1,130,800**	**1,196,800**	**1,497,100**
追加カバー										
CM66CRK	66センターエレメント(ハイバック)	**143,000**	**161,700**	**195,800**	**217,800**	**271,700**	**476,300**	**476,300**	**542,300**	**842,600**

CM66C

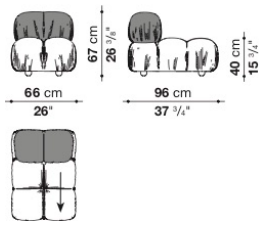

N.B. / 注意事項

脚部：ビーチウッド 0441F となります。
メタルパーツ：クロームスチール 0110M となります。

＊追加エレメント用に、1アイテムにつきカラビナ2個が付属されています。

※レザーKランクはKOTO, KASIAよりお選びください。
※カバーは旧タイプのCAMALEONDAソファに装着できません。
※カバー交換は専門的技術を要しますので、詳しくはお問い合わせください。

CAMALEONDA / カマレオンダ　　B&B ITALIA

Central element with low back cm 66

		B (ファブリック)	A (ファブリック)	E (ファブリック)	S (ファブリック)	L (ファブリック)	M (ファブリック)	BETA (レザー)	ALFA GAMMA (レザー)	K (レザー)
CM66B_C	66センターエレメント(ローバック)	**719,400**	**734,800**	**763,400**	**781,000**	**826,100**	**1,026,300**	**1,026,300**	**1,084,600**	**1,349,700**
追加カバー										
CM66B_CRK	66センターエレメント(ローバック)	**128,700**	**144,100**	**172,700**	**191,400**	**236,500**	**436,700**	**436,700**	**493,900**	**759,000**

CM66B_C

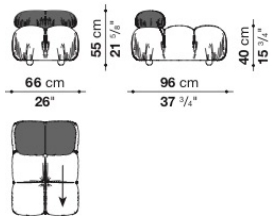

N.B. / 注意事項

脚部：ビーチウッド 0441F となります。
メタルパーツ：クロームスチール 0110M となります。

＊追加エレメント用に、1アイテムにつきカラビナ2個が付属されています。

※レザーKランクはKOTO, KASIAよりお選びください。
※カバーは旧タイプのCAMALEONDAソファに装着できません。
※カバー交換は専門的技術を要しますので、詳しくはお問い合わせください。

CAMALEONDA / カマレオンダ　B&B ITALIA

Central element with high back cm 96

		B (ファブリック)	A (ファブリック)	E (ファブリック)	S (ファブリック)	L (ファブリック)	M (ファブリック)	BETA (レザー)	ALFA GAMMA (レザー)	K (レザー)
CM96C	96センターエレメント(ハイバック)	962,500	985,600	1,025,200	1,050,500	1,113,200	1,397,000	1,397,000	1,481,700	1,874,400
追加カバー										
CM96CRK	96センターエレメント(ハイバック)	167,200	190,300	228,800	255,200	317,900	601,700	601,700	686,400	1,079,100

CM96C

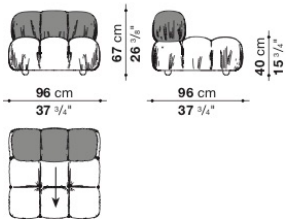

N.B. / 注意事項

脚部：ビーチウッド 0441F となります。
メタルパーツ：クロームスチール 0110M となります。

＊追加エレメント用に、1アイテムにつきカラビナ2個が付属されています。

※レザーKランクはKOTO, KASIAよりお選びください。
※カバーは旧タイプのCAMALEONDAソファに装着できません。
※カバー交換は専門的技術を要しますので、詳しくはお問い合わせください。

CAMALEONDA / カマレオンダ　B&B ITALIA

Central element with low back cm 96

		B (ファブリック)	A (ファブリック)	E (ファブリック)	S (ファブリック)	L (ファブリック)	M (ファブリック)	BETA (レザー)	ALFA GAMMA (レザー)	K (レザー)
CM96B_C	96センターエレメント(ローバック)	858,000	878,900	914,100	938,300	995,500	1,252,900	1,252,900	1,328,800	1,677,500
追加カバー										
CM96B_CRK	96センターエレメント(ローバック)	158,400	178,200	214,500	237,600	294,800	552,200	552,200	629,200	976,800

CM96B_C

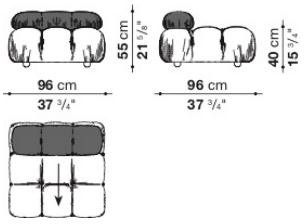

N.B. / 注意事項

脚部：ビーチウッド 0441F となります。
メタルパーツ：クロームスチール 0110M となります。

＊追加エレメント用に、1アイテムにつきカラビナ2個が付属されています。

※レザーKランクはKOTO, KASIAよりお選びください。
※カバーは旧タイプのCAMALEONDAソファに装着できません。
※カバー交換は専門的技術を要しますので、詳しくはお問い合わせください。

CAMALEONDA / カマレオンダ　　B&B ITALIA

Left and Right terminal element with long back cm 96

		B (ファブリック)	A (ファブリック)	E (ファブリック)	S (ファブリック)	L (ファブリック)	M (ファブリック)	BETA (レザー)	ALFA GAMMA (レザー)	K (レザー)	
CM96B_TS1	96レフトアームソファ(ロングバック)	**1,109,900**	**1,134,100**	**1,179,200**	**1,208,900**	**1,280,400**	**1,630,200**	**1,630,200**	**1,728,100**	**2,180,200**	
CM96B_TD1	96ライトアームソファ(ロングバック)	**1,109,900**	**1,134,100**	**1,179,200**	**1,208,900**	**1,280,400**	**1,630,200**	**1,630,200**	**1,728,100**	**2,180,200**	
追加カバー											
CM96B_TS1RK	96レフトアームソファ(ロングバック)	**199,100**	**224,400**	**270,600**	**299,200**	**370,700**	**719,400**	**719,400**	**818,400**	**1,270,500**	
CM96B_TD1RK	96ライトアームソファ(ロングバック)	**199,100**	**224,400**	**270,600**	**299,200**	**370,700**	**719,400**	**719,400**	**818,400**	**1,270,500**	

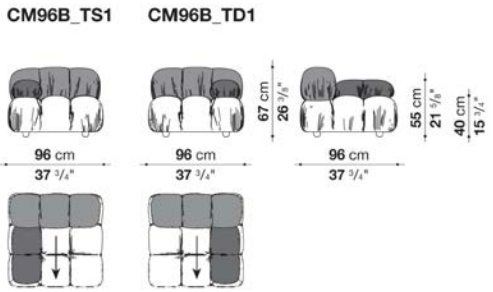

N.B. / 注意事項

脚部：ビーチウッド 0441F となります。
メタルパーツ：クロームスチール 0110M となります。

＊追加エレメント用に、1アイテムにつきカラビナ2個が付属されています。

※レザーKランクはKOTO, KASIAよりお選びください。
※カバーは旧タイプのCAMALEONDAソファに装着できません。
※カバー交換は専門的技術を要しますので、詳しくはお問い合わせください。

Left and Right terminal element with short back cm 96

		B (ファブリック)	A (ファブリック)	E (ファブリック)	S (ファブリック)	L (ファブリック)	M (ファブリック)	BETA (レザー)	ALFA GAMMA (レザー)	K (レザー)	
CM96B_TS2	96レフトアームソファ(ショートバック)	**1,076,900**	**1,102,200**	**1,147,300**	**1,175,900**	**1,247,400**	**1,591,700**	**1,591,700**	**1,688,500**	**2,130,700**	
CM96B_TD2	96ライトアームソファ(ショートバック)	**1,076,900**	**1,102,200**	**1,147,300**	**1,175,900**	**1,247,400**	**1,591,700**	**1,591,700**	**1,688,500**	**2,130,700**	
追加カバー											
CM96B_TS2RK	96レフトアームソファ(ショートバック)	**198,000**	**222,200**	**266,200**	**295,900**	**368,500**	**711,700**	**711,700**	**808,500**	**1,251,800**	
CM96B_TD2RK	96ライトアームソファ(ショートバック)	**198,000**	**222,200**	**266,200**	**295,900**	**368,500**	**711,700**	**711,700**	**808,500**	**1,251,800**	

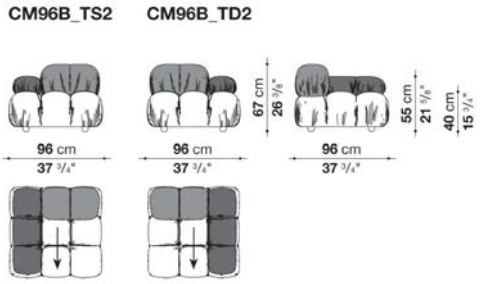

N.B. / 注意事項

脚部：ビーチウッド 0441F となります。
メタルパーツ：クロームスチール 0110M となります。

＊追加エレメント用に、1アイテムにつきカラビナ2個が付属されています。

※レザーKランクはKOTO, KASIAよりお選びください。
※カバーは旧タイプのCAMALEONDAソファに装着できません。
※カバー交換は専門的技術を要しますので、詳しくはお問い合わせください。

CAMALEONDA / カマレオンダ　　B&B ITALIA

Left and Right corner element with high back cm 96

		B (ファブリック)	A (ファブリック)	E (ファブリック)	S (ファブリック)	L (ファブリック)	M (ファブリック)	BETA (レザー)	ALFA GAMMA (レザー)	K (レザー)	
CM96AS	96レフトコーナーソファ(ハイバック)	**1,184,700**	**1,212,200**	**1,260,600**	**1,293,600**	**1,372,800**	**1,729,200**	**1,729,200**	**1,835,900**	**2,323,200**	
CM96AD	96ライトコーナーソファ(ハイバック)	**1,184,700**	**1,212,200**	**1,260,600**	**1,293,600**	**1,372,800**	**1,729,200**	**1,729,200**	**1,835,900**	**2,323,200**	
追加カバー											
CM96ASRK	96レフトコーナーソファ(ハイバック)	**211,200**	**239,800**	**288,200**	**320,100**	**399,300**	**755,700**	**755,700**	**862,400**	**1,348,600**	
CM96ADRK	96ライトコーナーソファ(ハイバック)	**211,200**	**239,800**	**288,200**	**320,100**	**399,300**	**755,700**	**755,700**	**862,400**	**1,348,600**	

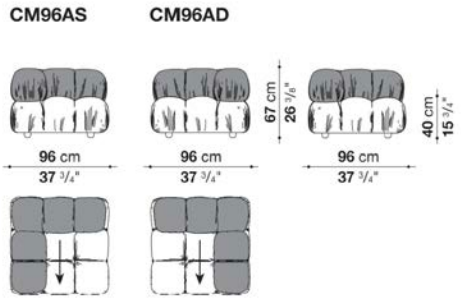

N.B. / 注意事項

脚部：ビーチウッド 0441F となります。
メタルパーツ：クロームスチール 0110M となります。

＊追加エレメント用に、1アイテムにつきカラビナ2個が付属されています。

※レザーKランクはKOTO, KASIAよりお選びください。
※カバーは旧タイプのCAMALEONDAソファに装着できません。
※カバー交換は専門的技術を要しますので、詳しくはお問い合わせください。

CAMALEONDA / カマレオンダ　　B&B ITALIA

Left and Right corner element with low back cm 96

		B (ファブリック)	A (ファブリック)	E (ファブリック)	S (ファブリック)	L (ファブリック)	M (ファブリック)	BETA (レザー)	ALFA GAMMA (レザー)	K (レザー)	
CM96B_AS	96レフトコーナーソファ(ローバック)	**1,002,100**	**1,026,300**	**1,065,900**	**1,093,400**	**1,158,300**	**1,478,400**	**1,478,400**	**1,566,400**	**1,975,600**	
CM96B_AD	96ライトコーナーソファ(ローバック)	**1,002,100**	**1,026,300**	**1,065,900**	**1,093,400**	**1,158,300**	**1,478,400**	**1,478,400**	**1,566,400**	**1,975,600**	
追加カバー											
CM96B_ASRK	96レフトコーナーソファ(ローバック)	**188,100**	**210,100**	**250,800**	**278,300**	**343,200**	**663,300**	**663,300**	**752,400**	**1,160,500**	
CM96B_ADRK	96ライトコーナーソファ(ローバック)	**188,100**	**210,100**	**250,800**	**278,300**	**343,200**	**663,300**	**663,300**	**752,400**	**1,160,500**	

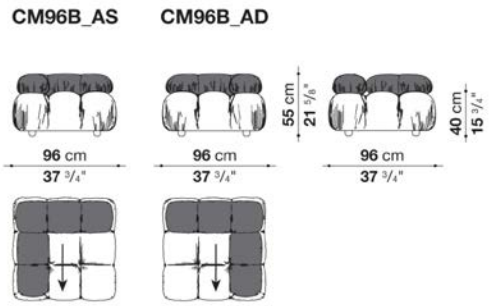

N.B. / 注意事項

脚部：ビーチウッド 0441F となります。
メタルパーツ：クロームスチール 0110M となります。

＊追加エレメント用に、1アイテムにつきカラビナ2個が付属されています。

※レザーKランクはKOTO, KASIAよりお選びください。
※カバーは旧タイプのCAMALEONDAソファに装着できません。
※カバー交換は専門的技術を要しますので、詳しくはお問い合わせください。

CAMALEONDA / カマレオンダ　　B&B ITALIA

Left and Right ottoman-terminal element with high back cm 96

		B (ファブリック)	A (ファブリック)	E (ファブリック)	S (ファブリック)	L (ファブリック)	M (ファブリック)	BETA (レザー)	ALFA GAMMA (レザー)	K (レザー)	
CM96TPS	96レフトオットマンターミナルソファ(ハイバック)	**896,500**	**918,500**	**955,900**	**980,100**	**1,040,600**	**1,280,400**	**1,280,400**	**1,359,600**	**1,716,000**	
CM96TPD	96ライトオットマンターミナルソファ(ハイバック)	**896,500**	**918,500**	**955,900**	**980,100**	**1,040,600**	**1,280,400**	**1,280,400**	**1,359,600**	**1,716,000**	
追加カバー											
CM96TPSRK	96レフトオットマンターミナルソファ(ハイバック)	**160,600**	**181,500**	**218,900**	**244,200**	**303,600**	**544,500**	**544,500**	**622,600**	**980,100**	
CM96TPDRK	96ライトオットマンターミナルソファ(ハイバック)	**160,600**	**181,500**	**218,900**	**244,200**	**303,600**	**544,500**	**544,500**	**622,600**	**980,100**	

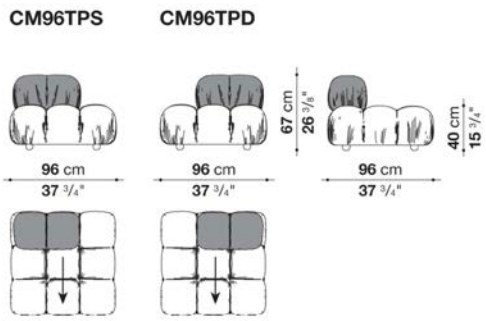

N.B. / 注意事項

脚部：ビーチウッド 0441F となります。
メタルパーツ：クロームスチール 0110M となります。

＊追加エレメント用に、1アイテムにつきカラビナ2個が付属されています。

※レザーKランクはKOTO, KASIAよりお選びください。
※カバーは旧タイプのCAMALEONDAソファに装着できません。
※カバー交換は専門的技術を要しますので、詳しくはお問い合わせください。

CAMALEONDA / カマレオンダ　B&B ITALIA

Left and Right ottoman-terminal element with low back cm 96

		B (ファブリック)	A (ファブリック)	E (ファブリック)	S (ファブリック)	L (ファブリック)	M (ファブリック)	BETA (レザー)	ALFA GAMMA (レザー)	K (レザー)	
CM96B_TPS	96レフトオットマンターミナルソファ(ローバック)	821,700	840,400	874,500	895,400	949,300	1,177,000	1,177,000	1,246,300	1,568,600	
CM96B_TPD	96ライトオットマンターミナルソファ(ローバック)	821,700	840,400	874,500	895,400	949,300	1,177,000	1,177,000	1,246,300	1,568,600	
追加カバー											
CM96B_TPSRK	96レフトオットマンターミナルソファ(ローバック)	149,600	168,300	202,400	224,400	277,200	504,900	504,900	575,300	896,500	
CM96B_TPDRK	96ライトオットマンターミナルソファ(ローバック)	149,600	168,300	202,400	224,400	277,200	504,900	504,900	575,300	896,500	

CM96B_TPS　CM96B_TPD

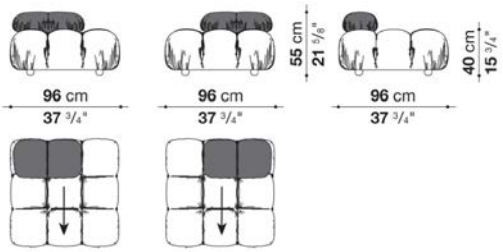

N.B. / 注意事項

脚部：ビーチウッド 0441F となります。
メタルパーツ：クロームスチール 0110M となります。

＊追加エレメント用に、1アイテムにつきカラビナ2個が付属されています。

※レザーKランクはKOTO, KASIAよりお選びください。
※カバーは旧タイプのCAMALEONDAソファに装着できません。
※カバー交換は専門的技術を要しますので、詳しくはお問い合わせください。

CAMALEONDA / カマレオンダ　B&B ITALIA

Rectangular ottoman cm 66

		B (ファブリック)	A (ファブリック)	E (ファブリック)	S (ファブリック)	L (ファブリック)	M (ファブリック)	BETA (レザー)	ALFA GAMMA (レザー)	K (レザー)	
CM66P	66オットマン	548,900	562,100	585,200	600,600	638,000	786,500	786,500	831,600	1,037,300	
追加カバー											
CM66PRK	66オットマン	100,100	113,300	136,400	151,800	190,300	338,800	338,800	382,800	588,500	

CM66P

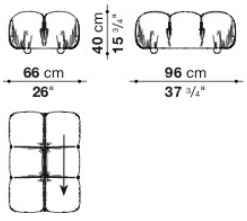

N.B. / 注意事項

脚部：ビーチウッド 0441F となります。
メタルパーツ：クロームスチール 0110M となります。

＊追加エレメント用に、1アイテムにつきカラビナ2個が付属されています。

※レザーKランクはKOTO, KASIAよりお選びください。
※カバーは旧タイプのCAMALEONDAソファに装着できません。
※カバー交換は専門的技術を要しますので、詳しくはお問い合わせください。

CAMALEONDA / カマレオンダ　B&B ITALIA

Rectangular ottoman cm 96

		B (ファブリック)	A (ファブリック)	E (ファブリック)	S (ファブリック)	L (ファブリック)	M (ファブリック)	BETA (レザー)	ALFA GAMMA (レザー)	K (レザー)	
CM96P	96オットマン	548,900	562,100	585,200	600,600	638,000	786,500	786,500	831,600	1,037,300	
追加カバー											
CM96PRK	96オットマン	100,100	113,300	136,400	151,800	190,300	338,800	338,800	382,800	588,500	

CM96P

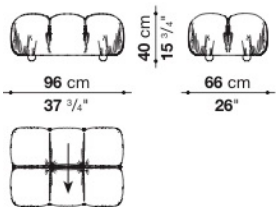

N.B. / 注意事項

脚部：ビーチウッド 0441F となります。
メタルパーツ：クロームスチール 0110M となります。

＊追加エレメント用に、1アイテムにつきカラビナ2個が付属されています。

※レザーKランクはKOTO, KASIAよりお選びください。
※カバーは旧タイプのCAMALEONDAソファに装着できません。
※カバー交換は専門的技術を要しますので、詳しくはお問い合わせください。

CAMALEONDA / カマレオンダ　B&B ITALIA

Square ottoman cm 96

		B (ファブリック)	A (ファブリック)	E (ファブリック)	S (ファブリック)	L (ファブリック)	M (ファブリック)	BETA (レザー)	ALFA GAMMA (レザー)	K (レザー)	
CM96PQ	96スクエアオットマン	657,800	673,200	701,800	720,500	765,600	974,600	974,600	1,031,800	1,293,600	
追加カバー											
CM96PQRK	96スクエアオットマン	119,900	136,400	165,000	182,600	228,800	436,700	436,700	493,900	755,700	

CM96PQ

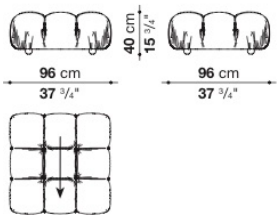

N.B. / 注意事項

脚部：ビーチウッド 0441F となります。
メタルパーツ：クロームスチール 0110M となります。

＊追加エレメント用に、1アイテムにつきカラビナ2個が付属されています。

※レザーKランクはKOTO, KASIAよりお選びください。
※カバーは旧タイプのCAMALEONDAソファに装着できません。
※カバー交換は専門的技術を要しますので、詳しくはお問い合わせください。

CAMALEONDA x Stella McCartney / カマレオンダ

B&B ITALIA

Mario Bellini / マリオ・ベリーニ



TECHNICAL SPECIFICATIONS / 技術情報：

ベースフレーム	MDF NAF木質ファイバー
座面充填材	密度の異なる成形ポリウレタン　ポリエチレンテレフタレートとナイロンカバー　ナイロンスタッズ
背面充填材	成形ポリウレタン　発泡ポリウレタン　ポリエチレンテレフタレートとナイロンカバー
肘掛充填材	発泡ポリウレタン　ポリエチレンテレフタレートとナイロンカバー
リング	ブラス
カラビナ	ステンレス
コード	ナイロン
コードホルダーキャップ	プラスチック素材
脚部	無垢材
脚部先端	プラスチック素材
表面張地	スタッズ付きファブリック

CAMALEONDA x Stella McCartney / カマレオンダ — B&B ITALIA

Central element with high back cm 66

		Magnolia (ファブリック)
CM66CM	66センターエレメント(ハイバック)	1,130,800
追加カバー		
CM66CMRK	66センターエレメント(ハイバック)	476,300

CM66CM

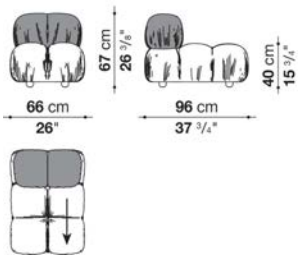

N.B. / 注意事項

専用ファブリック (マグノリア) となります。
脚部：ビーチウッド 0441F となります。
メタルパーツ：クロームスチール 0110M となります。

＊追加エレメント用に、1アイテムにつきカラビナ2個が付属されています。
※カバーは旧タイプのCAMALEONDAソファに装着できません。
※カバー交換は専門的技術を要しますので、詳しくはお問い合わせください。

CAMALEONDA x Stella McCartney / カマレオンダ — B&B ITALIA

Central element with low back cm 66

		Magnolia (ファブリック)
CM66B_CM	66センターエレメント(ローバック)	1,026,300
追加カバー		
CM66B_CMRK	66センターエレメント(ローバック)	436,700

CM66B_CM

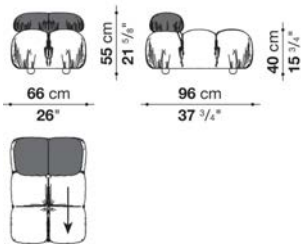

N.B. / 注意事項

専用ファブリック (マグノリア) となります。
脚部：ビーチウッド 0441F となります。
メタルパーツ：クロームスチール 0110M となります。

＊追加エレメント用に、1アイテムにつきカラビナ2個が付属されています。
※カバーは旧タイプのCAMALEONDAソファに装着できません。
※カバー交換は専門的技術を要しますので、詳しくはお問い合わせください。

CAMALEONDA x Stella McCartney / カマレオンダ　B&B ITALIA

Central element with high back cm 96

		Magnolia (ファブリック)
CM96CM	96センターエレメント(ハイバック)	1,397,000
追加カバー		
CM96CMRK	96センターエレメント(ハイバック)	601,700

CM96CM

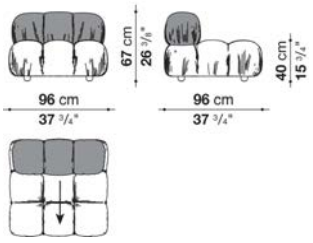

N.B. / 注意事項

専用ファブリック (マグノリア) となります。
脚部：ビーチウッド 0441F となります。
メタルパーツ：クロームスチール 0110M となります。

＊追加エレメント用に、1アイテムにつきカラビナ2個が付属されています。
※カバーは旧タイプのCAMALEONDAソファに装着できません。
※カバー交換は専門的技術を要しますので、詳しくはお問い合わせください。

CAMALEONDA x Stella McCartney / カマレオンダ　B&B ITALIA

Central element with low back cm 96

		Magnolia (ファブリック)
CM96B_CM	96センターエレメント(ローバック)	1,252,900
追加カバー		
CM96B_CMRK	96センターエレメント(ローバック)	552,200

CM96B_CM

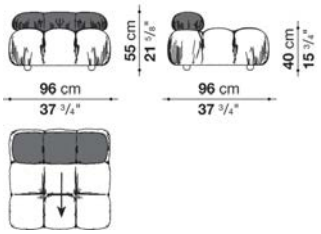

N.B. / 注意事項

専用ファブリック (マグノリア) となります。
脚部：ビーチウッド 0441F となります。
メタルパーツ：クロームスチール 0110M となります。

＊追加エレメント用に、1アイテムにつきカラビナ2個が付属されています。
※カバーは旧タイプのCAMALEONDAソファに装着できません。
※カバー交換は専門的技術を要しますので、詳しくはお問い合わせください。

Left and Right terminal element with long back cm 96

		Magnolia (ファブリック)									
CM96B_TS1M	96レフトアームソファ(ロングバック)	**1,630,200**									
CM96B_TD1M	96ライトアームソファ(ロングバック)	**1,630,200**									
追加カバー											
CM96B_TS1MRK	96レフトアームソファ(ロングバック)	**719,400**									
CM96B_TD1MRK	96ライトアームソファ(ロングバック)	**719,400**									

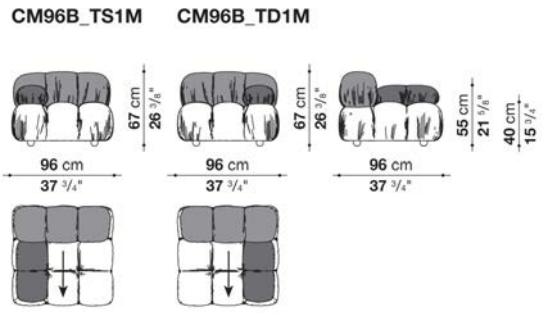

N.B. / 注意事項

専用ファブリック (マグノリア) となります。
脚部：ビーチウッド 0441F となります。
メタルパーツ：クロームスチール 0110M となります。

＊追加エレメント用に、1アイテムにつきカラビナ2個が付属されています。
※カバーは旧タイプのCAMALEONDAソファに装着できません。
※カバー交換は専門的技術を要しますので、詳しくはお問い合わせください。

Left and Right terminal element with short back cm 96

		Magnolia (ファブリック)
CM96B_TS2M	96レフトアームソファ(ショートバック)	**1,591,700**
CM96B_TD2M	96ライトアームソファ(ショートバック)	**1,591,700**
追加カバー		
CM96B_TS2MRK	96レフトアームソファ(ショートバック)	**711,700**
CM96B_TD2MRK	96ライトアームソファ(ショートバック)	**711,700**

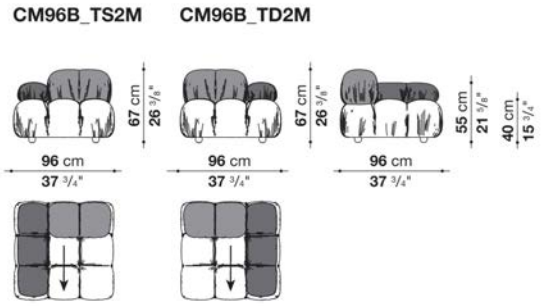

N.B. / 注意事項

専用ファブリック (マグノリア) となります。
脚部：ビーチウッド 0441F となります。
メタルパーツ：クロームスチール 0110M となります。

＊追加エレメント用に、1アイテムにつきカラビナ2個が付属されています。
※カバーは旧タイプのCAMALEONDAソファに装着できません。
※カバー交換は専門的技術を要しますので、詳しくはお問い合わせください。

Left and right corner element with high back cm 96

		Magnolia (ファブリック)									
CM96ASM	96レフトコーナーソファ(ハイバック)	**1,729,200**									
CM96ADM	96ライトコーナーソファ(ハイバック)	**1,729,200**									
追加カバー											
CM96ASMRK	96レフトコーナーソファ(ハイバック)	**755,700**									
CM96ADMRK	96ライトコーナーソファ(ハイバック)	**755,700**									

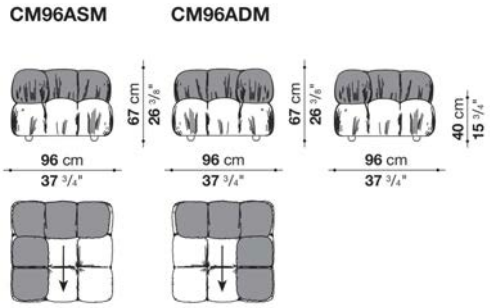

N.B. / 注意事項

専用ファブリック (マグノリア) となります。
脚部：ビーチウッド 0441F となります。
メタルパーツ：クロームスチール 0110M となります。

＊追加エレメント用に、1アイテムにつきカラビナ2個が付属されています。
※カバーは旧タイプのCAMALEONDAソファに装着できません。
※カバー交換は専門的技術を要しますので、詳しくはお問い合わせください。

Left and right corner element with low back cm 96

		Magnolia (ファブリック)									
CM96B_ASM	96レフトコーナーソファ(ローバック)	**1,478,400**									
CM96B_ADM	96ライトコーナーソファ(ローバック)	**1,478,400**									
追加カバー											
CM96B_ASMRK	96レフトコーナーソファ(ローバック)	**663,300**									
CM96B_ADMRK	96ライトコーナーソファ(ローバック)	**663,300**									

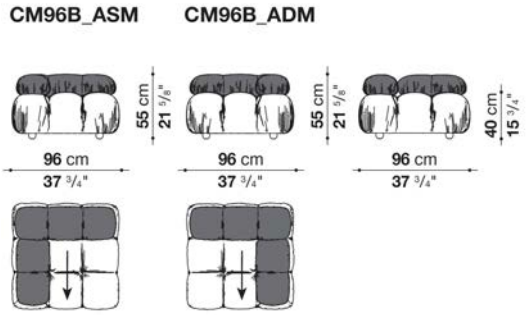

N.B. / 注意事項

専用ファブリック (マグノリア) となります。
脚部：ビーチウッド 0441F となります。
メタルパーツ：クロームスチール 0110M となります。

＊追加工レメント用に、1アイテムにつきカラビナ2個が付属されています。
※カバーは旧タイプのCAMALEONDAソファに装着できません。
※カバー交換は専門的技術を要しますので、詳しくはお問い合わせください。

Left and right ottoman-terminal element with high back cm 96

		Magnolia (ファブリック)									
CM96TPSM	96レフトオットマンターミナルソファ(ハイバック)	**1,280,400**									
CM96TPDM	96ライトオットマンターミナルソファ(ハイバック)	**1,280,400**									
追加カバー											
CM96TPSMRK	96レフトオットマンターミナルソファ(ハイバック)	**544,500**									
CM96TPDMRK	96ライトオットマンターミナルソファ(ハイバック)	**544,500**									

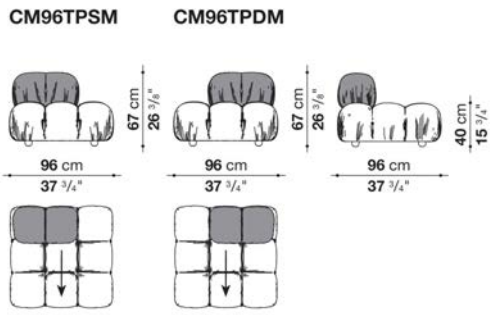

N.B. / 注意事項

専用ファブリック (マグノリア) となります。
脚部：ビーチウッド 0441F となります。
メタルパーツ：クロームスチール 0110M となります。

＊追加エレメント用に、1アイテムにつきカラビナ2個が付属されています。
※カバーは旧タイプのCAMALEONDAソファに装着できません。
※カバー交換は専門的技術を要しますので、詳しくはお問い合わせください。

CAMALEONDA x Stella McCartney / カマレオンダ　B&B ITALIA

Left and Right ottoman-terminal element with low back cm 96

		Magnolia (ファブリック)
CM96B_TPSM	96レフトオットマンターミナルソファ(ローバック)	1,177,000
CM96B_TPDM	96ライトオットマンターミナルソファ(ローバック)	1,177,000
追加カバー		
CM96B_TPSMRK	96レフトオットマンターミナルソファ(ローバック)	504,900
CM96B_TPDMRK	96ライトオットマンターミナルソファ(ローバック)	504,900

CM96B_TPSM　CM96B_TPDM

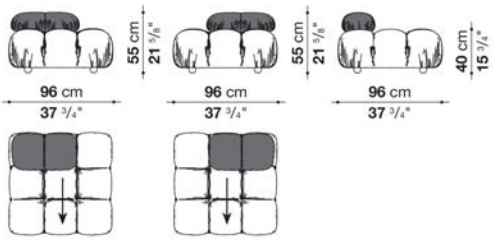

N.B. / 注意事項

専用ファブリック (マグノリア) となります。
脚部：ビーチウッド 0441F となります。
メタルパーツ：クロームスチール 0110M となります。

＊追加工レメント用に、1アイテムにつきカラビナ2個が付属されています。
※カバーは旧タイプのCAMALEONDAソファに装着できません。
※カバー交換は専門的技術を要しますので、詳しくはお問い合わせください。

CAMALEONDA x Stella McCartney / カマレオンダ　B&B ITALIA

Rectangular ottoman cm 66

		Magnolia (ファブリック)
CM66PM	66オットマン	786,500
追加カバー		
CM66PMRK	66オットマン	338,800

CM66PM

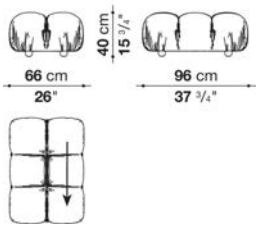

N.B. / 注意事項

専用ファブリック (マグノリア) となります。
脚部：ビーチウッド 0441F となります。
メタルパーツ：クロームスチール 0110M となります。

＊追加工レメント用に、1アイテムにつきカラビナ2個が付属されています。
※カバーは旧タイプのCAMALEONDAソファに装着できません。
※カバー交換は専門的技術を要しますので、詳しくはお問い合わせください。

CAMALEONDA x Stella McCartney / カマレオンダ

B&B ITALIA

Rectangular ottoman cm 96

		Magnolia (ファブリック)									
CM96PM	96オットマン	786,500									
追加カバー											
CM96PMRK	96オットマン	338,800									

CM96PM

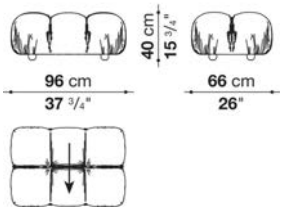

N.B. / 注意事項

専用ファブリック (マグノリア) となります。
脚部：ビーチウッド 0441F となります。
メタルパーツ：クロームスチール 0110M となります。

＊追加エレメント用に、1アイテムにつきカラビナ2個が付属されています。
※カバーは旧タイプのCAMALEONDAソファに装着できません。
※カバー交換は専門的技術を要しますので、詳しくはお問い合わせください。

CAMALEONDA x Stella McCartney / カマレオンダ

B&B ITALIA

Square ottoman cm 96

		Magnolia (ファブリック)									
CM96PQM	96スクエアオットマン	974,600									
追加カバー											
CM96PQMRK	96スクエアオットマン	436,700									

CM96PQM

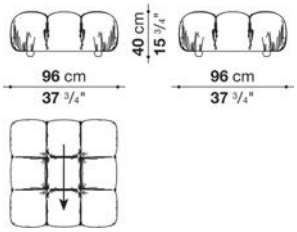

N.B. / 注意事項

専用ファブリック (マグノリア) となります。
脚部：ビーチウッド 0441F となります。
メタルパーツ：クロームスチール 0110M となります。

＊追加エレメント用に、1アイテムにつきカラビナ2個が付属されています。
※カバーは旧タイプのCAMALEONDAソファに装着できません。
※カバー交換は専門的技術を要しますので、詳しくはお問い合わせください。

CHARLES / チャールズ

B&B ITALIA

design Antonio Citterio / アントニオ· チッテリオ



TECHNICAL SPECIFICATIONS / 技術情報：

内部構造	鋼管及び成形鋼材
内部充填材	Bayfit®(バイエル社製)低温成形発泡ポリウレタン　ポリエステルファイバー
オットマン、ベンチ 内部充填材	密度の異なる成形ポリウレタンの組み合わせ　ポリエステルファイバー
座面充填材	成形ポリウレタン　羽毛　ポリエステルファイバー
脚部	ブロンズニッケル塗装、 バフ仕上または、ブラッククローム塗装仕上　ダイキャストアルミニウム
脚部先端	熱可塑性プラスチック
表面張地	ファブリックまたは天然皮革

CHARLES / チャールズ　　B&B ITALIA

Sofe cm 230

		B (ファブリック)	A (ファブリック)	E (ファブリック)	S (ファブリック)	L (ファブリック)	M (ファブリック)	BETA (レザー)	ALFA GAMMA (レザー)	K (レザー)	
CH228	ソファ	1,225,400	1,268,300	1,315,600	1,399,200	1,538,900	1,820,500	1,820,500	2,069,100	2,274,800	
追加カバー											
CH228_SRK	フレーム	258,500	290,400	320,100	379,500	416,900	751,300	751,300	853,600	937,200	
CH228_SERK	シートクッション	144,100	165,000	180,400	209,000	229,900	354,200	354,200	401,500	443,300	

CH228

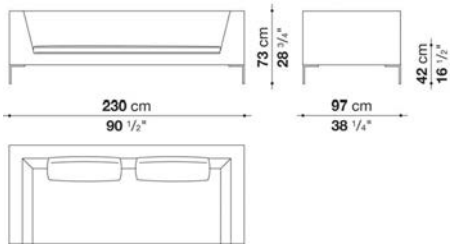

N.B. / 注意事項

脚部：ブライトブラッシュアルミ0189A、ブロンズニッケル塗装0174B、 ブラッククローム塗装アルミニウム0170Mよりお選びください。

＊バッククッションは含まれておりません。オプションにて「バッククッションCH72_C(72 x 48) x 2個」、
より快適にご使用いただくためにアームレストクッション x 2個、オプショナルクッション x 1個を追加されることをお勧めします。
＊レザーのフレームカバーは、タッカー仕様です。
※レザーKランクは、KOTOよりお選びください。

CHARLES / チャールズ　　B&B ITALIA

Central element cm 158

		B (ファブリック)	A (ファブリック)	E (ファブリック)	S (ファブリック)	L (ファブリック)	M (ファブリック)	BETA (レザー)	ALFA GAMMA (レザー)	K (レザー)	
CH156C	中央部エレメント	944,900	979,000	1,017,500	1,078,000	1,185,800	1,311,200	1,311,200	1,489,400	1,637,900	
追加カバー											
CH156C_SRK	フレーム	194,700	217,800	237,600	278,300	306,900	447,700	447,700	508,200	558,800	
CH156C_SERK	シートクッション	123,200	134,200	146,300	168,300	184,800	323,400	323,400	367,400	403,700	

CH156C

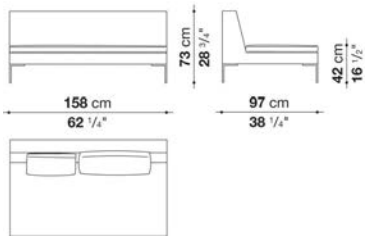

N.B. / 注意事項

脚部：ブライトブラッシュアルミ0189A、ブロンズニッケル塗装0174B、 ブラッククローム塗装アルミニウム0170Mよりお選びください。

＊バッククッションは含まれておりません。オプションにて「バッククッションCH48_C(48 x 48) x 1個、CH72_C(72 x 48) x 1個」、
より快適にご使用いただくためにオプショナルクッション x 1個を追加されることをお勧めします。
＊レザーのフレームカバーは、タッカー仕様です。
※レザーKランクは、KOTOよりお選びください。

CHARLES / チャールズ　　B&B ITALIA

Central element cm 230

		B (ファブリック)	A (ファブリック)	E (ファブリック)	S (ファブリック)	L (ファブリック)	M (ファブリック)	BETA (レザー)	ALFA GAMMA (レザー)	K (レザー)	
CH228C	中央部エレメント	**1,166,000**	**1,200,100**	**1,239,700**	**1,303,500**	**1,433,300**	**1,717,100**	**1,717,100**	**1,951,400**	**2,147,200**	
追加カバー											
CH228C_SRK	フレーム	**202,400**	**224,400**	**243,100**	**286,000**	**313,500**	**580,800**	**580,800**	**660,000**	**723,800**	
CH228C_SERK	シートクッション	**148,500**	**165,000**	**180,400**	**211,200**	**232,100**	**422,400**	**422,400**	**479,600**	**526,900**	

CH228C

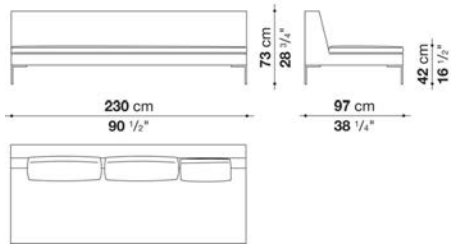

N.B. / 注意事項

脚部：ブライトブラッシュアルミ0189A、ブロンズニッケル塗装0174B、 ブラッククローム塗装アルミニウム0170Mよりお選びください。

＊バッククッションは含まれておりません。オプションにて「バッククッションCH48_C(48 x 48) x 1個、CH72_C(72 x 48) x 2個」、
より快適にご使用いただくためにオプショナルクッション x 1個を追加されることをお勧めします。
＊レザーのフレームカバーは、タッカー仕様です。
※レザーKランクは、KOTOよりお選びください。

Left and right terminal element cm 158

		B (ファブリック)	A (ファブリック)	E (ファブリック)	S (ファブリック)	L (ファブリック)	M (ファブリック)	BETA (レザー)	ALFA GAMMA (レザー)	K (レザー)	
CH156S	レフト端部エレメント	**985,600**	**1,018,600**	**1,052,700**	**1,123,100**	**1,235,300**	**1,384,900**	**1,384,900**	**1,573,000**	**1,729,200**	
CH156D	ライト端部エレメント	**985,600**	**1,018,600**	**1,052,700**	**1,123,100**	**1,235,300**	**1,384,900**	**1,384,900**	**1,573,000**	**1,729,200**	
追加カバー											
CH156S_SRK	レフトフレーム	**204,600**	**228,800**	**250,800**	**292,600**	**321,200**	**530,200**	**530,200**	**601,700**	**662,200**	
CH156D_SRK	ライトフレーム	**204,600**	**228,800**	**250,800**	**292,600**	**321,200**	**530,200**	**530,200**	**601,700**	**662,200**	
CH156_SERK	シートクッション	**123,200**	**134,200**	**146,300**	**168,300**	**184,800**	**294,800**	**294,800**	**333,300**	**368,500**	

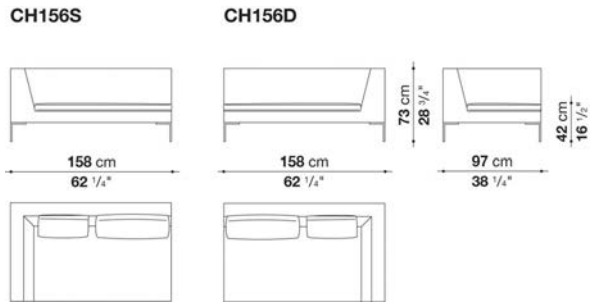

N.B. / 注意事項

脚部：ブライトブラッシュアルミ0189A、ブロンズニッケル塗装0174B、 ブラッククローム塗装アルミニウム0170Mよりお選びください。

＊バッククッションは含まれておりません。オプションにて「バッククッションCH48_C(48 x 48) x 1個、CH72_C(72 x 48) x 1個」、
より快適にご使用いただくためにアームレストクッション x 1個を追加されることをお勧めします。
＊レザーのフレームカバーは、タッカー仕様です。
※レザーKランクは、KOTOよりお選びください。

Left and right terminal element cm 230

		B (ファブリック)	A (ファブリック)	E (ファブリック)	S (ファブリック)	L (ファブリック)	M (ファブリック)	BETA (レザー)	ALFA GAMMA (レザー)	K (レザー)	
CH228S	レフト端部エレメント	**1,200,100**	**1,236,400**	**1,280,400**	**1,358,500**	**1,494,900**	**1,758,900**	**1,758,900**	**1,996,500**	**2,198,900**	
CH228D	ライト端部エレメント	**1,200,100**	**1,236,400**	**1,280,400**	**1,358,500**	**1,494,900**	**1,758,900**	**1,758,900**	**1,996,500**	**2,198,900**	
追加カバー											
CH228S_SRK	レフトフレーム	**224,400**	**254,100**	**279,400**	**330,000**	**363,000**	**660,000**	**660,000**	**748,000**	**823,900**	
CH228D_SRK	ライトフレーム	**224,400**	**254,100**	**279,400**	**330,000**	**363,000**	**660,000**	**660,000**	**748,000**	**823,900**	
CH228T_SERK	シートクッション	**148,500**	**165,000**	**180,400**	**211,200**	**232,100**	**385,000**	**385,000**	**437,800**	**480,700**	

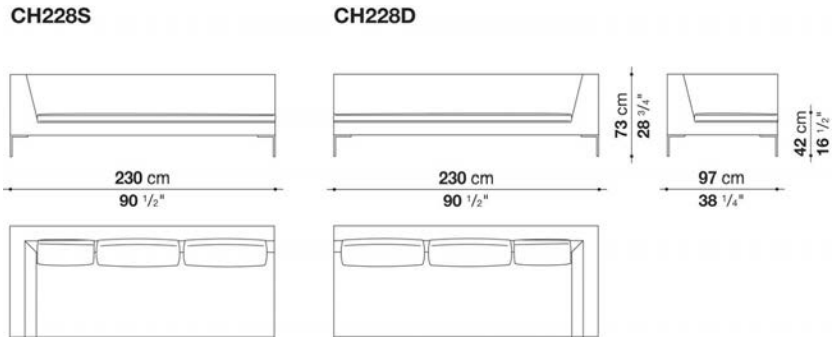

N.B. / 注意事項

脚部：ブライトブラッシュアルミ0189A、ブロンズニッケル塗装0174B、 ブラッククローム塗装アルミニウム0170Mよりお選びください。

＊バッククッションは含まれておりません。オプションにて「バッククッションCH48_C(48 x 48) x 1個、CH72_C(72 x 48) x 2個」、
より快適にご使用いただくためにアームレストクッション x 1個とオプショナルクッション x 1個を追加されることをお勧めします。
＊レザーのフレームカバーは、タッカー仕様です。
※レザーKランクは、KOTOよりお選びください。

Left and right ottoman-terminal element cm 158

		B (ファブリック)	A (ファブリック)	E (ファブリック)	S (ファブリック)	L (ファブリック)	M (ファブリック)	BETA (レザー)	ALFA GAMMA (レザー)	K (レザー)	
CH156TPS	レフトオットマン端部エレメント	**947,100**	**977,900**	**1,013,100**	**1,069,200**	**1,175,900**	**1,351,900**	**1,351,900**	**1,536,700**	**1,689,600**	
CH156TPD	ライトオットマン端部エレメント	**947,100**	**977,900**	**1,013,100**	**1,069,200**	**1,175,900**	**1,351,900**	**1,351,900**	**1,536,700**	**1,689,600**	
追加カバー											
CH156TPS_SRK	レフトオットマン端部エレメント	**188,100**	**211,200**	**228,800**	**262,900**	**288,200**	**456,500**	**456,500**	**518,100**	**570,900**	
CH156TPD_SRK	ライトオットマン端部エレメント	**188,100**	**211,200**	**228,800**	**262,900**	**288,200**	**456,500**	**456,500**	**518,100**	**570,900**	
CH156TPS_SERK	レフトシートクッション	**129,800**	**141,900**	**157,300**	**178,200**	**195,800**	**357,500**	**357,500**	**407,000**	**447,700**	
CH156TPD_SERK	ライトシートクッション	**129,800**	**141,900**	**157,300**	**178,200**	**195,800**	**357,500**	**357,500**	**407,000**	**447,700**	

CH156TPS **CH156TPD**

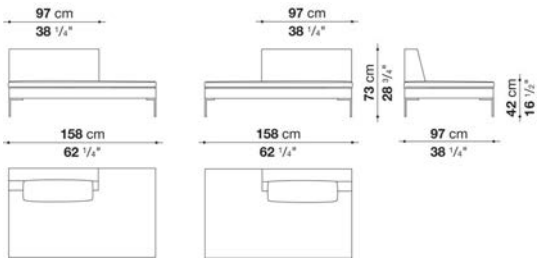

N.B. / 注意事項

脚部：ブライトブラッシュアルミ0189A、ブロンズニッケル塗装0174B、 ブラッククローム塗装アルミニウム0170Mよりお選びください。

＊バッククッションは含まれておりません。オプションにて「バッククッションCH72_C(72 x 48) x 1個」、
より快適にご使用いただくためにオプショナルクッション x 1個を追加されることをお勧めします。
＊レザーのフレームカバーは、タッカー仕様です。
※レザーKランクは、KOTOよりお選びください。

CHARLES / チャールズ　　B&B ITALIA

Left and right chaise longue cm 158

		B (ファブリック)	A (ファブリック)	E (ファブリック)	S (ファブリック)	L (ファブリック)	M (ファブリック)	BETA (レザー)	ALFA GAMMA (レザー)	K (レザー)	
CH156LS	レフトシェーズロング	**982,300**	**1,013,100**	**1,049,400**	**1,107,700**	**1,217,700**	**1,402,500**	**1,402,500**	**1,592,800**	**1,751,200**	
CH156LD	ライトシェーズロング	**982,300**	**1,013,100**	**1,049,400**	**1,107,700**	**1,217,700**	**1,402,500**	**1,402,500**	**1,592,800**	**1,751,200**	
追加カバー											
CH156LS_SRK	レフトフレーム	**194,700**	**217,800**	**237,600**	**271,700**	**299,200**	**471,900**	**471,900**	**536,800**	**591,800**	
CH156LD_SRK	ライトフレーム	**194,700**	**217,800**	**237,600**	**271,700**	**299,200**	**471,900**	**471,900**	**536,800**	**591,800**	
CH156LS_SERK	レフトシートクッション	**134,200**	**148,500**	**163,900**	**184,800**	**204,600**	**370,700**	**370,700**	**421,300**	**463,100**	
CH156LD_SERK	ライトシートクッション	**134,200**	**148,500**	**163,900**	**184,800**	**204,600**	**370,700**	**370,700**	**421,300**	**463,100**	

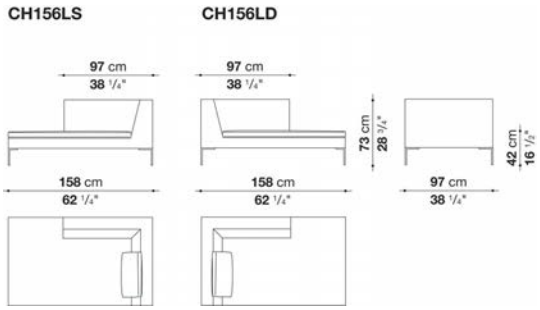

N.B. / 注意事項

脚部：ブライトブラッシュアルミ0189A、ブロンズニッケル塗装0174B、 ブラッククローム塗装アルミニウム0170Mよりお選びください。

＊バッククッションは含まれておりません。オプションにて「バッククッションCH48_C(48 x 48) x 1個」、
より快適にご使用いただくためにアームレストクッション x 1個を追加されることをお勧めします。
＊レザーのフレームカバーは、タッカー仕様です。
※レザーKランクは、KOTOよりお選びください。

CHARLES / チャールズ　　B&B ITALIA

Left and right chaise longue cm 230

		B (ファブリック)	A (ファブリック)	E (ファブリック)	S (ファブリック)	L (ファブリック)	M (ファブリック)	BETA (レザー)	ALFA GAMMA (レザー)	K (レザー)	
CH228LS	レフトシェーズロング	**1,236,400**	**1,279,300**	**1,327,700**	**1,412,400**	**1,553,200**	**1,785,300**	**1,785,300**	**2,028,400**	**2,231,900**	
CH228LD	ライトシェーズロング	**1,236,400**	**1,279,300**	**1,327,700**	**1,412,400**	**1,553,200**	**1,785,300**	**1,785,300**	**2,028,400**	**2,231,900**	
追加カバー											
CH228LS_SRK	レフトフレーム	**237,600**	**267,300**	**297,000**	**348,700**	**383,900**	**595,100**	**595,100**	**674,300**	**742,500**	
CH228LD_SRK	ライトフレーム	**237,600**	**267,300**	**297,000**	**348,700**	**383,900**	**595,100**	**595,100**	**674,300**	**742,500**	
CH228LS_SERK	レフトシートクッション	**171,600**	**191,400**	**209,000**	**245,300**	**270,600**	**464,200**	**464,200**	**526,900**	**578,600**	
CH228LD_SERK	ライトシートクッション	**171,600**	**191,400**	**209,000**	**245,300**	**270,600**	**464,200**	**464,200**	**526,900**	**578,600**	

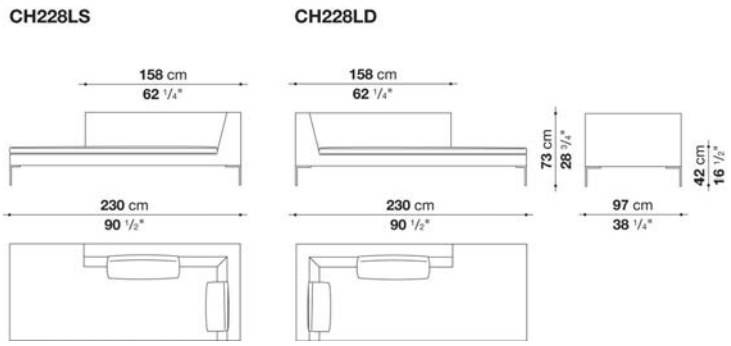

N.B. / 注意事項

脚部：ブライトブラッシュアルミ0189A、ブロンズニッケル塗装0174B、 ブラッククローム塗装アルミニウム0170Mよりお選びください。

＊バッククッションは含まれておりません。オプションにて「バッククッションCH48_C(48 x 48) x 1個、CH72_C(72 x 48) x 1個」、
より快適にご使用いただくためにアームレストクッション x 1個を追加されることをお勧めします。
＊レザーのフレームカバーは、タッカー仕様です。
※レザーKランクは、KOTOよりお選びください。

CHARLES / チャールズ　　B&B ITALIA

Chaise longue cm 181

		B (ファブリック)	A (ファブリック)	E (ファブリック)	S (ファブリック)	L (ファブリック)	M (ファブリック)	BETA (レザー)	ALFA GAMMA (レザー)	K (レザー)	
CH180L	シェーズロング	790,900	816,200	844,800	896,500	986,700	1,101,100	1,101,100	1,249,600	1,375,000	
追加カバー											
CH180L_SRK	フレーム	118,800	130,900	143,000	165,000	180,400	258,500	258,500	292,600	320,100	
CH180L_SERK	シートクッション	130,900	144,100	156,200	177,100	194,700	363,000	363,000	411,400	453,200	
CH180L_PRK	ヘッドレストクッション	38,500	39,600	46,200	52,800	57,200	89,100	89,100	101,200	112,200	

CH180L

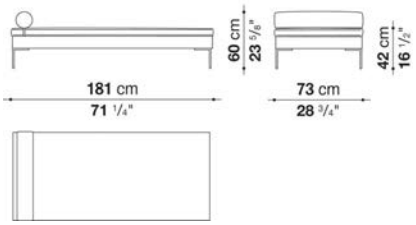

N.B. / 注意事項

脚部：ブライトブラッシュアルミ0189A、ブロンズニッケル塗装0174B、 ブラッククローム塗装アルミニウム0170Mよりお選びください。

＊レザーのフレームカバーは、タッカー仕様です。
※レザーKランクはKANU,KOTOよりお選びください。

CHARLES / チャールズ　　B&B ITALIA

Bench cm 151

		B (ファブリック)	A (ファブリック)	E (ファブリック)	S (ファブリック)	L (ファブリック)	M (ファブリック)	BETA (レザー)	ALFA GAMMA (レザー)	K (レザー)	
CH150P	ベンチ	349,800	355,300	365,200	380,600	419,100	436,700	436,700	495,000	544,500	
追加カバー											
CH150P_RK	ベンチ	57,200	63,800	72,600	83,600	92,400	179,300	179,300	204,600	224,400	

CH150P

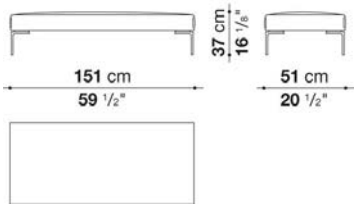

N.B. / 注意事項

脚部：ブライトブラッシュアルミ0189A、ブロンズニッケル塗装0174B、 ブラッククローム塗装アルミニウム0170Mよりお選びください。

＊レザーのフレームカバーは、タッカー仕様です。
※レザーKランクはKANU,KOTOよりお選びください。

CHARLES / チャールズ　　B&B ITALIA

Ottoman cm 122

		B (ファブリック)	A (ファブリック)	E (ファブリック)	S (ファブリック)	L (ファブリック)	M (ファブリック)	BETA (レザー)	ALFA GAMMA (レザー)	K (レザー)	
CHP	オットマン	**371,800**	**381,700**	**391,600**	**411,400**	**453,200**	**531,300**	**531,300**	**602,800**	**662,200**	
追加カバー											
CHP_RK	オットマン	**72,600**	**81,400**	**89,100**	**106,700**	**118,800**	**270,600**	**270,600**	**304,700**	**335,500**	

CHP

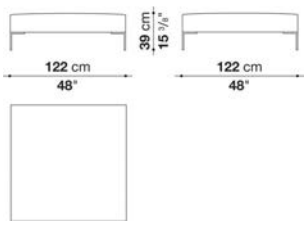

N.B. / 注意事項

脚部：ブライトブラッシュアルミ0189A、ブロンズニッケル塗装0174B、 ブラッククローム塗装アルミニウム0170Mよりお選びください。

＊レザーのフレームカバーは、タッカー仕様です。
※レザーKランクはKANU,KOTOよりお選びください。

CHARLES / チャールズ　　B&B ITALIA

Back cushions

		B (ファブリック)	A (ファブリック)	E (ファブリック)	S (ファブリック)	L (ファブリック)	M (ファブリック)	BETA (レザー)	ALFA GAMMA (レザー)	K (レザー)	
CH48_C	バッククッション 48 x 48cm	**53,900**	**58,300**	**61,600**	**72,600**	**88,000**	**112,200**	**112,200**	**125,400**	**138,600**	
CH72_C	バッククッション 72 x 48cm	**79,200**	**84,700**	**92,400**	**110,000**	**144,100**	**167,200**	**167,200**	**189,200**	**217,800**	
追加カバー											
CH48_CRK	バッククッション 48 x 48cm	**35,200**	**39,600**	**44,000**	**57,200**	**72,600**	**96,800**	**96,800**	**111,100**	**121,000**	
CH72_CRK	バッククッション 72 x 48cm	**56,100**	**60,500**	**68,200**	**85,800**	**123,200**	**148,500**	**148,500**	**168,300**	**183,700**	

N.B. / 注意事項

※レザーKランクは、KANU,KASIA,KOTOよりお選びください。

CHARLES / チャールズ

B&B ITALIA

Armrest cushions CHARLES : box style

		B (ファブリック)	A (ファブリック)	E (ファブリック)	S (ファブリック)	L (ファブリック)	M (ファブリック)	BETA (レザー)	ALFA GAMMA (レザー)	K (レザー)	
BF60_60	アームレストクッション 60 x 60cm	**68,200**	**74,800**	**85,800**	**101,200**	**125,400**	**148,500**	**148,500**	**167,200**	**194,700**	
追加カバー											
BF60_60RK	アームレストクッション 60 x 60cm	**44,000**	**52,800**	**62,700**	**81,400**	**106,700**	**130,900**	**130,900**	**154,000**	**184,800**	



BF60_60



N.B. / 注意事項

※レザーKランクは、KANU,KASIA,KOTOよりお選びください。

CHARLES / チャールズ

B&B ITALIA

Armrest cushions CHARLES : pillow style

		B (ファブリック)	A (ファブリック)	E (ファブリック)	S (ファブリック)	L (ファブリック)	M (ファブリック)	BETA (レザー)	ALFA GAMMA (レザー)	K (レザー)	
BG60_60	アームレストクッション 60 x 60cm	**52,800**	**55,000**	**61,600**	**70,400**	**83,600**	**118,800**	**118,800**	**135,300**	**157,300**	
追加カバー											
BG60_60RK	アームレストクッション 60 x 60cm	**26,400**	**29,700**	**35,200**	**44,000**	**57,200**	**91,300**	**91,300**	**105,600**	**127,600**	



BG60_60



N.B. / 注意事項

※レザーKランクは、KANU,KASIA,KOTOよりお選びください。

Optional cushions CHARLES : box style

		B (ファブリック)	A (ファブリック)	E (ファブリック)	S (ファブリック)	L (ファブリック)	M (ファブリック)	BETA (レザー)	ALFA GAMMA (レザー)	K (レザー)	
OF55_30	オプショナルクッション 55 x 30cm	**47,300**	**50,600**	**55,000**	**61,600**	**70,400**	**94,600**	**94,600**	**105,600**	**134,200**	
OF55_40	オプショナルクッション 55 x 40cm	**61,600**	**68,200**	**73,700**	**91,300**	**99,000**	**136,400**	**136,400**	**154,000**	**167,200**	
OF48_48	オプショナルクッション 48 x 48cm	**55,000**	**61,600**	**67,100**	**82,500**	**89,100**	**124,300**	**124,300**	**139,700**	**152,900**	
4OF48_48	オプショナルクッション 48 x 48cm 4個セット	**149,600**	**165,000**	**177,100**	**196,900**	**286,000**	**432,300**	**432,300**	**489,500**	**537,900**	
追加カバー											
OF55_30RK	オプショナルクッション 55 x 30cm	**31,900**	**35,200**	**39,600**	**47,300**	**50,600**	**74,800**	**74,800**	**84,700**	**92,400**	
OF55_40RK	オプショナルクッション 55 x 40cm	**44,000**	**48,400**	**55,000**	**63,800**	**69,300**	**101,200**	**101,200**	**115,500**	**127,600**	
OF48_48RK	オプショナルクッション 48 x 48cm	**39,600**	**44,000**	**50,600**	**58,300**	**63,800**	**92,400**	**92,400**	**105,600**	**116,600**	
4OF48_48RK	オプショナルクッション(4個セット) 48×48cm	**85,800**	**100,100**	**110,000**	**126,500**	**211,200**	**341,000**	**341,000**	**387,200**	**425,700**	

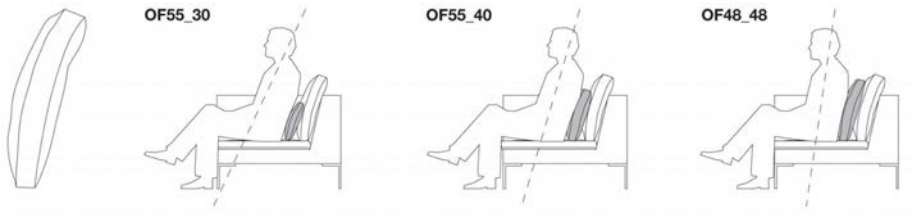

N.B. / 注意事項

※4個セットは、同一ファブリックまたはレザーとなります。
※レザーKランクは、KANU,KASIA,KOTOよりお選びください。

CHARLES / チャールズ

B&B ITALIA

Optional cushions CHARLES : pillow style

		B (ファブリック)	A (ファブリック)	E (ファブリック)	S (ファブリック)	L (ファブリック)	M (ファブリック)	BETA (レザー)	ALFA GAMMA (レザー)	K (レザー)	
OG55_30	オプショナルクッション 55 x 30cm	**39,600**	**44,000**	**48,400**	**53,900**	**62,700**	**82,500**	**82,500**	**92,400**	**118,800**	
OG55_40	オプショナルクッション 55 x 40cm	**53,900**	**59,400**	**63,800**	**79,200**	**85,800**	**118,800**	**118,800**	**134,200**	**148,500**	
OG48_48	オプショナルクッション 48 x 48cm	**48,400**	**50,600**	**61,600**	**70,400**	**82,500**	**89,100**	**89,100**	**100,100**	**112,200**	
4OG48_48	オプショナルクッション 48 x 48cm 4個セット	**149,600**	**161,700**	**193,600**	**224,400**	**261,800**	**281,600**	**281,600**	**319,000**	**350,900**	
追加カバー											
OG55_30RK	オプショナルクッション 55 x 30cm	**20,900**	**24,200**	**27,500**	**33,000**	**39,600**	**60,500**	**60,500**	**70,400**	**94,600**	
OG55_40RK	オプショナルクッション 55 x 40cm	**38,500**	**44,000**	**50,600**	**59,400**	**63,800**	**93,500**	**93,500**	**105,600**	**116,600**	
OG48_48RK	オプショナルクッション 48 x 48cm	**27,500**	**30,800**	**36,300**	**39,600**	**47,300**	**51,700**	**51,700**	**58,300**	**63,800**	
4OG48_48RK	オプショナルクッション(4個セット）48 ×48cm	**85,800**	**93,500**	**112,200**	**128,700**	**149,600**	**161,700**	**161,700**	**182,600**	**202,400**	



N.B. / 注意事項

※4個セットは、同一ファブリックまたはレザーとなります。
※レザーKランクは、KANU,KASIA,KOTOよりお選びください。

CHARLES LARGE / チャールズ ラージ

B&B ITALIA

design Antonio Citterio / アントニオ· チッテリオ



TECHNICAL SPECIFICATIONS / 技術情報：

内部構造	鋼管及び成形鋼材
内部充填材	Bayfit®(バイエル社製)低温成形発泡ポリウレタン、ポリエステルファイバー
座面充填材	成形ポリウレタン、羽毛、ポリエステルファイバー
脚部	ブロンズニッケル塗装、 バフ仕上または、ブラッククローム塗装仕上　ダイキャストアルミニウム
脚部先端	熱可塑性プラスチック
表面張地	ファブリックまたは天然皮革

CHARLES LARGE / チャールズ ラージ　　B&B ITALIA

Sofa cm 270

		B (ファブリック)	A (ファブリック)	E (ファブリック)	S (ファブリック)	L (ファブリック)	M (ファブリック)	BETA (レザー)	ALFA GAMMA (レザー)	K (レザー)	
CHL270	ソファ	1,558,700	1,609,300	1,690,700	1,790,800	2,015,200	2,405,700	2,405,700	2,733,500	3,005,200	
追加カバー											
CHL270_SRK	フレーム	243,100	264,000	316,800	368,500	459,800	834,900	834,900	947,100	1,158,300	
CHL270_SERK	シートクッション	156,200	173,800	199,100	232,100	322,300	526,900	526,900	597,300	658,900	

CHL270

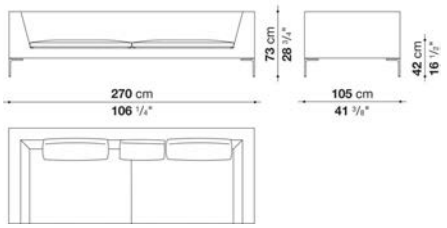

N.B. / 注意事項

脚部：ブライトブラッシュアルミ0189A、ブロンズニッケル塗装0174B、 ブラッククローム塗装アルミニウム0170Mよりお選びください。

＊バッククッションは含まれておりません。オプションにて「バッククッションCH48_C(48 x 48) x 1個、CH72_C(72 x 48) x 2個」、
より快適にご使用いただくためにアームレストクッション x 2個、オプショナルクッション x 2個を追加されることをお勧めします。
＊レザーのフレームカバーは、タッカー仕様です。
※レザーKランクは、KOTOよりお選びください。

CHARLES LARGE / チャールズ ラージ　　B&B ITALIA

Sofa cm 270 -1

		B (ファブリック)	A (ファブリック)	E (ファブリック)	S (ファブリック)	L (ファブリック)	M (ファブリック)	BETA (レザー)	ALFA GAMMA (レザー)	K (レザー)	
CHL270_1	ソファ	1,545,500	1,578,500	1,665,400	1,749,000	1,896,400	2,314,400	2,314,400	2,630,100	2,894,100	
追加カバー											
CHL270_1SRK	フレーム	243,100	264,000	316,800	368,500	459,800	834,900	834,900	947,100	1,158,300	
CHL270_1SERK	シートクッション	135,300	148,500	180,400	211,200	267,300	448,800	448,800	509,300	561,000	

CHL270_1

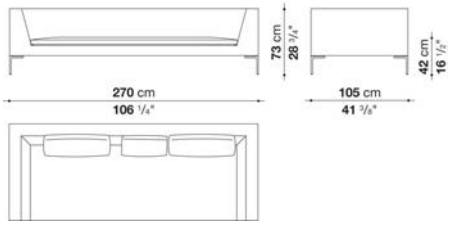

N.B. / 注意事項

脚部：ブライトブラッシュアルミ0189A、ブロンズニッケル塗装0174B、 ブラッククローム塗装アルミニウム0170Mよりお選びください。

＊バッククッションは含まれておりません。オプションにて「バッククッションCH48_C(48 x 48) x 1個、CH72_C(72 x 48) x 2個」、
より快適にご使用いただくためにアームレストクッション x 2個、オプショナルクッション x 2個を追加されることをお勧めします。
＊レザーのフレームカバーは、タッカー仕様です。
※レザーKランクは、KOTOよりお選びください。

CHARLES LARGE / チャールズ ラージ

B&B ITALIA

Left and right terminal element cm 158

		B (ファブリック)	A (ファブリック)	E (ファブリック)	S (ファブリック)	L (ファブリック)	M (ファブリック)	BETA (レザー)	ALFA GAMMA (レザー)	K (レザー)	
CHL158S	レフト端部エレメント	**1,050,500**	**1,084,600**	**1,136,300**	**1,199,000**	**1,340,900**	**1,520,200**	**1,520,200**	**1,727,000**	**1,897,500**	
CHL158D	ライト端部エレメント	**1,050,500**	**1,084,600**	**1,136,300**	**1,199,000**	**1,340,900**	**1,520,200**	**1,520,200**	**1,727,000**	**1,897,500**	
追加カバー											
CHL158S_SRK	レフトフレーム	**195,800**	**211,200**	**233,200**	**264,000**	**338,800**	**569,800**	**569,800**	**647,900**	**784,300**	
CHL158D_SRK	ライトフレーム	**195,800**	**211,200**	**233,200**	**264,000**	**338,800**	**569,800**	**569,800**	**647,900**	**784,300**	
CHL158_SERK	シートクッション	**124,300**	**139,700**	**163,900**	**191,400**	**270,600**	**302,500**	**302,500**	**344,300**	**377,300**	

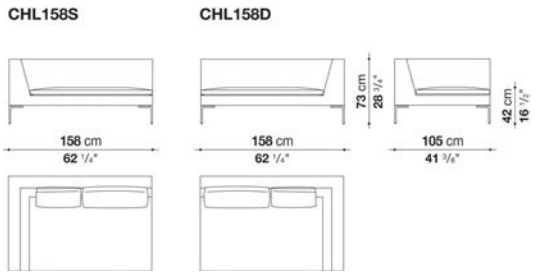

N.B. / 注意事項

脚部：ブライトブラッシュアルミ0189A、ブロンズニッケル塗装0174B、 ブラッククローム塗装アルミニウム0170Mよりお選びください。

＊バッククッションは含まれておりません。オプションにて「バッククッションCH48_C(48 x 48) x 1個、CH72_C(72 x 48) x 1個」、
より快適にご使用いただくためにアームレストクッション x 1個、オプショナルクッション x 1個を追加されることをお勧めします。
＊レザーのフレームカバーは、タッカー仕様です。
※レザーKランクは、KOTOよりお選びください。

CHARLES LARGE / チャールズ ラージ　　B&B ITALIA

Left and right terminal element cm 247

		B (ファブリック)	A (ファブリック)	E (ファブリック)	S (ファブリック)	L (ファブリック)	M (ファブリック)	BETA (レザー)	ALFA GAMMA (レザー)	K (レザー)	
CHL247S	レフト端部エレメント	**1,523,500**	**1,574,100**	**1,637,900**	**1,719,300**	**1,918,400**	**2,266,000**	**2,266,000**	**2,574,000**	**2,832,500**	
CHL247D	ライト端部エレメント	**1,523,500**	**1,574,100**	**1,637,900**	**1,719,300**	**1,918,400**	**2,266,000**	**2,266,000**	**2,574,000**	**2,832,500**	
追加カバー											
CHL247S_SRK	レフトフレーム	**220,000**	**237,600**	**279,400**	**323,400**	**399,300**	**695,200**	**695,200**	**789,800**	**976,800**	
CHL247D_SRK	ライトフレーム	**220,000**	**237,600**	**279,400**	**323,400**	**399,300**	**695,200**	**695,200**	**789,800**	**976,800**	
CHL247_SERK	シートクッション	**169,400**	**191,400**	**217,800**	**249,700**	**330,000**	**530,200**	**530,200**	**601,700**	**662,200**	

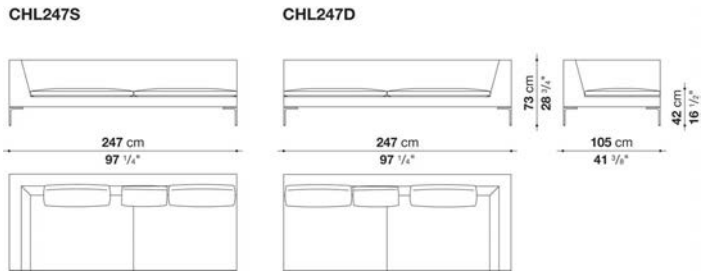

N.B. / 注意事項

脚部：ブライトブラッシュアルミ0189A、ブロンズニッケル塗装0174B、 ブラッククローム塗装アルミニウム0170Mよりお選びください。

＊バッククッションは含まれておりません。オプションにて「バッククッションCH48_C(48 x 48) x 1個、CH72_C(72 x 48) x 2個」、
より快適にご使用いただくためにアームレストクッション x 1個、オプショナルクッション x 2個を追加されることをお勧めします。
＊レザーのフレームカバーは、タッカー仕様です。
※レザーKランクは、KOTOよりお選びください。

CHARLES LARGE / チャールズ ラージ　　B&B ITALIA

Left and right terminal element cm 247 -1

		B (ファブリック)	A (ファブリック)	E (ファブリック)	S (ファブリック)	L (ファブリック)	M (ファブリック)	BETA (レザー)	ALFA GAMMA (レザー)	K (レザー)	
CHL247S_1	レフト端部エレメント	1,443,200	1,471,800	1,549,900	1,624,700	1,757,800	2,106,500	2,106,500	2,393,600	2,632,300	
CHL247D_1	ライト端部エレメント	1,443,200	1,471,800	1,549,900	1,624,700	1,757,800	2,106,500	2,106,500	2,393,600	2,632,300	
追加カバー											
CHL247S_1SRK	レフトフレーム	220,000	237,600	279,400	323,400	399,300	695,200	695,200	789,800	976,800	
CHL247D_1SRK	ライトフレーム	220,000	237,600	279,400	323,400	399,300	695,200	695,200	789,800	976,800	
CHL247_1SERK	シートクッション	135,300	148,500	180,400	211,200	267,300	448,800	448,800	509,300	561,000	

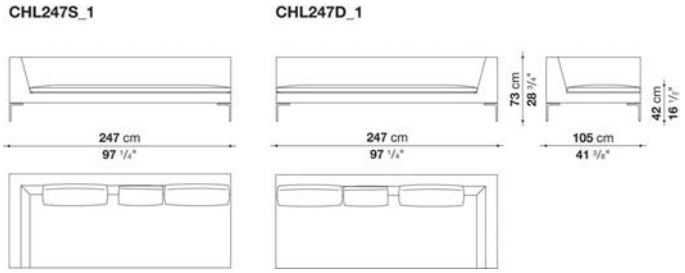

N.B. / 注意事項

脚部：ブライトブラッシュアルミ0189A、ブロンズニッケル塗装0174B、 ブラッククローム塗装アルミニウム0170Mよりお選びください。

＊バッククッションは含まれておりません。オプションにて「バッククッションCH48_C(48 x 48) x 1個、CH72_C(72 x 48) x 2個」、
より快適にご使用いただくためにアームレストクッション x 1個、オプショナルクッション x 2個を追加されることをお勧めします。
＊レザーのフレームカバーは、タッカー仕様です。
※レザーKランクは、KOTOよりお選びください。

CHARLES LARGE / チャールズ ラージ

B&B ITALIA

Left and right chaise longue cm 158

		B (ファブリック)	A (ファブリック)	E (ファブリック)	S (ファブリック)	L (ファブリック)	M (ファブリック)	BETA (レザー)	ALFA GAMMA (レザー)	K (レザー)	
CHL135LS	レフトシェーズロング	**1,180,300**	**1,214,400**	**1,269,400**	**1,340,900**	**1,489,400**	**1,729,200**	**1,729,200**	**1,964,600**	**2,161,500**	
CHL135LD	ライトシェーズロング	**1,180,300**	**1,214,400**	**1,269,400**	**1,340,900**	**1,489,400**	**1,729,200**	**1,729,200**	**1,964,600**	**2,161,500**	
追加カバー											
CHL135LS_SRK	レフトフレーム	**174,900**	**191,400**	**212,300**	**240,900**	**315,700**	**551,100**	**551,100**	**624,800**	**773,300**	
CHL135LD_SRK	ライトフレーム	**174,900**	**191,400**	**212,300**	**240,900**	**315,700**	**551,100**	**551,100**	**624,800**	**773,300**	
CHL135LS_SERK	レフトシートクッション	**137,500**	**156,200**	**181,500**	**215,600**	**304,700**	**411,400**	**411,400**	**467,500**	**513,700**	
CHL135LD_SERK	ライトシートクッション	**137,500**	**156,200**	**181,500**	**215,600**	**304,700**	**411,400**	**411,400**	**467,500**	**513,700**	

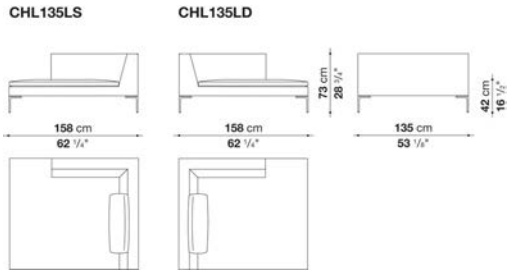

N.B. / 注意事項

脚部：ブライトブラッシュアルミ0189A、ブロンズニッケル塗装0174B、 ブラッククローム塗装アルミニウム0170Mよりお選びください。

＊バッククッションは含まれておりません。オプションにて「バッククッションCH72_C(72 x 48) x 1個」、
より快適にご使用いただくためにアームレストクッション x 1個、オプショナルクッション x 1個を追加されることをお勧めします。
＊レザーのフレームカバーは、タッカー仕様です。
※レザーKランクは、KOTOよりお選びください。

CHARLES LARGE / チャールズ ラージ　　B&B ITALIA

Left and right chaise longue cm 247

		B (ファブリック)	A (ファブリック)	E (ファブリック)	S (ファブリック)	L (ファブリック)	M (ファブリック)	BETA (レザー)	ALFA GAMMA (レザー)	K (レザー)
CHL247LS_1	レフトシェーズロング	**1,490,500**	**1,522,400**	**1,607,100**	**1,687,400**	**1,832,600**	**2,262,700**	**2,262,700**	**2,569,600**	**2,825,900**
CHL247LD_1	ライトシェーズロング	**1,490,500**	**1,522,400**	**1,607,100**	**1,687,400**	**1,832,600**	**2,262,700**	**2,262,700**	**2,569,600**	**2,825,900**
追加カバー										
CHL247LS_1SRK	レフトフレーム	**247,500**	**265,100**	**312,400**	**357,500**	**438,900**	**767,800**	**767,800**	**862,400**	**1,069,200**
CHL247LD_1SRK	ライトフレーム	**247,500**	**265,100**	**312,400**	**357,500**	**438,900**	**767,800**	**767,800**	**871,200**	**1,069,200**
CHL247LS_1SERK	レフトシートクッション	**140,800**	**154,000**	**191,400**	**226,600**	**288,200**	**519,200**	**519,200**	**588,500**	**647,900**
CHL247LD_1SERK	ライトシートクッション	**140,800**	**154,000**	**191,400**	**226,600**	**288,200**	**519,200**	**519,200**	**588,500**	**647,900**

CHL247LS_1　　**CHL247LD_1**

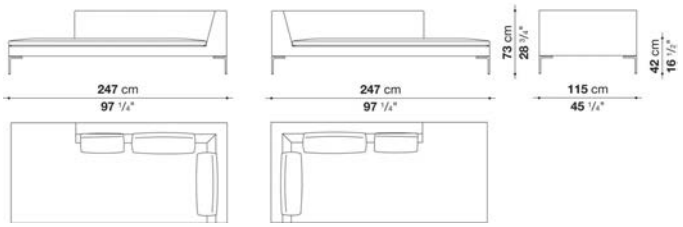

N.B. / 注意事項

脚部：ブライトブラッシュアルミ0189A、ブロンズニッケル塗装0174B、 ブラッククローム塗装アルミニウム0170Mよりお選びください。

＊バッククッションは含まれておりません。オプションにて「バッククッションCH48_C(48 x 48) x 1個、CH72_C(72 x 48) x 2個」、
より快適にご使用いただくためにアームレストクッション x 1個、オプショナルクッション x 1個を追加されることをお勧めします。
＊レザーのフレームカバーは、タッカー仕様です。
※レザーKランクは、KOTOよりお選びください。

CHARLES LARGE / チャールズ ラージ

B&B ITALIA

Back cushions CHARLES LARGE

		B (ファブリック)	A (ファブリック)	E (ファブリック)	S (ファブリック)	L (ファブリック)	M (ファブリック)	BETA (レザー)	ALFA GAMMA (レザー)	K (レザー)	
CH48_C	バッククッション 48 x 48cm	53,900	58,300	61,600	72,600	88,000	112,200	112,200	125,400	138,600	
CH72_C	バッククッション 72 x 48cm	79,200	84,700	92,400	110,000	144,100	167,200	167,200	189,200	217,800	
追加カバー											
CH48_CRK	バッククッション 48 x 48cm	35,200	39,600	44,000	57,200	72,600	96,800	96,800	111,100	121,000	
CH72_CRK	バッククッション 72 x 48cm	56,100	60,500	68,200	85,800	123,200	148,500	148,500	168,300	183,700	

N.B. / 注意事項 ※レザーKランクは、KANU,KASIA,KOTOよりお選びください。

CHARLES LARGE / チャールズ ラージ

B&B ITALIA

Armrest cushions CHARLES LARGE : box style

		B (ファブリック)	A (ファブリック)	E (ファブリック)	S (ファブリック)	L (ファブリック)	M (ファブリック)	BETA (レザー)	ALFA GAMMA (レザー)	K (レザー)	
BF60_60	アームレストクッション 60 x 60cm	68,200	74,800	85,800	101,200	125,400	148,500	148,500	167,200	194,700	
追加カバー											
BF60_60RK	アームレストクッション 60 x 60cm	44,000	52,800	62,700	81,400	106,700	130,900	130,900	154,000	184,800	



BF60_60



N.B. / 注意事項 ※レザーKランクは、KANU,KASIA,KOTOよりお選びください。

CHARLES LARGE / チャールズ ラージ　　B&B ITALIA

Armrest cushions CHARLES LARGE : pillow style

		B (ファブリック)	A (ファブリック)	E (ファブリック)	S (ファブリック)	L (ファブリック)	M (ファブリック)	BETA (レザー)	ALFA GAMMA (レザー)	K (レザー)	
BG60_60	アームレストクッション 60 x 60cm	**52,800**	**55,000**	**61,600**	**70,400**	**83,600**	**118,800**	**118,800**	**135,300**	**157,300**	
追加カバー											
BG60_60RK	アームレストクッション 60 x 60cm	**26,400**	**29,700**	**35,200**	**44,000**	**57,200**	**91,300**	**91,300**	**105,600**	**127,600**	



BG60_60



N.B. / 注意事項　　※レザーKランクは、KANU,KASIA,KOTOよりお選びください。

Optional cushions CHARLES LARGE : box style

		B (ファブリック)	A (ファブリック)	E (ファブリック)	S (ファブリック)	L (ファブリック)	M (ファブリック)	BETA (レザー)	ALFA GAMMA (レザー)	K (レザー)	
OF55_30	オプショナルクッション 55 x 30cm	**47,300**	**50,600**	**55,000**	**61,600**	**70,400**	**94,600**	**94,600**	**105,600**	**134,200**	
OF55_40	オプショナルクッション 55 x 40cm	**61,600**	**68,200**	**73,700**	**91,300**	**99,000**	**136,400**	**136,400**	**154,000**	**167,200**	
OF48_48	オプショナルクッション 48 x 48cm	**55,000**	**61,600**	**67,100**	**82,500**	**89,100**	**124,300**	**124,300**	**139,700**	**152,900**	
4OF48_48	オプショナルクッション 48 x 48cm 4個セット	**149,600**	**165,000**	**177,100**	**196,900**	**286,000**	**432,300**	**432,300**	**489,500**	**537,900**	
追加カバー											
OF55_30RK	オプショナルクッション 55 x 30cm	**31,900**	**35,200**	**39,600**	**47,300**	**50,600**	**74,800**	**74,800**	**84,700**	**92,400**	
OF55_40RK	オプショナルクッション 55 x 40cm	**44,000**	**48,400**	**55,000**	**63,800**	**69,300**	**101,200**	**101,200**	**115,500**	**127,600**	
OF48_48RK	オプショナルクッション 48 x 48cm	**39,600**	**44,000**	**50,600**	**58,300**	**63,800**	**92,400**	**92,400**	**105,600**	**116,600**	
4OF48_48RK	オプショナルクッション(4個セット) 48×48cm	**85,800**	**100,100**	**110,000**	**126,500**	**211,200**	**341,000**	**341,000**	**387,200**	**425,700**	

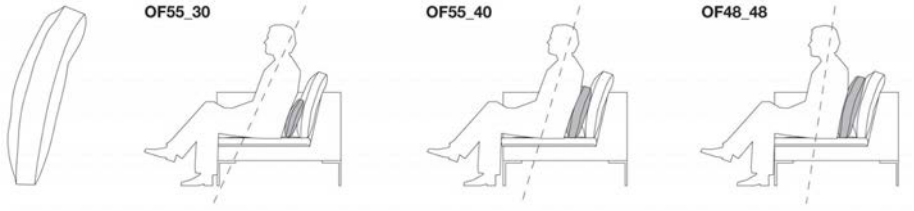

N.B. / 注意事項

※4個セットは、同一ファブリックまたはレザーでのオーダーとなります。
※レザーKランクは、KANU,KASIA,KOTOよりお選びください。

CHARLES LARGE / チャールズ ラージ

B&B ITALIA

Optional cushions CHARLES LARGE : pillow style

		B (ファブリック)	A (ファブリック)	E (ファブリック)	S (ファブリック)	L (ファブリック)	M (ファブリック)	BETA (レザー)	ALFA GAMMA (レザー)	K (レザー)	
OG55_30	オプショナルクッション 55 x 30cm	**39,600**	**44,000**	**48,400**	**53,900**	**62,700**	**82,500**	**82,500**	**92,400**	**118,800**	
OG55_40	オプショナルクッション 55 x 40cm	**53,900**	**59,400**	**63,800**	**79,200**	**85,800**	**118,800**	**118,800**	**134,200**	**148,500**	
OG48_48	オプショナルクッション 48 x 48cm	**48,400**	**50,600**	**61,600**	**70,400**	**82,500**	**89,100**	**89,100**	**100,100**	**112,200**	
4OG48_48	オプショナルクッション 48 x 48cm 4個セット	**149,600**	**161,700**	**193,600**	**224,400**	**261,800**	**281,600**	**281,600**	**319,000**	**350,900**	
追加カバー											
OG55_30RK	オプショナルクッション 55 x 30cm	**20,900**	**24,200**	**27,500**	**33,000**	**39,600**	**60,500**	**60,500**	**70,400**	**94,600**	
OG55_40RK	オプショナルクッション 55 x 40cm	**38,500**	**44,000**	**50,600**	**59,400**	**63,800**	**93,500**	**93,500**	**105,600**	**116,600**	
OG48_48RK	オプショナルクッション 48 x 48cm	**27,500**	**30,800**	**36,300**	**39,600**	**47,300**	**51,700**	**51,700**	**58,300**	**63,800**	
4OG48_48RK	オプショナルクッション(4個セット）48 ×48cm	**85,800**	**93,500**	**112,200**	**128,700**	**149,600**	**161,700**	**161,700**	**182,600**	**202,400**	

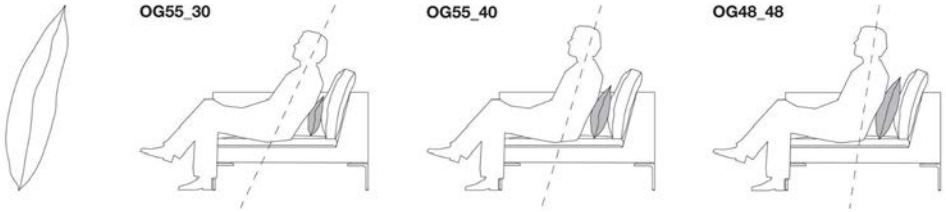

N.B. / 注意事項

※4個セットは、同一ファブリックまたはレザーでのオーダーとなります。
※レザーKランクは、KANU,KASIA,KOTOよりお選びください。



TECHNICAL SPECIFICATIONS / 技術情報：

内部フレーム	鋼管及び成形鋼材
内部充填材	Bayfit®(バイエル社製)低温成形発泡ポリウレタン、ポリエステルファイバー
内部充填材 (CHP_Q, CH150P_Q)	密度の異なる成形ポリウレタン、羽毛、ポリエステルファイバーカバー
シートクッション	密度の異なる成形ポリウレタン、羽毛、ポリエステルファイバーカバー
シートクッション(コントラクトバージョン)	密度の異なる成形ポリウレタン、ポリエステルファイバー、ポリエステルファイバーカバー
バッククッション(CH48_C、CH72_C)	ポリエステルファイバー、コットンカバー、ボックススタイル
脚部	ダイキャストアルミニウム
脚先先端	熱可塑性プラスチック
張地	ファブリック (グログランリボンパイピング) またはレザー

CHARLES CARRÉ / チャールズ カレ　B&B ITALIA

Sofa cm 230

		B (ファブリック)	A (ファブリック)	E (ファブリック)	S (ファブリック)	L (ファブリック)	BETA (レザー)	ALFA GAMMA (レザー)	K (レザー)		
CH228_Q	230 ソファ	1,347,500	1,394,800	1,446,500	1,538,900	1,692,900	2,093,300	2,378,200	2,615,800		
追加カバー											
CH228_QRK	230 ソファ	522,500	590,700	650,100	763,400	840,400					

CH228_Q

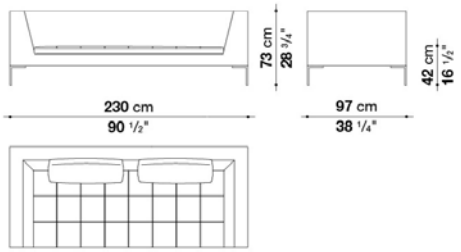

N.B. / 注意事項

脚部：ブライトブラッシュアルミ0189A、ブロンズニッケル塗装0174B、ブラッククローム塗装アルミニウム0170Mよりお選びください。

＊バッククッションは含まれておりません。オプションにて「バッククッションCH72_C(72 x 48) x 2個」、より快適にご使用いただくために
　アームレストクッション x 2個、オプショナルクッション x 1個を追加されることをお勧めします。
＊シートクッションに施されるCARRÉは、ファブリックの場合は同色のグログランリボン、レザーの場合は同色レザーとなります。
＊レザーの場合は、カバーリング仕様ではありません。

※レザーKランクは、KOTOよりお選びください。
※CHARLES CARRÉとCHARLES LARGE CARRÉを組み合わせてご使用いただくことはできません。

CHARLES CARRÉ / チャールズ カレ　B&B ITALIA

Central element cm 158

		B (ファブリック)	A (ファブリック)	E (ファブリック)	S (ファブリック)	L (ファブリック)	BETA (レザー)	ALFA GAMMA (レザー)	K (レザー)		
CH156C_Q	158 センターエレメント	1,039,500	1,075,800	1,117,600	1,185,800	1,304,600	1,508,100	1,712,700	1,884,300		
追加カバー											
CH156C_QRK	158 センターエレメント	411,400	457,600	498,300	579,700	638,000					

CH156C_Q

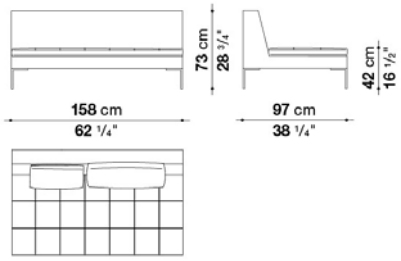

N.B. / 注意事項

脚部：ブライトブラッシュアルミ0189A、ブロンズニッケル塗装0174B、ブラッククローム塗装アルミニウム0170Mよりお選びください。

＊バッククッションは含まれておりません。オプションにて「バッククッションCH48_C(48 x 48) x 1個+ CH72_C(72 x 48) x 1個」、
　より快適にご使用いただくためにオプショナルクッション x 1個を追加されることをお勧めします。
＊シートクッションに施されるCARRÉは、ファブリックの場合は同色のグログランリボン、レザーの場合は同色レザーとなります。
＊レザーの場合は、カバーリング仕様ではありません。

※レザーKランクは、KOTOよりお選びください。
※CHARLES CARRÉとCHARLES LARGE CARRÉを組み合わせてご使用いただくことはできません。

CHARLES CARRÉ / チャールズ カレ　　B&B ITALIA

Central element cm 230

		B (ファブリック)	A (ファブリック)	E (ファブリック)	S (ファブリック)	L (ファブリック)	BETA (レザー)	ALFA GAMMA (レザー)	K (レザー)		
CH228C_Q	230 センターエレメント	**1,282,600**	**1,320,000**	**1,364,000**	**1,433,300**	**1,576,300**	**1,974,500**	**2,244,000**	**2,468,400**		
追加カバー											
CH228C_QRK	230 センターエレメント	**452,100**	**504,900**	**548,900**	**644,600**	**708,400**					

CH228C_Q

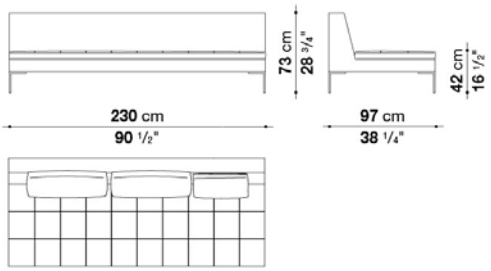

N.B. / 注意事項

脚部：ブライトブラッシュアルミ0189A、ブロンズニッケル塗装0174B、ブラッククローム塗装アルミニウム0170Mよりお選びください。

＊バッククッションは含まれておりません。オプションにて「バッククッションCH48_C(48 x 48) x 1個+ CH72_C(72 x 48) x 2個」、
より快適にご使用いただくためにオプショナルクッション x 1個を追加されることをお勧めします。
＊シートクッションに施されるCARRÉは、ファブリックの場合は同色のグログランリボン、レザーの場合は同色レザーとなります。
＊レザーの場合は、カバーリング仕様ではありません。

※レザーKランクは、KOTOよりお選びください。
※CHARLES CARRÉとCHARLES LARGE CARRÉを組み合わせてご使用いただくことはできません。

CHARLES CARRÉ / チャールズ カレ　　B&B ITALIA

Left and right terminal element cm 158

		B (ファブリック)	A (ファブリック)	E (ファブリック)	S (ファブリック)	L (ファブリック)	BETA (レザー)	ALFA GAMMA (レザー)	K (レザー)		
CH156S_Q	158 レフトターミナルエレメント	**1,083,500**	**1,120,900**	**1,157,200**	**1,235,300**	**1,357,400**	**1,591,700**	**1,808,400**	**1,988,800**		
CH156D_Q	158 ライトターミナルエレメント	**1,083,500**	**1,120,900**	**1,157,200**	**1,235,300**	**1,357,400**	**1,591,700**	**1,808,400**	**1,988,800**		
追加カバー											
CH156S_QRK	158 レフトターミナルエレメント	**422,400**	**470,800**	**514,800**	**596,200**	**657,800**					
CH156D_QRK	158 ライトターミナルエレメント	**422,400**	**470,800**	**514,800**	**596,200**	**657,800**					

CH156S_Q　　**CH156D_Q**

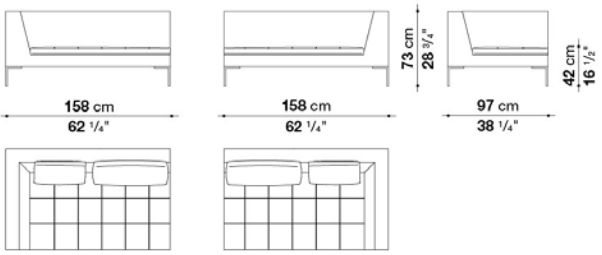

N.B. / 注意事項

脚部：ブライトブラッシュアルミ0189A、ブロンズニッケル塗装0174B、ブラッククローム塗装アルミニウム0170Mよりお選びください。

* バッククッションは含まれておりません。オプションにて「バッククッションCH48_C(48 x 48) x 1個+ CH72_C(72 x 48) x 1個」、より快適にご使用いただくためにアームレストクッション x 1個を追加されることをお勧めします。
* シートクッションに施されるCARRÉは、ファブリックの場合は同色のグログランリボン、レザーの場合は同色レザーとなります。
* レザーの場合は、カバーリング仕様ではありません。

※レザーKランクは、KOTOよりお選びください。
※CHARLES CARRÉとCHARLES LARGE CARRÉを組み合わせてご使用いただくことはできません。

CHARLES CARRÉ / チャールズ カレ

B&B ITALIA

Left and right terminal element cm 230

		B (ファブリック)	A (ファブリック)	E (ファブリック)	S (ファブリック)	L (ファブリック)	BETA (レザー)	ALFA GAMMA (レザー)	K (レザー)		
CH228S_Q	230 レフトターミナルエレメント	1,320,000	1,360,700	1,408,000	1,493,800	1,643,400	2,021,800	2,295,700	2,527,800		
CH228D_Q	230 ライトターミナルエレメント	1,320,000	1,360,700	1,408,000	1,493,800	1,643,400	2,021,800	2,295,700	2,527,800		
追加カバー											
CH228S_QRK	230 レフトターミナルエレメント	482,900	544,500	596,200	701,800	773,300					
CH228D_QRK	230 ライトターミナルエレメント	482,900	544,500	596,200	701,800	773,300					

CH228S_Q

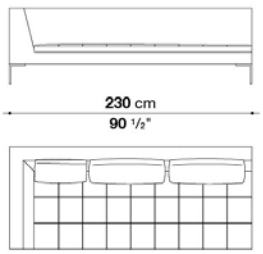

CH228D_Q

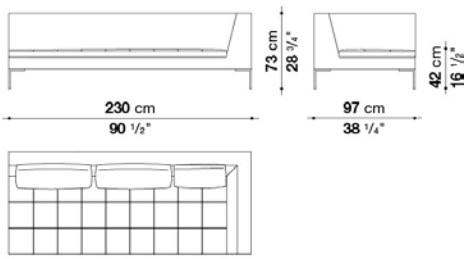

N.B. / 注意事項

脚部：ブライトブラッシュアルミ0189A、ブロンズニッケル塗装0174B、ブラッククローム塗装アルミニウム0170Mよりお選びください。

＊バッククッションは含まれておりません。オプションにて「バッククッションCH48_C(48 x 48) x 1個+ CH72_C(72 x 48) x 2個」、
より快適にご使用いただくためにアームレストクッション x 1個、オプショナルクッション x 1個を追加されることをお勧めします。
＊シートクッションに施されるCARRÉは、ファブリックの場合は同色のグログランリボン、レザーの場合は同色レザーとなります。
＊レザーの場合は、カバーリング仕様ではありません。

※レザーKランクは、KOTOよりお選びください。
※CHARLES CARRÉとCHARLES LARGE CARRÉを組み合わせてご使用いただくことはできません。

Left and right ottoman-terminal element cm 158

		B (ファブリック)	A (ファブリック)	E (ファブリック)	S (ファブリック)	L (ファブリック)	BETA (レザー)	ALFA GAMMA (レザー)	K (レザー)		
CH156TPS_Q	158 レフトオットマンターミナルエレメント	**1,041,700**	**1,075,800**	**1,114,300**	**1,174,800**	**1,292,500**	**1,555,400**	**1,766,600**	**1,942,600**		
CH156TPD_Q	158 ライトオットマンターミナルエレメント	**1,041,700**	**1,075,800**	**1,114,300**	**1,174,800**	**1,292,500**	**1,555,400**	**1,766,600**	**1,942,600**		
追加カバー											
CH156TPS_QRK	158 レフトオットマンターミナルエレメント	**412,500**	**458,700**	**500,500**	**572,000**	**630,300**					
CH156TPD_QRK	158 ライトオットマンターミナルエレメント	**412,500**	**458,700**	**500,500**	**572,000**	**630,300**					

CH156TPS_Q **CH156TPD_Q**

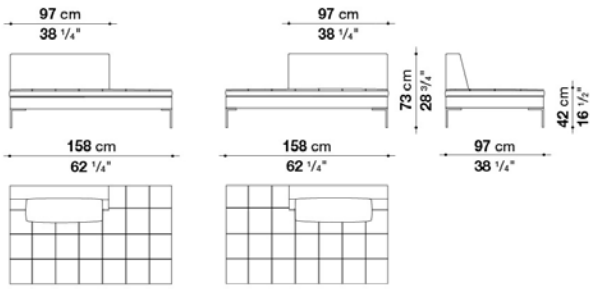

N.B. / 注意事項

脚部：ブライトブラッシュアルミ0189A、ブロンズニッケル塗装0174B、ブラッククローム塗装アルミニウム0170Mよりお選びください。

＊バッククッションは含まれておりません。オプションにて「バッククッションCH72_C(72 x 48) x 1個」、
より快適にご使用いただくためにオプショナルクッション x 1個を追加されることをお勧めします。
＊シートクッションに施されるCARRÉは、ファブリックの場合は同色のグログランリボン、レザーの場合は同色レザーとなります。
＊レザーの場合は、カバーリング仕様ではありません。

※レザーKランクは、KOTOよりお選びください。
※CHARLES CARRÉとCHARLES LARGE CARRÉを組み合わせてご使用いただくことはできません。

CHARLES CARRÉ / チャールズ カレ　　B&B ITALIA

Left and right chaise longue cm 158

		B (ファブリック)	A (ファブリック)	E (ファブリック)	S (ファブリック)	L (ファブリック)	BETA (レザー)	ALFA GAMMA (レザー)	K (レザー)		
CH156LS_Q	158 レフトシェーズロング	**1,080,200**	**1,114,300**	**1,155,000**	**1,217,700**	**1,339,800**	**1,611,500**	**1,831,500**	**2,013,000**		
CH156LD_Q	158 ライトシェーズロング	**1,080,200**	**1,114,300**	**1,155,000**	**1,217,700**	**1,339,800**	**1,611,500**	**1,831,500**	**2,013,000**		
追加カバー											
CH156LS_QRK	158 レフトシェーズロング	**427,900**	**474,100**	**520,300**	**592,900**	**652,300**					
CH156LD_QRK	158 ライトシェーズロング	**427,900**	**474,100**	**520,300**	**592,900**	**652,300**					

CH156LS_Q　　**CH156LD_Q**

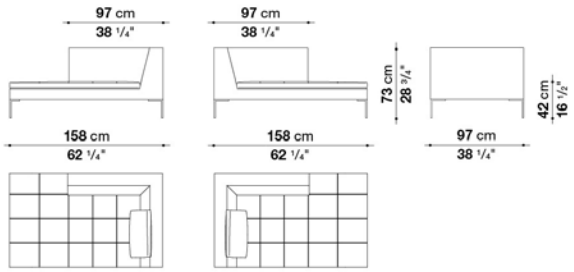

N.B. / 注意事項

脚部：ブライトブラッシュアルミ0189A、ブロンズニッケル塗装0174B、ブラッククローム塗装アルミニウム0170Mよりお選びください。

＊バッククッションは含まれておりません。オプションにて「バッククッションCH48_C(48 x 48) x 1個」、
　より快適にご使用いただくためにアームレストクッション x 1個を追加されることをお勧めします。
＊シートクッションに施されるCARRÉは、ファブリックの場合は同色のグログランリボン、レザーの場合は同色レザーとなります。
＊レザーの場合は、カバーリング仕様ではありません。

※レザーKランクは、KOTOよりお選びください。
※CHARLES CARRÉとCHARLES LARGE CARRÉを組み合わせてご使用いただくことはできません。

CHARLES CARRÉ / チャールズ カレ

B&B ITALIA

Left and right chaise longue cm 230

		B (ファブリック)	A (ファブリック)	E (ファブリック)	S (ファブリック)	L (ファブリック)	BETA (レザー)	ALFA GAMMA (レザー)	K (レザー)		
CH228LS_Q	230 レフトシェーズロング	**1,360,700**	**1,408,000**	**1,459,700**	**1,552,100**	**1,707,200**	**2,052,600**	**2,333,100**	**2,565,200**		
CH228LD_Q	230 ライトシェーズロング	**1,360,700**	**1,408,000**	**1,459,700**	**1,552,100**	**1,707,200**	**2,052,600**	**2,333,100**	**2,565,200**		
追加カバー											
CH228LS_QRK	230 レフトシェーズロング	**531,300**	**594,000**	**657,800**	**772,200**	**850,300**					
CH228LD_QRK	230 ライトシェーズロング	**531,300**	**594,000**	**657,800**	**772,200**	**850,300**					

CH228LS_Q

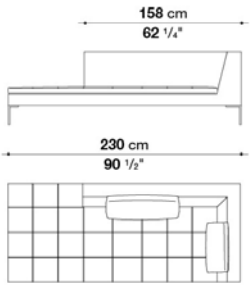

CH228LD_Q

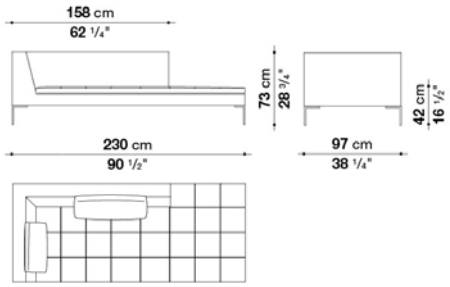

N.B. / 注意事項

脚部：ブライトブラッシュアルミ0189A、ブロンズニッケル塗装0174B、ブラッククローム塗装アルミニウム0170Mよりお選びください。

＊バッククッションは含まれておりません。オプションにて「バッククッションCH48_C(48 x 48) x 1個+ CH72_C(72 x 48) x 1個」、
より快適にご使用いただくためにアームレストクッション x 1個を追加されることをお勧めします。
＊シートクッションに施されるCARRÉは、ファブリックの場合は同色のグログランリボン、レザーの場合は同色レザーとなります。
＊レザーの場合は、カバーリング仕様ではありません。

※レザーKランクは、KOTOよりお選びください。
※CHARLES CARRÉとCHARLES LARGE CARRÉを組み合わせてご使用いただくことはできません。

CHARLES CARRÉ / チャールズ カレ　　B&B ITALIA

Chaise longue with headrest cushion cm 181

		B (ファブリック)	A (ファブリック)	E (ファブリック)	S (ファブリック)	L (ファブリック)	BETA (レザー)	ALFA GAMMA (レザー)	K (レザー)		
CH180L_Q	181 シェーズロング ヘッドレスト クッション付	870,100	897,600	929,500	986,700	1,085,700	1,265,000	1,436,600	1,579,600		
追加カバー											
CH180L_QRK	181 シェーズロング ヘッドレスト クッション付	324,500	358,600	388,300	444,400	488,400					

CH180L_Q

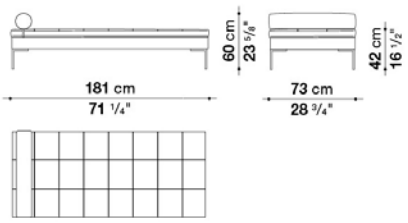

N.B. / 注意事項

脚部：ブライトブラッシュアルミ0189A、ブロンズニッケル塗装0174B、ブラッククローム塗装アルミニウム0170Mよりお選びください。

＊シートクッションに施されるCARRÉは、ファブリックの場合は同色のグログランリボン、レザーの場合は同色レザーとなります。
＊レザーの場合は、カバーリング仕様ではありません。

※レザーKランクは、KOTOよりお選びください。
※CHARLES CARRÉとCHARLES LARGE CARRÉを組み合わせてご使用いただくことはできません。

CHARLES CARRÉ / チャールズ カレ　　B&B ITALIA

Bench cm 151

		B (ファブリック)	A (ファブリック)	E (ファブリック)	S (ファブリック)	L (ファブリック)	BETA (レザー)	ALFA GAMMA (レザー)	K (レザー)		
CH150P_Q	151 ベンチ	385,000	391,600	401,500	419,100	460,900	501,600	568,700	625,900		
追加カバー											
CH150P_QRK	151 ベンチ	73,700	82,500	93,500	108,900	119,900					

CH150P_Q

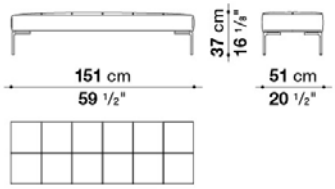

N.B. / 注意事項

脚部：ブライトブラッシュアルミ0189A、ブロンズニッケル塗装0174B、ブラッククローム塗装アルミニウム0170Mよりお選びください。

＊シートクッションに施されるCARRÉは、ファブリックの場合は同色のグログランリボン、レザーの場合は同色レザーとなります。
＊レザーの場合は、カバーリング仕様ではありません。

※レザーKランクは、KOTOよりお選びください。
※CHARLES CARRÉとCHARLES LARGE CARRÉを組み合わせてご使用いただくことはできません。

CHARLES CARRÉ / チャールズ カレ　B&B ITALIA

Ottoman cm 122

		B (ファブリック)	A (ファブリック)	E (ファブリック)	S (ファブリック)	L (ファブリック)	BETA (レザー)	ALFA GAMMA (レザー)	K (レザー)		
CHP_Q	122 オットマン	409,200	419,100	431,200	452,100	498,300	610,500	691,900	761,200		
追加カバー											
CHP_QRK	122 オットマン	94,600	106,700	115,500	138,600	154,000					

CHP_Q

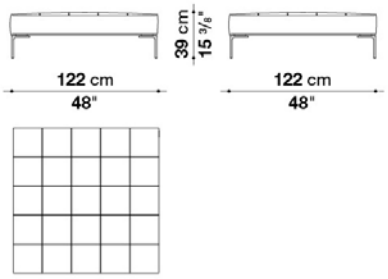

N.B. / 注意事項

脚部：ブライトブラッシュアルミ0189A、ブロンズニッケル塗装0174B、ブラッククローム塗装アルミニウム0170Mよりお選びください。

＊シートクッションに施されるCARRÉは、ファブリックの場合は同色のグログランリボン、レザーの場合は同色レザーとなります。
＊レザーの場合は、カバーリング仕様ではありません。

※レザーKランクは、KOTOよりお選びください。
※CHARLES CARRÉとCHARLES LARGE CARRÉを組み合わせてご使用いただくことはできません。

CHARLES CARRÉ / チャールズ カレ　B&B ITALIA

Back Cushions

		B (ファブリック)	A (ファブリック)	E (ファブリック)	S (ファブリック)	L (ファブリック)	M (ファブリック)	BETA (レザー)	ALFA GAMMA (レザー)	K (レザー)	
CH48_C	バッククッション 48 x 48cm	53,900	58,300	61,600	72,600	88,000	112,200	112,200	125,400	138,600	
CH72_C	バッククッション 72 x 48cm	79,200	84,700	92,400	110,000	144,100	167,200	167,200	189,200	217,800	
追加カバー											
CH48_CRK	バッククッション 48 x 48cm	35,200	39,600	44,000	57,200	72,600	96,800	96,800	111,100	121,000	
CH72_CRK	バッククッション 72 x 48cm	56,100	60,500	68,200	85,800	123,200	148,500	148,500	168,300	183,700	

CHARLES CARRÉ / チャールズ カレ

B&B ITALIA

Armrest cushions CHARLES CARRÉ : box style

		B (ファブリック)	A (ファブリック)	E (ファブリック)	S (ファブリック)	L (ファブリック)	M (ファブリック)	BETA (レザー)	ALFA GAMMA (レザー)	K (レザー)	
BF60_60	アームレストクッション 60 x 60cm	**68,200**	**74,800**	**85,800**	**101,200**	**125,400**	**148,500**	**148,500**	**167,200**	**194,700**	
追加カバー											
BF60_60RK	アームレストクッション 60 x 60cm	**44,000**	**52,800**	**62,700**	**81,400**	**106,700**	**130,900**	**130,900**	**154,000**	**184,800**	



BF60_60

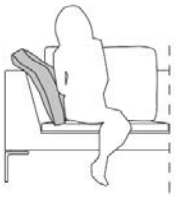

CHARLES CARRÉ / チャールズ カレ

B&B ITALIA

Armrest cushions CHARLES CARRÉ : pillow style

		B (ファブリック)	A (ファブリック)	E (ファブリック)	S (ファブリック)	L (ファブリック)	M (ファブリック)	BETA (レザー)	ALFA GAMMA (レザー)	K (レザー)	
BG60_60	アームレストクッション 60 x 60cm	**52,800**	**55,000**	**61,600**	**70,400**	**83,600**	**118,800**	**118,800**	**135,300**	**157,300**	
追加カバー											
BG60_60RK	アームレストクッション 60 x 60cm	**26,400**	**29,700**	**35,200**	**44,000**	**57,200**	**91,300**	**91,300**	**105,600**	**127,600**	



BG60_60

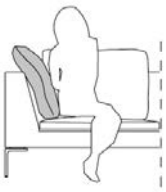

Optional cushions CHARLES CARRÉ : box style

		B (ファブリック)	A (ファブリック)	E (ファブリック)	S (ファブリック)	L (ファブリック)	M (ファブリック)	BETA (レザー)	ALFA GAMMA (レザー)	K (レザー)	
OF55_30	オプショナルクッション 55 x 30cm	**47,300**	**50,600**	**55,000**	**61,600**	**70,400**	**94,600**	**94,600**	**105,600**	**134,200**	
OF55_40	オプショナルクッション 55 x 40cm	**61,600**	**68,200**	**73,700**	**91,300**	**99,000**	**136,400**	**136,400**	**154,000**	**167,200**	
OF48_48	オプショナルクッション 48 x 48cm	**55,000**	**61,600**	**67,100**	**82,500**	**89,100**	**124,300**	**124,300**	**139,700**	**152,900**	
4OF48_48	オプショナルクッション 48 x 48cm 4個セット	**149,600**	**165,000**	**177,100**	**196,900**	**286,000**	**432,300**	**432,300**	**489,500**	**537,900**	
追加カバー											
OF55_30RK	オプショナルクッション 55 x 30cm	**31,900**	**35,200**	**39,600**	**47,300**	**50,600**	**74,800**	**74,800**	**84,700**	**92,400**	
OF55_40RK	オプショナルクッション 55 x 40cm	**44,000**	**48,400**	**55,000**	**63,800**	**69,300**	**101,200**	**101,200**	**115,500**	**127,600**	
OF48_48RK	オプショナルクッション 48 x 48cm	**39,600**	**44,000**	**50,600**	**58,300**	**63,800**	**92,400**	**92,400**	**105,600**		
4OF48_48RK	オプショナルクッション(4個セット) 48×48cm	**85,800**	**100,100**	**110,000**	**126,500**	**211,200**	**341,000**	**341,000**	**387,200**	**425,700**	



OF55_30



OF55_40



OF48_48



Optional cushions CHARLES CARRÉ : pillow style

		B (ファブリック)	A (ファブリック)	E (ファブリック)	S (ファブリック)	L (ファブリック)	M (ファブリック)	BETA (レザー)	ALFA GAMMA (レザー)	K (レザー)	
OG55_30	Optional cushion cm 55 x 30	**39,600**	**44,000**	**48,400**	**53,900**	**62,700**	**82,500**	**82,500**	**92,400**	**118,800**	
OG55_40	オプショナルクッション 55 x 40cm	**53,900**	**59,400**	**63,800**	**79,200**	**85,800**	**118,800**	**118,800**	**134,200**	**148,500**	
OG48_48	オプショナルクッション 48 x 48cm	**48,400**	**50,600**	**61,600**	**70,400**	**82,500**	**89,100**	**89,100**	**100,100**	**112,200**	
4OG48_48	オプショナルクッション 48 x 48cm 4個セット	**149,600**	**161,700**	**193,600**	**224,400**	**261,800**	**281,600**	**281,600**	**319,000**	**350,900**	
追加カバー											
OG55_30RK	オプショナルクッション 55 x 30cm	**20,900**	**24,200**	**27,500**	**33,000**	**39,600**	**60,500**	**60,500**	**70,400**	**94,600**	
OG55_40RK	オプショナルクッション 55 x 40cm	**38,500**	**44,000**	**50,600**	**59,400**	**63,800**	**93,500**	**93,500**	**105,600**	**116,600**	
OG48_48RK	オプショナルクッション 48 x 48cm	**27,500**	**30,800**	**36,300**	**39,600**	**47,300**	**51,700**	**51,700**	**58,300**	**63,800**	
4OG48_48RK	オプショナルクッション(4個セット）48 ×48cm	**85,800**	**93,500**	**112,200**	**128,700**	**149,600**	**161,700**	**161,700**	**182,600**	**202,400**	



OG55_30



OG55_40



OG48_48



CHARLES LARGE CARRÉ / チャールズ ラージ カレ

B&B ITALIA

design Antonio Citterio / アントニオ· チッテリオ



TECHNICAL SPECIFICATIONS / 技術情報：

内部フレーム	鋼管及び成形鋼材
内部充填材	Bayfit®(バイエル社製)低温成形発泡ポリウレタン、ポリエステルファイバー
シートクッション	密度の異なる成形ポリウレタン、羽毛、ポリエステルファイバーカバー
シートクッション (コントラクトバージョン)	密度の異なる成形ポリウレタン、ポリエステルファイバー、ポリエステルファイバーカバー
バッククッション (CH48_C、CH72_C)	ポリエステルファイバー、コットンカバー、ボックススタイル
脚部	ダイキャストアルミニウム
脚先先端	熱可塑性プラスチック
張地	ファブリックまたはレザー

CHARLES LARGE CARRÉ / チャールズ ラージ カレ

B&B ITALIA

Sofa cm 270

		B (ファブリック)	A (ファブリック)	E (ファブリック)	S (ファブリック)	L (ファブリック)	BETA (レザー)	ALFA GAMMA (レザー)	K (レザー)		
CHL270_1Q	270 ソファ	**1,699,500**	**1,735,800**	**1,831,500**	**1,922,800**	**2,085,600**	**2,660,900**	**3,025,000**	**3,327,500**		
追加カバー											
CHL270_1QRK	270 ソファ	**490,600**	**533,500**	**643,500**	**753,500**	**946,000**					

CHL270_1Q

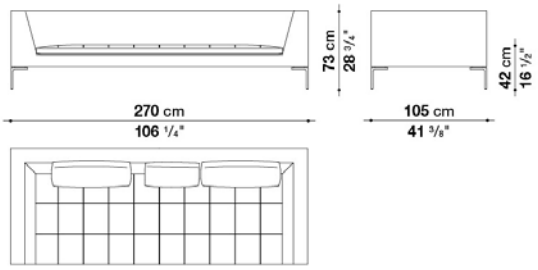

N.B. / 注意事項

脚部：ブライトブラッシュアルミ0189A、ブロンズニッケル塗装0174B、ブラッククローム塗装アルミニウム0170Mよりお選びください。

＊バッククッションは含まれておりません。オプションにて「バッククッションCH48_C(48 x 48) x 1個 + CH72_C(72 x 48) x 2個」、
より快適にご使用いただくためにアームレストクッション x 2個、オプショナルクッション x 2個を追加されることをお勧めします。
＊シートクッションに施されるCARRÉは、ファブリックの場合は同色のグログランリボン、レザーの場合は同色レザーとなります。
＊レザーの場合は、カバーリング仕様ではありません。

※レザーKランクは、KOTOよりお選びください。
※CHARLES LARGE CARRÉとCHARLES CARRÉを組み合わせてご使用いただくことはできません。

CHARLES LARGE CARRÉ / チャールズ ラージ カレ

B&B ITALIA

Left and right terminal element cm 158

		B (ファブリック)	A (ファブリック)	E (ファブリック)	S (ファブリック)	L (ファブリック)	BETA (レザー)	ALFA GAMMA (レザー)	K (レザー)		
CHL158S_Q	158 レフトターミナルエレメント	1,156,100	1,191,300	1,249,600	1,318,900	1,475,100	1,747,900	1,985,500	2,181,300		
CHL158D_Q	158 ライトターミナルエレメント	1,156,100	1,191,300	1,249,600	1,318,900	1,475,100	1,747,900	1,985,500	2,181,300		
追加カバー											
CHL158S_QRK	158 レフトターミナルエレメント	414,700	456,500	514,800	588,500	789,800					
CHL158D_QRK	158 ライトターミナルエレメント	414,700	456,500	514,800	588,500	789,800					

CHL158S_Q

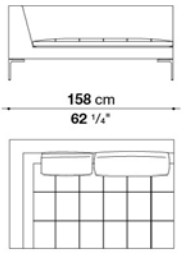

CHL158D_Q

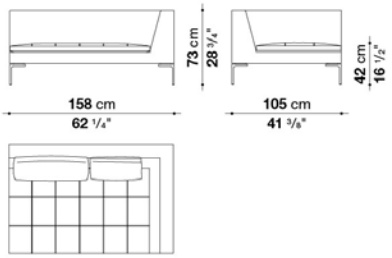

N.B. / 注意事項

脚部：ブライトブラッシュアルミ0189A、ブロンズニッケル塗装0174B、ブラッククローム塗装アルミニウム0170Mよりお選びください。

＊バッククッションは含まれておりません。オプションにて「バッククッションCH48_C(48 x 48) x 1個 + CH72_C(72 x 48) x 1個」、
より快適にご使用いただくためにアームレストクッション x 1個、オプショナルクッション x 1個を追加されることをお勧めします。
＊シートクッションに施されるCARRÉは、ファブリックの場合は同色のグログランリボン、レザーの場合は同色レザーとなります。
＊レザーの場合は、カバーリング仕様ではありません。

※レザーKランクは、KOTOよりお選びください。
※CHARLES LARGE CARRÉとCHARLES CARRÉを組み合わせてご使用いただくことはできません。

CHARLES LARGE CARRÉ / チャールズ ラージ カレ

B&B ITALIA

Left and right terminal element cm 247

		B (ファブリック)	A (ファブリック)	E (ファブリック)	S (ファブリック)	L (ファブリック)	BETA (レザー)	ALFA GAMMA (レザー)	K (レザー)		
CHL247S_1Q	247 レフトターミナルエレメント	1,587,300	1,619,200	1,703,900	1,787,500	1,932,700	2,422,200	2,752,200	3,025,000		
CHL247D_1Q	247 ライトターミナルエレメント	1,587,300	1,619,200	1,703,900	1,787,500	1,932,700	2,422,200	2,752,200	3,025,000		
追加カバー											
CHL247S_1QRK	247 レフトターミナルエレメント	460,900	499,400	597,300	694,100	866,800					
CHL247D_1QRK	247 ライトターミナルエレメント	460,900	499,400	597,300	694,100	866,800					

CHL247S_1Q

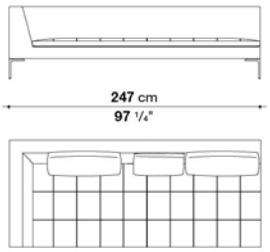

CHL247D_1Q

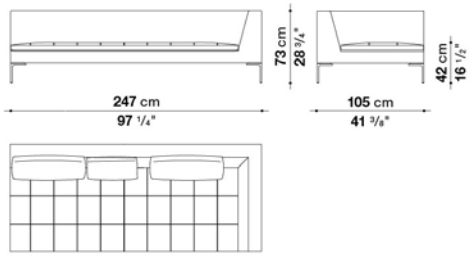

N.B. / 注意事項

脚部：ブライトブラッシュアルミ0189A、ブロンズニッケル塗装0174B、ブラッククローム塗装アルミニウム0170Mよりお選びください。

＊バッククッションは含まれておりません。オプションにて「バッククッションCH48_C(48 x 48) x 1個 + CH72_C(72 x 48) x 2個」、
より快適にご使用いただくためにアームレストクッション x 1個、オプショナルクッション x 2個を追加されることをお勧めします。
＊シートクッションに施されるCARRÉは、ファブリックの場合は同色のグログランリボン、レザーの場合は同色レザーとなります。
＊レザーの場合は、カバーリング仕様ではありません。

※レザーKランクは、KOTOよりお選びください。
※CHARLES LARGE CARRÉとCHARLES CARRÉを組み合わせてご使用いただくことはできません。

CHARLES LARGE CARRÉ / チャールズ ラージ カレ

B&B ITALIA

Left and right chaise longue cm 158

		B (ファブリック)	A (ファブリック)	E (ファブリック)	S (ファブリック)	L (ファブリック)	BETA (レザー)	ALFA GAMMA (レザー)	K (レザー)		
CHL135LS_Q	158 レフトシェーズロング	1,298,000	1,336,500	1,397,000	1,474,000	1,637,900	1,987,700	2,258,300	2,484,900		
CHL135LD_Q	158 ライトシェーズロング	1,298,000	1,336,500	1,397,000	1,474,000	1,637,900	1,987,700	2,258,300	2,484,900		
追加カバー											
CHL135LS_QRK	158 レフトシェーズロング	405,900	449,900	512,600	590,700	804,100					
CHL135LD_QRK	158 ライトシェーズロング	405,900	449,900	512,600	590,700	804,100					

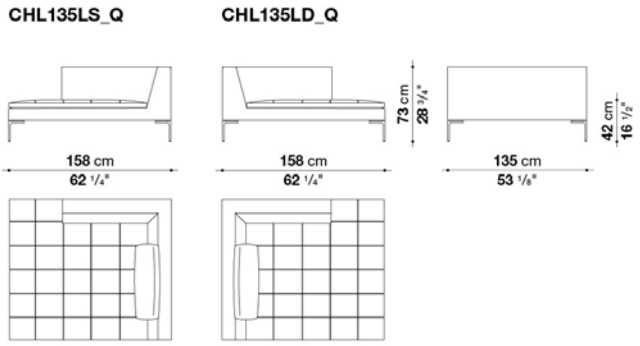

N.B. / 注意事項

脚部：ブライトブラッシュアルミ0189A、ブロンズニッケル塗装0174B、ブラッククローム塗装アルミニウム0170Mよりお選びください。

＊バッククッションは含まれておりません。オプションにて「バッククッションCH72_C(72 x 48) x 1個」、
より快適にご使用いただくためにアームレストクッション x 1個、オプショナルクッション x 1個を追加されることをお勧めします。
＊シートクッションに施されるCARRÉは、ファブリックの場合は同色のグログランリボン、レザーの場合は同色レザーとなります。
＊レザーの場合は、カバーリング仕様ではありません。

※レザーKランクは、KOTOよりお選びください。
※CHARLES LARGE CARRÉとCHARLES CARRÉを組み合わせてご使用いただくことはできません。

CHARLES LARGE CARRÉ / チャールズ ラージ カレ

B&B ITALIA

Left and right chaise longue cm 247

		B (ファブリック)	A (ファブリック)	E (ファブリック)	S (ファブリック)	L (ファブリック)	BETA (レザー)	ALFA GAMMA (レザー)	K (レザー)		
CHL247LS_1Q	247 レフトシェーズロング	1,640,100	1,674,200	1,766,600	1,855,700	2,016,300	2,600,400	2,953,500	3,248,300		
CHL247LD_1Q	247 ライトシェーズロング	1,640,100	1,674,200	1,766,600	1,855,700	2,016,300	2,600,400	2,953,500	3,248,300		
追加カバー											
CHL247LS_1QRK	247 レフトシェーズロング	503,800	544,500	654,500	759,000	946,000					
CHL247LD_1QRK	247 ライトシェーズロング	503,800	544,500	654,500	759,000	946,000					

CHL247LS_1Q

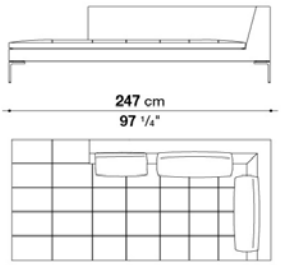

CHL247LD_1Q

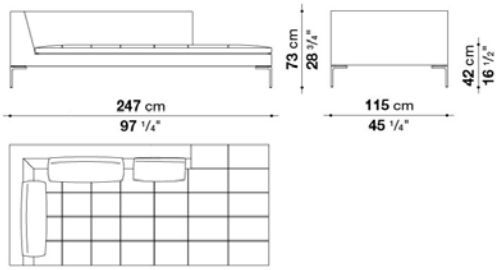

N.B. / 注意事項

脚部：ブライトブラッシュアルミ0189A、ブロンズニッケル塗装0174B、ブラッククローム塗装アルミニウム0170Mよりお選びください。

* バッククッションは含まれておりません。オプションにて「バッククッションCH48_C(48 x 48) x 1個 + CH72_C(72 x 48) x 2個」、より快適にご使用いただくためにアームレストクッション x 1個、オプショナルクッション x 1個を追加されることをお勧めします。
* シートクッションに施されるCARRÉは、ファブリックの場合は同色のグログランリボン、レザーの場合は同色レザーとなります。
* レザーの場合は、カバーリング仕様ではありません。

※レザーKランクは、KOTOよりお選びください。
※CHARLES LARGE CARRÉとCHARLES CARRÉを組み合わせてご使用いただくことはできません。

CHARLES LARGE CARRÉ / チャールズ ラージ カレ

B&B ITALIA

Back Cushions

		B (ファブリック)	A (ファブリック)	E (ファブリック)	S (ファブリック)	L (ファブリック)	M (ファブリック)	BETA (レザー)	ALFA GAMMA (レザー)	K (レザー)	
CH48_C	バッククッション 48 x 48cm	**53,900**	**58,300**	**61,600**	**72,600**	**88,000**	**112,200**	**112,200**	**125,400**	**138,600**	
CH72_C	バッククッション 72 x 48cm	**79,200**	**84,700**	**92,400**	**110,000**	**144,100**	**167,200**	**167,200**	**189,200**	**217,800**	
追加カバー											
CH48_CRK	バッククッション 48 x 48cm	**35,200**	**39,600**	**44,000**	**57,200**	**72,600**	**96,800**	**96,800**	**111,100**	**121,000**	
CH72_CRK	バッククッション 72 x 48cm	**56,100**	**60,500**	**68,200**	**85,800**	**123,200**	**148,500**	**148,500**	**168,300**	**183,700**	

CHARLES LARGE CARRÉ / チャールズ ラージ カレ

B&B ITALIA

Armrest cushions CHARLES LARGE CARRÉ : box style

		B (ファブリック)	A (ファブリック)	E (ファブリック)	S (ファブリック)	L (ファブリック)	M (ファブリック)	BETA (レザー)	ALFA GAMMA (レザー)	K (レザー)	
BF60_60	アームレストクッション 60 x 60cm	**68,200**	**74,800**	**85,800**	**101,200**	**125,400**	**148,500**	**148,500**	**167,200**	**194,700**	
追加カバー											
BF60_60RK	アームレストクッション 60 x 60cm	**44,000**	**52,800**	**62,700**	**81,400**	**106,700**	**130,900**	**130,900**	**154,000**	**184,800**	



BF60_60

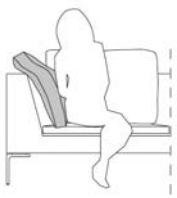

CHARLES LARGE CARRÉ / チャールズ ラージ カレ

B&B ITALIA

Armrest cushions CHARLES LARGE CARRÉ : pillow style

		B (ファブリック)	A (ファブリック)	E (ファブリック)	S (ファブリック)	L (ファブリック)	M (ファブリック)	BETA (レザー)	ALFA GAMMA (レザー)	K (レザー)	
BG60_60	アームレストクッション 60 x 60cm	**52,800**	**55,000**	**61,600**	**70,400**	**83,600**	**118,800**	**118,800**	**135,300**	**157,300**	
追加カバー											
BG60_60RK	アームレストクッション 60 x 60cm	**26,400**	**29,700**	**35,200**	**44,000**	**57,200**	**91,300**	**91,300**	**105,600**	**127,600**	



BG60_60

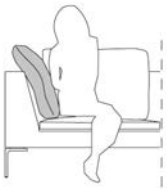

CHARLES LARGE CARRÉ / チャールズ ラージ カレ

B&B ITALIA

Optional cushions CHARLES LARGE CARRÉ : box style

		B (ファブリック)	A (ファブリック)	E (ファブリック)	S (ファブリック)	L (ファブリック)	M (ファブリック)	BETA (レザー)	ALFA GAMMA (レザー)	K (レザー)	
OF55_30	オプショナルクッション 55 x 30cm	**47,300**	**50,600**	**55,000**	**61,600**	**70,400**	**94,600**	**94,600**	**105,600**	**134,200**	
OF55_40	オプショナルクッション 55 x 40cm	**61,600**	**68,200**	**73,700**	**91,300**	**99,000**	**136,400**	**136,400**	**154,000**	**167,200**	
OF48_48	オプショナルクッション 48 x 48cm	**55,000**	**61,600**	**67,100**	**82,500**	**89,100**	**124,300**	**124,300**	**139,700**	**152,900**	
4OF48_48	オプショナルクッション 48 x 48cm 4個セット	**149,600**	**165,000**	**177,100**	**196,900**	**286,000**	**432,300**	**432,300**	**489,500**	**537,900**	
追加カバー											
OF55_30RK	オプショナルクッション 55 x 30cm	**31,900**	**35,200**	**39,600**	**47,300**	**50,600**	**74,800**	**74,800**	**84,700**	**92,400**	
OF55_40RK	オプショナルクッション 55 x 40cm	**44,000**	**48,400**	**55,000**	**63,800**	**69,300**	**101,200**	**101,200**	**115,500**	**127,600**	
OF48_48RK	オプショナルクッション 48 x 48cm	**39,600**	**44,000**	**50,600**	**58,300**	**63,800**	**92,400**	**92,400**	**105,600**	**116,600**	
4OF48_48RK	オプショナルクッション(4個セット) 48×48cm	**85,800**	**100,100**	**110,000**	**126,500**	**211,200**	**341,000**	**341,000**	**387,200**	**425,700**	



OF55_30



OF55_40



OF48_48

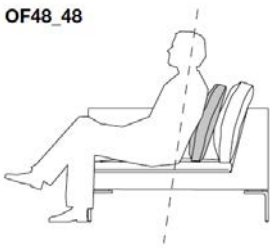

Optional cushions CHARLES LARGE CARRÉ : pillow style

		B (ファブリック)	A (ファブリック)	E (ファブリック)	S (ファブリック)	L (ファブリック)	M (ファブリック)	BETA (レザー)	ALFA GAMMA (レザー)	K (レザー)	
OG55_30	Optional cushion cm 55 x 30	**39,600**	**44,000**	**48,400**	**53,900**	**62,700**	**82,500**	**82,500**	**92,400**	**118,800**	
OG55_40	オプショナルクッション 55 x 40cm	**53,900**	**59,400**	**63,800**	**79,200**	**85,800**	**118,800**	**118,800**	**134,200**	**148,500**	
OG48_48	オプショナルクッション 48 x 48cm	**48,400**	**50,600**	**61,600**	**70,400**	**82,500**	**89,100**	**89,100**	**100,100**	**112,200**	
4OG48_48	オプショナルクッション 48 x 48cm 4個セット	**149,600**	**161,700**	**193,600**	**224,400**	**261,800**	**281,600**	**281,600**	**319,000**	**350,900**	
追加カバー											
OG55_30RK	オプショナルクッション 55 x 30cm	**20,900**	**24,200**	**27,500**	**33,000**	**39,600**	**60,500**	**60,500**	**70,400**	**94,600**	
OG55_40RK	オプショナルクッション 55 x 40cm	**38,500**	**44,000**	**50,600**	**59,400**	**63,800**	**93,500**	**93,500**	**105,600**	**116,600**	
OG48_48RK	オプショナルクッション 48 x 48cm	**27,500**	**30,800**	**36,300**	**39,600**	**47,300**	**51,700**	**51,700**	**58,300**	**63,800**	
4OG48_48RK	オプショナルクッション(4個セット）48 ×48cm	**85,800**	**93,500**	**112,200**	**128,700**	**149,600**	**161,700**	**161,700**	**182,600**	**202,400**	





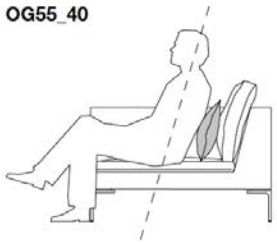

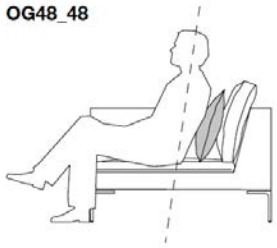

CORDOBA / コルドバ

B&B ITALIA

design Foster+Partners Industrial Design Studio / フォスター・アンド・パートナーズ



TECHNICAL SPECIFICATIONS / 技術情報：

フレーム	無垢材
スペーサー	アルマイト処理を施したアルミニウム
脚部先端	熱可塑性プラスチック
張地	厚革

CORDOBA / コルドバ　　B&B ITALIA

Armchair cm 75 (oak frame)

		Embossed thick leather (レザー)	Thick leather (レザー)
CR75R	アームチェア(オーク)	**995,500**	**995,500**

CR75R

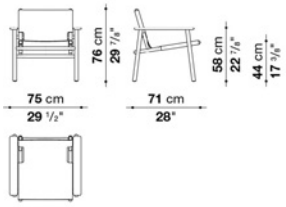

N.B. / 注意事項

フレーム：オーク (ライト0374C、ブラック0381N) よりお選びください。ライトオーク0374Cの場合はブライトアルマイトスペーサー0042Cとなり、ブラックオーク0381Nの場合はダークアルマイトスペーサー0066Sとなります。
張地：厚革 (ミルクホワイト1121104、ナチュラル1121300、ブラック1121150、ダークブラウン1121350、ダブグレー1121280、アイボリー1121201) 、または、エンボス厚革 (ナチュラル1136100、ブラック1136150、ダークブラウン1136350、ボルドー1136750、マッドグリーン1136420、ボトルグリーン113640) よりお選びください。

CORDOBA / コルドバ　　B&B ITALIA

Armchair cm 75 (stained ash frame)

		Embossed thick leather (レザー)	Thick leather (レザー)
CR75F	アームチェア (アッシュ)	**915,200**	**915,200**

CR75F

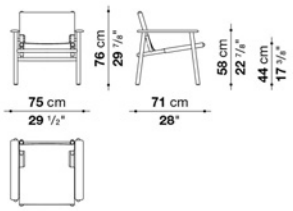

N.B. / 注意事項

フレーム：ステインドアッシュ (クランベリーレッド0468M、または、シーウィードグリーン0454V) よりお選びください。
いずれの場合も、ブライトアルマイトスペーサー0042Cとなります。
張地：厚革 (ミルクホワイト1121104、ナチュラル1121300、ブラック1121150、ダークブラウン1121350、ダブグレー1121280、アイボリー1121201) 、または、エンボス厚革 (ナチュラル1136100、ブラック1136150、ダークブラウン1136350、ボルドー1136750、マッドグリーン1136420、ボトルグリーン113640) よりお選びください。

CORONADO / コロナド

B&B ITALIA

design Afra and Tobia Scarpa / アフラ アンド トビア スカルパ



TECHNICAL SPECIFICATIONS / 技術情報：

内部構造	鋼管及び成形鋼材
内部充填材	Bayfit®(バイエル社製)低温成形発泡ポリウレタン、ポリエステルファイバー
座面 / アームレスト充填材	密度の異なる成形ポリウレタンの組み合わせ、ポリエステルファイバー
背面充填材	成形ポリウレタン、ポリエステルファイバー
脚部	ブロンズニッケル塗装、 バフ仕上または、ブラッククローム塗装仕上　ダイキャストアルミニウム
脚部先端	熱可塑性プラスチック (ブラック)
表面張地	ファブリックまたは天然皮革

CORONADO / コロナド　　B&B ITALIA

Sofa cm 211

		B (ファブリック)	A (ファブリック)	E (ファブリック)	S (ファブリック)	L (ファブリック)	M (ファブリック)	BETA (レザー)	ALFA GAMMA (レザー)	K (レザー)	
CCB210	ソファ	**1,518,000**	**1,624,700**	**1,777,600**	**2,032,800**	**2,295,700**	**2,365,000**	**2,365,000**	**2,602,600**	**2,861,100**	

CCB210

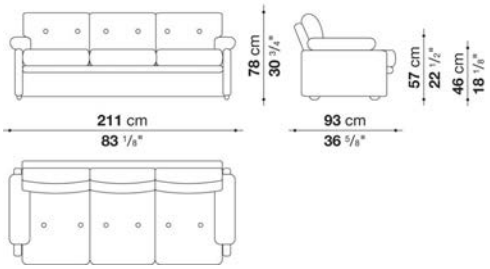

N.B. / 注意事項

脚部：ブラック色プラスチックとなります。

※レザーKランクは、KASIA,KOTOよりお選びください。
※カバーリング仕様ではありません。

CORONADO / コロナド　　B&B ITALIA

Armchair with high back cm 96

		B (ファブリック)	A (ファブリック)	E (ファブリック)	S (ファブリック)	L (ファブリック)	M (ファブリック)	BETA (レザー)	ALFA GAMMA (レザー)	K (レザー)	
CCB96_A	アームチェア、ハイバック	**850,300**	**930,600**	**988,900**	**1,162,700**	**1,315,600**	**1,427,800**	**1,427,800**	**1,621,400**	**1,784,200**	

CCB96_A

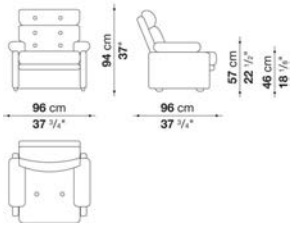

N.B. / 注意事項

脚部：ブラック色プラスチックとなります。

※レザーKランクは、KASIA,KOTOよりお選びください。
※カバーリング仕様ではありません。



TECHNICAL SPECIFICATIONS / 技術情報：

内部構造	鋼管及び成形鋼材
内部充填材	Bayfit®(バイエル社製)低温成形発泡ポリウレタン、ポリエステルファイバー
クッション	ポリエステル繊維
脚部	ダイキャストアルミニウム
脚部先端	プラスチック素材
表面張地	ファブリックまたは天然皮革

DAMBO / ダンボ　　B&B ITALIA

Sofa cm 218

		B (ファブリック)	A (ファブリック)	E (ファブリック)	S (ファブリック)	L (ファブリック)	BETA (レザー)	ALFA GAMMA (レザー)	K (レザー)		
DM218	218 ソファ	**2,050,400**	**2,102,100**	**2,193,400**	**2,239,600**	**2,384,800**	**2,863,300**	**3,124,000**	**3,895,100**		
追加カバー											
DM218_SCRK	バック・アームレストカバー	**190,300**	**225,500**	**286,000**	**316,800**	**413,600**	**720,500**	**898,700**	**1,421,200**		
DM218_SERK	シートクッションカバー	**110,000**	**127,600**	**157,300**	**172,700**	**221,100**	**391,600**	**476,300**	**723,800**		

DM218

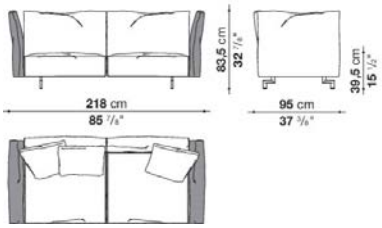

N.B. / 注意事項

脚部：ブライトブラッシュアルミ0189A、ブロンズニッケル塗装0174B、または、ブラッククローム塗装アルミニウム0170Mよりお選びください。

＊アームレスト (グレー部) は、前部にリクライニング機能がついています。
＊張地は 1 色または 2 色よりお選びください。2 色張をお選びいただく場合は、シートとフレーム (バックレスト・アームレスト) をそれぞれお選びいただき、高いランクの価格が適用されます。

※バッククッションは、含まれておりません。オプションにて「バッククッション(DM55C)」3個を追加されることをお勧めします。
※カバーリング仕様です。
※レザーKランクは、KASIA,KOTOよりお選びください。

DAMBO / ダンボ　　B&B ITALIA

Sofa cm 312

		B (ファブリック)	A (ファブリック)	E (ファブリック)	S (ファブリック)	L (ファブリック)	BETA (レザー)	ALFA GAMMA (レザー)	K (レザー)		
DM312	312 ソファ	**2,700,500**	**2,769,800**	**2,890,800**	**2,952,400**	**3,146,000**	**3,796,100**	**4,147,000**	**5,179,900**		
追加カバー											
DM312_SCRK	バック・アームレストカバー	**237,600**	**279,400**	**355,300**	**393,800**	**514,800**	**908,600**	**1,134,100**	**1,795,200**		
DM312_SERK	シートクッションカバー	**162,800**	**189,200**	**235,400**	**258,500**	**331,100**	**586,300**	**712,800**	**1,084,600**		

DM312

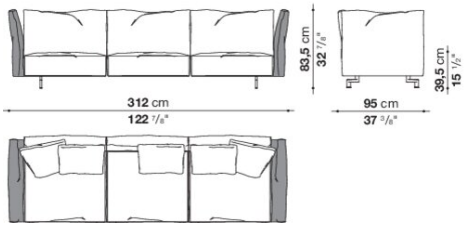

N.B. / 注意事項

脚部：ブライトブラッシュアルミ0189A、ブロンズニッケル塗装0174B、または、ブラッククローム塗装アルミニウム0170Mよりお選びください。

＊アームレスト (グレー部) は、前部にリクライニング機能がついています。
＊張地は１色または２色よりお選びください。２色張をお選びいただく場合は、シートとフレーム (バックレスト・アームレスト) をそれぞれお選びいただき、高いランクの価格が適用されます。

※バッククッションは、含まれておりません。オプションにて「バッククッション(DM55C)」5個を追加されることをお勧めします。
※カバーリング仕様です。
※レザーKランクは、KASIA,KOTOよりお選びください。

DAMBO / ダンボ　　B&B ITALIA

Central element cm 92

		B (ファブリック)	A (ファブリック)	E (ファブリック)	S (ファブリック)	L (ファブリック)	BETA (レザー)	ALFA GAMMA (レザー)	K (レザー)		
DM92C	92 センターエレメント	**828,300**	**847,000**	**880,000**	**896,500**	**949,300**	**1,112,100**	**1,202,300**	**1,470,700**		
追加カバー											
DM92C_SCRK	バックレストカバー	**50,600**	**59,400**	**75,900**	**83,600**	**107,800**	**194,700**	**243,100**	**385,000**		
DM92C_SERK	シートクッションカバー	**59,400**	**69,300**	**86,900**	**94,600**	**123,200**	**199,100**	**242,000**	**367,400**		

DM92C

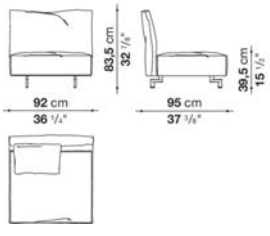

N.B. / 注意事項

脚部：ブライトブラッシュアルミ0189A、ブロンズニッケル塗装0174B、または、ブラッククローム塗装アルミニウム0170Mよりお選びください。

＊張地は１色または２色よりお選びください。２色張をお選びいただく場合は、シートとフレーム (バックレスト) をそれぞれお選びいただき、高いランクの価格が適用されます。

※バッククッションは、含まれておりません。オプションにて「バッククッション(DM55C)」1個を追加されることをお勧めします。
※カバーリング仕様です。
※レザーKランクは、KASIA,KOTOよりお選びください。

DAMBO / ダンボ　　B&B ITALIA

Central element cm 186

		B (ファブリック)	A (ファブリック)	E (ファブリック)	S (ファブリック)	L (ファブリック)	BETA (レザー)	ALFA GAMMA (レザー)	K (レザー)		
DM186C	186 センターエレメント	**1,516,900**	**1,552,100**	**1,614,800**	**1,646,700**	**1,745,700**	**2,079,000**	**2,258,300**	**2,786,300**		
追加カバー											
DM186C_SCRK	バックレストカバー	**96,800**	**114,400**	**144,100**	**158,400**	**206,800**	**361,900**	**449,900**	**708,400**		
DM186C_SERK	シートクッションカバー	**110,000**	**127,600**	**157,300**	**172,700**	**221,100**	**391,600**	**476,300**	**723,800**		

DM186C

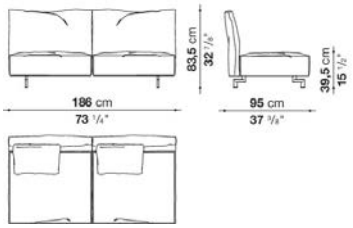

N.B. / 注意事項

脚部：ブライトブラッシュアルミ0189A、ブロンズニッケル塗装0174B、または、ブラッククローム塗装アルミニウム0170Mよりお選びください。

＊張地は１色または２色よりお選びください。２色張をお選びいただく場合は、シートとフレーム（バックレスト）をそれぞれ
お選びいただき、高いランクの価格が適用されます。

※バッククッションは、含まれておりません。オプションにて「バッククッション(DM55C)」2個を追加されることをお勧めします。
※カバーリング仕様です。
※レザーKランクは、KASIA,KOTOよりお選びください。

DAMBO / ダンボ　　B&B ITALIA

Central element cm 280

		B (ファブリック)	A (ファブリック)	E (ファブリック)	S (ファブリック)	L (ファブリック)	BETA (レザー)	ALFA GAMMA (レザー)	K (レザー)		
DM280C	280 センターエレメント	**2,165,900**	**2,218,700**	**2,312,200**	**2,358,400**	**2,506,900**	**3,011,800**	**3,280,200**	**4,071,100**		
追加カバー											
DM280C_SCRK	バックレストカバー	**146,300**	**172,700**	**218,900**	**243,100**	**317,900**	**551,100**	**687,500**	**1,089,000**		
DM280C_SERK	シートクッションカバー	**162,800**	**189,200**	**235,400**	**258,500**	**331,100**	**586,300**	**712,800**	**1,084,600**		

DM280C

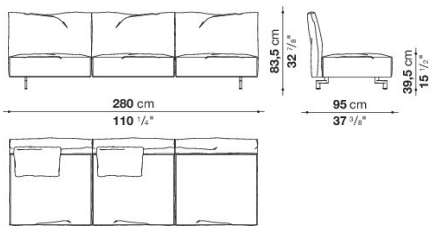

N.B. / 注意事項

脚部：ブライトブラッシュアルミ0189A、ブロンズニッケル塗装0174B、または、ブラッククローム塗装アルミニウム0170Mよりお選びください。

＊張地は１色または２色よりお選びください。２色張をお選びいただく場合は、シートとフレーム（バックレスト）をそれぞれ
お選びいただき、高いランクの価格が適用されます。

※バッククッションは、含まれておりません。オプションにて「バッククッション(DM55C)」2個を追加されることをお勧めします。
※カバーリング仕様です。
※レザーKランクは、KASIA,KOTOよりお選びください。

DAMBO / ダンボ　　B&B ITALIA

Left and Right terminal element cm 108

		B (ファブリック)	A (ファブリック)	E (ファブリック)	S (ファブリック)	L (ファブリック)	BETA (レザー)	ALFA GAMMA (レザー)	K (レザー)		
DM108S	108 レフトターミナルエレメント	**1,095,600**	**1,122,000**	**1,169,300**	**1,192,400**	**1,268,300**	**1,499,300**	**1,630,200**	**2,015,200**		
DM108D	108 ライトターミナルエレメント	**1,095,600**	**1,122,000**	**1,169,300**	**1,192,400**	**1,268,300**	**1,499,300**	**1,630,200**	**2,015,200**		
追加カバー											
DM108S_SCRK	レフト バック・アームレストカバー	**96,800**	**114,400**	**144,100**	**158,400**	**206,800**	**361,900**	**449,900**	**708,400**		
DM108D_SCRK	ライト バック・アームレストカバー	**96,800**	**114,400**	**144,100**	**158,400**	**206,800**	**361,900**	**449,900**	**708,400**		
DM108S_SERK	レフト シートクッションカバー	**59,400**	**69,300**	**86,900**	**94,600**	**123,200**	**199,100**	**242,000**	**367,400**		
DM108D_SERK	ライト シートクッションカバー	**59,400**	**69,300**	**86,900**	**94,600**	**123,200**	**199,100**	**242,000**	**367,400**		

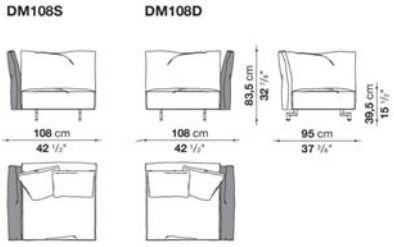

N.B. / 注意事項

脚部：ブライトブラッシュアルミ0189A、ブロンズニッケル塗装0174B、または、ブラッククローム塗装アルミニウム0170Mよりお選びください。

＊アームレスト (グレー部) は、前部にリクライニング機能がついています。
＊張地は１色または２色よりお選びください。２色張をお選びいただく場合は、シートとフレーム (バックレスト・アームレスト) をそれぞれお選びいただき、高いランクの価格が適用されます。

※バッククッションは、含まれておりません。オプションにて「バッククッション(DM55C)」2個を追加されることをお勧めします。
※カバーリング仕様です。
※レザーKランクは、KASIA,KOTOよりお選びください。

DAMBO / ダンボ　　B&B ITALIA

Left and Right terminal element cm 202

		B (ファブリック)	A (ファブリック)	E (ファブリック)	S (ファブリック)	L (ファブリック)	BETA (レザー)	ALFA GAMMA (レザー)	K (レザー)		
DM202S	202 レフトターミナルエレメント	**1,783,100**	**1,827,100**	**1,905,200**	**1,943,700**	**2,065,800**	**2,470,600**	**2,690,600**	**3,340,700**		
DM202D	202 ライトターミナルエレメント	**1,783,100**	**1,827,100**	**1,905,200**	**1,943,700**	**2,065,800**	**2,470,600**	**2,690,600**	**3,340,700**		
追加カバー											
DM202S_SCRK	レフト バック・アームレストカバー	**146,300**	**172,700**	**218,900**	**243,100**	**317,900**	**551,100**	**687,500**	**1,089,000**		
DM202D_SCRK	ライト バック・アームレストカバー	**146,300**	**172,700**	**218,900**	**243,100**	**317,900**	**551,100**	**687,500**	**1,089,000**		
DM202S_SERK	レフト シートクッションカバー	**110,000**	**127,600**	**157,300**	**172,700**	**221,100**	**391,600**	**476,300**	**723,800**		
DM202D_SERK	ライト シートクッションカバー	**110,000**	**127,600**	**157,300**	**172,700**	**221,100**	**391,600**	**476,300**	**723,800**		

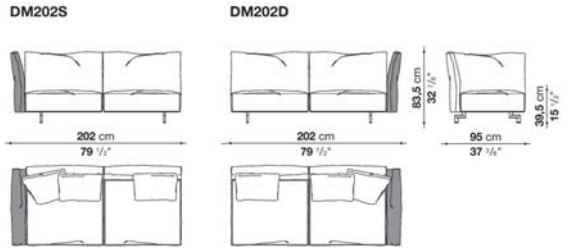

N.B. / 注意事項

脚部：ブライトブラッシュアルミ0189A、ブロンズニッケル塗装0174B、または、ブラッククローム塗装アルミニウム0170Mよりお選びください。

＊アームレスト (グレー部) は、前部にリクライニング機能がついています。
＊張地は１色または２色よりお選びください。２色張をお選びいただく場合は、シートとフレーム (バックレスト・アームレスト) をそれぞれお選びいただき、高いランクの価格が適用されます。

※バッククッションは、含まれておりません。オプションにて「バッククッション(DM55C)」3個を追加されることをお勧めします。
※カバーリング仕様です。
※レザーKランクは、KASIA,KOTOよりお選びください。

DAMBO / ダンボ　　B&B ITALIA

Left and Right terminal element cm 296

		B (ファブリック)	A (ファブリック)	E (ファブリック)	S (ファブリック)	L (ファブリック)	BETA (レザー)	ALFA GAMMA (レザー)	K (レザー)		
DM296S	296 レフトターミナルエレメント	**2,433,200**	**2,494,800**	**2,601,500**	**2,655,400**	**2,825,900**	**3,404,500**	**3,713,600**	**4,625,500**		
DM296D	296 ライトターミナルエレメント	**2,433,200**	**2,494,800**	**2,601,500**	**2,655,400**	**2,825,900**	**3,404,500**	**3,713,600**	**4,625,500**		
追加カバー											
DM296S_SCRK	レフト バック・アームレストカバー	**190,300**	**225,500**	**286,000**	**316,800**	**413,600**	**720,500**	**898,700**	**1,421,200**		
DM296D_SCRK	ライト バック・アームレストカバー	**190,300**	**225,500**	**286,000**	**316,800**	**413,600**	**720,500**	**898,700**	**1,421,200**		
DM296S_SERK	レフト シートクッションカバー	**162,800**	**189,200**	**235,400**	**258,500**	**331,100**	**586,300**	**712,800**	**1,084,600**		
DM296D_SERK	ライト シートクッションカバー	**162,800**	**189,200**	**235,400**	**258,500**	**331,100**	**586,300**	**712,800**	**1,084,600**		

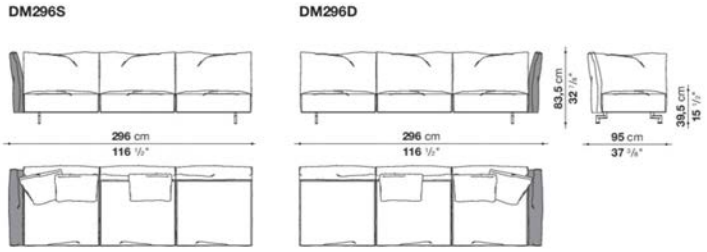

N.B. / 注意事項

脚部：ブライトブラッシュアルミ0189A、ブロンズニッケル塗装0174B、または、ブラッククローム塗装アルミニウム0170Mよりお選びください。

＊アームレスト (グレー部) は、前部にリクライニング機能がついています。
＊張地は１色または２色よりお選びください。２色張をお選びいただく場合は、シートとフレーム (バックレスト・アームレスト) をそれぞれお選びいただき、高いランクの価格が適用されます。

※バッククッションは、含まれておりません。オプションにて「バッククッション(DM55C)」3個を追加されることをお勧めします。
※カバーリング仕様です。
※レザーKランクは、KASIA,KOTOよりお選びください。

DAMBO / ダンボ　　B&B ITALIA

Left and Right corner element cm 108

		B (ファブリック)	A (ファブリック)	E (ファブリック)	S (ファブリック)	L (ファブリック)	BETA (レザー)	ALFA GAMMA (レザー)	K (レザー)		
DM108AS	108 レフトコーナーエレメント	**1,105,500**	**1,131,900**	**1,179,200**	**1,202,300**	**1,277,100**	**1,509,200**	**1,640,100**	**2,026,200**		
DM108AD	108 ライトコーナーエレメント	**1,105,500**	**1,131,900**	**1,179,200**	**1,202,300**	**1,277,100**	**1,509,200**	**1,640,100**	**2,026,200**		
追加カバー											
DM108AS_SCRK	レフト バック・アームレストカバー	**96,800**	**114,400**	**144,100**	**158,400**	**206,800**	**361,900**	**449,900**	**708,400**		
DM108AD_SCRK	ライト バック・アームレストカバー	**96,800**	**114,400**	**144,100**	**158,400**	**206,800**	**361,900**	**449,900**	**708,400**		
DM108AS_SERK	レフト シートクッション	**59,400**	**69,300**	**86,900**	**94,600**	**123,200**	**199,100**	**242,000**	**367,400**		
DM108AD_SERK	ライト シートクッション	**59,400**	**69,300**	**86,900**	**94,600**	**123,200**	**199,100**	**242,000**	**367,400**		

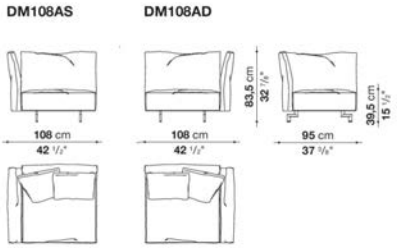

N.B. / 注意事項

脚部：ブライトブラッシュアルミ0189A、ブロンズニッケル塗装0174B、または、ブラッククローム塗装アルミニウム0170Mよりお選びください。

＊張地は１色または２色よりお選びください。２色張をお選びいただく場合は、シートとフレーム（バックレスト・アームレスト）をそれぞれお選びいただき、高いランクの価格が適用されます。

※バッククッションは、含まれておりません。オプションにて「バッククッション(DM55C)」2個を追加されることをお勧めします。
※カバーリング仕様です。
※レザーKランクは、KASIA,KOTOよりお選びください。

Left and Right corner element cm 218

		B (ファブリック)	A (ファブリック)	E (ファブリック)	S (ファブリック)	L (ファブリック)	BETA (レザー)	ALFA GAMMA (レザー)	K (レザー)		
DM218AS	218 レフトコーナーエレメント	**2,060,300**	**2,113,100**	**2,203,300**	**2,250,600**	**2,394,700**	**2,873,200**	**3,135,000**	**3,906,100**		
DM218AD	218 ライトコーナーエレメント	**2,060,300**	**2,113,100**	**2,203,300**	**2,250,600**	**2,394,700**	**2,873,200**	**3,135,000**	**3,906,100**		
追加カバー											
DM218AS_SCRK	レフト バック・アームレストカバー	**190,300**	**225,500**	**286,000**	**316,800**	**413,600**	**720,500**	**898,700**	**1,421,200**		
DM218AD_SCRK	ライト バック・アームレストカバー	**190,300**	**225,500**	**286,000**	**316,800**	**413,600**	**720,500**	**898,700**	**1,421,200**		
DM218AS_SERK	レフト シートクッションカバー	**110,000**	**127,600**	**157,300**	**172,700**	**221,100**	**391,600**	**476,300**	**723,800**		
DM218AD_SERK	ライト シートクッションカバー	**110,000**	**127,600**	**157,300**	**172,700**	**221,100**	**391,600**	**476,300**	**723,800**		

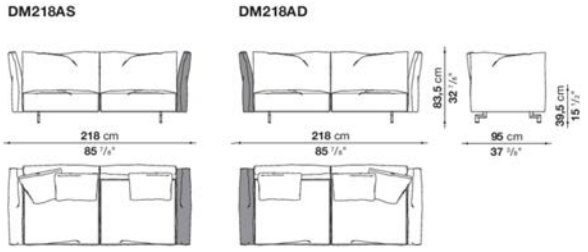

N.B. / 注意事項

脚部：ブライトブラッシュアルミ0189A、ブロンズニッケル塗装0174B、または、ブラッククローム塗装アルミニウム0170Mよりお選びください。

＊アームレスト (グレー部) は、前部にリクライニング機能がついています。
＊張地は 1 色または 2 色よりお選びください。2 色張をお選びいただく場合は、シートとフレーム (バックレスト・アームレスト) をそれぞれお選びいただき、高いランクの価格が適用されます。

※バッククッションは、含まれておりません。オプションにて「バッククッション(DM55C)」3個を追加されることをお勧めします。
※カバーリング仕様です。
※レザーKランクは、KASIA,KOTOよりお選びください。

DAMBO / ダンボ　　B&B ITALIA

Left and Right corner element cm 312

		B (ファブリック)	A (ファブリック)	E (ファブリック)	S (ファブリック)	L (ファブリック)	BETA (レザー)	ALFA GAMMA (レザー)	K (レザー)		
DM312AS	312 レフトコーナーエレメント	**2,710,400**	**2,779,700**	**2,900,700**	**2,962,300**	**3,155,900**	**3,806,000**	**4,156,900**	**5,190,900**		
DM312AD	312 ライトコーナーエレメント	**2,710,400**	**2,779,700**	**2,900,700**	**2,962,300**	**3,155,900**	**3,806,000**	**4,156,900**	**5,190,900**		
追加カバー											
DM312AS_SCRK	レフト バック・アームレストカバー	**237,600**	**279,400**	**355,300**	**393,800**	**514,800**	**908,600**	**1,134,100**	**1,795,200**		
DM312AD_SCRK	ライト バック・アームレストカバー	**237,600**	**279,400**	**355,300**	**393,800**	**514,800**	**908,600**	**1,134,100**	**1,795,200**		
DM312AS_SERK	レフト シートクッションカバー	**162,800**	**189,200**	**235,400**	**258,500**	**331,100**	**586,300**	**712,800**	**1,084,600**		
DM312AD_SERK	ライト シートクッションカバー	**162,800**	**189,200**	**235,400**	**258,500**	**331,100**	**586,300**	**712,800**	**1,084,600**		

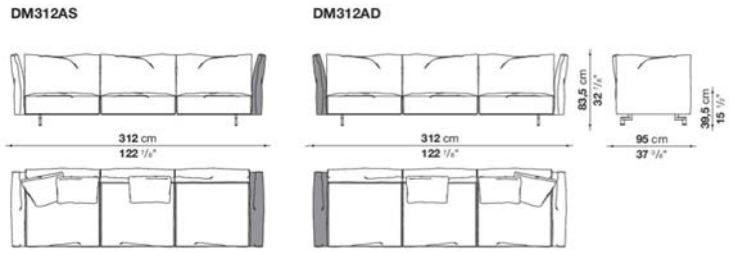

N.B. / 注意事項

脚部：ブライトブラッシュアルミ0189A、ブロンズニッケル塗装0174B、または、ブラッククローム塗装アルミニウム0170Mよりお選びください。

＊アームレスト (グレー部) は、前部にリクライニング機能がついています。
＊張地は１色または２色よりお選びください。２色張をお選びいただく場合は、シートとフレーム (バックレスト・アームレスト) をそれぞれお選びいただき、高いランクの価格が適用されます。

※バッククッションは、含まれておりません。オプションにて「バッククッション(DM55C)」3個を追加されることをお勧めします。
※カバーリング仕様です。
※レザーKランクは、KASIA,KOTOよりお選びください。

Left and Right chaise longue cm 178_1

		B (ファブリック)	A (ファブリック)	E (ファブリック)	S (ファブリック)	L (ファブリック)	BETA (レザー)	ALFA GAMMA (レザー)	K (レザー)		
DM178LS_1	178_1 レフトシェーズロング	**1,890,900**	**1,939,300**	**2,022,900**	**2,064,700**	**2,197,800**	**2,449,700**	**2,642,200**	**3,207,600**		
DM178LD_1	178_1 ライトシェーズロング	**1,890,900**	**1,939,300**	**2,022,900**	**2,064,700**	**2,197,800**	**2,449,700**	**2,642,200**	**3,207,600**		
追加カバー											
DM178LS_1SCRK	レフト バック・アームレストカバー	**96,800**	**114,400**	**144,100**	**158,400**	**206,800**	**361,900**	**449,900**	**708,400**		
DM178LD_1SCRK	ライト バック・アームレストカバー	**96,800**	**114,400**	**144,100**	**158,400**	**206,800**	**361,900**	**449,900**	**708,400**		
DM178LS_1SERK	レフト シートクッションカバー	**123,200**	**149,600**	**193,600**	**216,700**	**288,200**	**381,700**	**473,000**	**740,300**		
DM178LD_1SERK	ライト シートクッションカバー	**123,200**	**149,600**	**193,600**	**216,700**	**288,200**	**381,700**	**473,000**	**740,300**		

DM178LS_1 **DM178LD_1**

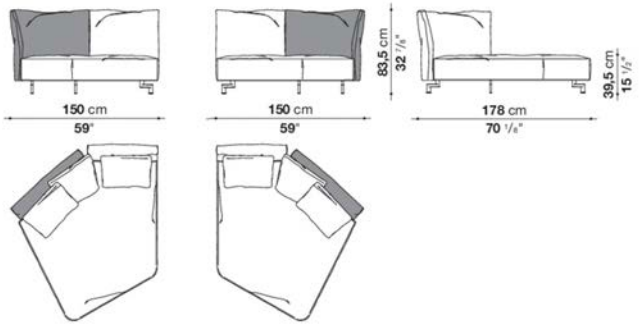

N.B. / 注意事項

脚部：ブライトブラッシュアルミ0189A、ブロンズニッケル塗装0174B、または、ブラッククローム塗装アルミニウム0170Mよりお選びください。

＊アームレスト (グレー部) は、前部にリクライニング機能がついています。
＊張地は１色または２色よりお選びください。２色張をお選びいただく場合は、シートとフレーム (バックレスト・アームレスト) をそれぞれお選びいただき、高いランクの価格が適用されます。

※バッククッションは、含まれておりません。オプションにて「バッククッション(DM55C)」3個を追加されることをお勧めします。
※カバーリング仕様です。
※レザーKランクは、KASIA,KOTOよりお選びください。

Left and Right chaise longue cm 178_2

		B (ファブリック)	A (ファブリック)	E (ファブリック)	S (ファブリック)	L (ファブリック)	BETA (レザー)	ALFA GAMMA (レザー)	K (レザー)		
DM178LS_2	178_2 レフトシェーズロング	**2,229,700**	**2,288,000**	**2,389,200**	**2,442,000**	**2,603,700**	**2,937,000**	**3,177,900**	**3,888,500**		
DM178LD_2	178_2 ライトシェーズロング	**2,229,700**	**2,288,000**	**2,389,200**	**2,442,000**	**2,603,700**	**2,937,000**	**3,177,900**	**3,888,500**		
追加カバー											
DM178LS_2SCRK	レフト バック・アームレストカバー	**146,300**	**172,700**	**218,900**	**243,100**	**317,900**	**551,100**	**687,500**	**1,089,000**		
DM178LD_2SCRK	ライト バック・アームレストカバー	**146,300**	**172,700**	**218,900**	**243,100**	**317,900**	**551,100**	**687,500**	**1,089,000**		
DM178LS_2SERK	レフト シートクッションカバー	**123,200**	**149,600**	**193,600**	**216,700**	**288,200**	**381,700**	**473,000**	**740,300**		
DM178LD_2SERK	ライト シートクッションカバー	**123,200**	**149,600**	**193,600**	**216,700**	**288,200**	**381,700**	**473,000**	**740,300**		

DM178LS_2 **DM178LD_2**

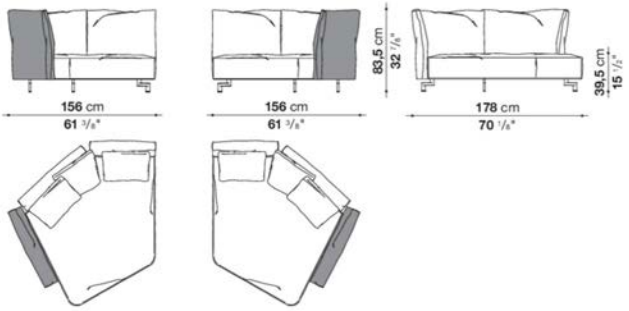

N.B. / 注意事項

脚部：ブライトブラッシュアルミ0189A、ブロンズニッケル塗装0174B、または、ブラッククローム塗装アルミニウム0170Mよりお選びください。

＊アームレスト（グレー部）は、前部にリクライニング機能がついています。
＊張地は１色または２色よりお選びください。２色張をお選びいただく場合は、シートとフレーム（バックレスト・アームレスト）をそれぞれお選びいただき、高いランクの価格が適用されます。

※バッククッションは、含まれておりません。オプションにて「バッククッション(DM55C)」3個を追加されることをお勧めします。
※カバーリング仕様です。
※レザーKランクは、KASIA,KOTOよりお選びください。

Left and Right chaise longue cm 154_1

		B (ファブリック)	A (ファブリック)	E (ファブリック)	S (ファブリック)	L (ファブリック)	BETA (レザー)	ALFA GAMMA (レザー)	K (レザー)		
DM154LS_1	154_1 レフトシェーズロング	**2,318,800**	**2,373,800**	**2,469,500**	**2,519,000**	**2,671,900**	**3,044,800**	**3,285,700**	**3,997,400**		
DM154LD_1	154_1 ライトシェーズロング	**2,318,800**	**2,373,800**	**2,469,500**	**2,519,000**	**2,671,900**	**3,044,800**	**3,285,700**	**3,997,400**		
追加カバー											
DM154LS_1SCRK	レフト バック・アームレストカバー	**146,300**	**172,700**	**218,900**	**243,100**	**317,900**	**551,100**	**687,500**	**1,089,000**		
DM154LD_1SCRK	ライト バック・アームレストカバー	**146,300**	**172,700**	**218,900**	**243,100**	**317,900**	**551,100**	**687,500**	**1,089,000**		
DM154LS_1SERK	レフト シートクッションカバー	**123,200**	**149,600**	**193,600**	**216,700**	**288,200**	**381,700**	**473,000**	**740,300**		
DM154LD_1SERK	ライト シートクッションカバー	**123,200**	**149,600**	**193,600**	**216,700**	**288,200**	**381,700**	**473,000**	**740,300**		

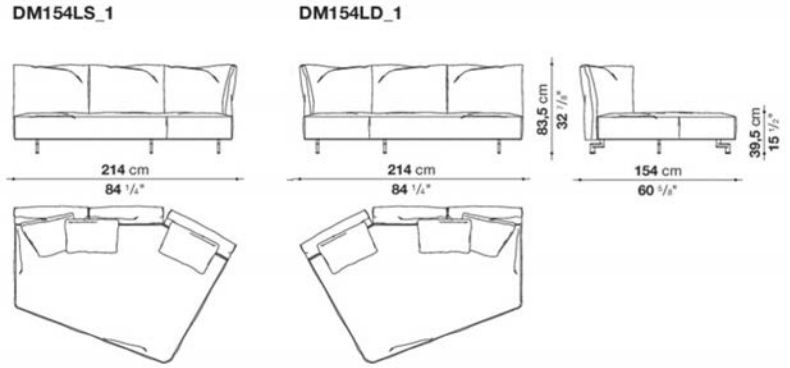

N.B. / 注意事項

脚部：ブライトブラッシュアルミ0189A、ブロンズニッケル塗装0174B、または、ブラッククローム塗装アルミニウム0170Mよりお選びください。

＊張地は１色または２色よりお選びください。２色張をお選びいただく場合は、シートとフレーム（バックレスト・アームレスト）をそれぞれお選びいただき、高いランクの価格が適用されます。

※バッククッションは、含まれておりません。オプションにて「バッククッション(DM55C)」3個を追加されることをお勧めします。
※カバーリング仕様です。
※レザーKランクは、KASIA,KOTOよりお選びください。

DAMBO / ダンボ　　B&B ITALIA

Left and Right chaise longue cm 154_2

		B (ファブリック)	A (ファブリック)	E (ファブリック)	S (ファブリック)	L (ファブリック)	BETA (レザー)	ALFA GAMMA (レザー)	K (レザー)		
DM154LS_2	154_2 レフトシェーズロング	**2,644,400**	**2,709,300**	**2,823,700**	**2,883,100**	**3,064,600**	**3,520,000**	**3,809,300**	**4,665,100**		
DM154LD_2	154_2 ライトシェーズロング	**2,644,400**	**2,709,300**	**2,823,700**	**2,883,100**	**3,064,600**	**3,520,000**	**3,809,300**	**4,665,100**		
追加カバー											
DM154LS_2SCRK	レフト バック・ アームレストカバー	**190,300**	**225,500**	**286,000**	**316,800**	**413,600**	**720,500**	**898,700**	**1,421,200**		
DM154LD_2SCRK	ライト バック・ アームレストカバー	**190,300**	**225,500**	**286,000**	**316,800**	**413,600**	**720,500**	**898,700**	**1,421,200**		
DM154LS_2SERK	レフト シートクッションカバー	**123,200**	**149,600**	**193,600**	**216,700**	**288,200**	**381,700**	**473,000**	**740,300**		
DM154LD_2SERK	ライト シートクッションカバー	**123,200**	**149,600**	**193,600**	**216,700**	**288,200**	**381,700**	**473,000**	**740,300**		

DM154LS_2

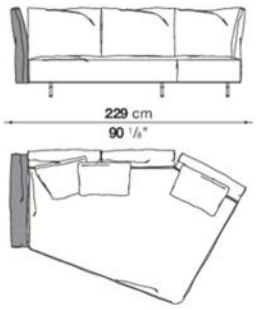

DM154LD_2

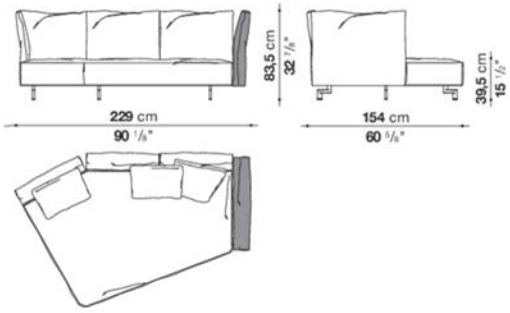

N.B. / 注意事項

脚部：ブライトブラッシュアルミ0189A、ブロンズニッケル塗装0174B、または、ブラッククローム塗装アルミニウム0170Mよりお選びください。

＊アームレスト (グレー部) は、前部にリクライニング機能がついています。
＊張地は１色または２色よりお選びください。２色張をお選びいただく場合は、シートとフレーム (バックレスト・ アームレスト) をそれぞれお選びいただき、高いランクの価格が適用されます。

※バッククッションは、含まれておりません。オプションにて「バッククッション(DM55C)」3個を追加されることをお勧めします。
※カバーリング仕様です。
※レザーKランクは、KASIA,KOTOよりお選びください。

DAMBO / ダンボ　　B&B ITALIA

Ottoman cm 92

		B (ファブリック)	A (ファブリック)	E (ファブリック)	S (ファブリック)	L (ファブリック)	BETA (レザー)	ALFA GAMMA (レザー)	K (レザー)		
DM92P	92 オットマン	**541,200**	**551,100**	**567,600**	**576,400**	**603,900**	**698,500**	**748,000**	**894,300**		
追加カバー											
DM92P_RK	オットマン フレームカバー	**57,200**	**67,100**	**83,600**	**92,400**	**119,900**	**214,500**	**264,000**	**410,300**		

DM92P

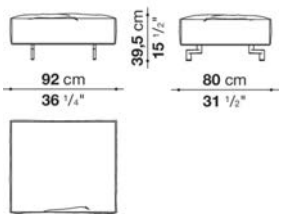

N.B. / 注意事項

脚部：ブライトブラッシュアルミ0189A、ブロンズニッケル塗装0174B、または、ブラッククローム塗装アルミニウム0170Mよりお選びください。

※カバーリング仕様です。
※レザーKランクは、KASIA,KOTOよりお選びください。

DAMBO / ダンボ　　B&B ITALIA

Ottoman cm 186

		B (ファブリック)	A (ファブリック)	E (ファブリック)	S (ファブリック)	L (ファブリック)	BETA (レザー)	ALFA GAMMA (レザー)	K (レザー)		
DM186P	186 オットマン	**905,300**	**924,000**	**955,900**	**971,300**	**1,021,900**	**1,222,100**	**1,320,000**	**1,610,400**		
追加カバー											
DM186P_RK	オットマン フレームカバー	**107,800**	**126,500**	**158,400**	**173,800**	**225,500**	**425,700**	**523,600**	**814,000**		

DM186P

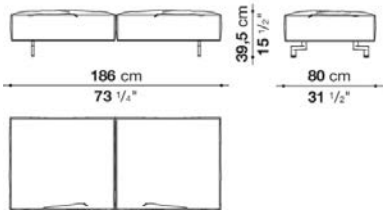

N.B. / 注意事項

脚部：ブライトブラッシュアルミ0189A、ブロンズニッケル塗装0174B、または、ブラッククローム塗装アルミニウム0170Mよりお選びください。

※カバーリング仕様です。
※レザーKランクは、KASIA,KOTOよりお選びください。

DAMBO / ダンボ　　B&B ITALIA

Ottoman cm 280

		B (ファブリック)	A (ファブリック)	E (ファブリック)	S (ファブリック)	L (ファブリック)	BETA (レザー)	ALFA GAMMA (レザー)	K (レザー)		
DM280P	280 オットマン	**1,244,100**	**1,270,500**	**1,317,800**	**1,340,900**	**1,415,700**	**1,720,400**	**1,867,800**	**2,301,200**		
追加カバー											
DM280P_RK	オットマン フレームカバー	**159,500**	**185,900**	**232,100**	**256,300**	**331,100**	**635,800**	**783,200**	**1,216,600**		

DM280P

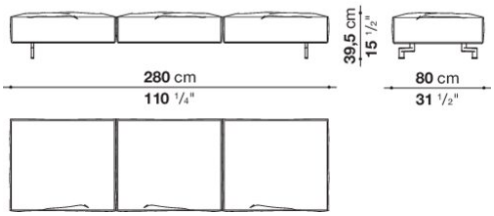

N.B. / 注意事項

脚部：ブライトブラッシュアルミ0189A、ブロンズニッケル塗装0174B、または、ブラッククローム塗装アルミニウム0170Mよりお選びください。

※カバーリング仕様です。
※レザーKランクは、KASIA,KOTOよりお選びください。

DAMBO / ダンボ　　B&B ITALIA

Additional cushions DAMBO

		B (ファブリック)	A (ファブリック)	E (ファブリック)	S (ファブリック)	L (ファブリック)	BETA (レザー)	ALFA GAMMA (レザー)	K (レザー)		
DM55C	バッククッション 55 x 55 cm	**77,000**	**83,600**	**97,900**	**104,500**	**126,500**	**132,000**	**150,700**	**206,800**		
追加カバー											
DM55CRK	バッククッション 55 x 55 cm	**44,000**	**51,700**	**64,900**	**71,500**	**93,500**	**99,000**	**117,700**	**173,800**		



TECHNICAL SPECIFICATIONS / 技術情報：

内部フレーム	鋼管及び成形鋼材
充填材	低温成形発泡ポリウレタン、ポリエステルファイバー
バッククッション(DU55_C)	ポリエステルファイバー
コーナー	ダイキャストアルミニウム
ローエッジ	アルミニウム押出材
脚部先端	プラスチック素材
張地	ファブリックまたは天然皮革

DAMBODUE / ダンボ ドゥエ　　B&B ITALIA

Sofa cm 242

		B (ファブリック)	A (ファブリック)	E (ファブリック)	S (ファブリック)	L (ファブリック)	BETA (レザー)	ALFA GAMMA (レザー)	K (レザー)		
DU242	242 ソファ	**2,154,900**	**2,202,200**	**2,284,700**	**2,326,500**	**2,456,300**	**2,918,300**	**3,160,300**	**3,876,400**		
追加カバー											
DU242RK	242 ソファ	**308,000**	**355,300**	**436,700**	**478,500**	**609,400**	**1,070,300**	**1,313,400**	**2,029,500**		

DU242

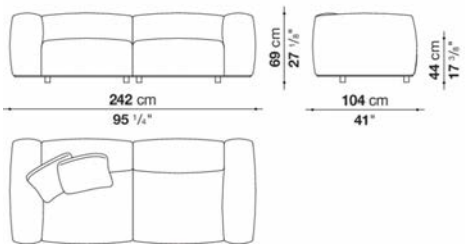

N.B. / 注意事項

ローエッジ：ブロンズニッケル塗装0174Bとなります。

＊バッククッションは含まれておりません。オプションにて「バッククッションDU55_C(55 x 55cm)」2個を追加されることをお勧めします。
※レザーKランクは、KASIA,KOTOよりお選びください。

DAMBODUE / ダンボ ドゥエ　　B&B ITALIA

Sofa cm 332

		B (ファブリック)	A (ファブリック)	E (ファブリック)	S (ファブリック)	L (ファブリック)	BETA (レザー)	ALFA GAMMA (レザー)	K (レザー)		
DU332	332 ソファ	**2,813,800**	**2,876,500**	**2,987,600**	**3,043,700**	**3,219,700**	**3,826,900**	**4,151,400**	**5,109,500**		
追加カバー											
DU332RK	332 ソファ	**405,900**	**469,700**	**579,700**	**635,800**	**811,800**	**1,419,000**	**1,743,500**	**2,701,600**		

DU332

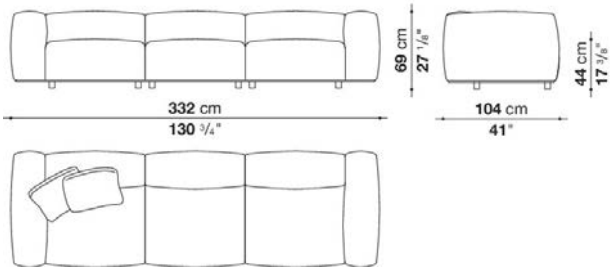

N.B. / 注意事項

ローエッジ：ブロンズニッケル塗装0174Bとなります。

＊バッククッションは含まれておりません。オプションにて「バッククッションDU55_C(55 x 55cm)」2個を追加されることをお勧めします。
※レザーKランクは、KASIA,KOTOよりお選びください。

DAMBODUE / ダンボ ドゥエ　　B&B ITALIA

Central element cm 96

		B (ファブリック)	A (ファブリック)	E (ファブリック)	S (ファブリック)	L (ファブリック)	BETA (レザー)	ALFA GAMMA (レザー)	K (レザー)		
DU96C	96 センターエレメント	**889,900**	**907,500**	**939,400**	**954,800**	**1,005,400**	**1,135,200**	**1,214,400**	**1,448,700**		
追加カバー											
DU96CRK	96 センターエレメント	**116,600**	**134,200**	**166,100**	**182,600**	**232,100**	**361,900**	**441,100**	**675,400**		

DU96C

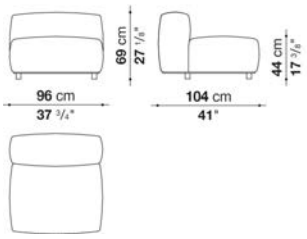

N.B. / 注意事項

ローエッジ：ブロンズニッケル塗装0174Bとなります。

※レザーKランクは、KASIA,KOTOよりお選びください。

DAMBODUE / ダンボ ドゥエ　　B&B ITALIA

Central element cm 186

		B (ファブリック)	A (ファブリック)	E (ファブリック)	S (ファブリック)	L (ファブリック)	BETA (レザー)	ALFA GAMMA (レザー)	K (レザー)		
DU186C	186 センターエレメント	**1,565,300**	**1,598,300**	**1,654,400**	**1,684,100**	**1,774,300**	**2,084,500**	**2,249,500**	**2,737,900**		
追加カバー											
DU186CRK	186 センターエレメント	**214,500**	**246,400**	**303,600**	**332,200**	**423,500**	**732,600**	**898,700**	**1,386,000**		

DU186C

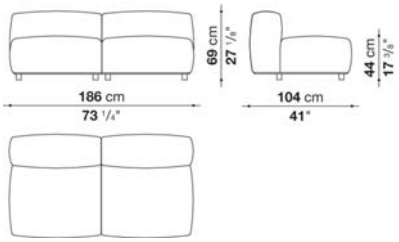

N.B. / 注意事項

ローエッジ：ブロンズニッケル塗装0174Bとなります。

※レザーKランクは、KASIA,KOTOよりお選びください。

DAMBODUE / ダンボ ドゥエ　　B&B ITALIA

Central element cm 276

		B (ファブリック)	A (ファブリック)	E (ファブリック)	S (ファブリック)	L (ファブリック)	BETA (レザー)	ALFA GAMMA (レザー)	K (レザー)		
DU276C	276 センターエレメント	2,213,200	2,261,600	2,346,300	2,389,200	2,525,600	2,984,300	3,230,700	3,961,100		
追加カバー											
DU276CRK	276 センターエレメント	311,300	359,700	445,500	488,400	623,700	1,082,400	1,329,900	2,059,200		

DU276C

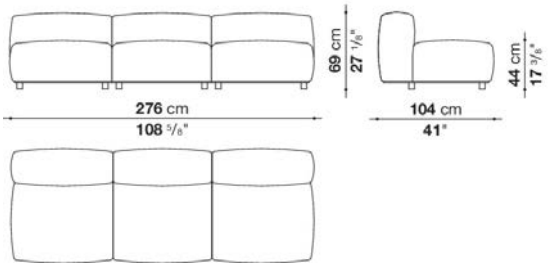

N.B. / 注意事項

ローエッジ：ブロンズニッケル塗装0174Bとなります。

※レザーKランクは、KASIA,KOTOよりお選びください。

DAMBODUE / ダンボ ドゥエ　　B&B ITALIA

Left and right terminal element cm 124

		B (ファブリック)	A (ファブリック)	E (ファブリック)	S (ファブリック)	L (ファブリック)	BETA (レザー)	ALFA GAMMA (レザー)	K (レザー)		
DU124TS	124 レフトターミナルエレメント	1,190,200	1,215,500	1,258,400	1,281,500	1,350,800	1,573,000	1,695,100	2,057,000		
DU124TD	124 ライトターミナルエレメント	1,190,200	1,215,500	1,258,400	1,281,500	1,350,800	1,573,000	1,695,100	2,057,000		
追加カバー											
DU124TSRK	124 レフトターミナルエレメント	162,800	188,100	232,100	254,100	323,400	545,600	668,800	1,030,700		
DU124TDRK	124 ライトターミナルエレメント	162,800	188,100	232,100	254,100	323,400	545,600	668,800	1,030,700		

DU124TS　　DU124TD

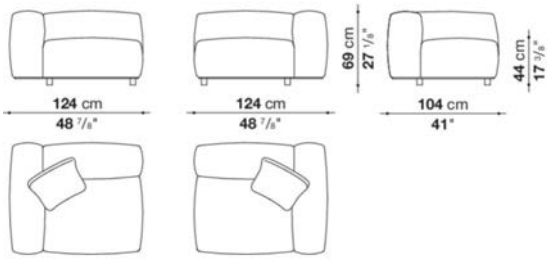

N.B. / 注意事項

ローエッジ：ブロンズニッケル塗装0174Bとなります。

※バッククッションは含まれておりません。オプションにて「バッククッションDU55_C(55 x 55cm)」1個を追加されることをお勧めします。
※レザーKランクは、KASIA,KOTOよりお選びください。

DAMBODUE / ダンボ ドゥエ　　B&B ITALIA

Left and right terminal element cm 214

		B (ファブリック)	A (ファブリック)	E (ファブリック)	S (ファブリック)	L (ファブリック)	BETA (レザー)	ALFA GAMMA (レザー)	K (レザー)		
DU214TS	214 レフトターミナルエレメント	1,866,700	1,907,400	1,976,700	2,011,900	2,123,000	2,506,900	2,711,500	3,313,200		
DU214TD	214 ライトターミナルエレメント	1,866,700	1,907,400	1,976,700	2,011,900	2,123,000	2,506,900	2,711,500	3,313,200		
追加カバー											
DU214TSRK	214 レフトターミナルエレメント	261,800	301,400	370,700	405,900	517,000	902,000	1,105,500	1,708,300		
DU214TDRK	214 ライトターミナルエレメント 1	261,800	301,400	370,700	405,900	517,000	902,000	1,105,500	1,708,300		

DU214TS　　DU214TD

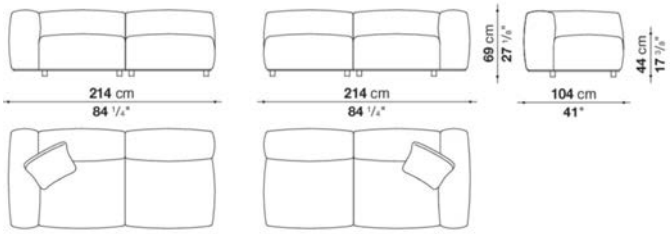

N.B. / 注意事項

ローエッジ：ブロンズニッケル塗装0174Bとなります。

※バッククッションは含まれておりません。オプションにて「バッククッションDU55_C(55 x 55cm)」1個を追加されることをお勧めします。
※レザーKランクは、KASIA,KOTOよりお選びください。

DAMBODUE / ダンボ ドゥエ　　B&B ITALIA

Left and right terminal element cm 304

		B (ファブリック)	A (ファブリック)	E (ファブリック)	S (ファブリック)	L (ファブリック)	BETA (レザー)	ALFA GAMMA (レザー)	K (レザー)		
DU304TS	304 レフトターミナルエレメント	2,501,400	2,556,400	2,654,300	2,703,800	2,858,900	3,393,500	3,679,500	4,523,200		
DU304TD	304 ライトターミナルエレメント	2,501,400	2,556,400	2,654,300	2,703,800	2,858,900	3,393,500	3,679,500	4,523,200		
追加カバー											
DU304TSRK	304 レフトターミナルエレメント	358,600	414,700	511,500	561,000	716,100	1,250,700	1,536,700	2,380,400		
DU304TDRK	304 ライトターミナルエレメント	358,600	414,700	511,500	561,000	716,100	1,250,700	1,536,700	2,380,400		

DU304TS　　DU304TD

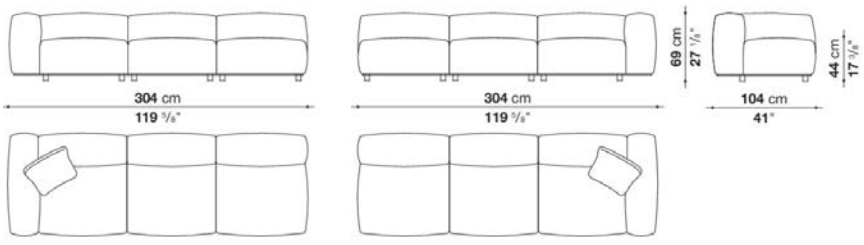

N.B. / 注意事項

ローエッジ：ブロンズニッケル塗装0174Bとなります。

※バッククッションは含まれておりません。オプションにて「バッククッションDU55_C(55 x 55cm)」1個を追加されることをお勧めします。
※レザーKランクは、KASIA,KOTOよりお選びください。

DAMBODUE / ダンボ ドゥエ　　B&B ITALIA

Left and right ottoman-terminal element cm 214

		B (ファブリック)	A (ファブリック)	E (ファブリック)	S (ファブリック)	L (ファブリック)	BETA (レザー)	ALFA GAMMA (レザー)	K (レザー)		
DU214TPS	214 レフトオットマンターミナルエレメント	**1,685,200**	**1,719,300**	**1,777,600**	**1,807,300**	**1,900,800**	**2,227,500**	**2,402,400**	**2,915,000**		
DU214TPD	214 ライト オットマンターミナルエレメント	**1,685,200**	**1,719,300**	**1,777,600**	**1,807,300**	**1,900,800**	**2,227,500**	**2,402,400**	**2,915,000**		
追加カバー											
DU214TPSRK	214 レフトオットマンターミナルエレメント	**218,900**	**251,900**	**310,200**	**339,900**	**434,500**	**761,200**	**935,000**	**1,448,700**		
DU214TPDRK	D 214 ライト オットマンターミナル エレメント	**218,900**	**251,900**	**310,200**	**339,900**	**434,500**	**761,200**	**935,000**	**1,448,700**		

DU214TPS　　**DU214TPD**

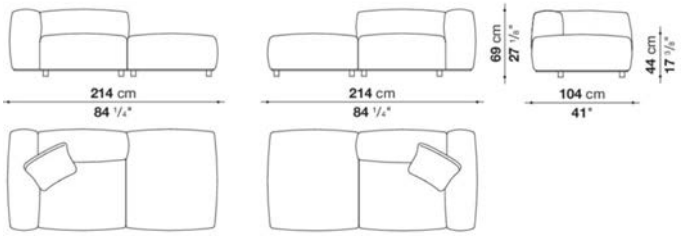

N.B. / 注意事項

ローエッジ：ブロンズニッケル塗装0174Bとなります。

※バッククッションは含まれておりません。オプションにて「バッククッションDU55_C(55 x 55cm)」1個を追加されることをお勧めします。
※レザーKランクは、KASIA,KOTOよりお選びください。

DAMBODUE / ダンボ ドゥエ　　B&B ITALIA

Left and right ottoman-terminal element cm 304

		B (ファブリック)	A (ファブリック)	E (ファブリック)	S (ファブリック)	L (ファブリック)	BETA (レザー)	ALFA GAMMA (レザー)	K (レザー)		
DU304TPS	304 レフトオットマンターミナルエレメント	**2,319,900**	**2,368,300**	**2,454,100**	**2,498,100**	**2,634,500**	**3,117,400**	**3,372,600**	**4,127,200**		
DU304TPD	304 ライトオットマンターミナルエレメント	**2,319,900**	**2,368,300**	**2,454,100**	**2,498,100**	**2,634,500**	**3,117,400**	**3,372,600**	**4,127,200**		
追加カバー											
DU304TPSRK	304 レフトオットマンターミナルエレメント	**313,500**	**363,000**	**448,800**	**492,800**	**629,200**	**1,112,100**	**1,367,300**	**2,121,900**		
DU304TPDRK	304 ライトオットマンターミナルエレメント	**313,500**	**363,000**	**448,800**	**492,800**	**629,200**	**1,112,100**	**1,367,300**	**2,121,900**		

DU304TPS　　**DU304TPD**

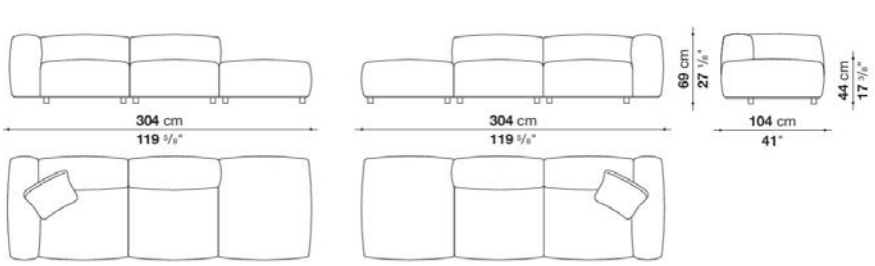

N.B. / 注意事項

ローエッジ：ブロンズニッケル塗装0174Bとなります。

※バッククッションは含まれておりません。オプションにて「バッククッションDU55_C(55 x 55cm)」1個を追加されることをお勧めします。
※レザーKランクは、KASIA,KOTOよりお選びください。

DAMBODUE / ダンボ ドゥエ　　B&B ITALIA

Left and right chaise longue cm 158

		B (ファブリック)	A (ファブリック)	E (ファブリック)	S (ファブリック)	L (ファブリック)	BETA (レザー)	ALFA GAMMA (レザー)	K (レザー)		
DU158LS	158 レフトシェーズロング	1,508,100	1,544,400	1,609,300	1,642,300	1,745,700	1,954,700	2,106,500	2,556,400		
DU158LD	158 ライトシェーズロング	1,508,100	1,544,400	1,609,300	1,642,300	1,745,700	1,954,700	2,106,500	2,556,400		
追加カバー											
DU158LSRK	158 レフトシェーズロング	216,700	254,100	317,900	350,900	454,300	663,300	816,200	1,265,000		
DU158LDRK	158 ライトシェーズロング	216,700	254,100	317,900	350,900	454,300	663,300	816,200	1,265,000		

DU158LS　　DU158LD

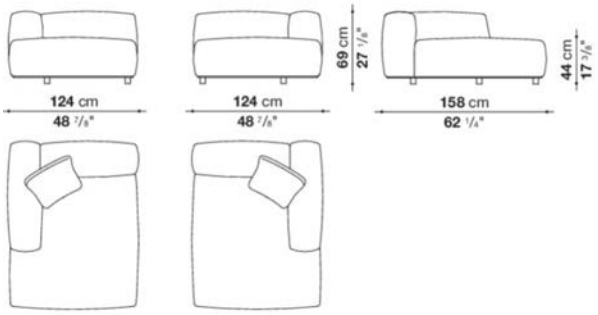

N.B. / 注意事項

ローエッジ：ブロンズニッケル塗装0174Bとなります。

※バッククッションは含まれておりません。オプションにて「バッククッションDU55_C(55 x 55cm)」1個を追加されることをお勧めします。
※レザーKランクは、KASIA,KOTOよりお選びください。

DAMBODUE / ダンボ ドゥエ　　B&B ITALIA

Ottoman cm 96

		B (ファブリック)	A (ファブリック)	E (ファブリック)	S (ファブリック)	L (ファブリック)	BETA (レザー)	ALFA GAMMA (レザー)	K (レザー)		
DU96P	96 オットマン	585,200	595,100	613,800	622,600	651,200	730,400	776,600	914,100		
追加カバー											
DU96PRK	96 オットマン	68,200	79,200	96,800	105,600	134,200	213,400	259,600	397,100		

DU96P

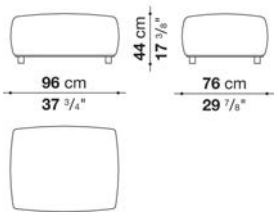

N.B. / 注意事項

ローエッジ：ブロンズニッケル塗装0174Bとなります。

※レザーKランクは、KASIA,KOTOよりお選びください。

DAMBODUE / ダンボ ドゥエ　　B&B ITALIA

Ottoman cm 186

		B (ファブリック)	A (ファブリック)	E (ファブリック)	S (ファブリック)	L (ファブリック)	BETA (レザー)	ALFA GAMMA (レザー)	K (レザー)		
DU186P	186 オットマン	**896,500**	**914,100**	**944,900**	**960,300**	**1,008,700**	**1,181,400**	**1,271,600**	**1,536,700**		
追加カバー											
DU186PRK	186 オットマン	**117,700**	**135,300**	**165,000**	**181,500**	**229,900**	**402,600**	**491,700**	**757,900**		

DU186P

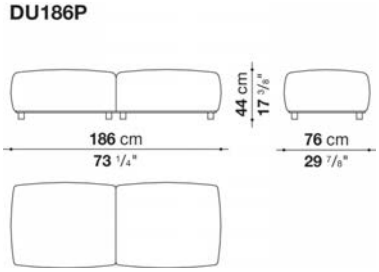

N.B. / 注意事項

ローエッジ：ブロンズニッケル塗装0174Bとなります。

※レザーKランクは、KASIA,KOTOよりお選びください。

DAMBODUE / ダンボ ドゥエ　　B&B ITALIA

Ottoman cm 276

		B (ファブリック)	A (ファブリック)	E (ファブリック)	S (ファブリック)	L (ファブリック)	BETA (レザー)	ALFA GAMMA (レザー)	K (レザー)		
DU276P	276 オットマン	**1,223,200**	**1,248,500**	**1,293,600**	**1,316,700**	**1,389,300**	**1,642,300**	**1,776,500**	**2,172,500**		
追加カバー											
DU276PRK	276 オットマン	**166,100**	**192,500**	**237,600**	**260,700**	**333,300**	**586,300**	**719,400**	**1,116,500**		

DU276P

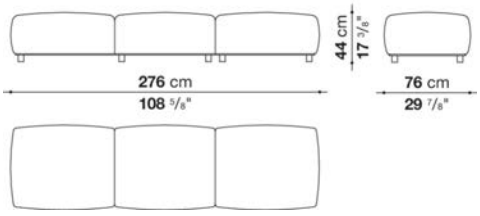

N.B. / 注意事項

ローエッジ：ブロンズニッケル塗装0174Bとなります。

※レザーKランクは、KASIA,KOTOよりお選びください。

DAMBODUE / ダンボ ドゥエ

B&B ITALIA

Back Cushions

		B (ファブリック)	A (ファブリック)	E (ファブリック)	S (ファブリック)	L (ファブリック)	BETA (レザー)	ALFA GAMMA (レザー)	K (レザー)		
DU55_C	バッククッション 55 x 55cm	**77,000**	**83,600**	**97,900**	**104,500**	**126,500**	**132,000**	**150,700**	**206,800**		
追加カバー											
DU55_CRK	バッククッション 55 x 55cm	**44,000**	**51,700**	**64,900**	**71,500**	**93,500**	**99,000**	**117,700**	**173,800**		



TECHNICAL SPECIFICATIONS / 技術情報：

フレーム	レザーで覆われた成形ポリウレタン、鋼板、成形鋼材
座面クッション	密度の異なる成形ポリウレタンの組み合わせ、粘弾性ポリウレタンメモリーフォーム 羽毛、ポリエステルファイバー
背面クッション	成形ポリウレタン、羽毛
アームレストクッション	羽毛
サポートフレームおよび脚部	ダイキャストアルミニウム、鋼管
脚部先端	プラスチック素材
表面張地	ファブリック、天然皮革

DIESIS / デイエシス　　B&B ITALIA

Sofa with 1 seat cushion cm 217

		B (ファブリック)	A (ファブリック)	E (ファブリック)	S (ファブリック)	L (ファブリック)	M (ファブリック)	ALFA GAMMA (レザー)	K (レザー)		
DG217_1	217ソファ(1シーター,GAMMA,ブライトブ ラッシュ仕上)	**3,587,100**	**3,617,900**	**3,671,800**	**3,699,300**	**3,785,100**	**4,144,800**	**4,423,100**			
DG217_1C	217ソファ(1シーター,GAMMA,ブラッククローム仕上)	**3,704,800**	**3,735,600**	**3,789,500**	**3,817,000**	**3,902,800**	**4,262,500**	**4,540,800**			
DK217_1	217ソファ(1シーター,KASIA,ブライトブ ラッシュ仕上)	**3,938,000**	**3,968,800**	**4,022,700**	**4,050,200**	**4,136,000**	**4,495,700**		**5,293,200**		
DK217_1C	217ソファ(1シーター,KASIA,ブラッククローム仕上)	**4,055,700**	**4,086,500**	**4,140,400**	**4,166,800**	**4,253,700**	**4,253,700**		**5,410,900**		
追加カバー											
DG217_1RK	217ソファ クッション(1シーター,GAMMA)	**235,400**	**266,200**	**320,100**	**347,600**	**433,400**	**793,100**	**1,071,400**			
DK217_1RK	217ソファ クッション(1シーター,KASIA)	**235,400**	**266,200**	**320,100**	**347,600**	**433,400**	**793,100**		**1,591,700**		

DG217_1
DK217_1

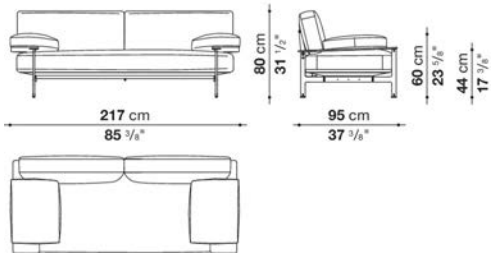

N.B. / 注意事項

サポートフレーム：ブライトブラッシュアルミ0189A、ブラッククローム塗装アルミニウム0170Mよりお選びください。
フレームパネルカバー：レザーGAMMA、KASIAよりお選びください。

※クッション部分のみ、カバーリング仕様です。
※1997年以前に製造された商品は、構造が異なるため装着できません。詳しくはお問い合わせください。

DIESIS / デイエシス　　B&B ITALIA

Sofa with 2 seat cushions cm 217

		B (ファブリック)	A (ファブリック)	E (ファブリック)	S (ファブリック)	L (ファブリック)	M (ファブリック)	ALFA GAMMA (レザー)	K (レザー)		
DG217	217ソファ(2シーター,GAMMA ,ブライトブ ラッシュ仕上)	**3,627,800**	**3,659,700**	**3,714,700**	**3,743,300**	**3,831,300**	**4,202,000**	**4,503,400**			
DG217C	217ソファ(2シーター,GAMMA ,ブラッククローム仕上)	**3,745,500**	**3,777,400**	**3,832,400**	**3,859,900**	**3,949,000**	**4,319,700**	**4,621,100**			
DK217	217ソファ(2シーター,KASIA ,ブライトブ ラッシュ仕上)	**3,978,700**	**4,009,500**	**4,065,600**	**4,094,200**	**4,182,200**	**4,552,900**		**5,383,400**		
DK217C	217ソファ(2シーター,KASIA,ブラッククローム仕上)	**4,095,300**	**4,127,200**	**4,182,200**	**4,210,800**	**4,299,900**	**4,670,600**		**5,502,200**		
追加カバー											
DG217RK	217ソファ クッション(2シーター,GAMMA)	**253,000**	**284,900**	**339,900**	**368,500**	**456,500**	**827,200**	**1,128,600**			
DK217RK	217ソファ クッション(2シーター,KASIA)	**253,000**	**284,900**	**339,900**	**368,500**	**456,500**	**827,200**		**1,658,800**		

DG217
DK217

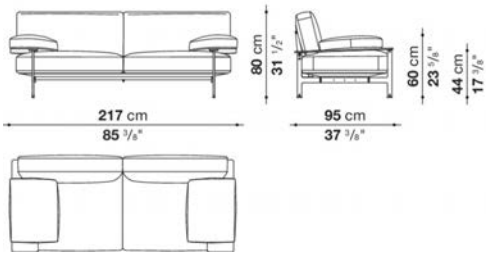

N.B. / 注意事項

サポートフレーム：ブライトブラッシュアルミ0189A、ブラッククローム塗装アルミニウム0170Mよりお選びください。
フレームパネルカバー：レザーGAMMA、KASIAよりお選びください。

※クッション部分のみ、カバーリング仕様です。
※1997年以前に製造された商品は、構造が異なるため装着できません。詳しくはお問い合わせください。

DIESIS / デイエシス　　B&B ITALIA

Sofa with 1 seat cushion cm 277

		B (ファブリック)	A (ファブリック)	E (ファブリック)	S (ファブリック)	L (ファブリック)	M (ファブリック)	ALFA GAMMA (レザー)	K (レザー)		
DG277_1	277ソファ (1シーター,GAMMA ,ブライトブラッシュ仕上)	**3,986,400**	**4,022,700**	**4,086,500**	**4,118,400**	**4,219,600**	**4,645,300**	**5,041,300**			
DG277_1C	277ソファ (1シーター,GAMMA,ブラッククローム仕上)	**4,103,000**	**4,140,400**	**4,203,100**	**4,236,100**	**4,337,300**	**4,763,000**	**5,157,900**			
DK277_1	277ソファ (1シーター,KASIA ,ブライトブラッシュ仕上)	**4,404,400**	**4,440,700**	**4,504,500**	**4,537,500**	**4,638,700**	**5,064,400**		**6,113,800**		
DK277_1C	277ソファ (1シーター,KASIA ,ブラッククローム仕上)	**4,522,100**	**4,558,400**	**4,622,200**	**4,654,100**	**4,756,400**	**5,182,100**		**6,231,500**		
追加カバー											
DG277_1RK	277ソファ クッション(1シーター,GAMMA)	**297,000**	**333,300**	**397,100**	**429,000**	**531,300**	**957,000**	**1,351,900**			
DK277_1RK	277ソファ クッション(1シーター,KASIA)	**297,000**	**333,300**	**397,100**	**429,000**	**531,300**	**957,000**		**2,006,400**		

DG277_1
DK277_1

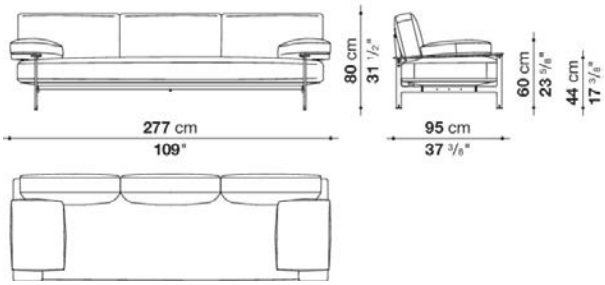

N.B. / 注意事項

サポートフレーム：ブライトブラッシュアルミ0189A、ブラッククローム塗装アルミニウム0170Mよりお選びください。
フレームパネルカバー：レザーGAMMA、KASIAよりお選びください。

※クッション部分のみ、カバーリング仕様です。
※1997年以前に製造された商品は、構造が異なるため装着できません。詳しくはお問い合わせください。

DIESIS / デイエシス　　B&B ITALIA

Sofa with 3 seat cushions cm 277

		B (ファブリック)	A (ファブリック)	E (ファブリック)	S (ファブリック)	L (ファブリック)	M (ファブリック)	ALFA GAMMA (レザー)	K (レザー)		
DG277	277ソファ(2シーター,GAMMA,ブライトブラッシュ仕上)	**4,081,000**	**4,127,200**	**4,208,600**	**4,249,300**	**4,378,000**	**4,919,200**	**5,130,400**			
DG277C	277ソファ(3シーター,GAMMA,ブラッククローム仕上)	**4,198,700**	**4,244,900**	**4,325,200**	**4,367,000**	**4,495,700**	**5,036,900**	**5,248,100**			
DK277	277ソファ(3シーター,KASIA,ブライトブラッシュ仕上)	**4,500,100**	**4,546,300**	**4,626,600**	**4,668,400**	**4,797,100**	**5,338,300**		**6,200,700**		
DK277C	277ソファ(3シーター,KASIA,ブラッククローム仕上)	**4,616,700**	**4,662,900**	**4,744,300**	**4,785,000**	**4,914,800**	**5,456,000**		**6,317,300**		
追加カバー											
DG277RK	277ソファ クッション(3シーター,GAMMA)	**348,700**	**394,900**	**476,300**	**517,000**	**645,700**	**1,186,900**	**1,398,100**			
DK277RK	277ソファ クッション(3シーター,KASIA)	**348,700**	**394,900**	**476,300**	**517,000**	**645,700**	**1,186,900**		**2,049,300**		

DG277
DK277

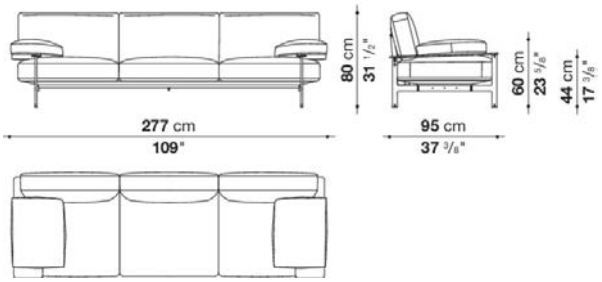

N.B. / 注意事項

サポートフレーム：ブライトブラッシュアルミ0189A、ブラッククローム塗装アルミニウム0170Mよりお選びください。
フレームパネルカバー：レザーGAMMA、KASIAよりお選びください。

※クッション部分のみ、カバーリング仕様です。
※1997年以前に製造された商品は、構造が異なるため装着できません。詳しくはお問い合わせください。

DIESIS / デイエシス　　B&B ITALIA

Left and right chaise longue cm 135

		B (ファブリック)	A (ファブリック)	E (ファブリック)	S (ファブリック)	L (ファブリック)	M (ファブリック)	ALFA GAMMA (レザー)	K (レザー)		
DG135LS	135 レフトシェーズロング(GAMMA, ブライトブラッシュ仕上)	**2,252,800**	**2,271,500**	**2,303,400**	**2,319,900**	**2,370,500**	**2,585,000**	**2,732,400**			
DG135LD	135 ライトシェーズロング(GAMMA, ブライトブラッシュ仕上)	**2,252,800**	**2,271,500**	**2,303,400**	**2,319,900**	**2,370,500**	**2,585,000**	**2,732,400**			
DG135LSC	135 レフトシェーズロング(GAMMA, ブラッククローム仕上)	**2,396,900**	**2,415,600**	**2,447,500**	**2,464,000**	**2,514,600**	**2,729,100**	**2,876,500**			
DG135LDC	135 ライトシェーズロング(GAMMA, ブラッククローム仕上)	**2,396,900**	**2,415,600**	**2,447,500**	**2,464,000**	**2,514,600**	**2,729,100**	**2,876,500**			
DK135LS	135 レフトシェーズロング(KASIA, ブライトブラッシュ仕上)	**2,453,000**	**2,471,700**	**2,503,600**	**2,520,100**	**2,570,700**	**2,785,200**		**3,236,200**		
DK135LD	135 ライトシェーズロング(KASIA, ブライトブラッシュ仕上)	**2,453,000**	**2,471,700**	**2,503,600**	**2,520,100**	**2,570,700**	**2,785,200**		**3,236,200**		
DK135LSC	135 レフトシェーズロング(KASIA, ブラッククローム仕上)	**2,597,100**	**2,615,800**	**2,647,700**	**2,664,200**	**2,714,800**	**2,929,300**		**3,380,300**		
DK135LDC	135 ライトシェーズロング(KASIA, ブラッククローム仕上)	**2,597,100**	**2,615,800**	**2,647,700**	**2,664,200**	**2,714,800**	**2,929,300**		**3,380,300**		
追加カバー											
DG135LSRK	135 レフトシェーズロング クッション(GAMMA)	**145,200**	**162,800**	**194,700**	**211,200**	**262,900**	**476,300**	**623,700**			
DG135LDRK	135 レフトシェーズロング クッション(GAMMA)	**145,200**	**162,800**	**194,700**	**211,200**	**262,900**	**476,300**	**623,700**			
DK135LSRK	135 レフトシェーズロング クッション(KASIA)	**145,200**	**162,800**	**194,700**	**211,200**	**262,900**	**476,300**		**927,300**		
DK135LDRK	135 ライトシェーズロング クッション(KASIA)	**145,200**	**162,800**	**194,700**	**211,200**	**262,900**	**476,300**		**927,300**		

DG135LS
DK135LS



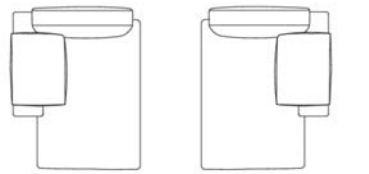

DG135LD
DK135LD

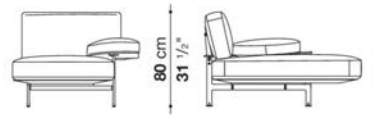

N.B. / 注意事項

サポートフレーム：ブライトブラッシュアルミ0189A、ブラッククローム塗装アルミニウム0170Mよりお選びください。
フレームパネルカバー：レザーGAMMA、KASIAよりお選びください。

※クッション部分のみ、カバーリング仕様です。
※1997年以前に製造された商品は、構造が異なるため装着できません。詳しくはお問い合わせください。

DIESIS / デイエシス　　B&B ITALIA

Bench cm 203

		B (ファブリック)	A (ファブリック)	E (ファブリック)	S (ファブリック)	L (ファブリック)	M (ファブリック)	ALFA GAMMA (レザー)	K (レザー)		
DG203P	203 ベンチ(GAMMA,ブライトブラッシュ仕上)	**1,743,500**	**1,756,700**	**1,782,000**	**1,794,100**	**1,833,700**	**1,998,700**	**2,075,700**			
DG203PC	203 ベンチ(GAMMA,ブラッククローム仕上)	**1,809,500**	**1,823,800**	**1,848,000**	**1,861,200**	**1,899,700**	**2,064,700**	**2,141,700**			
DK203P	203 ベンチ(KASIA,ブライトブラッシュ仕上)	**1,888,700**	**1,903,000**	**1,927,200**	**1,940,400**	**1,980,000**	**2,143,900**		**2,443,100**		
DK203PC	203 ベンチ(KASIA,ブラッククローム仕上)	**1,955,800**	**1,969,000**	**1,994,300**	**2,006,400**	**2,046,000**	**2,211,000**		**2,510,200**		
追加カバー											
DG203PRK	203 ベンチ クッション(GAMMA)	**95,700**	**110,000**	**134,200**	**147,400**	**187,000**	**350,900**	**427,900**			
DK203PRK	203 ベンチ クッション(KASIA)	**95,700**	**110,000**	**134,200**	**147,400**	**187,000**	**350,900**		**650,100**		

DG203P
DK203P

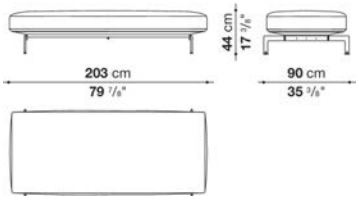

N.B. / 注意事項

サポートフレーム：ブライトブラッシュアルミ0189A、ブラッククローム塗装アルミニウム0170Mよりお選びください。
フレームパネルカバー：レザーGAMMA、KASIAよりお選びください。

※クッション部分のみ、カバーリング仕様です。
※1997年以前に製造された商品は、構造が異なるため装着できません。詳しくはお問い合わせください。

DOCK (high version) / ドック (ハイバージョン)

B&B ITALIA

Piero Lissoni / ピエロ・リッソーニ



TECHNICAL SPECIFICATIONS / 技術情報：

座面内部構造 (カバーベース)	塗装鋼管及び成形鋼材、 木製積層パネル、ポリエステルファイバーカバー
座面内部構造 (ウッドベース)	塗装鋼管及び成形鋼材、 木製積層パネル、無垢材
背面、アームレスト内部構造	鋼管及び、成形鋼材
座面クッション充填材	密度の異なる成形ポリウレタン、羽毛、ポリエステルファイバーカバー
背面クッション充填材	羽毛、ポリエステルファイバーカバー
ウッドトップパネル	木質繊維成形板
接続部分	スチール
サポートフレーム	成形鋼材
アームレストサポートフレーム(DA31B)	アルミ及びスチール
アームレストトップ (DA31B)	無垢材、または、密度の異なる成形ポリウレタン、ポリエステルファイバーカバー
サービスエレメントサポートフレーム	スチール
サービスエレメントトップ	無垢材またはガラス
脚部先端	プラスチック素材
表面張地	ファブリックまたは天然皮革

Examples of compositions

Composition DA001

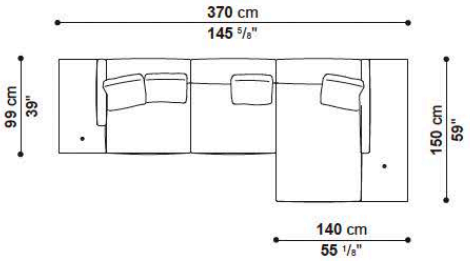

Quantity	Code
1	DA230TS_1
1	DA150LD_1

Composition DA002

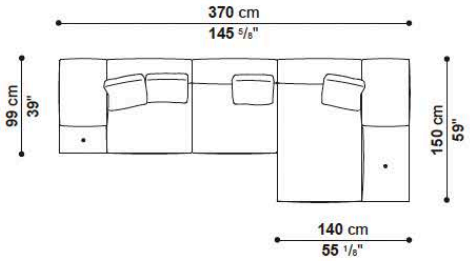

Quantity	Code
1	DA230TS_3
1	DA150LD_2

Composition DA003

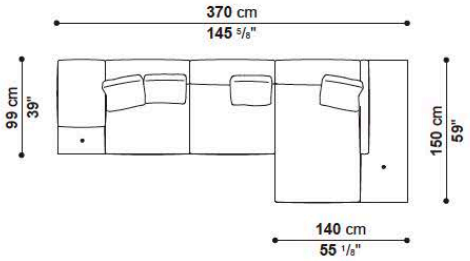

Quantity	Code
1	DA230TS_3
1	DA150LD_1

Composition DA004

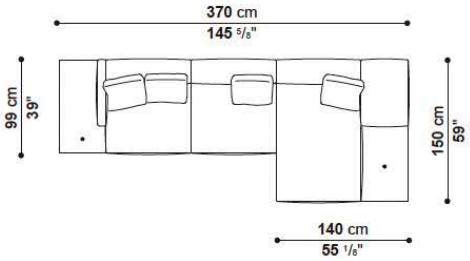

Quantity	Code
1	DA230TS_1
1	DA150LD_2

Composition DA005

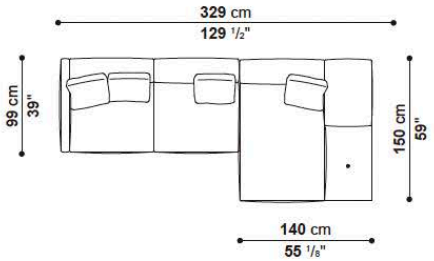

Quantity	Code
1	DA189TS
1	DA150LD_2

※表示されている組み合わせ例は、カバーベースのアイテムコードを使用しております。
ウッドベースをご希望の場合は、「DA」を「DAL」と読み替えていただきますようお願いいたします。

Examples of compositions

Composition DA006

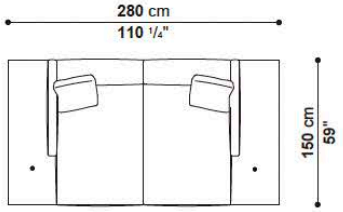

Quantity	Code
1	DA150LS_1
1	DA150LD_1

Composition DA007

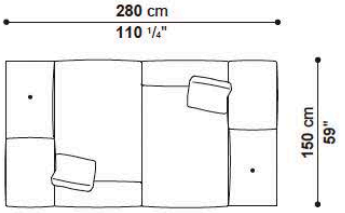

Quantity	Code
2	DA150LD_2

Composition DA011

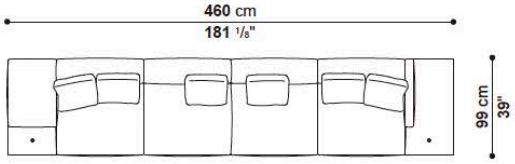

Quantity	Code
1	DA230TS_3
1	DA230TD_1

Composition DA012

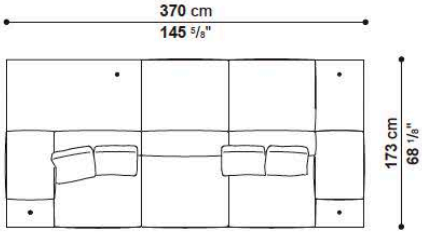

Quantity	Code
1	DA370PD
1	DA370_2

Composition DA015

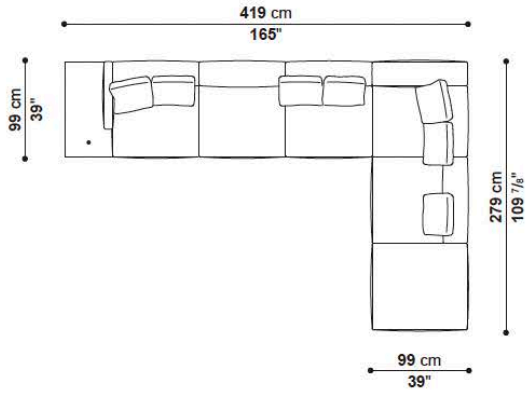

Quantity	
1	DA320TS_1
1	DA279AS_1

Composition DA016

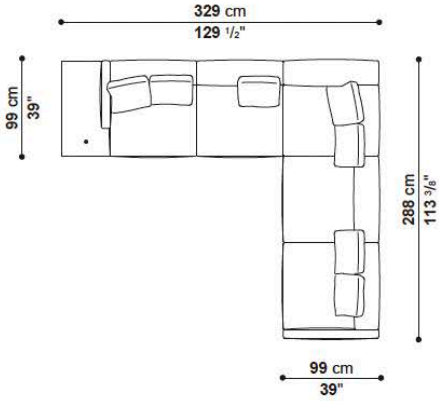

Quantity	
1	DA230TS_1
1	DA288AS

※表示されている組み合わせ例は、カバーベースのアイテムコードを使用しております。
ウッドベースをご希望の場合は、「DA」を「DAL」と読み替えていただきますようお願いいたします。

Composition DA018

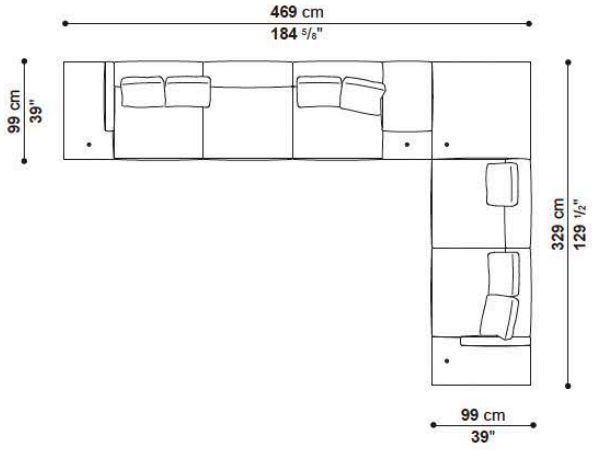

Quantity	Code
1	DA370S_3
1	DA329AS_2

※表示されている組み合わせ例は、カバーベースのアイテムコードを使用しております。
ウッドベースをご希望の場合は、「DA」を「DAL」と読み替えていただきますようお願いいたします。

DOCK (high version) / ドック (ハイバージョン)

B&B ITALIA

Sofa with back cushions cm 198

		B (ファブリック)	A (ファブリック)	E (ファブリック)	S (ファブリック)	L (ファブリック)	BETA (レザー)	ALFA GAMMA (レザー)	K (レザー)		
DA198	198ソファ (バッククッション3個付) カバーベース	**1,840,300**	**1,874,400**	**1,936,000**	**1,977,800**	**2,076,800**	**2,697,200**	**2,860,000**	**3,586,000**		
DAL198(oak)	198ソファ (バッククッション3個付) ウッドベース	**1,840,300**	**1,874,400**	**1,936,000**	**1,977,800**	**2,076,800**	**2,697,200**	**2,860,000**	**3,586,000**		
DAL198(smoked oak / canaletto walnut)	198ソファ (バッククッション3個付) ウッドベース	**1,900,800**	**1,936,000**	**1,996,500**	**2,038,300**	**2,137,300**	**2,761,000**	**2,924,900**	**3,649,800**		
追加カバー											
DA198RK	198ソファ (バッククッション3個付) カバーベース	**330,000**	**365,200**	**425,700**	**467,500**	**566,500**	**1,186,900**	**1,350,800**	**2,076,800**		
DAL198RK	198ソファ (バッククッション3個付) ウッドベース	**295,900**	**331,100**	**392,700**	**434,500**	**533,500**	**1,157,200**	**1,320,000**	**2,046,000**		

DA198

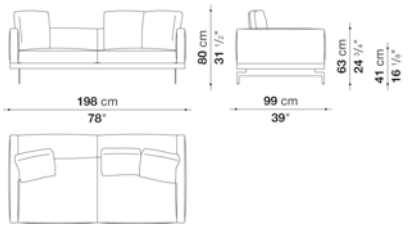

N.B. / 注意事項

ウッドベース：オーク (グレー0378G、ライト0374C、ブラック0381N) 、スモークオーク0370F、またはカナレットウォールナット0356Nよりお選びください。
脚部：ブラッククロームスチール0178C、サテンクロームスチール0782Sよりお選びください。
クッション：バッククッション3個は含まれておりますが、より快適にお使いいただくために、別途「バッククッション(DA45C)」1個を追加することをお勧めします。

※ファブリックカバーの場合は同色グログランパイピング、レザーの場合は同革同色パイピング(レザー仕様)となります。
※カバーの交換は専門的技術を要しますので、詳しくはお問い合わせください。
※レザーKランクは、KASIA,KOTOよりお選びください。

DOCK (high version) / ドック (ハイバージョン)　B&B ITALIA

Left and right sofa with back cushions cm 239 -1

		B (ファブリック)	A (ファブリック)	E (ファブリック)	S (ファブリック)	L (ファブリック)	BETA (レザー)	ALFA GAMMA (レザー)	K (レザー)		
DA239S_1	239レフトソファ (バッククッション3個付) カバーベース	**2,025,100**	**2,060,300**	**2,121,900**	**2,161,500**	**2,262,700**	**2,867,700**	**3,026,100**	**3,740,000**		
DA239D_1	239ライトソファ (バッククッション3個付) カバーベース	**2,025,100**	**2,060,300**	**2,121,900**	**2,161,500**	**2,262,700**	**2,867,700**	**3,026,100**	**3,740,000**		
DAL239S_1(oak)	239レフトソファ (バッククッション3個付) ウッドベース	**2,025,100**	**2,060,300**	**2,121,900**	**2,161,500**	**2,262,700**	**2,867,700**	**3,026,100**	**3,740,000**		
DAL239S_1(smoked oak / canaletto walnut)	239レフトソファ (バッククッション3個付) ウッドベース	**2,101,000**	**2,136,200**	**2,196,700**	**2,239,600**	**2,338,600**	**2,945,800**	**3,105,300**	**3,820,300**		
DAL239D_1(oak)	239ライトソファ (バッククッション3個付) ウッドベース	**2,025,100**	**2,060,300**	**2,121,900**	**2,161,500**	**2,262,700**	**2,867,700**	**3,026,100**	**3,740,000**		
DAL239D_1(smoked oak / canaletto walnut)	239ライトソファ (バッククッション3個付) ウッドベース	**2,101,000**	**2,136,200**	**2,196,700**	**2,239,600**	**2,338,600**	**2,945,800**	**3,105,300**	**3,820,300**		
追加カバー											
DA239S_1RK	239レフトソファ (バッククッション3個付) カバーベース	**330,000**	**365,200**	**425,700**	**467,500**	**566,500**	**1,171,500**	**1,331,000**	**2,044,900**		
DA239D_1RK	239ライトソファ (バッククッション3個付) カバーベース	**330,000**	**365,200**	**425,700**	**467,500**	**566,500**	**1,171,500**	**1,331,000**	**2,044,900**		
DAL239S_1RK	239レフトソファ (バッククッション3個付) ウッドベース	**295,900**	**331,100**	**392,700**	**434,500**	**533,500**	**1,137,400**	**1,298,000**	**2,010,800**		
DAL239D_1RK	239ライトソファ (バッククッション3個付) ウッドベース	**295,900**	**331,100**	**392,700**	**434,500**	**533,500**	**1,137,400**	**1,298,000**	**2,010,800**		

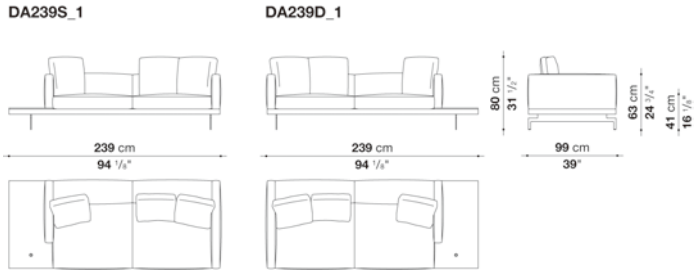

N.B. / 注意事項

カバーベース：ウッドセクションは、オーク (グレー0378G、ライト0374C、ブラック0381N) 、スモークオーク0370F、または
カナレットウォールナット0356Nよりお選びいただけます。
ウッドベース：オーク (グレー0378G、ライト0374C、ブラック0381N) 、スモークオーク0370F、またはカナレットウォールナット0356Nより
お選びください。
脚部：ブラッククロームスチール0178C、サテンクロームスチール0782Sよりお選びください。
クッション：バッククッション3個は含まれておりますが、より快適にお使いいただくために、別途「バッククッション(DA45C)」1個を追加すること
をお勧めします。

※オプションで各ベースには、サービスエレメントの有無をお選びいただけます。ホールキャップはブラッククロームスチール0178C、または
サテンクロームスチール0782Sよりお選びください。
※サービスエレメントの位置と数は固定となります。
※ファブリックカバーの場合は同色グログランパイピング、レザーの場合は同革同色パイピング(レザー仕様)となります。
※カバーの交換は専門的技術を要しますので、詳しくはお問い合わせください。
※レザーKランクは、KASIA,KOTOよりお選びください。

DOCK (high version) / ドック (ハイバージョン)　B&B ITALIA

Left and right sofa with back cushions cm 239 -2

		B (ファブリック)	A (ファブリック)	E (ファブリック)	S (ファブリック)	L (ファブリック)	BETA (レザー)	ALFA GAMMA (レザー)	K (レザー)		
DA239S_2	239レフトソファ (ワイドアーム、バッククッション3個付) カバーベース	**2,066,900**	**2,102,100**	**2,165,900**	**2,207,700**	**2,310,000**	**2,930,400**	**3,097,600**	**3,835,700**		
DA239D_2	239ライトソファ (ワイドアーム、バッククッション3個付) カバーベース	**2,066,900**	**2,102,100**	**2,165,900**	**2,207,700**	**2,310,000**	**2,930,400**	**3,097,600**	**3,835,700**		
DAL239S_2(oak)	239レフトソファ (ワイドアーム、バッククッション3個付) ウッドベース	**2,066,900**	**2,102,100**	**2,165,900**	**2,207,700**	**2,310,000**	**2,930,400**	**3,097,600**	**3,835,700**		
DAL239S_2(smoked oak / canaletto walnut)	239レフトソファ (ワイドアーム、バッククッション3個付) ウッドベース	**2,142,800**	**2,176,900**	**2,241,800**	**2,283,600**	**2,387,000**	**3,009,600**	**3,176,800**	**3,917,100**		
DAL239D_2(oak)	239ライトソファ (ワイドアーム、バッククッション3個付) ウッドベース	**2,066,900**	**2,102,100**	**2,165,900**	**2,207,700**	**2,310,000**	**2,930,400**	**3,097,600**	**3,835,700**		
DAL239D_2(smoked oak / canaletto walnut)	239ライトソファ (ワイドアーム、バッククッション3個付) ウッドベース	**2,142,800**	**2,176,900**	**2,241,800**	**2,283,600**	**2,387,000**	**3,009,600**	**3,176,800**	**3,917,100**		
追加カバー											
DA239S_2RK	239レフトソファ (ワイドアーム、バッククッション3個付) カバーベース	**331,100**	**367,400**	**431,200**	**471,900**	**575,300**	**1,195,700**	**1,361,800**	**2,101,000**		
DA239D_2RK	239ライトソファ (ワイドアーム、バッククッション3個付) カバーベース	**331,100**	**367,400**	**431,200**	**471,900**	**575,300**	**1,195,700**	**1,361,800**	**2,101,000**		
DAL239S_2RK	239レフトソファ (ワイドアーム、バッククッション3個付) ウッドベース	**294,800**	**330,000**	**393,800**	**436,700**	**537,900**	**1,158,300**	**1,324,400**	**2,063,600**		
DAL239D_2RK	239ライトソファ (ワイドアーム、バッククッション3個付) ウッドベース	**294,800**	**330,000**	**393,800**	**436,700**	**537,900**	**1,158,300**	**1,324,400**	**2,063,600**		

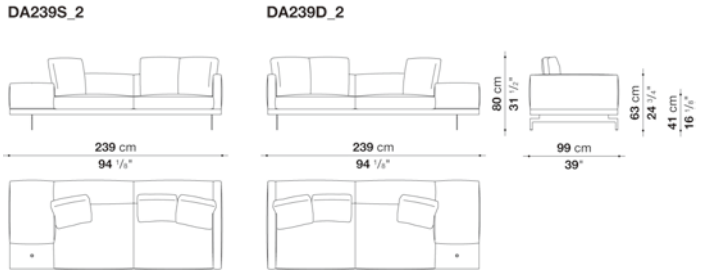

N.B. / 注意事項

カバーベース：ウッドセクションは、オーク (グレー0378G、ライト0374C、ブラック0381N) 、スモークオーク0370F、または
カナレットウォールナット0356Nよりお選びいただけます。
ウッドベース：オーク (グレー0378G、ライト0374C、ブラック0381N) 、スモークオーク0370F、またはカナレットウォールナット0356Nより
お選びください。
脚部：ブラッククロームスチール0178C、サテンクロームスチール0782Sよりお選びください。
クッション：バッククッション3個は含まれておりますが、より快適にお使いいただくために、別途「バッククッション(DA45C)」1個を追加すること
をお勧めします。

※オプションで各ベースには、サービスエレメントの有無をお選びいただけます。ホールキャップはブラッククロームスチール0178C、または
サテンクロームスチール0782Sよりお選びください。
※サービスエレメントの位置と数は固定となります。
※ファブリックカバーの場合は同色グログランパイピング、レザーの場合は同革同色パイピング(レザー仕様)となります。
※カバーの交換は専門的技術を要しますので、詳しくはお問い合わせください。
※レザーKランクは、KASIA,KOTOよりお選びください。

DOCK (high version) / ドック (ハイバージョン) B&B ITALIA

Sofa with back cushions cm 280 -1

		B (ファブリック)	A (ファブリック)	E (ファブリック)	S (ファブリック)	L (ファブリック)	BETA (レザー)	ALFA GAMMA (レザー)	K (レザー)		
DA280_1	280ソファ (バッククッション3個付) 、カバーベース	**2,217,600**	**2,249,500**	**2,310,000**	**2,351,800**	**2,447,500**	**3,045,900**	**3,203,200**	**3,906,100**		
DAL280_1(oak)	280ソファ (バッククッション3個付) 、ウッドベース	**2,217,600**	**2,249,500**	**2,310,000**	**2,351,800**	**2,447,500**	**3,045,900**	**3,203,200**	**3,906,100**		
DAL280_1(smoked oak / canaletto walnut)	280ソファ (バッククッション3個付) 、ウッドベース	**2,310,000**	**2,341,900**	**2,403,500**	**2,445,300**	**2,542,100**	**3,141,600**	**3,297,800**	**4,002,900**		
追加カバー											
DA280_1RK	280ソファ (バッククッション3個付) 、カバーベース	**326,700**	**358,600**	**420,200**	**460,900**	**557,700**	**1,155,000**	**1,312,300**	**2,015,200**		
DAL280_1RK	280ソファ (バッククッション3個付) 、ウッドベース	**283,800**	**315,700**	**375,100**	**416,900**	**513,700**	**1,111,000**	**1,267,200**	**1,971,200**		

DA280_1

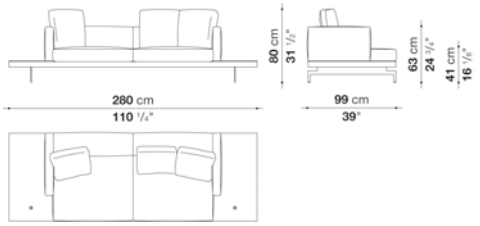

N.B. / 注意事項

カバーベース：ウッドセクションは、オーク (グレー0378G、ライト0374C、ブラック0381N) 、スモークオーク0370F、または
カナレットウォールナット0356Nよりお選びいただけます。
ウッドベース：オーク (グレー0378G、ライト0374C、ブラック0381N) 、スモークオーク0370F、またはカナレットウォールナット0356Nより
お選びください。
脚部：ブラッククロームスチール0178C、サテンクロームスチール0782Sよりお選びください。
クッション：バッククッション3個は含まれておりますが、より快適にお使いいただくために、別途「バッククッション(DA45C)」1個を追加すること
をお勧めします。

※オプションで各ベースには、サービス工レメントの有無をお選びいただけます。ホールキャップはブラッククロームスチール0178C、または
サテンクロームスチール0782Sよりお選びください。
※サービス工レメントの位置と数は固定となります。
※ファブリックカバーの場合は同色グログランパイピング、レザーの場合は同革同色パイピング(レザー仕様)となります。
※カバーの交換は専門的技術を要しますので、詳しくはお問い合わせください。
※レザーKランクは、KASIA,KOTOよりお選びください。

DOCK (high version) / ドック (ハイバージョン)　B&B ITALIA

Sofa with back cushions cm 280 -2

		B (ファブリック)	A (ファブリック)	E (ファブリック)	S (ファブリック)	L (ファブリック)	BETA (レザー)	ALFA GAMMA (レザー)	K (レザー)		
DA280_2	280ソファ (ワイドアーム、バッククッション3個付) 、カバーベース	**2,303,400**	**2,341,900**	**2,406,800**	**2,447,500**	**2,553,100**	**3,176,800**	**3,342,900**	**4,097,500**		
DAL280_2(oak)	280ソファ (ワイドアーム、バッククッション3個付) 、ウッドベース	**2,303,400**	**2,341,900**	**2,406,800**	**2,447,500**	**2,553,100**	**3,176,800**	**3,342,900**	**4,097,500**		
DAL280_2(smoked oak / canaletto walnut)	280ソファ (ワイドアーム、バッククッション3個付) 、ウッドベース	**2,395,800**	**2,434,300**	**2,499,200**	**2,541,000**	**2,647,700**	**3,272,500**	**3,438,600**	**4,195,400**		
追加カバー											
DA280_2RK	280ソファ (ワイドアーム、バッククッション3個付) 、カバーベース	**333,300**	**370,700**	**436,700**	**477,400**	**583,000**	**1,206,700**	**1,372,800**	**2,128,500**		
DAL280_2RK	280ソファ (ワイドアーム、バッククッション3個付) 、ウッドベース	**293,700**	**331,100**	**396,000**	**436,700**	**542,300**	**1,166,000**	**1,333,200**	**2,087,800**		

DA280_2

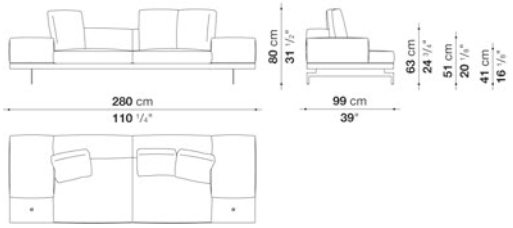

N.B. / 注意事項

カバーベース：ウッドセクションは、オーク (グレー0378G、ライト0374C、ブラック0381N) 、スモークオーク0370F、または
カナレットウォールナット0356Nよりお選びいただけます。
ウッドベース：オーク (グレー0378G、ライト0374C、ブラック0381N) 、スモークオーク0370F、またはカナレットウォールナット0356Nより
お選びください。
脚部：ブラッククロームスチール0178C、サテンクロームスチール0782Sよりお選びください。
クッション：バッククッション3個は含まれておりますが、より快適にお使いいただくために、別途「バッククッション(DA45C)」1個を追加すること
をお勧めします。

※オプションで各ベースには、サービスエレメントの有無をお選びいただけます。ホールキャップはブラッククロームスチール0178C、または
サテンクロームスチール0782Sよりお選びください。
※サービスエレメントの位置と数は固定となります。
※ファブリックカバーの場合は同色グログランパイピング、レザーの場合は同革同色パイピング(レザー仕様)となります。
※カバーの交換は専門的技術を要しますので、詳しくはお問い合わせください。
※レザーKランクは、KASIA,KOTOよりお選びください。

DOCK (high version) / ドック (ハイバージョン)

B&B ITALIA

Left and right sofa with back cushions cm 280

		B (ファブリック)	A (ファブリック)	E (ファブリック)	S (ファブリック)	L (ファブリック)	BETA (レザー)	ALFA GAMMA (レザー)	K (レザー)		
DA280S_3	280レフトソファ (右ワイドアーム、バッククッション3個付)、カバーベース	**2,262,700**	**2,296,800**	**2,361,700**	**2,402,400**	**2,504,700**	**3,103,100**	**3,262,600**	**3,986,400**		
DA280D_3	280ライトソファ (左ワイドアーム、バッククッション3個付)、カバーベース	**2,262,700**	**2,296,800**	**2,361,700**	**2,402,400**	**2,504,700**	**3,103,100**	**3,262,600**	**3,986,400**		
DAL280S_3(oak)	280レフトソファ (右ワイドアーム、バッククッション3個付)、ウッドベース	**2,262,700**	**2,296,800**	**2,361,700**	**2,402,400**	**2,504,700**	**3,103,100**	**3,262,600**	**3,986,400**		
DAL280S_3(smoked oak / canaletto walnut)	280レフトソファ (右ワイドアーム、バッククッション3個付)、ウッドベース	**2,355,100**	**2,390,300**	**2,455,200**	**2,497,000**	**2,599,300**	**3,199,900**	**3,359,400**	**4,083,200**		
DAL280D_3(oak)	280ライトソファ (左ワイドアーム、バッククッション3個付)、ウッドベース	**2,262,700**	**2,296,800**	**2,361,700**	**2,402,400**	**2,504,700**	**3,103,100**	**3,262,600**	**3,986,400**		
DAL280D_3(smoked oak / canaletto walnut)	280ライトソファ (左ワイドアーム、バッククッション3個付)、ウッドベース	**2,355,100**	**2,390,300**	**2,455,200**	**2,497,000**	**2,599,300**	**3,199,900**	**3,359,400**	**4,083,200**		
追加カバー											
DA280S_3RK	280レフトソファ (右ワイドアーム、バッククッション3個付)、カバーベース	**331,100**	**367,400**	**431,200**	**471,900**	**575,300**	**1,172,600**	**1,333,200**	**2,055,900**		
DA280D_3RK	280ライトソファ (左ワイドアーム、バッククッション3個付)、カバーベース	**331,100**	**367,400**	**431,200**	**471,900**	**575,300**	**1,172,600**	**1,333,200**	**2,055,900**		
DAL280S_3RK	280レフトソファ (右ワイドアーム、バッククッション3個付)、ウッドベース	**287,100**	**322,300**	**386,100**	**427,900**	**530,200**	**1,127,500**	**1,289,200**	**2,010,800**		
DAL280D_3RK	280ライトソファ (左ワイドアーム、バッククッション3個付)、ウッドベース	**287,100**	**322,300**	**386,100**	**427,900**	**530,200**	**1,127,500**	**1,289,200**	**2,010,800**		

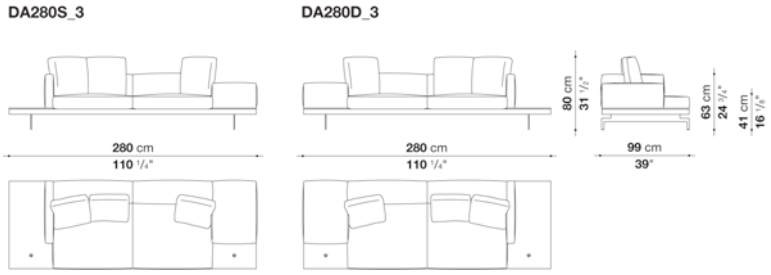

N.B. / 注意事項

カバーベース：ウッドセクションは、オーク (グレー0378G、ライト0374C、ブラック0381N)、スモークオーク0370F、または
カナレットウォールナット0356Nよりお選びいただけます。
ウッドベース：オーク (グレー0378G、ライト0374C、ブラック0381N)、スモークオーク0370F、またはカナレットウォールナット0356Nより
お選びください。
脚部：ブラッククロームスチール0178C、サテンクロームスチール0782Sよりお選びください。
クッション：バッククッション3個は含まれておりますが、より快適にお使いいただくために、別途「バッククッション(DA45C)」1個を追加すること
をお勧めします。

※オプションで各ベースには、サービス工レメントの有無をお選びいただけます。ホールキャップはブラッククロームスチール0178C、または
サテンクロームスチール0782Sよりお選びください。
※サービス工レメントの位置と数は固定となります。
※ファブリックカバーの場合は同色グログランパイピング、レザーの場合は同革同色パイピング(レザー仕様)となります。
※カバーの交換は専門的技術を要しますので、詳しくはお問い合わせください。
※レザーKランクは、KASIA,KOTOよりお選びください。

DOCK (high version) / ドック (ハイバージョン)

B&B ITALIA

Sofa with back cushions cm 288

		B (ファブリック)	A (ファブリック)	E (ファブリック)	S (ファブリック)	L (ファブリック)	BETA (レザー)	ALFA GAMMA (レザー)	K (レザー)		
DA288	288ソファ (バッククッション4個付) 、カバーベース	**2,579,500**	**2,626,800**	**2,712,600**	**2,770,900**	**2,908,400**	**3,734,500**	**3,954,500**	**4,945,600**		
DAL288(oak)	288ソファ (バッククッション4個付) 、ウッドベース	**2,579,500**	**2,626,800**	**2,712,600**	**2,770,900**	**2,908,400**	**3,734,500**	**3,954,500**	**4,945,600**		
DAL288(smoked oak / canaletto walnut)	288ソファ (バッククッション4個付) 、ウッドベース	**2,671,900**	**2,719,200**	**2,806,100**	**2,863,300**	**3,000,800**	**3,829,100**	**4,053,500**	**5,044,600**		
追加カバー											
DA288RK	288ソファ (バッククッション4個付) 、カバーベース	**451,000**	**499,400**	**586,300**	**643,500**	**781,000**	**1,606,000**	**1,827,100**	**2,818,200**		
DAL288RK	288ソファ (バッククッション4個付) 、ウッドベース	**400,400**	**448,800**	**535,700**	**591,800**	**730,400**	**1,555,400**	**1,775,400**	**2,767,600**		

DA288

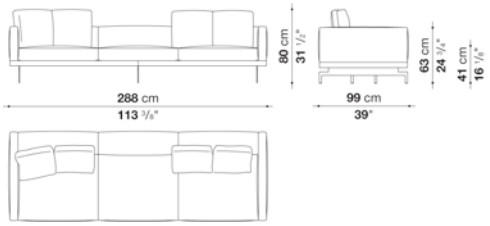

N.B. / 注意事項

ウッドベース：オーク (グレー0378G、ライト0374C、ブラック0381N) 、スモークオーク0370F、またはカナレットウォールナット0356Nよりお選びください。
脚部：ブラッククロームスチール0178C、サテンクロームスチール0782Sよりお選びください。
クッション：バッククッション4個は含まれておりますが、より快適にお使いいただくために、別途「バッククッション(DA45C)」2個を追加することをお勧めします。

※ファブリックカバーの場合は同色グログランパイピング、レザーの場合は同革同色パイピング(レザー仕様)となります。
※カバーの交換は専門的技術を要しますので、詳しくはお問い合わせください。
※レザーKランクは、KASIA,KOTOよりお選びください。

DOCK (high version) / ドック (ハイバージョン)

B&B ITALIA

Left and right sofa with back cushions cm 329 -1

		B (ファブリック)	A (ファブリック)	E (ファブリック)	S (ファブリック)	L (ファブリック)	BETA (レザー)	ALFA GAMMA (レザー)	K (レザー)		
DA329S_1	329レフトソファ (バッククッション4個付) 、カバーベース	**2,732,400**	**2,777,500**	**2,863,300**	**2,918,300**	**3,051,400**	**3,874,200**	**4,092,000**	**5,074,300**		
DA329D_1	329ライトソファ (バッククッション4個付) 、カバーベース	**2,732,400**	**2,777,500**	**2,863,300**	**2,918,300**	**3,051,400**	**3,874,200**	**4,092,000**	**5,074,300**		
DAL329S_1(oak)	329レフトソファ (バッククッション4個付) 、ウッドベース	**2,732,400**	**2,777,500**	**2,863,300**	**2,918,300**	**3,051,400**	**3,874,200**	**4,092,000**	**5,074,300**		
DAL329S_1(smoked oak / canaletto walnut)	329レフトソファ (バッククッション4個付) 、ウッドベース	**2,838,000**	**2,883,100**	**2,970,000**	**3,025,000**	**3,160,300**	**3,985,300**	**4,204,200**	**5,187,600**		
DAL329D_1(oak)	329ライトソファ (バッククッション4個付) 、ウッドベース	**2,732,400**	**2,777,500**	**2,863,300**	**2,918,300**	**3,051,400**	**3,874,200**	**4,092,000**	**5,074,300**		
DAL329D_1(smoked oak / canaletto walnut)	329ライトソファ (バッククッション4個付) 、ウッドベース	**2,838,000**	**2,883,100**	**2,970,000**	**3,025,000**	**3,160,300**	**3,985,300**	**4,204,200**	**5,187,600**		
追加カバー											
DA329S_1RK	329レフトソファ (バッククッション4個付) 、カバーベース	**438,900**	**482,900**	**569,800**	**624,800**	**757,900**	**1,580,700**	**1,797,400**	**2,779,700**		
DA329D_1RK	329ライトソファ (バッククッション4個付) 、カバーベース	**438,900**	**482,900**	**569,800**	**624,800**	**757,900**	**1,580,700**	**1,797,400**	**2,779,700**		
DAL329S_1RK	329レフトソファ (バッククッション4個付) 、ウッドベース	**393,800**	**438,900**	**524,700**	**579,700**	**713,900**	**1,535,600**	**1,753,400**	**2,734,600**		
DAL329D_1RK	329ライトソファ (バッククッション4個付) 、ウッドベース	**393,800**	**438,900**	**524,700**	**579,700**	**713,900**	**1,535,600**	**1,753,400**	**2,734,600**		

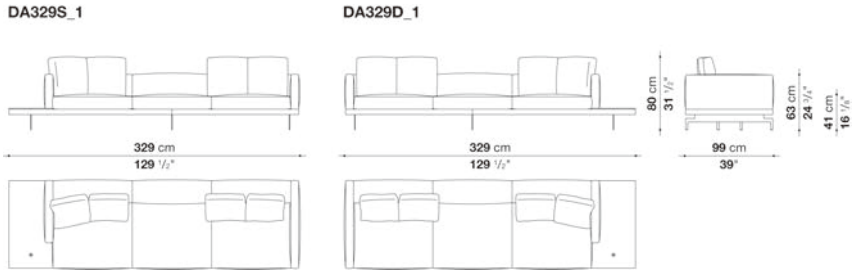

N.B. / 注意事項

カバーベース：ウッドセクションは、オーク (グレー0378G、ライト0374C、ブラック0381N) 、スモークオーク0370F、または
カナレットウォールナット0356Nよりお選びいただけます。
ウッドベース：オーク (グレー0378G、ライト0374C、ブラック0381N) 、スモークオーク0370F、またはカナレットウォールナット0356Nより
お選びください。
脚部：ブラッククロームスチール0178C、サテンクロームスチール0782Sよりお選びください。
クッション：バッククッション4個は含まれておりますが、より快適にお使いいただくために、別途「バッククッション(DA45C)」2個を追加すること
をお勧めします。

※オプションで各ベースには、サービスエレメントの有無をお選びいただけます。ホールキャップはブラッククロームスチール0178C、または
サテンクロームスチール0782Sよりお選びください。
※サービスエレメントの位置と数は固定となります。
※ファブリックカバーの場合は同色グログランパイピング、レザーの場合は同革同色パイピング(レザー仕様)となります。
※カバーの交換は専門的技術を要しますので、詳しくはお問い合わせください。
※レザーKランクは、KASIA,KOTOよりお選びください。

DOCK (high version) / ドック (ハイバージョン)　B&B ITALIA

Left and right sofa with back cushions cm 329 -2

		B (ファブリック)	A (ファブリック)	E (ファブリック)	S (ファブリック)	L (ファブリック)	BETA (レザー)	ALFA GAMMA (レザー)	K (レザー)		
DA329S_2	329レフトソファ (ワイドアーム、バッククッション4個付)、カバーベース	**2,799,500**	**2,850,100**	**2,939,200**	**2,997,500**	**3,141,600**	**3,967,700**	**4,191,000**	**5,195,300**		
DA329D_2	329ライトソファ (ワイドアーム、バッククッション4個付)、カバーベース	**2,799,500**	**2,850,100**	**2,939,200**	**2,997,500**	**3,141,600**	**3,967,700**	**4,191,000**	**5,195,300**		
DAL329S_2(oak)	329レフトソファ (ワイドアーム、バッククッション4個付)、ウッドベース	**2,799,500**	**2,850,100**	**2,939,200**	**2,997,500**	**3,141,600**	**3,967,700**	**4,191,000**	**5,195,300**		
DAL329S_2(smoked oak / canaletto walnut)	329レフトソファ (ワイドアーム、バッククッション4個付)、ウッドベース	**2,906,200**	**2,956,800**	**3,048,100**	**3,105,300**	**3,250,500**	**4,078,800**	**4,303,200**	**5,308,600**		
DAL329D_2(oak)	329ライトソファ (ワイドアーム、バッククッション4個付)、ウッドベース	**2,799,500**	**2,850,100**	**2,939,200**	**2,997,500**	**3,141,600**	**3,967,700**	**4,191,000**	**5,195,300**		
DAL329D_2(smoked oak / canaletto walnut)	329ライトソファ (ワイドアーム、バッククッション4個付)、ウッドベース	**2,906,200**	**2,956,800**	**3,048,100**	**3,105,300**	**3,250,500**	**4,078,800**	**4,303,200**	**5,308,600**		
追加カバー											
DA329S_2RK	329レフトソファ (ワイドアーム、バッククッション4個付)、カバーベース	**460,900**	**512,600**	**601,700**	**660,000**	**803,000**	**1,629,100**	**1,852,400**	**2,856,700**		
DA329D_2RK	329ライトソファ (ワイドアーム、バッククッション4個付)、カバーベース	**460,900**	**512,600**	**601,700**	**660,000**	**803,000**	**1,629,100**	**1,852,400**	**2,856,700**		
DAL329S_2RK	329レフトソファ (ワイドアーム、バッククッション4個付)、ウッドベース	**403,700**	**455,400**	**544,500**	**601,700**	**745,800**	**1,570,800**	**1,795,200**	**2,799,500**		
DAL329D_2RK	329ライトソファ (ワイドアーム、バッククッション4個付)、ウッドベース	**403,700**	**455,400**	**544,500**	**601,700**	**745,800**	**1,570,800**	**1,795,200**	**2,799,500**		

DA329S_2

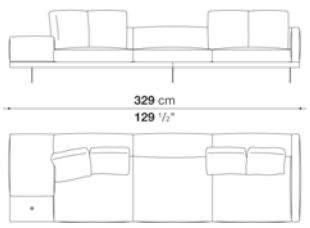

DA329D_2

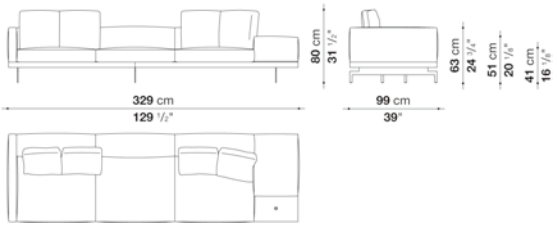

N.B. / 注意事項

カバーベース：ウッドセクションは、オーク (グレー0378G、ライト0374C、ブラック0381N)、スモークオーク0370F、または
カナレットウォールナット0356Nよりお選びいただけます。
ウッドベース：オーク (グレー0378G、ライト0374C、ブラック0381N)、スモークオーク0370F、またはカナレットウォールナット0356Nより
お選びください。
脚部：ブラッククロームスチール0178C、サテンクロームスチール0782Sよりお選びください。
クッション：バッククッション4個は含まれておりますが、より快適にお使いいただくために、別途「バッククッション(DA45C)」2個を追加すること
をお勧めします。

※オプションで各ベースには、サービスエレメントの有無をお選びいただけます。ホールキャップはブラッククロームスチール0178C、または
サテンクロームスチール0782Sよりお選びください。
※サービスエレメントの位置と数は固定となります。
※ファブリックカバーの場合は同色グログランパイピング、レザーの場合は同革同色パイピング(レザー仕様)となります。
※カバーの交換は専門的技術を要しますので、詳しくはお問い合わせください。
※レザーKランクは、KASIA,KOTOよりお選びください。

DOCK (high version) / ドック (ハイバージョン) B&B ITALIA

Sofa with back cushions cm 370 -1

		B (ファブリック)	A (ファブリック)	E (ファブリック)	S (ファブリック)	L (ファブリック)	BETA (レザー)	ALFA GAMMA (レザー)	K (レザー)		
DA370_1	370ソファ (バッククッション4個付) 、カバーベース	**2,945,800**	**2,995,300**	**3,080,000**	**3,135,000**	**3,276,900**	**4,082,100**	**4,296,600**	**5,265,700**		
DAL370_1(oak)	370ソファ (バッククッション4個付) 、ウッドベース	**2,945,800**	**2,995,300**	**3,080,000**	**3,135,000**	**3,276,900**	**4,082,100**	**4,296,600**	**5,265,700**		
DAL370_1(smoked oak / canaletto walnut)	370ソファ (バッククッション4個付) 、ウッドベース	**3,066,800**	**3,116,300**	**3,203,200**	**3,257,100**	**3,399,000**	**4,208,600**	**4,423,100**	**5,395,500**		
追加カバー											
DA370_1RK	370ソファ (バッククッション4個付) 、カバーベース	**453,200**	**500,500**	**587,400**	**642,400**	**783,200**	**1,588,400**	**1,802,900**	**2,772,000**		
DAL370_1RK	370ソファ (バッククッション4個付) 、ウッドベース	**393,800**	**443,300**	**528,000**	**583,000**	**723,800**	**1,530,100**	**1,744,600**	**2,712,600**		

DA370_1

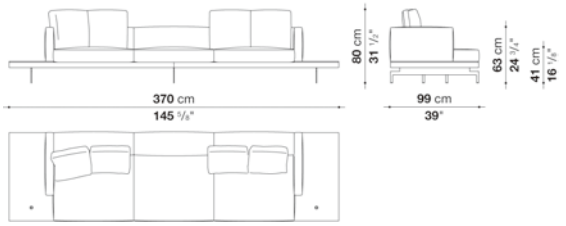

N.B. / 注意事項

カバーベース : ウッドセクションは、オーク (グレー0378G、ライト0374C、ブラック0381N) 、スモークオーク0370F、または
カナレットウォールナット0356Nよりお選びいただけます。
ウッドベース : オーク (グレー0378G、ライト0374C、ブラック0381N) 、スモークオーク0370F、またはカナレットウォールナット0356Nより
お選びください。
脚部 : ブラッククロームスチール0178C、サテンクロームスチール0782Sよりお選びください。
クッション : バッククッション4個は含まれておりますが、より快適にお使いいただくために、別途「バッククッション(DA45C)」2個を追加すること
をお勧めします。

※オプションで各ベースには、サービス工レメントの有無をお選びいただけます。ホールキャップはブラッククロームスチール0178C、または
サテンクロームスチール0782Sよりお選びください。
※サービス工レメントの位置と数は固定となります。
※ファブリックカバーの場合は同色グログランパイピング、レザーの場合は同革同色パイピング(レザー仕様)となります。
※カバーの交換は専門的技術を要しますので、詳しくはお問い合わせください。
※レザーKランクは、KASIA,KOTOよりお選びください。

DOCK (high version) / ドック (ハイバージョン) B&B ITALIA

Sofa with back cushions cm 370 -2

		B (ファブリック)	A (ファブリック)	E (ファブリック)	S (ファブリック)	L (ファブリック)	BETA (レザー)	ALFA GAMMA (レザー)	K (レザー)		
DA370_2	370ソファ (両サイドワイドアーム、バッククッション4個付) 、カバーベース	**3,029,400**	**3,077,800**	**3,166,900**	**3,221,900**	**3,362,700**	**4,213,000**	**4,439,600**	**5,457,100**		
DAL370_2(oak)	370ソファ (両サイドワイドアーム、バッククッション4個付) 、ウッドベース	**3,029,400**	**3,077,800**	**3,166,900**	**3,221,900**	**3,362,700**	**4,213,000**	**4,439,600**	**5,457,100**		
DAL370_2(smoked oak / canaletto walnut)	370ソファ (両サイドワイドアーム、バッククッション4個付) 、ウッドベース	**3,150,400**	**3,199,900**	**3,290,100**	**3,344,000**	**3,485,900**	**4,339,500**	**4,567,200**	**5,586,900**		
追加カバー											
DA370_2RK	370ソファ (両サイドワイドアーム、バッククッション4個付) 、カバーベース	**455,400**	**502,700**	**591,800**	**646,800**	**787,600**	**1,637,900**	**1,865,600**	**2,883,100**		
DAL370_2RK	370ソファ (両サイドワイドアーム、バッククッション4個付) 、ウッドベース	**400,400**	**448,800**	**537,900**	**592,900**	**733,700**	**1,585,100**	**1,811,700**	**2,829,200**		

DA370_2

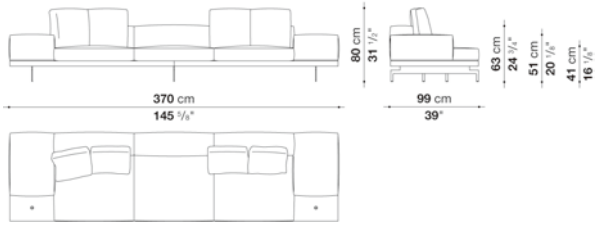

N.B. / 注意事項

カバーベース：ウッドセクションは、オーク (グレー0378G、ライト0374C、ブラック0381N) 、スモークオーク0370F、または
カナレットウォールナット0356Nよりお選びいただけます。
ウッドベース：オーク (グレー0378G、ライト0374C、ブラック0381N) 、スモークオーク0370F、またはカナレットウォールナット0356Nより
お選びください。
脚部：ブラッククロームスチール0178C、サテンクロームスチール0782Sよりお選びください。
クッション：バッククッション4個は含まれておりますが、より快適にお使いいただくために、別途「バッククッション(DA45C)」2個を追加すること
をお勧めします。

※オプションで各ベースには、サービスエレメントの有無をお選びいただけます。ホールキャップはブラッククロームスチール0178C、または
サテンクロームスチール0782Sよりお選びください。
※サービスエレメントの位置と数は固定となります。
※ファブリックカバーの場合は同色グログランパイピング、レザーの場合は同革同色パイピング(レザー仕様)となります。
※カバーの交換は専門的技術を要しますので、詳しくはお問い合わせください。
※レザーKランクは、KASIA,KOTOよりお選びください。

DOCK (high version) / ドック (ハイバージョン)

B&B ITALIA

Left and right sofa with back cushions cm 370

		B (ファブリック)	A (ファブリック)	E (ファブリック)	S (ファブリック)	L (ファブリック)	BETA (レザー)	ALFA GAMMA (レザー)	K (レザー)		
DA370S_3	370レフトソファ (右ワイドアーム、バッククッション4個付) 、カバーベース	2,984,300	3,032,700	3,119,600	3,176,800	3,314,300	4,149,200	4,370,300	5,361,400		
DA370D_3	370ライトソファ (左ワイドアーム、バッククッション4個付) 、カバーベース	2,984,300	3,032,700	3,119,600	3,176,800	3,314,300	4,149,200	4,370,300	5,361,400		
DAL370S_3(oak)	370レフトソファ (右ワイドアーム、バッククッション4個付) 、ウッドベース	2,984,300	3,032,700	3,119,600	3,176,800	3,314,300	4,149,200	4,370,300	5,361,400		
DAL370S_3(smoked oak / canaletto walnut)	370レフトソファ (右ワイドアーム、バッククッション4個付) 、ウッドベース	3,106,400	3,154,800	3,240,600	3,298,900	3,437,500	4,274,600	4,495,700	5,490,100		
DAL370D_3(oak)	370ライトソファ (左ワイドアーム、バッククッション4個付) 、ウッドベース	2,984,300	3,032,700	3,119,600	3,176,800	3,314,300	4,149,200	4,370,300	5,361,400		
DAL370D_3(smoked oak / canaletto walnut)	370ライトソファ (左ワイドアーム、バッククッション4個付) 、ウッドベース	3,106,400	3,154,800	3,240,600	3,298,900	3,437,500	4,274,600	4,495,700	5,490,100		
追加カバー											
DA370S_3RK	370レフトソファ (右ワイドアーム、バッククッション4個付) 、カバーベース	451,000	499,400	586,300	643,500	781,000	1,615,900	1,837,000	2,828,100		
DA370D_3RK	370ライトソファ (左ワイドアーム、バッククッション4個付) 、カバーベース	451,000	499,400	586,300	643,500	781,000	1,615,900	1,837,000	2,828,100		
DAL370S_3RK	370レフトソファ (右ワイドアーム、バッククッション4個付) 、ウッドベース	396,000	443,300	530,200	587,400	724,900	1,559,800	1,780,900	2,772,000		
DAL370D_3RK	370ライトソファ (左ワイドアーム、バッククッション4個付) 、ウッドベース	396,000	443,300	530,200	587,400	724,900	1,559,800	1,780,900	2,772,000		

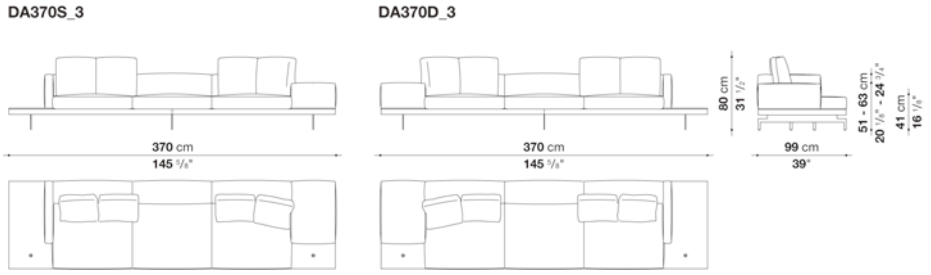

N.B. / 注意事項

カバーベース：ウッドセクションは、オーク (グレー0378G、ライト0374C、ブラック0381N) 、スモークオーク0370F、または
カナレットウォールナット0356Nよりお選びいただけます。
ウッドベース：オーク (グレー0378G、ライト0374C、ブラック0381N) 、スモークオーク0370F、またはカナレットウォールナット0356Nより
お選びください。
脚部：ブラッククロームスチール0178C、サテンクロームスチール0782Sよりお選びください。
クッション：バッククッション4個は含まれておりますが、より快適にお使いいただくために、別途「バッククッション(DA45C)」2個を追加すること
をお勧めします。

※オプションで各ベースには、サービス工レメントの有無をお選びいただけます。ホールキャップはブラッククロームスチール0178C、または
サテンクロームスチール0782Sよりお選びください。
※サービス工レメントの位置と数は固定となります。
※ファブリックカバーの場合は同色グログランパイピング、レザーの場合は同革同色パイピング(レザー仕様)となります。
※カバーの交換は専門的技術を要しますので、詳しくはお問い合わせください。
※レザーKランクは、KASIA,KOTOよりお選びください。

DOCK (high version) / ドック (ハイバージョン)

B&B ITALIA

Left and right terminal element with back cushions cm 189

		B (ファブリック)	A (ファブリック)	E (ファブリック)	S (ファブリック)	L (ファブリック)	BETA (レザー)	ALFA GAMMA (レザー)	K (レザー)		
DA189TS	189レフトアームソファ (バッククッション3個付) 、カバーベース	**1,663,200**	**1,696,200**	**1,750,100**	**1,785,300**	**1,874,400**	**2,424,400**	**2,572,900**	**3,221,900**		
DA189TD	189ライトアームソファ (バッククッション3個付) 、カバーベース	**1,663,200**	**1,696,200**	**1,750,100**	**1,785,300**	**1,874,400**	**2,424,400**	**2,572,900**	**3,221,900**		
DAL189TS(oak)	189レフトアームソファ (バッククッション3個付) 、ウッドベース	**1,663,200**	**1,696,200**	**1,750,100**	**1,785,300**	**1,874,400**	**2,424,400**	**2,572,900**	**3,221,900**		
DAL189TS(smoked oak / canaletto walnut)	189レフトアームソファ (バッククッション3個付) 、ウッドベース	**1,721,500**	**1,753,400**	**1,808,400**	**1,842,500**	**1,932,700**	**2,486,000**	**2,633,400**	**3,284,600**		
DAL189TD(oak)	189ライトアームソファ (バッククッション3個付) 、ウッドベース	**1,663,200**	**1,696,200**	**1,750,100**	**1,785,300**	**1,874,400**	**2,424,400**	**2,572,900**	**3,221,900**		
DAL189TD(smoked oak / canaletto walnut)	189ライトアームソファ (バッククッション3個付) 、ウッドベース	**1,721,500**	**1,753,400**	**1,808,400**	**1,842,500**	**1,932,700**	**2,486,000**	**2,633,400**	**3,284,600**		
追加カバー											
DA189TSRK	189レフトアームソファ (バッククッション3個付) 、カバーベース	**291,500**	**323,400**	**377,300**	**413,600**	**502,700**	**1,052,700**	**1,200,100**	**1,850,200**		
DA189TDRK	189ライトアームソファ (バッククッション3個付) 、カバーベース	**291,500**	**323,400**	**377,300**	**413,600**	**502,700**	**1,052,700**	**1,200,100**	**1,850,200**		
DAL189TSRK	189レフトアームソファ (バッククッション3個付) 、ウッドベース	**264,000**	**294,800**	**348,700**	**383,900**	**474,100**	**1,024,100**	**1,171,500**	**1,820,500**		
DAL189TDRK	189ライトアームソファ (バッククッション3個付) 、ウッドベース	**264,000**	**294,800**	**348,700**	**383,900**	**474,100**	**1,024,100**	**1,171,500**	**1,820,500**		

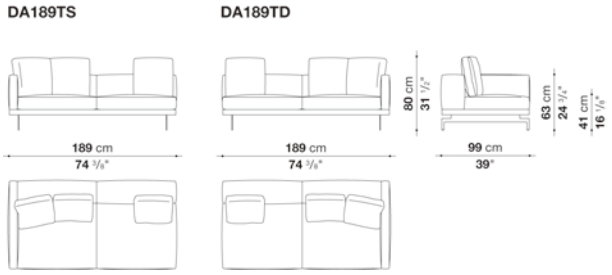

N.B. / 注意事項

ウッドベース：オーク (グレー0378G、ライト0374C、ブラック0381N) 、スモークオーク0370F、またはカナレットウォールナット0356Nよりお選びください。
脚部：ブラッククロームスチール0178C、サテンクロームスチール0782Sよりお選びください。
クッション：バッククッション3個は含まれておりますが、より快適にお使いいただくために、別途「バッククッション(DA45C)」1個を追加することをお勧めします。

※ファブリックカバーの場合は同色グログランパイピング、レザーの場合は同革同色パイピング(レザー仕様)となります。
※カバーの交換は専門的技術を要しますので、詳しくはお問い合わせください。
※レザーKランクは、KASIA,KOTOよりお選びください。

DOCK (high version) / ドック (ハイバージョン) B&B ITALIA

Left and right terminal element with back cushions cm 230 -1

		B (ファブリック)	A (ファブリック)	E (ファブリック)	S (ファブリック)	L (ファブリック)	BETA (レザー)	ALFA GAMMA (レザー)	K (レザー)		
DA230TS_1	230レフトアームソファ (バッククッション3個付) 、カバーベース	**1,837,000**	**1,867,800**	**1,923,900**	**1,958,000**	**2,048,200**	**2,585,000**	**2,725,800**	**3,366,000**		
DA230TD_1	230ライトアームソファ (バッククッション3個付) 、カバーベース	**1,837,000**	**1,867,800**	**1,923,900**	**1,958,000**	**2,048,200**	**2,585,000**	**2,725,800**	**3,366,000**		
DAL230TS_1(oak)	230レフトアームソファ (バッククッション3個付) 、ウッドベース	**1,837,000**	**1,867,800**	**1,923,900**	**1,958,000**	**2,048,200**	**2,585,000**	**2,725,800**	**3,366,000**		
DAL230TS_1(smoked oak / canaletto walnut)	230レフトアームソファ (バッククッション3個付) 、ウッドベース	**1,911,800**	**1,942,600**	**1,998,700**	**2,032,800**	**2,124,100**	**2,663,100**	**2,803,900**	**3,445,200**		
DAL230TD_1(oak)	230ライトアームソファ (バッククッション3個付) 、ウッドベース	**1,837,000**	**1,867,800**	**1,923,900**	**1,958,000**	**2,048,200**	**2,585,000**	**2,725,800**	**3,366,000**		
DAL230TD_1(smoked oak / canaletto walnut)	230ライトアームソファ (バッククッション3個付) 、ウッドベース	**1,911,800**	**1,942,600**	**1,998,700**	**2,032,800**	**2,124,100**	**2,663,100**	**2,803,900**	**3,445,200**		
追加カバー											
DA230TS_1RK	230レフトアームソファ (バッククッション3個付) 、カバーベース	**293,700**	**324,500**	**379,500**	**414,700**	**504,900**	**1,041,700**	**1,182,500**	**1,821,600**		
DA230TD_1RK	230ライトアームソファ (バッククッション3個付) 、カバーベース	**293,700**	**324,500**	**379,500**	**414,700**	**504,900**	**1,041,700**	**1,182,500**	**1,821,600**		
DAL230TS_1RK	230レフトアームソファ (バッククッション3個付) 、ウッドベース	**257,400**	**288,200**	**342,100**	**377,300**	**467,500**	**1,005,400**	**1,146,200**	**1,785,300**		
DAL230TD_1RK	230ライトアームソファ (バッククッション3個付) 、ウッドベース	**257,400**	**288,200**	**342,100**	**377,300**	**467,500**	**1,005,400**	**1,146,200**	**1,785,300**		

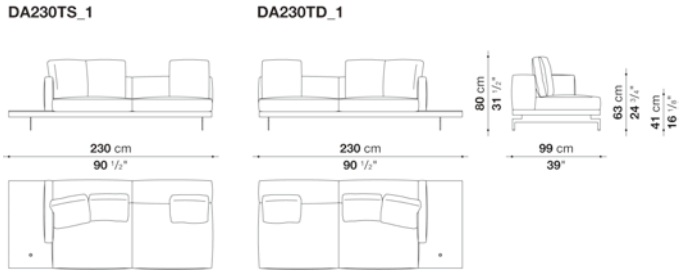

N.B. / 注意事項

カバーベース：ウッドセクションは、オーク (グレー0378G、ライト0374C、ブラック0381N) 、スモークオーク0370F、または
カナレットウォールナット0356Nよりお選びいただけます。
ウッドベース：オーク (グレー0378G、ライト0374C、ブラック0381N) 、スモークオーク0370F、またはカナレットウォールナット0356Nより
お選びください。
脚部：ブラッククロームスチール0178C、サテンクロームスチール0782Sよりお選びください。
クッション：バッククッション3個は含まれておりますが、より快適にお使いいただくために、別途「バッククッション(DA45C)」1個を追加すること
をお勧めします。

※オプションで各ベースには、サービスエレメントの有無をお選びいただけます。ホールキャップはブラッククロームスチール0178C、または
サテンクロームスチール0782Sよりお選びください。
※サービスエレメントの位置と数は固定となります。
※ファブリックカバーの場合は同色グログランパイピング、レザーの場合は同革同色パイピング(レザー仕様)となります。
※カバーの交換は専門的技術を要しますので、詳しくはお問い合わせください。
※レザーKランクは、KASIA,KOTOよりお選びください。

DOCK (high version) / ドック (ハイバージョン) B&B ITALIA

Left and right terminal element with back cushions cm 230 -3

		B (ファブリック)	A (ファブリック)	E (ファブリック)	S (ファブリック)	L (ファブリック)	BETA (レザー)	ALFA GAMMA (レザー)	K (レザー)		
DA230TS_3	230レフトワイドアームソファ (バッククッション3個付) 、カバーベース	**1,878,800**	**1,909,600**	**1,967,900**	**2,003,100**	**2,092,200**	**2,649,900**	**2,796,200**	**3,458,400**		
DA230TD_3	230ライトワイドアームソファ (バッククッション3個付) 、カバーベース	**1,878,800**	**1,909,600**	**1,967,900**	**2,003,100**	**2,092,200**	**2,649,900**	**2,796,200**	**3,458,400**		
DAL230TS_3(oak)	230レフトワイドアームソファ (バッククッション3個付) 、ウッドベース	**1,878,800**	**1,909,600**	**1,967,900**	**2,003,100**	**2,092,200**	**2,649,900**	**2,796,200**	**3,458,400**		
DAL230TS_3(smoked oak / canaletto walnut)	230レフトワイドアームソファ (バッククッション3個付) 、ウッドベース	**1,953,600**	**1,985,500**	**2,043,800**	**2,077,900**	**2,168,100**	**2,726,900**	**2,874,300**	**3,538,700**		
DAL230TD_3(oak)	230ライトワイドアームソファ (バッククッション3個付) 、ウッドベース	**1,878,800**	**1,909,600**	**1,967,900**	**2,003,100**	**2,092,200**	**2,649,900**	**2,796,200**	**3,458,400**		
DAL230TD_3(smoked oak / canaletto walnut)	230ライトワイドアームソファ (バッククッション3個付) 、ウッドベース	**1,953,600**	**1,985,500**	**2,043,800**	**2,077,900**	**2,168,100**	**2,726,900**	**2,874,300**	**3,538,700**		
追加カバー											
DA230TS_3RK	230レフトワイドアームソファ (バッククッション3個付) 、カバーベース	**294,800**	**326,700**	**383,900**	**420,200**	**509,300**	**1,065,900**	**1,212,200**	**1,874,400**		
DA230TD_3RK	230ライトワイドアームソファ (バッククッション3個付) 、カバーベース	**294,800**	**326,700**	**383,900**	**420,200**	**509,300**	**1,065,900**	**1,212,200**	**1,874,400**		
DAL230TS_3RK	230レフトワイドアームソファ (バッククッション3個付) 、ウッドベース	**259,600**	**291,500**	**348,700**	**383,900**	**474,100**	**1,030,700**	**1,178,100**	**1,840,300**		
DAL230TD_3RK	230ライトワイドアームソファ (バッククッション3個付) 、ウッドベース	**259,600**	**291,500**	**348,700**	**383,900**	**474,100**	**1,030,700**	**1,178,100**	**1,840,300**		

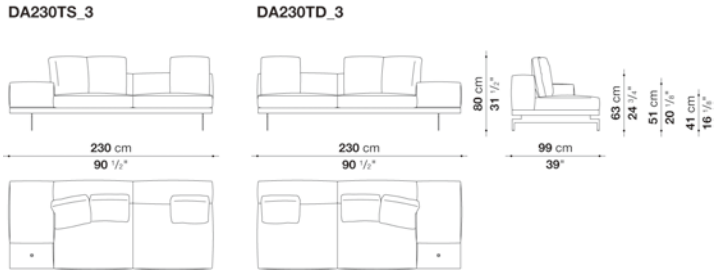

N.B. / 注意事項

カバーベース：ウッドセクションは、オーク (グレー0378G、ライト0374C、ブラック0381N) 、スモークオーク0370F、または
カナレットウォールナット0356Nよりお選びいただけます。
ウッドベース：オーク (グレー0378G、ライト0374C、ブラック0381N) 、スモークオーク0370F、またはカナレットウォールナット0356Nより
お選びください。
脚部：ブラッククロームスチール0178C、サテンクロームスチール0782Sよりお選びください。
クッション：バッククッション3個は含まれておりますが、より快適にお使いいただくために、別途「バッククッション(DA45C)」1個を追加すること
をお勧めします。

※オプションで各ベースには、サービスエレメントの有無をお選びいただけます。ホールキャップはブラッククロームスチール0178C、または
サテンクロームスチール0782Sよりお選びください。
※サービスエレメントの位置と数は固定となります。
※ファブリックカバーの場合は同色グログランパイピング、レザーの場合は同革同色パイピング(レザー仕様)となります。
※カバーの交換は専門的技術を要しますので、詳しくはお問い合わせください。
※レザーKランクは、KASIA,KOTOよりお選びください。

DOCK (high version) / ドック (ハイバージョン)

B&B ITALIA

Left and right terminal element with back cushions cm 320 -1

		B (ファブリック)	A (ファブリック)	E (ファブリック)	S (ファブリック)	L (ファブリック)	BETA (レザー)	ALFA GAMMA (レザー)	K (レザー)		
DA320TS_1	320レフトアームソファ (バッククッション4個付) 、カバーベース	**2,591,600**	**2,633,400**	**2,709,300**	**2,761,000**	**2,883,100**	**3,649,800**	**3,851,100**	**4,754,200**		
DA320TD_1	320ライトアームソファ (バッククッション4個付) 、カバーベース	**2,591,600**	**2,633,400**	**2,709,300**	**2,761,000**	**2,883,100**	**3,649,800**	**3,851,100**	**4,754,200**		
DAL320TS_1(oak)	320レフトアームソファ (バッククッション4個付) 、ウッドベース	**2,591,600**	**2,633,400**	**2,709,300**	**2,761,000**	**2,883,100**	**3,649,800**	**3,851,100**	**4,754,200**		
DAL320TS_1(smoked oak / canaletto walnut)	320レフトアームソファ (バッククッション4個付) 、ウッドベース	**2,696,100**	**2,739,000**	**2,814,900**	**2,867,700**	**2,988,700**	**3,760,900**	**3,963,300**	**4,867,500**		
DAL320TD_1(oak)	320ライトアームソファ (バッククッション4個付) 、ウッドベース	**2,591,600**	**2,633,400**	**2,709,300**	**2,761,000**	**2,883,100**	**3,649,800**	**3,851,100**	**4,754,200**		
DAL320TD_1(smoked oak / canaletto walnut)	320ライトアームソファ (バッククッション4個付) 、ウッドベース	**2,696,100**	**2,739,000**	**2,814,900**	**2,867,700**	**2,988,700**	**3,760,900**	**3,963,300**	**4,867,500**		
追加カバー											
DA320TS_1RK	320レフトアームソファ (バッククッション4個付) 、カバーベース	**410,300**	**451,000**	**528,000**	**579,700**	**701,800**	**1,468,500**	**1,670,900**	**2,572,900**		
DA320TD_1RK	320ライトアームソファ (バッククッション4個付) 、カバーベース	**410,300**	**451,000**	**528,000**	**579,700**	**701,800**	**1,468,500**	**1,670,900**	**2,572,900**		
DAL320TS_1RK	320レフトアームソファ (バッククッション4個付) 、ウッドベース	**359,700**	**401,500**	**478,500**	**530,200**	**651,200**	**1,419,000**	**1,620,300**	**2,523,400**		
DAL320TD_1RK	320ライトアームソファ (バッククッション4個付) 、ウッドベース	**359,700**	**401,500**	**478,500**	**530,200**	**651,200**	**1,419,000**	**1,620,300**	**2,523,400**		

DA320TS_1

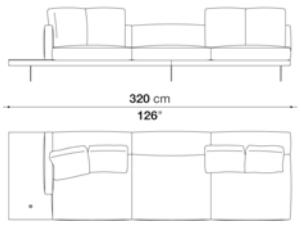

DA320TD_1

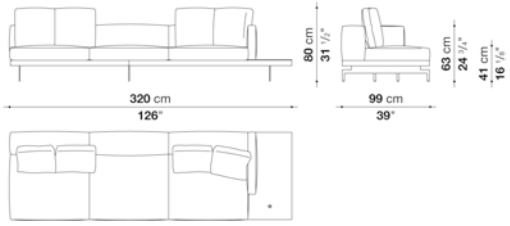

N.B. / 注意事項

カバーベース：ウッドセクションは、オーク (グレー0378G、ライト0374C、ブラック0381N) 、スモークオーク0370F、または
カナレットウォールナット0356Nよりお選びいただけます。
ウッドベース：オーク (グレー0378G、ライト0374C、ブラック0381N) 、スモークオーク0370F、またはカナレットウォールナット0356Nより
お選びください。
脚部：ブラッククロームスチール0178C、サテンクロームスチール0782Sよりお選びください。
クッション：バッククッション4個は含まれておりますが、より快適にお使いいただくために、別途「バッククッション(DA45C)」2個を追加すること
をお勧めします。

※オプションで各ベースには、サービスエレメントの有無をお選びいただけます。ホールキャップはブラッククロームスチール0178C、または
サテンクロームスチール0782Sよりお選びください。
※サービスエレメントの位置と数は固定となります。
※ファブリックカバーの場合は同色グログランパイピング、レザーの場合は同革同色パイピング(レザー仕様)となります。
※カバーの交換は専門的技術を要しますので、詳しくはお問い合わせください。
※レザーKランクは、KASIA,KOTOよりお選びください。

DOCK (high version) / ドック (ハイバージョン)

B&B ITALIA

Left and right terminal element with back cushions cm 320 -3

		B (ファブリック)	A (ファブリック)	E (ファブリック)	S (ファブリック)	L (ファブリック)	BETA (レザー)	ALFA GAMMA (レザー)	K (レザー)		
DA320TS_3	320レフトワイドアームソファ (バッククッション4個付) 、カバーベース	**2,640,000**	**2,684,000**	**2,764,300**	**2,818,200**	**2,945,800**	**3,716,900**	**3,921,500**	**4,849,900**		
DA320TD_3	320ライトワイドアームソファ (バッククッション4個付) 、カバーベース	**2,640,000**	**2,684,000**	**2,764,300**	**2,818,200**	**2,945,800**	**3,716,900**	**3,921,500**	**4,849,900**		
DAL320TS_3(oak)	320レフトワイドアームソファ (バッククッション4個付) 、ウッドベース	**2,640,000**	**2,684,000**	**2,764,300**	**2,818,200**	**2,945,800**	**3,716,900**	**3,921,500**	**4,849,900**		
DAL320TS_3(smoked oak / canaletto walnut)	320レフトワイドアームソファ (バッククッション4個付) 、ウッドベース	**2,744,500**	**2,789,600**	**2,869,900**	**2,924,900**	**3,052,500**	**3,828,000**	**4,033,700**	**4,963,200**		
DAL320TD_3(oak)	320ライトワイドアームソファ (バッククッション4個付) 、ウッドベース	**2,640,000**	**2,684,000**	**2,764,300**	**2,818,200**	**2,945,800**	**3,716,900**	**3,921,500**	**4,849,900**		
DAL320TD_3(smoked oak / canaletto walnut)	320ライトワイドアームソファ (バッククッション4個付) 、ウッドベース	**2,744,500**	**2,789,600**	**2,869,900**	**2,924,900**	**3,052,500**	**3,828,000**	**4,033,700**	**4,963,200**		
追加カバー											
DA320TS_3RK	320レフトワイドアームソファ (バッククッション4個付) 、カバーベース	**418,000**	**463,100**	**542,300**	**597,300**	**724,900**	**1,496,000**	**1,700,600**	**2,629,000**		
DA320TD_3RK	320ライトワイドアームソファ (バッククッション4個付) 、カバーベース	**418,000**	**463,100**	**542,300**	**597,300**	**724,900**	**1,496,000**	**1,700,600**	**2,629,000**		
DAL320TS_3RK	320レフトワイドアームソファ (バッククッション4個付) 、ウッドベース	**365,200**	**410,300**	**489,500**	**544,500**	**673,200**	**1,443,200**	**1,647,800**	**2,575,100**		
DAL320TD_3RK	320ライトワイドアームソファ (バッククッション4個付) 、ウッドベース	**365,200**	**410,300**	**489,500**	**544,500**	**673,200**	**1,443,200**	**1,647,800**	**2,575,100**		

DA320TS_3

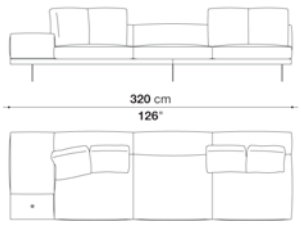

DA320TD_3

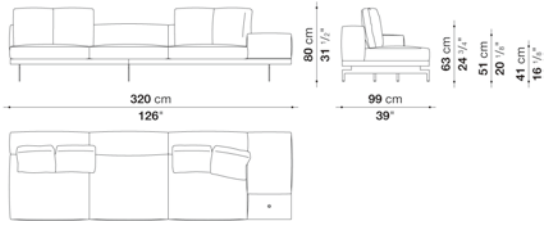

N.B. / 注意事項

カバーベース：ウッドセクションは、オーク (グレー0378G、ライト0374C、ブラック0381N) 、スモークオーク0370F、または
カナレットウォールナット0356Nよりお選びいただけます。
ウッドベース：オーク (グレー0378G、ライト0374C、ブラック0381N) 、スモークオーク0370F、またはカナレットウォールナット0356Nより
お選びください。
脚部：ブラッククロームスチール0178C、サテンクロームスチール0782Sよりお選びください。
クッション：バッククッション4個は含まれておりますが、より快適にお使いいただくために、別途「バッククッション(DA45C)」2個を追加すること
をお勧めします。

※オプションで各ベースには、サービスエレメントの有無をお選びいただけます。ホールキャップはブラッククロームスチール0178C、または
サテンクロームスチール0782Sよりお選びください。
※サービスエレメントの位置と数は固定となります。
※ファブリックカバーの場合は同色グログランパイピング、レザーの場合は同革同色パイピング(レザー仕様)となります。
※カバーの交換は専門的技術を要しますので、詳しくはお問い合わせください。
※レザーKランクは、KASIA,KOTOよりお選びください。

DOCK (high version) / ドック (ハイバージョン)

B&B ITALIA

Left and right corner element with back cushions cm 279 -1

		B (ファブリック)	A (ファブリック)	E (ファブリック)	S (ファブリック)	L (ファブリック)	BETA (レザー)	ALFA GAMMA (レザー)	K (レザー)		
DA279AS_1	279レフトコーナーソファ (ショートバック、バッククッション3個付) 、カバーベース	**2,195,600**	**2,234,100**	**2,300,100**	**2,345,200**	**2,457,400**	**3,128,400**	**3,307,700**	**4,110,700**		
DA279AD_1	279ライトコーナーソファ (ショートバック、バッククッション3個付) 、カバーベース	**2,195,600**	**2,234,100**	**2,300,100**	**2,345,200**	**2,457,400**	**3,128,400**	**3,307,700**	**4,110,700**		
DAL279AS_1(oak)	279レフトコーナーソファ (ショートバック、バッククッション3個付) 、ウッドベース	**2,195,600**	**2,234,100**	**2,300,100**	**2,345,200**	**2,457,400**	**3,128,400**	**3,307,700**	**4,110,700**		
DAL279AS_1(smoked oak / canaletto walnut)	279レフトコーナーソファ (ショートバック、バッククッション3個付) 、ウッドベース	**2,284,700**	**2,323,200**	**2,390,300**	**2,434,300**	**2,546,500**	**3,225,200**	**3,404,500**	**4,209,700**		
DAL279AD_1(oak)	279ライトコーナーソファ (ショートバック、バッククッション3個付) 、ウッドベース	**2,195,600**	**2,234,100**	**2,300,100**	**2,345,200**	**2,457,400**	**3,128,400**	**3,307,700**	**4,110,700**		
DAL279AD_1(smoked oak / canaletto walnut)	279ライトコーナーソファ (ショートバック、バッククッション3個付) 、ウッドベース	**2,284,700**	**2,323,200**	**2,390,300**	**2,434,300**	**2,546,500**	**3,225,200**	**3,404,500**	**4,209,700**		
追加カバー											
DA279AS_1RK	279レフトコーナーソファ (ショートバック、バッククッション3個付) 、カバーベース	**358,600**	**397,100**	**464,200**	**509,300**	**621,500**	**1,292,500**	**1,471,800**	**2,274,800**		
DA279AD_1RK	279ライトコーナーソファ (ショートバック、バッククッション3個付) 、カバーベース	**358,600**	**397,100**	**464,200**	**509,300**	**621,500**	**1,292,500**	**1,471,800**	**2,274,800**		
DAL279AS_1RK	279レフトコーナーソファ (ショートバック、バッククッション3個付) 、ウッドベース	**316,800**	**355,300**	**422,400**	**467,500**	**579,700**	**1,251,800**	**1,430,000**	**2,234,100**		
DAL279AD_1RK	279ライトコーナーソファ (ショートバック、バッククッション3個付) 、ウッドベース	**316,800**	**355,300**	**422,400**	**467,500**	**579,700**	**1,251,800**	**1,430,000**	**2,234,100**		

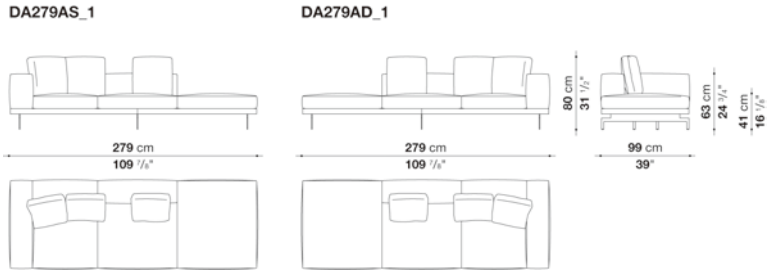

N.B. / 注意事項

ウッドベース：オーク (グレー0378G、ライト0374C、ブラック0381N) 、スモークオーク0370F、またはカナレットウォールナット0356Nよりお選びください。
脚部：ブラッククロームスチール0178C、サテンクロームスチール0782Sよりお選びください。
クッション：バッククッション3個は含まれておりますが、より快適にお使いいただくために、別途「バッククッション(DA45C)」1個を追加することをお勧めします。

※ファブリックカバーの場合は同色グログランパイピング、レザーの場合は同革同色パイピング(レザー仕様)となります。
※カバーの交換は専門的技術を要しますので、詳しくはお問い合わせください。
※レザーKランクは、KASIA,KOTOよりお選びください。

DOCK (high version) / ドック (ハイバージョン)

B&B ITALIA

Left and right corner element with back cushions cm 288

		B (ファブリック)	A (ファブリック)	E (ファブリック)	S (ファブリック)	L (ファブリック)	BETA (レザー)	ALFA GAMMA (レザー)	K (レザー)		
DA288AS	288レフトコーナーソファ (バッククッション4個付) 、カバーベース	**2,556,400**	**2,600,400**	**2,687,300**	**2,742,300**	**2,876,500**	**3,698,200**	**3,916,000**	**4,891,700**		
DA288AD	288ライトコーナーソファ (バッククッション4個付) 、カバーベース	**2,556,400**	**2,600,400**	**2,687,300**	**2,742,300**	**2,876,500**	**3,698,200**	**3,916,000**	**4,891,700**		
DAL288AS(oak)	288レフトコーナーソファ (バッククッション4個付) 、ウッドベース	**2,556,400**	**2,600,400**	**2,687,300**	**2,742,300**	**2,876,500**	**3,698,200**	**3,916,000**	**4,891,700**		
DAL288AS(smoked oak / canaletto walnut)	288レフトコーナーソファ (バッククッション4個付) 、ウッドベース	**2,645,500**	**2,693,900**	**2,779,700**	**2,834,700**	**2,968,900**	**3,795,000**	**4,011,700**	**4,989,600**		
DAL288AD(oak)	288ライトコーナーソファ (バッククッション4個付) 、ウッドベース	**2,556,400**	**2,600,400**	**2,687,300**	**2,742,300**	**2,876,500**	**3,698,200**	**3,916,000**	**4,891,700**		
DAL288AD(smoked oak / canaletto walnut)	288ライトコーナーソファ (バッククッション4個付) 、ウッドベース	**2,645,500**	**2,693,900**	**2,779,700**	**2,834,700**	**2,968,900**	**3,795,000**	**4,011,700**	**4,989,600**		
追加カバー											
DA288ASRK	288レフトコーナーソファ (バッククッション4個付) 、カバーベース	**436,700**	**480,700**	**566,500**	**621,500**	**755,700**	**1,578,500**	**1,795,200**	**2,770,900**		
DA288ADRK	288ライトコーナーソファ (バッククッション4個付) 、カバーベース	**436,700**	**480,700**	**566,500**	**621,500**	**755,700**	**1,578,500**	**1,795,200**	**2,770,900**		
DAL288ASRK	288レフトコーナーソファ (バッククッション4個付) 、ウッドベース	**388,300**	**434,500**	**520,300**	**575,300**	**709,500**	**1,531,200**	**1,749,000**	**2,723,600**		
DAL288ADRK	288ライトコーナーソファ (バッククッション4個付) 、ウッドベース	**388,300**	**434,500**	**520,300**	**575,300**	**709,500**	**1,531,200**	**1,749,000**	**2,723,600**		

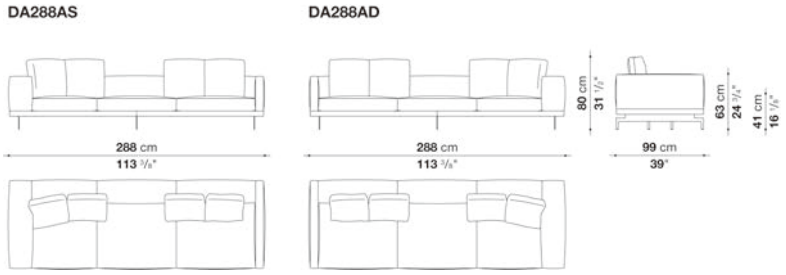

N.B. / 注意事項

ウッドベース：オーク (グレー0378G、ライト0374C、ブラック0381N) 、スモークオーク0370F、またはカナレットウォールナット0356Nよりお選びください。
脚部：ブラッククロームスチール0178C、サテンクロームスチール0782Sよりお選びください。
クッション：バッククッション4個は含まれておりますが、より快適にお使いいただくために、別途「バッククッション(DA45C)」2個を追加することをお勧めします。

※ファブリックカバーの場合は同色グログランパイピング、レザーの場合は同革同色パイピング(レザー仕様)となります。
※カバーの交換は専門的技術を要しますので、詳しくはお問い合わせください。
※レザーKランクは、KASIA,KOTOよりお選びください。

DOCK (high version) / ドック (ハイバージョン)

B&B ITALIA

Left and right corner element with back cushions cm 288 -2

		B (ファブリック)	A (ファブリック)	E (ファブリック)	S (ファブリック)	L (ファブリック)	BETA (レザー)	ALFA GAMMA (レザー)	K (レザー)		
DA288AS_2	288レフトコーナーソファ (ショートバック、バッククッション3個付) 、カバーベース	**2,211,000**	**2,245,100**	**2,307,800**	**2,345,200**	**2,440,900**	**3,010,700**	**3,161,400**	**3,842,300**		
DA288AD_2	288ライトコーナーソファ (ショートバック、バッククッション3個付) 、カバーベース	**2,211,000**	**2,245,100**	**2,307,800**	**2,345,200**	**2,440,900**	**3,010,700**	**3,161,400**	**3,842,300**		
DAL288AS_2(oak)	288レフトコーナーソファ (ショートバック、バッククッション3個付) 、ウッドベース	**2,211,000**	**2,245,100**	**2,307,800**	**2,345,200**	**2,440,900**	**3,010,700**	**3,161,400**	**3,842,300**		
DAL288AS_2(smoked oak / canaletto walnut)	288レフトコーナーソファ (ショートバック、バッククッション3個付) 、ウッドベース	**2,308,900**	**2,343,000**	**2,403,500**	**2,444,200**	**2,539,900**	**3,111,900**	**3,262,600**	**3,946,800**		
DAL288AD_2(oak)	288ライトコーナーソファ (ショートバック、バッククッション3個付) 、ウッドベース	**2,211,000**	**2,245,100**	**2,307,800**	**2,345,200**	**2,440,900**	**3,010,700**	**3,161,400**	**3,842,300**		
DAL288AD_2(smoked oak / canaletto walnut)	288ライトコーナーソファ (ショートバック、バッククッション3個付) 、ウッドベース	**2,308,900**	**2,343,000**	**2,403,500**	**2,444,200**	**2,539,900**	**3,111,900**	**3,262,600**	**3,946,800**		
追加カバー											
DA288AS_2RK	288レフトコーナーソファ (ショートバック、バッククッション3個付) 、カバーベース	**316,800**	**353,100**	**413,600**	**451,000**	**547,800**	**1,116,500**	**1,267,200**	**1,949,200**		
DA288AD_2RK	288ライトコーナーソファ (ショートバック、バッククッション3個付) 、カバーベース	**316,800**	**353,100**	**413,600**	**451,000**	**547,800**	**1,116,500**	**1,267,200**	**1,949,200**		
DAL288AS_2RK	288レフトコーナーソファ (ショートバック、バッククッション3個付) 、ウッドベース	**272,800**	**308,000**	**368,500**	**407,000**	**502,700**	**1,072,500**	**1,223,200**	**1,903,000**		
DAL288AD_2RK	288ライトコーナーソファ (ショートバック、バッククッション3個付) 、ウッドベース	**272,800**	**308,000**	**368,500**	**407,000**	**502,700**	**1,072,500**	**1,223,200**	**1,903,000**		

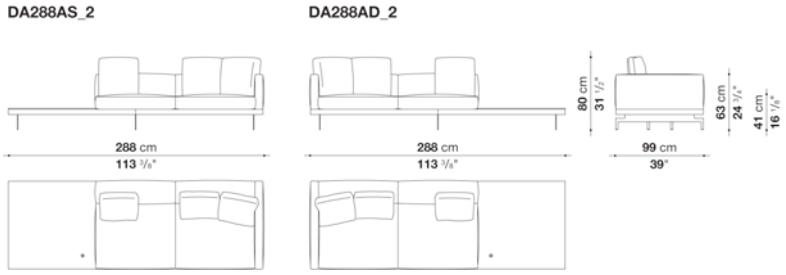

N.B. / 注意事項

カバーベース：ウッドセクションは、オーク (グレー0378G、ライト0374C、ブラック0381N) 、スモークオーク0370F、または
カナレットウォールナット0356Nよりお選びいただけます。
ウッドベース：オーク (グレー0378G、ライト0374C、ブラック0381N) 、スモークオーク0370F、またはカナレットウォールナット0356Nより
お選びください。
脚部：ブラッククロームスチール0178C、サテンクロームスチール0782Sよりお選びください。
クッション：バッククッション3個は含まれておりますが、より快適にお使いいただくために、別途「バッククッション(DA45C)」1個を追加すること
をお勧めします。

※オプションで各ベースには、サービスエレメントの有無をお選びいただけます。ホールキャップはブラッククロームスチール0178C、または
サテンクロームスチール0782Sよりお選びください。
※サービスエレメントの位置と数は固定となります。
※ファブリックカバーの場合は同色グログランパイピング、レザーの場合は同革同色パイピング(レザー仕様)となります。
※カバーの交換は専門的技術を要しますので、詳しくはお問い合わせください。
※レザーKランクは、KASIA,KOTOよりお選びください。

DOCK (high version) / ドック (ハイバージョン)

B&B ITALIA

Left and right corner element with back cushions cm 329 -2

		B (ファブリック)	A (ファブリック)	E (ファブリック)	S (ファブリック)	L (ファブリック)	BETA (レザー)	ALFA GAMMA (レザー)	K (レザー)		
DA329AS_2	329レフトコーナーソファ (ショートバック、バッククッション3個付) 、カバーベース	**2,379,300**	**2,415,600**	**2,473,900**	**2,514,600**	**2,611,400**	**3,176,800**	**3,327,500**	**4,008,400**		
DA329AD_2	329ライトコーナーソファ (ショートバック、バッククッション3個付) 、カバーベース	**2,379,300**	**2,415,600**	**2,473,900**	**2,514,600**	**2,611,400**	**3,176,800**	**3,327,500**	**4,008,400**		
DAL329AS_2(oak)	329レフトコーナーソファ (ショートバック、バッククッション3個付) 、ウッドベース	**2,379,300**	**2,415,600**	**2,473,900**	**2,514,600**	**2,611,400**	**3,176,800**	**3,327,500**	**4,008,400**		
DAL329AS_2(smoked oak / canaletto walnut)	329レフトコーナーソファ (ショートバック、バッククッション3個付) 、ウッドベース	**2,492,600**	**2,528,900**	**2,587,200**	**2,629,000**	**2,724,700**	**3,294,500**	**3,445,200**	**4,129,400**		
DAL329AD_2(oak)	329ライトコーナーソファ (ショートバック、バッククッション3個付) 、ウッドベース	**2,379,300**	**2,415,600**	**2,473,900**	**2,514,600**	**2,611,400**	**3,176,800**	**3,327,500**	**4,008,400**		
DAL329AD_2(smoked oak / canaletto walnut)	329ライトコーナーソファ (ショートバック、バッククッション3個付) 、ウッドベース	**2,492,600**	**2,528,900**	**2,587,200**	**2,629,000**	**2,724,700**	**3,294,500**	**3,445,200**	**4,129,400**		
追加カバー											
DA329AS_2RK	329レフトコーナーソファ (ショートバック、バッククッション3個付) 、カバーベース	**316,800**	**353,100**	**410,300**	**451,000**	**547,800**	**1,113,200**	**1,263,900**	**1,945,900**		
DA329AD_2RK	329ライトコーナーソファ (ショートバック、バッククッション3個付) 、カバーベース	**316,800**	**353,100**	**410,300**	**451,000**	**547,800**	**1,113,200**	**1,263,900**	**1,945,900**		
DAL329AS_2RK	329レフトコーナーソファ (ショートバック、バッククッション3個付) 、ウッドベース	**270,600**	**304,700**	**361,900**	**403,700**	**499,400**	**1,065,900**	**1,215,500**	**1,897,500**		
DAL329AD_2RK	329ライトコーナーソファ (ショートバック、バッククッション3個付) 、ウッドベース	**270,600**	**304,700**	**361,900**	**403,700**	**499,400**	**1,065,900**	**1,215,500**	**1,897,500**		

DA329AS_2

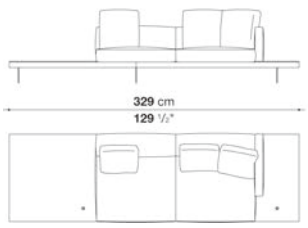

DA329AD_2

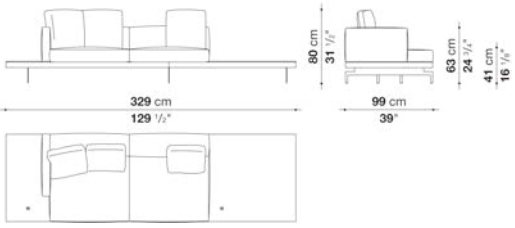

N.B. / 注意事項

カバーベース：ウッドセクションは、オーク (グレー0378G、ライト0374C、ブラック0381N) 、スモークオーク0370F、または
カナレットウォールナット0356Nよりお選びいただけます。
ウッドベース：オーク (グレー0378G、ライト0374C、ブラック0381N) 、スモークオーク0370F、またはカナレットウォールナット0356Nより
お選びください。
脚部：ブラッククロームスチール0178C、サテンクロームスチール0782Sよりお選びください。
クッション：バッククッション3個は含まれておりますが、より快適にお使いいただくために、別途「バッククッション(DA45C)」1個を追加すること
をお勧めします。

※オプションで各ベースには、サービスエレメントの有無をお選びいただけます。ホールキャップはブラッククロームスチール0178C、または
サテンクロームスチール0782Sよりお選びください。
※サービスエレメントの位置と数は固定となります。
※ファブリックカバーの場合は同色グログランパイピング、レザーの場合は同革同色パイピング(レザー仕様)となります。
※カバーの交換は専門的技術を要しますので、詳しくはお問い合わせください。
※レザーKランクは、KASIA,KOTOよりお選びください。

DOCK (high version) / ドック (ハイバージョン)

B&B ITALIA

Left and right corner element with back cushions cm 329 -4

		B (ファブリック)	A (ファブリック)	E (ファブリック)	S (ファブリック)	L (ファブリック)	BETA (レザー)	ALFA GAMMA (レザー)	K (レザー)		
DA329AS_4	329レフトコーナーソファ (右ワイドアーム、バッククッション3個付) 、カバーベース	**2,424,400**	**2,457,400**	**2,517,900**	**2,559,700**	**2,658,700**	**3,234,000**	**3,388,000**	**4,082,100**		
DA329AD_4	329ライトコーナーソファ (左ワイドアーム、バッククッション3個付) 、カバーベース	**2,424,400**	**2,457,400**	**2,517,900**	**2,559,700**	**2,658,700**	**3,234,000**	**3,388,000**	**4,082,100**		
DAL329AS_4(oak)	329レフトコーナーソファ (右ワイドアーム、バッククッション3個付) 、ウッドベース	**2,424,400**	**2,457,400**	**2,517,900**	**2,559,700**	**2,658,700**	**3,234,000**	**3,388,000**	**4,082,100**		
DAL329AS_4(smoked oak / canaletto walnut)	329レフトコーナーソファ (右ワイドアーム、バッククッション3個付) 、ウッドベース	**2,538,800**	**2,569,600**	**2,631,200**	**2,673,000**	**2,773,100**	**3,351,700**	**3,505,700**	**4,202,000**		
DAL329AD_4(oak)	329ライトコーナーソファ (左ワイドアーム、バッククッション3個付) 、ウッドベース	**2,424,400**	**2,457,400**	**2,517,900**	**2,559,700**	**2,658,700**	**3,234,000**	**3,388,000**	**4,082,100**		
DAL329AD_4(smoked oak / canaletto walnut)	329ライトコーナーソファ (左ワイドアーム、バッククッション3個付) 、ウッドベース	**2,538,800**	**2,569,600**	**2,631,200**	**2,673,000**	**2,773,100**	**3,351,700**	**3,505,700**	**4,202,000**		
追加カバー											
DA329AS_4RK	329レフトコーナーソファ (右ワイドアーム、バッククッション3個付) 、カバーベース	**316,800**	**348,700**	**410,300**	**451,000**	**551,100**	**1,126,400**	**1,279,300**	**1,975,600**		
DA329AD_4RK	329ライトコーナーソファ (左ワイドアーム、バッククッション3個付) 、カバーベース	**316,800**	**348,700**	**410,300**	**451,000**	**551,100**	**1,126,400**	**1,279,300**	**1,975,600**		
DAL329AS_4RK	329レフトコーナーソファ (右ワイドアーム、バッククッション3個付) 、ウッドベース	**270,600**	**301,400**	**361,900**	**403,700**	**502,700**	**1,078,000**	**1,232,000**	**1,926,100**		
DAL329AD_4RK	329ライトコーナーソファ (左ワイドアーム、バッククッション3個付) 、ウッドベース	**270,600**	**301,400**	**361,900**	**403,700**	**502,700**	**1,078,000**	**1,232,000**	**1,926,100**		

DA329AS_4

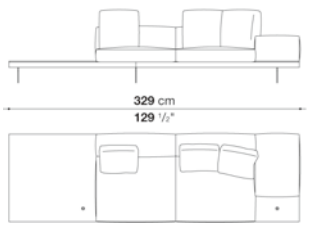

DA329AD_4

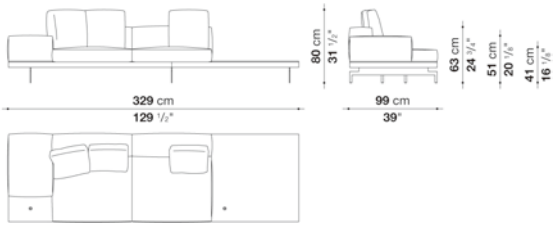

N.B. / 注意事項

カバーベース：ウッドセクションは、オーク (グレー0378G、ライト0374C、ブラック0381N) 、スモークオーク0370F、または
カナレットウォールナット0356Nよりお選びいただけます。
ウッドベース：オーク (グレー0378G、ライト0374C、ブラック0381N) 、スモークオーク0370F、またはカナレットウォールナット0356Nより
お選びください。
脚部：ブラッククロームスチール0178C、サテンクロームスチール0782Sよりお選びください。
クッション：バッククッション3個は含まれておりますが、より快適にお使いいただくために、別途「バッククッション(DA45C)」1個を追加すること
をお勧めします。

※オプションで各ベースには、サービスエレメントの有無をお選びいただけます。ホールキャップはブラッククロームスチール0178C、または
サテンクロームスチール0782Sよりお選びください。
※サービスエレメントの位置と数は固定となります。
※ファブリックカバーの場合は同色グログランパイピング、レザーの場合は同革同色パイピング(レザー仕様)となります。
※カバーの交換は専門的技術を要しますので、詳しくはお問い合わせください。
※レザーKランクは、KASIA,KOTOよりお選びください。

DOCK (high version) / ドック (ハイバージョン)

B&B ITALIA

Left and right chaise longue with back cushion cm 150 -1

		B (ファブリック)	A (ファブリック)	E (ファブリック)	S (ファブリック)	L (ファブリック)	BETA (レザー)	ALFA GAMMA (レザー)	K (レザー)		
DA150LS_1	150レフトシェーズロング(W140 x D150)、カバーベース	**1,644,500**	**1,663,200**	**1,701,700**	**1,728,100**	**1,785,300**	**2,137,300**	**2,229,700**	**2,652,100**		
DA150LD_1	150ライトシェーズロング(W140 x D150)、カバーベース	**1,644,500**	**1,663,200**	**1,701,700**	**1,728,100**	**1,785,300**	**2,137,300**	**2,229,700**	**2,652,100**		
DAL150LS_1(oak)	150レフトシェーズロング(W140 x D150)、ウッドベース	**1,644,500**	**1,663,200**	**1,701,700**	**1,728,100**	**1,785,300**	**2,137,300**	**2,229,700**	**2,652,100**		
DAL150LS_1(smoked oak / canaletto walnut)	150レフトシェーズロング(W140 x D150)、ウッドベース	**1,711,600**	**1,730,300**	**1,769,900**	**1,795,200**	**1,852,400**	**2,206,600**	**2,300,100**	**2,722,500**		
DAL150LD_1(oak)	150ライトシェーズロング(W140 x D150)、ウッドベース	**1,644,500**	**1,663,200**	**1,701,700**	**1,728,100**	**1,785,300**	**2,137,300**	**2,229,700**	**2,652,100**		
DAL150LD_1(smoked oak / canaletto walnut)	150ライトシェーズロング(W140 x D150)、ウッドベース	**1,711,600**	**1,730,300**	**1,769,900**	**1,795,200**	**1,852,400**	**2,206,600**	**2,300,100**	**2,722,500**		
追加カバー											
DA150LS_1RK	150レフトシェーズロング(W140 x D150)、カバーベース	**193,600**	**213,400**	**251,900**	**277,200**	**334,400**	**686,400**	**778,800**	**1,201,200**		
DA150LD_1RK	150ライトシェーズロング(W140 x D150)、カバーベース	**193,600**	**213,400**	**251,900**	**277,200**	**334,400**	**686,400**	**778,800**	**1,201,200**		
DAL150LS_1RK	150レフトシェーズロング(W140 x D150)、ウッドベース	**159,500**	**178,200**	**216,700**	**242,000**	**299,200**	**651,200**	**743,600**	**1,166,000**		
DAL150LD_1RK	150ライトシェーズロング(W140 x D150)、ウッドベース	**159,500**	**178,200**	**216,700**	**242,000**	**299,200**	**651,200**	**743,600**	**1,166,000**		

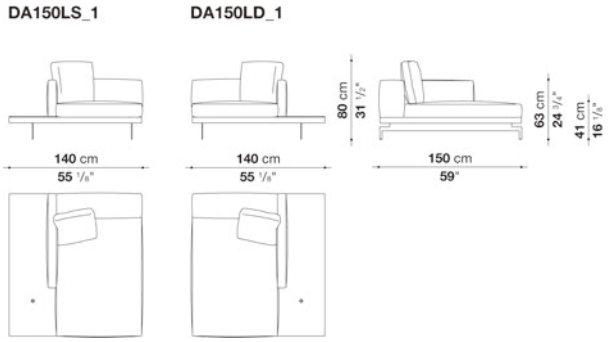

N.B. / 注意事項

カバーベース：ウッドセクションは、オーク (グレー0378G、ライト0374C、ブラック0381N) 、スモークオーク0370F、または
カナレットウォールナット0356Nよりお選びいただけます。
ウッドベース：オーク (グレー0378G、ライト0374C、ブラック0381N) 、スモークオーク0370F、またはカナレットウォールナット0356Nより
お選びください。
脚部：ブラッククロームスチール0178C、サテンクロームスチール0782Sよりお選びください。
クッション：バッククッション1個は含まれておりますが、より快適にお使いいただくために、別途「バッククッション(DA45C)1個を追加することを
お勧めします。

※オプションで各ベースには、サービス工レメントの有無をお選びいただけます。ホールキャップはブラッククロームスチール0178C、または
サテンクロームスチール0782Sよりお選びください。
※サービス工レメントの位置と数は固定となります。
※ファブリックカバーの場合は同色グログランパイピング、レザーの場合は同革同色パイピング(レザー仕様)となります。
※カバーの交換は専門的技術を要しますので、詳しくはお問い合わせください。
※レザーKランクは、KASIA,KOTOよりお選びください。

DOCK (high version) / ドック (ハイバージョン) B&B ITALIA

Left and right chaise longue with back cushion cm 150 -2

		B (ファブリック)	A (ファブリック)	E (ファブリック)	S (ファブリック)	L (ファブリック)	BETA (レザー)	ALFA GAMMA (レザー)	K (レザー)		
DA150LS_2	150レフトワイドアームシェーズロング(W140 x D150)、カバーベース	**1,663,200**	**1,686,300**	**1,721,500**	**1,746,800**	**1,808,400**	**2,159,300**	**2,256,100**	**2,684,000**		
DA150LD_2	150ライトワイドアームシェーズロング(W140 x D150)、カバーベース	**1,663,200**	**1,686,300**	**1,721,500**	**1,746,800**	**1,808,400**	**2,159,300**	**2,256,100**	**2,684,000**		
DAL150LS_2(oak)	150レフトワイドアームシェーズロング(W140 x D150)、ウッドベース	**1,663,200**	**1,686,300**	**1,721,500**	**1,746,800**	**1,808,400**	**2,159,300**	**2,256,100**	**2,684,000**		
DAL150LS_2(smoked oak / canaletto walnut)	150レフトワイドアームシェーズロング(W140 x D150)、ウッドベース	**1,730,300**	**1,752,300**	**1,788,600**	**1,813,900**	**1,874,400**	**2,229,700**	**2,325,400**	**2,755,500**		
DAL150LD_2(oak)	150ライトワイドアームシェーズロング(W140 x D150)、ウッドベース	**1,663,200**	**1,686,300**	**1,721,500**	**1,746,800**	**1,808,400**	**2,159,300**	**2,256,100**	**2,684,000**		
DAL150LD_2(smoked oak / canaletto walnut)	150ライトワイドアームシェーズロング(W140 x D150)、ウッドベース	**1,730,300**	**1,752,300**	**1,788,600**	**1,813,900**	**1,874,400**	**2,229,700**	**2,325,400**	**2,755,500**		
追加カバー											
DA150LS_2RK	150レフトワイドアームシェーズロング(W140 x D150)、カバーベース	**191,400**	**213,400**	**248,600**	**273,900**	**334,400**	**686,400**	**783,200**	**1,211,100**		
DA150LD_2RK	150ライトワイドアームシェーズロング(W140 x D150)、カバーベース	**191,400**	**213,400**	**248,600**	**273,900**	**334,400**	**686,400**	**783,200**	**1,211,100**		
DAL150LS_2RK	150レフトワイドアームシェーズロング(W140 x D150)、ウッドベース	**161,700**	**183,700**	**220,000**	**245,300**	**305,800**	**658,900**	**754,600**	**1,182,500**		
DAL150LD_2RK	150ライトワイドアームシェーズロング(W140 x D150)、ウッドベース	**161,700**	**183,700**	**220,000**	**245,300**	**305,800**	**658,900**	**754,600**	**1,182,500**		

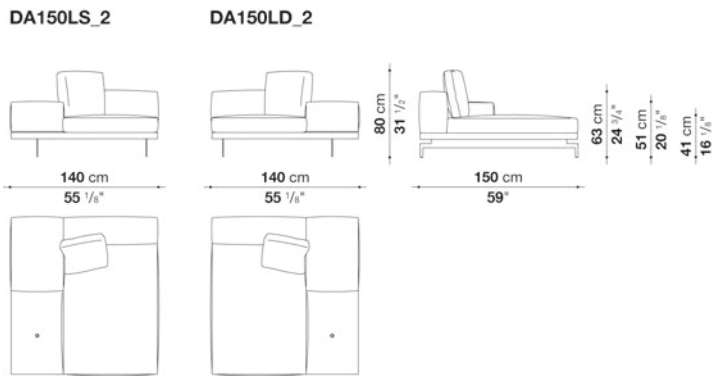

N.B. / 注意事項

カバーベース：ウッドセクションは、オーク (グレー0378G、ライト0374C、ブラック0381N) 、スモークオーク0370F、または
カナレットウォールナット0356Nよりお選びいただけます。
ウッドベース：オーク (グレー0378G、ライト0374C、ブラック0381N) 、スモークオーク0370F、またはカナレットウォールナット0356Nより
お選びください。
脚部：ブラッククロームスチール0178C、サテンクロームスチール0782Sよりお選びください。
クッション：バッククッション1個は含まれておりますが、より快適にお使いいただくために、別途「バッククッション(DA45C)」1個を追加すること
をお勧めします。

※オプションで各ベースには、サービスエレメントの有無をお選びいただけます。ホールキャップはブラッククロームスチール0178C、または
サテンクロームスチール0782Sよりお選びください。
※サービスエレメントの位置と数は固定となります。
※ファブリックカバーの場合は同色グログランパイピング、レザーの場合は同革同色パイピング(レザー仕様)となります。
※カバーの交換は専門的技術を要しますので、詳しくはお問い合わせください。
※レザーKランクは、KASIA,KOTOよりお選びください。

DOCK (high version) / ドック (ハイバージョン)　B&B ITALIA

Bench cm 280

		B (ファブリック)	A (ファブリック)	E (ファブリック)	S (ファブリック)	L (ファブリック)	BETA (レザー)	ALFA GAMMA (レザー)	K (レザー)		
DA280P	280ベンチ、カバーベース	**1,328,800**	**1,344,200**	**1,369,500**	**1,388,200**	**1,430,000**	**1,689,600**	**1,757,800**	**2,053,700**		
DAL280P(oak)	280ベンチ、ウッドベース	**1,328,800**	**1,344,200**	**1,369,500**	**1,388,200**	**1,430,000**	**1,689,600**	**1,757,800**	**2,053,700**		
DAL280P(smoked oak / canaletto walnut)	280ベンチ、ウッドベース	**1,403,600**	**1,419,000**	**1,444,300**	**1,465,200**	**1,507,000**	**1,768,800**	**1,835,900**	**2,135,100**		
追加カバー											
DA280PRK	280ベンチ、カバーベース	**150,700**	**167,200**	**192,500**	**211,200**	**253,000**	**512,600**	**579,700**	**877,800**		
DAL280PRK	280ベンチ、ウッドベース	**112,200**	**128,700**	**154,000**	**173,800**	**215,600**	**474,100**	**541,200**	**838,200**		

DA280P

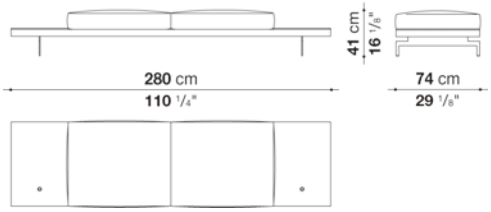

N.B. / 注意事項

カバーベース：ウッドセクションは、オーク (グレー0378G、ライト0374C、ブラック0381N) 、スモークオーク0370F、または
カナレットウォールナット0356Nよりお選びいただけます。
ウッドベース：オーク (グレー0378G、ライト0374C、ブラック0381N) 、スモークオーク0370F、またはカナレットウォールナット0356Nより
お選びください。
脚部：ブラッククロームスチール0178C、サテンクロームスチール0782Sよりお選びください。

※より快適にお使いいただくために、別途「バッククッション(DA45C)」1個を追加することをお勧めします。
※オプションで各ベースには、サービス工レメントの有無をお選びいただけます。ホールキャップはブラッククロームスチール0178C、または
サテンクロームスチール0782Sよりお選びください。
※サービス工レメントの位置と数は固定となります。
※ファブリックカバーの場合は同色グログランパイピング、レザーの場合は同革同色パイピング(レザー仕様)となります。
※カバーの交換は専門的技術を要しますので、詳しくはお問い合わせください。
※レザーKランクは、KASIA,KOTOよりお選びください。

DOCK (high version) / ドック (ハイバージョン)

B&B ITALIA

Left and right bench cm 320 -2

		B (ファブリック)	A (ファブリック)	E (ファブリック)	S (ファブリック)	L (ファブリック)	BETA (レザー)	ALFA GAMMA (レザー)	K (レザー)		
DA320PS_2	320レフトベンチ (2シーター)、カバーベース	**1,525,700**	**1,542,200**	**1,567,500**	**1,587,300**	**1,632,400**	**1,909,600**	**1,980,000**	**2,286,900**		
DA320PD_2	320ライトベンチ (2シーター)、カバーベース	**1,525,700**	**1,542,200**	**1,567,500**	**1,587,300**	**1,632,400**	**1,909,600**	**1,980,000**	**2,286,900**		
DAL320PS_2(oak)	320レフトベンチ (2シーター)、ウッドベース	**1,525,700**	**1,542,200**	**1,567,500**	**1,587,300**	**1,632,400**	**1,909,600**	**1,980,000**	**2,286,900**		
DAL320PS_2(smoked oak / canaletto walnut)	320レフトベンチ (2シーター)、ウッドベース	**1,613,700**	**1,630,200**	**1,655,500**	**1,675,300**	**1,721,500**	**2,003,100**	**2,074,600**	**2,385,900**		
DAL320PD_2(oak)	320ライトベンチ (2シーター)、ウッドベース	**1,525,700**	**1,542,200**	**1,567,500**	**1,587,300**	**1,632,400**	**1,909,600**	**1,980,000**	**2,286,900**		
DAL320PD_2(smoked oak / canaletto walnut)	320ライトベンチ (2シーター)、ウッドベース	**1,613,700**	**1,630,200**	**1,655,500**	**1,675,300**	**1,721,500**	**2,003,100**	**2,074,600**	**2,385,900**		
追加カバー											
DA320PS_2RK	320レフトベンチ (2シーター)、カバーベース	**161,700**	**178,200**	**204,600**	**222,200**	**267,300**	**546,700**	**616,000**	**922,900**		
DA320PD_2RK	320ライトベンチ (2シーター)、カバーベース	**161,700**	**178,200**	**204,600**	**222,200**	**267,300**	**546,700**	**616,000**	**922,900**		
DAL320PS_2RK	320レフトベンチ (2シーター)、ウッドベース	**116,600**	**134,200**	**159,500**	**178,200**	**222,200**	**500,500**	**572,000**	**878,900**		
DAL320PD_2RK	320ライトベンチ (2シーター)、ウッドベース	**116,600**	**134,200**	**159,500**	**178,200**	**222,200**	**500,500**	**572,000**	**878,900**		

DA320PS_2

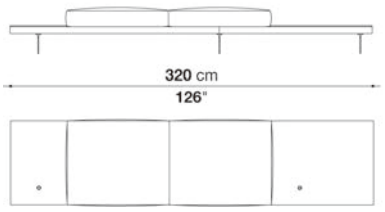

DA320PD_2

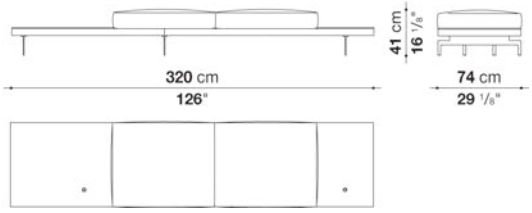

N.B. / 注意事項

カバーベース：ウッドセクションは、オーク (グレー0378G、ライト0374C、ブラック0381N)、スモークオーク0370F、または
カナレットウォールナット0356Nよりお選びいただけます。
ウッドベース：オーク (グレー0378G、ライト0374C、ブラック0381N)、スモークオーク0370F、またはカナレットウォールナット0356Nより
お選びください。
脚部：ブラッククロームスチール0178C、サテンクロームスチール0782Sよりお選びください。

※より快適にお使いいただくために、別途「バッククッション(DA45C)」1個を追加することをお勧めします。
※オプションで各ベースには、サービスエレメントの有無をお選びいただけます。ホールキャップはブラッククロームスチール0178C、または
サテンクロームスチール0782Sよりお選びください。
※サービスエレメントの位置と数は固定となります。
※ファブリックカバーの場合は同色グログランパイピング、レザーの場合は同革同色パイピング(レザー仕様)となります。
※カバーの交換は専門的技術を要しますので、詳しくはお問い合わせください。
※レザーKランクは、KASIA,KOTOよりお選びください。

DOCK (high version) / ドック (ハイバージョン)　B&B ITALIA

Bench cm 370

		B (ファブリック)	A (ファブリック)	E (ファブリック)	S (ファブリック)	L (ファブリック)	BETA (レザー)	ALFA GAMMA (レザー)	K (レザー)		
DA370P	370ベンチ (3シーター)、カバーベース	**1,817,200**	**1,840,300**	**1,874,400**	**1,900,800**	**1,962,400**	**2,325,400**	**2,422,200**	**2,850,100**		
DAL370P(oak)	370ベンチ (3シーター)、ウッドベース	**1,817,200**	**1,840,300**	**1,874,400**	**1,900,800**	**1,962,400**	**2,325,400**	**2,422,200**	**2,850,100**		
DAL370P(smoked oak / canaletto walnut)	370ベンチ (3シーター)、ウッドベース	**1,916,200**	**1,939,300**	**1,975,600**	**2,000,900**	**2,062,500**	**2,431,000**	**2,527,800**	**2,959,000**		
追加カバー											
DA370PRK	370ベンチ (3シーター)、カバーベース	**217,800**	**240,900**	**276,100**	**301,400**	**361,900**	**727,100**	**822,800**	**1,251,800**		
DAL370PRK	370ベンチ (3シーター)、ウッドベース	**171,600**	**193,600**	**228,800**	**255,200**	**315,700**	**679,800**	**776,600**	**1,204,500**		

DA370P

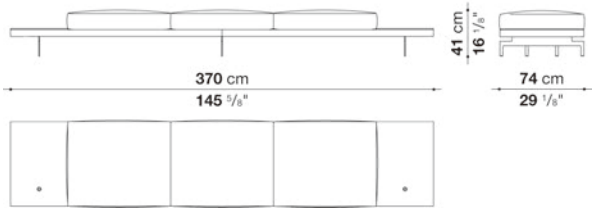

N.B. / 注意事項

カバーベース：ウッドセクションは、オーク (グレー0378G、ライト0374C、ブラック0381N)、スモークオーク0370F、または
カナレットウォールナット0356Nよりお選びいただけます。
ウッドベース：オーク (グレー0378G、ライト0374C、ブラック0381N)、スモークオーク0370F、またはカナレットウォールナット0356Nより
お選びください。
脚部：ブラッククロームスチール0178C、サテンクロームスチール0782Sよりお選びください。

※より快適にお使いいただくために、別途「バッククッション(DA45C)」1個を追加することをお勧めします。
※オプションで各ベースには、サービス工レメントの有無をお選びいただけます。ホールキャップはブラッククロームスチール0178C、または
サテンクロームスチール0782Sよりお選びください。
※サービス工レメントの位置と数は固定となります。
※ファブリックカバーの場合は同色グログランパイピング、レザーの場合は同革同色パイピング(レザー仕様)となります。
※カバーの交換は専門的技術を要しますので、詳しくはお問い合わせください。
※レザーKランクは、KASIA,KOTOよりお選びください。

DOCK (high version) / ドック (ハイバージョン)

B&B ITALIA

Left and right bench cm 370

		B (ファブリック)	A (ファブリック)	E (ファブリック)	S (ファブリック)	L (ファブリック)	BETA (レザー)	ALFA GAMMA (レザー)	K (レザー)		
DA370PS	370レフトベンチ (2シーター)、カバーベース	**1,689,600**	**1,706,100**	**1,734,700**	**1,753,400**	**1,797,400**	**2,058,100**	**2,128,500**	**2,447,500**		
DA370PD	370ライトベンチ (2シーター)、カバーベース	**1,689,600**	**1,706,100**	**1,734,700**	**1,753,400**	**1,797,400**	**2,058,100**	**2,128,500**	**2,447,500**		
DAL370PS(oak)	370レフトベンチ (2シーター)、ウッドベース	**1,689,600**	**1,706,100**	**1,734,700**	**1,753,400**	**1,797,400**	**2,058,100**	**2,128,500**	**2,447,500**		
DAL370PS(smoked oak / canaletto walnut)	370レフトベンチ (2シーター)、ウッドベース	**1,791,900**	**1,809,500**	**1,838,100**	**1,857,900**	**1,903,000**	**2,165,900**	**2,237,400**	**2,560,800**		
DAL370PD(oak)	370ライトベンチ (2シーター)、ウッドベース	**1,689,600**	**1,706,100**	**1,734,700**	**1,753,400**	**1,797,400**	**2,058,100**	**2,128,500**	**2,447,500**		
DAL370PD(smoked oak / canaletto walnut)	370ライトベンチ (2シーター)、ウッドベース	**1,791,900**	**1,809,500**	**1,838,100**	**1,857,900**	**1,903,000**	**2,165,900**	**2,237,400**	**2,560,800**		
追加カバー											
DA370PSRK	370レフトベンチ (2シーター)、カバーベース	**161,700**	**177,100**	**205,700**	**225,500**	**270,600**	**529,100**	**599,500**	**919,600**		
DA370PDRK	370ライトベンチ (2シーター)、カバーベース	**161,700**	**177,100**	**205,700**	**225,500**	**270,600**	**529,100**	**599,500**	**919,600**		
DAL370PSRK	370レフトベンチ (2シーター)、ウッドベース	**112,200**	**128,700**	**157,300**	**176,000**	**221,100**	**480,700**	**551,100**	**870,100**		
DAL370PDRK	370ライトベンチ (2シーター)、ウッドベース	**112,200**	**128,700**	**157,300**	**176,000**	**221,100**	**480,700**	**551,100**	**870,100**		

DA370PS

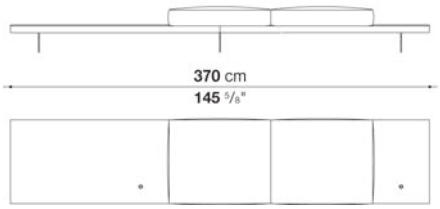

DA370PD

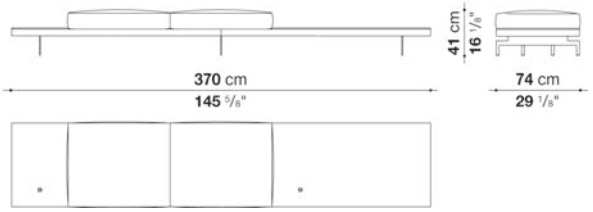

N.B. / 注意事項

カバーベース：ウッドセクションは、オーク (グレー0378G、ライト0374C、ブラック0381N)、スモークオーク0370F、または
カナレットウォールナット0356Nよりお選びいただけます。
ウッドベース：オーク (グレー0378G、ライト0374C、ブラック0381N)、スモークオーク0370F、またはカナレットウォールナット0356Nより
お選びください。
脚部：ブラッククロームスチール0178C、サテンクロームスチール0782Sよりお選びください。

※より快適にお使いいただくために、別途「バッククッション(DA45C)」1個を追加することをお勧めします。
※オプションで各ベースには、サービスエレメントの有無をお選びいただけます。ホールキャップはブラッククロームスチール0178C、または
サテンクロームスチール0782Sよりお選びください。
※サービスエレメントの位置と数は固定となります。
※ファブリックカバーの場合は同色グログランパイピング、レザーの場合は同革同色パイピング(レザー仕様)となります。
※カバーの交換は専門的技術を要しますので、詳しくはお問い合わせください。
※レザーKランクは、KASIA,KOTOよりお選びください。

DOCK (high version) / ドック (ハイバージョン) B&B ITALIA

Additional back cushions

		B (ファブリック)	A (ファブリック)	E (ファブリック)	S (ファブリック)	L (ファブリック)	M (ファブリック)	BETA (レザー)	ALFA GAMMA (レザー)	K (レザー)	
DA45C	バッククッション 45 x 45cm	**58,300**	**63,800**	**70,400**	**86,900**	**93,500**	**128,700**	**128,700**	**144,100**	**157,300**	
追加カバー											
DA45CRK	バッククッション 45 x 45cm	**41,800**	**46,200**	**51,700**	**60,500**	**67,100**	**96,800**	**96,800**	**110,000**	**119,900**	

N.B. / 注意事項

※レザーKランクはKORA,KASIA,KOTOよりお選びください。

DOCK (high version) / ドック (ハイバージョン) B&B ITALIA

Service armrest cm Ø 32

		B (ファブリック)	A (ファブリック)	E (ファブリック)	S (ファブリック)	L (ファブリック)	BETA (レザー)	ALFA GAMMA (レザー)	K (レザー)		
DA31B	スライドアームレスト	**141,900**	**143,000**	**146,300**	**148,500**	**151,800**	**152,900**	**154,000**	**165,000**		
追加カバー											
DA31BRK	スライドアームレスト	**13,200**	**14,300**	**17,600**	**18,700**	**24,200**	**24,200**	**26,400**	**36,300**		

DA31B

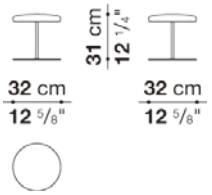

N.B. / 注意事項

ステム：ブラッククロームスチール0178C、サテンクロームスチール0782Sよりお選びください。
ベース：ブラック塗装スチール0150Lとなります。

※カバーの交換は専門的技術を要しますので、詳しくはお問い合わせください。
※レザーKランクは、KASIA,KOTOよりお選びください。

DOCK (high version) / ドック (ハイバージョン) B&B ITALIA

Service element cm Ø 32

		Glossy	Oak	Smoked oak	Canaletto walnut						
TDA31	スライドテーブル	**168,300**	**179,300**	**190,300**	**190,300**						

TDA31

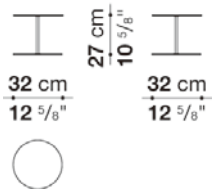

N.B. / 注意事項

天板：グロッシー18色、グロッシーキャンディレッド2002L、オーク (グレー0378G、ライト0374C、ブラック0381N) 、スモークオーク0370F、カナレットウォールナット0356Nよりお選びください。
ステム：ブラッククロームスチール0178C、サテンクロームスチール0782Sよりお選びください。
ベース：ブラック塗装スチール0150Lとなります。

DOCK (high version) / ドック (ハイバージョン) B&B ITALIA

Round service element cm Ø 23 (glass)

		Smoky Glass	Museum Glass								
TD23R	ラウンドサービスエレメント (ガラス)	**83,600**	**83,600**								

TD23R

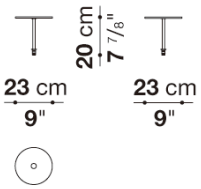

N.B. / 注意事項

天板：ミュージアムガラス0200Tまたは、スモーキーガラス0129Fよりお選びください。
ステム：ブラッククロームスチール0178C、サテンクロームスチール0782Sよりお選びください。

DOCK (high version) / ドック (ハイバージョン) B&B ITALIA

Round service element cm Ø 23

		Glossy	Oak	Smoked oak	Canaletto walnut						
TD23RL	ラウンドサービスエレメント	115,500	121,000	129,800	129,800						

TD23RL

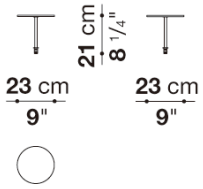

N.B. / 注意事項

天板：グロッシー18色、グロッシーキャンディレッド2002L、オーク (グレー0378G、ライト0374C、ブラック0381N) 、スモークオーク0370F、カナレットウォールナット0356Nよりお選びください。
ステム：ブラッククロームスチール0178C、サテンクロームスチール0782Sよりお選びください。

DOCK (high version) / ドック (ハイバージョン) B&B ITALIA

Oval service element cm 36 (glass)

		Smoky Glass	Museum Glass								
TD36	オーバルサービスエレメント (ガラス)	90,200	90,200								

TD36

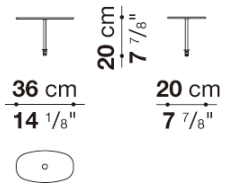

N.B. / 注意事項

天板：ミュージアムガラス0200Tまたは、スモーキーガラス0129Fよりお選びください。
ステム：ブラッククロームスチール0178C、サテンクロームスチール0782Sよりお選びください。

DOCK (high version) / ドック (ハイバージョン)

B&B ITALIA

Oval service element cm 36

		Glossy	Oak	Smoked oak	Canaletto walnut						
TD36L	オーバルサービスエレメント	**123,200**	**127,600**	**136,400**	**136,400**						

TD36L

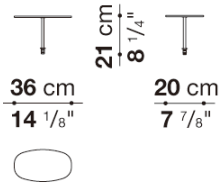

N.B. / 注意事項

天板：グロッシー18色、グロッシーキャンディレッド2002L、オーク (グレー0378G、ライト0374C、ブラック0381N) 、スモークオーク0370F、カナレットウォールナット0356Nよりお選びください。
ステム：ブラッククロームスチール0178C、サテンクロームスチール0782Sよりお選びください。

DOCK (low version) / ドック (ローバージョン)

B&B ITALIA

Piero Lissoni / ピエロ・リッソーニ



TECHNICAL SPECIFICATIONS / 技術情報：

座面内部構造 (カバーベース)	塗装鋼管及び成形鋼材、 木製積層パネル、ポリエステルファイバーカバー
座面内部構造 (ウッドベース)	塗装鋼管及び成形鋼材、 木製積層パネル、無垢材
背面、アームレスト内部構造	鋼管及び、成形鋼材
座面クッション充填材	密度の異なる成形ポリウレタン、羽毛、ポリエステルファイバーカバー
背面クッション充填材	羽毛、ポリエステルファイバーカバー
ウッドトップパネル	木質繊維成形板
接続部分	スチール
サポートフレーム	成形鋼材
アームレストサポートフレーム(DA31B)	アルミ及びスチール
アームレストトップ (DA31B)	無垢材、または、密度の異なる成形ポリウレタン、ポリエステルファイバーカバー
サービスエレメントサポートフレーム	スチール
サービスエレメントトップ	無垢材またはガラス
脚部先端	プラスチック素材
表面張地	ファブリックまたは天然皮革

Examples of compositions

Composition DB001

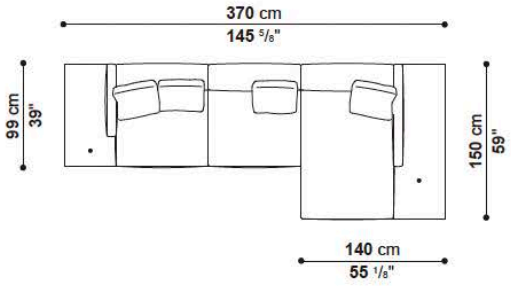

Quantity	Code
1	DB230TS_1
1	DB150LD_1

Composition DB002

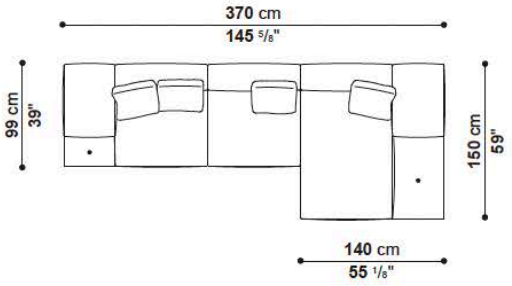

Quantity	Code
1	DB230TS_3
1	DB150LD_2

Composition DB003

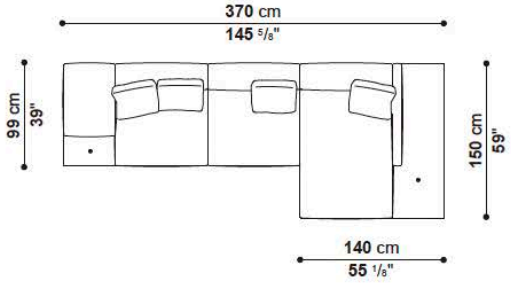

Quantity	Code
1	DB230TS_3
1	DB150LD_1

Composition DB004

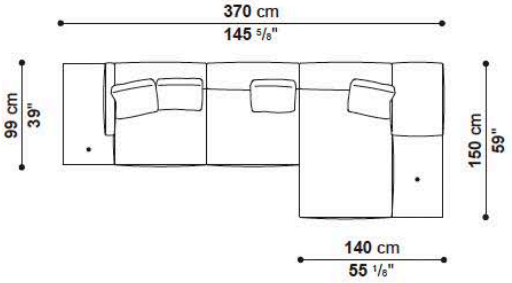

Quantity	Code
1	DB230TS_1
1	DB150LD_2

Composition DB005

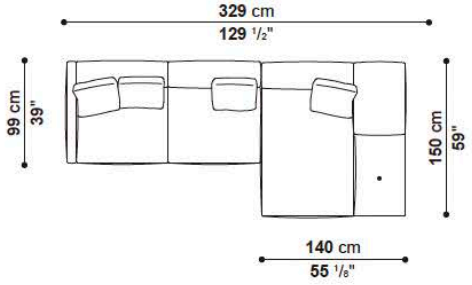

Quantity	Code
1	DB189TS
1	DB150LD_2

※表示されている組み合わせ例は、カバーベースのアイテムコードを使用しております。
ウッドベースをご希望の場合は、「DB」を「DBL」と読み替えていただきますようお願いいたします。

Examples of compositions

Composition DB007

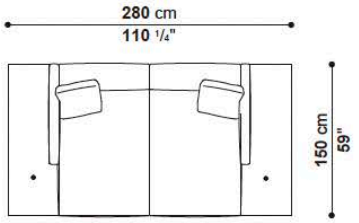

Quantity	Code
1	DB150LS_1
1	DB150LD_1

Composition DB008

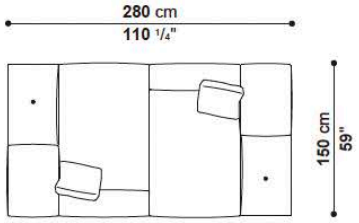

Quantity	Code
2	DB150LD_2

Composition DB011

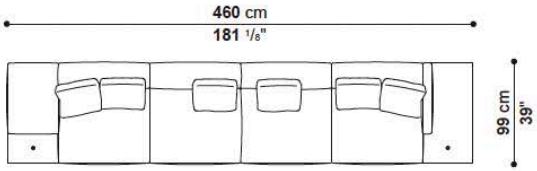

Quantity	Code
1	DB230TS_3
1	DB230TD_1

Composition DB012

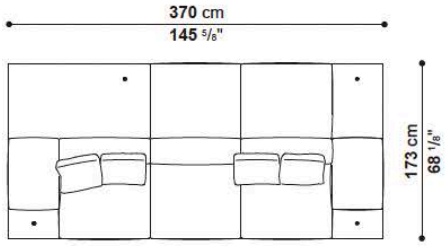

Quantity	Code
1	DB370PD
1	DB370_2

Composition DB015

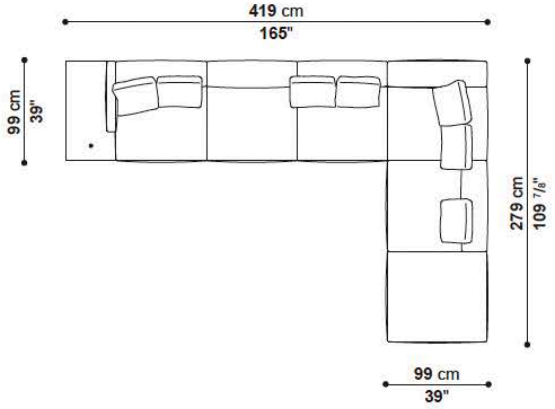

Quantity	Code
1	DB320TS_1
1	DB279AS_1

Composition DB016

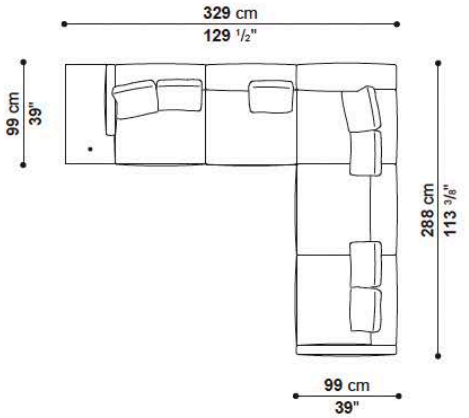

Quantity	Code
1	DB230TS_1
1	DB288AS

※表示されている組み合わせ例は、カバーベースのアイテムコードを使用しております。
ウッドベースをご希望の場合は、「DB」を「DBL」と読み替えていただきますようお願いいたします。

Examples of compositions

Composition DB018

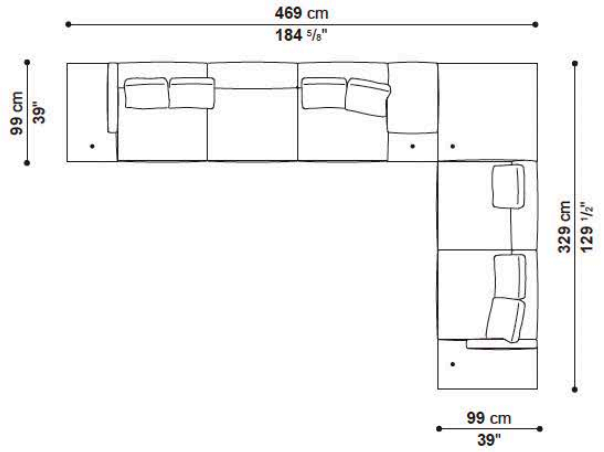

Quantity	Code
1	DB370S_3
1	DB329AS_2

※表示されている組み合わせ例は、カバーベースのアイテムコードを使用しております。
ウッドベースをご希望の場合は、「DB」を「DBL」と読み替えていただきますようお願いいたします。

DOCK (low version) / ドック (ローバージョン)

B&B ITALIA

Sofa with back cushions cm 198

		B (ファブリック)	A (ファブリック)	E (ファブリック)	S (ファブリック)	L (ファブリック)	BETA (レザー)	ALFA GAMMA (レザー)	K (レザー)		
DB198	198ソファ (バッククッション3個付) カバーベース	**1,619,200**	**1,654,400**	**1,714,900**	**1,757,800**	**1,855,700**	**2,476,100**	**2,640,000**	**3,366,000**		
DBL198(oak)	198ソファ (バッククッション3個付) ウッドベース	**1,619,200**	**1,654,400**	**1,714,900**	**1,757,800**	**1,855,700**	**2,476,100**	**2,640,000**	**3,366,000**		
DBL198(smoked oak / canaletto walnut)	198ソファ (バッククッション3個付) ウッドベース	**1,679,700**	**1,714,900**	**1,775,400**	**1,817,200**	**1,916,200**	**2,539,900**	**2,703,800**	**3,429,800**		
追加カバー											
DA198RK	198ソファ (バッククッション3個付) カバーベース	**330,000**	**365,200**	**425,700**	**467,500**	**566,500**	**1,186,900**	**1,350,800**	**2,076,800**		
DAL198RK	198ソファ (バッククッション3個付) ウッドベース	**295,900**	**331,100**	**392,700**	**434,500**	**533,500**	**1,157,200**	**1,320,000**	**2,046,000**		

DB198

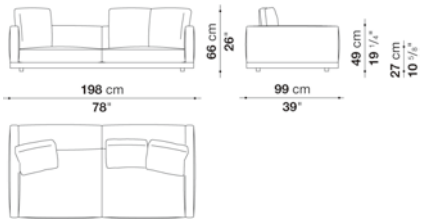

N.B. / 注意事項

ウッドベース：オーク (グレー0378G、ライト0374C、ブラック0381N) 、スモークオーク0370F、またはカナレットウォールナット0356Nよりお選びください。
脚部：ブラック色プラスチックとなります。
クッション：バッククッション3個は含まれておりますが、より快適にお使いいただくために、別途「バッククッション(DA45C)」1個を追加することをお勧めします。

※ファブリックカバーの場合は同色グログランパイピング、レザーの場合は同革同色パイピング(レザー仕様)となります。
※カバーの交換は専門的技術を要しますので、詳しくはお問い合わせください。
※レザーKランクは、KASIA,KOTOよりお選びください。

DOCK (low version) / ドック (ローバージョン)　B&B ITALIA

Left and right sofa with back cushions cm 239 -1

		B (ファブリック)	A (ファブリック)	E (ファブリック)	S (ファブリック)	L (ファブリック)	BETA (レザー)	ALFA GAMMA (レザー)	K (レザー)		
DB239S_1	239レフトソファ (バッククッション3個付) カバーベース	**1,804,000**	**1,840,300**	**1,900,800**	**1,941,500**	**2,041,600**	**2,645,500**	**2,806,100**	**3,518,900**		
DB239D_1	239ライトソファ (バッククッション3個付) カバーベース	**1,804,000**	**1,840,300**	**1,900,800**	**1,941,500**	**2,041,600**	**2,645,500**	**2,806,100**	**3,518,900**		
DBL239S_1(oak)	239レフトソファ (バッククッション3個付) ウッドベース	**1,804,000**	**1,840,300**	**1,900,800**	**1,941,500**	**2,041,600**	**2,645,500**	**2,806,100**	**3,518,900**		
DBL239S_1(smoked oak / canaletto walnut)	239ライトソファ (バッククッション3個付) ウッドベース	**1,881,000**	**1,916,200**	**1,977,800**	**2,019,600**	**2,117,500**	**2,725,800**	**2,885,300**	**3,599,200**		
DBL239D_1(oak)	239ライトソファ (バッククッション3個付) ウッドベース	**1,804,000**	**1,840,300**	**1,900,800**	**1,941,500**	**2,041,600**	**2,645,500**	**2,806,100**	**3,518,900**		
DBL239D_1(smoked oak / canaletto walnut)	239ライトソファ (バッククッション3個付) ウッドベース	**1,881,000**	**1,916,200**	**1,977,800**	**2,019,600**	**2,117,500**	**2,725,800**	**2,885,300**	**3,599,200**		
追加カバー											
DA239S_1RK	239レフトソファ (バッククッション3個付) カバーベース	**330,000**	**365,200**	**425,700**	**467,500**	**566,500**	**1,171,500**	**1,331,000**	**2,044,900**		
DA239D_1RK	239ライトソファ (バッククッション3個付) カバーベース	**330,000**	**365,200**	**425,700**	**467,500**	**566,500**	**1,171,500**	**1,331,000**	**2,044,900**		
DAL239S_1RK	239レフトソファ (バッククッション3個付) ウッドベース	**295,900**	**331,100**	**392,700**	**434,500**	**533,500**	**1,137,400**	**1,298,000**	**2,010,800**		
DAL239D_1RK	239ライトソファ (バッククッション3個付) ウッドベース	**295,900**	**331,100**	**392,700**	**434,500**	**533,500**	**1,137,400**	**1,298,000**	**2,010,800**		

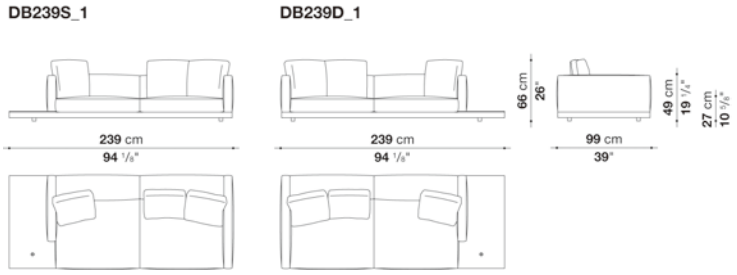

N.B. / 注意事項

カバーベース：ウッドセクションは、オーク (グレー0378G、ライト0374C、ブラック0381N) 、スモークオーク0370F、または
カナレットウォールナット0356Nよりお選びいただけます。
ウッドベース：オーク (グレー0378G、ライト0374C、ブラック0381N) 、スモークオーク0370F、またはカナレットウォールナット0356Nより
お選びください。
脚部：ブラック色プラスチックとなります。
クッション：バッククッション3個は含まれておりますが、より快適にお使いいただくために、別途「バッククッション(DA45C)」1個を追加すること
をお勧めします。

※オプションで各ベースには、サービスエレメントの有無をお選びいただけます。ホールキャップはブラッククローム0178C、または
サテンクローム0782Sよりお選びください。
※サービスエレメントの位置と数は固定となります。
※ファブリックカバーの場合は同色グログランパイピング、レザーの場合は同色同革パイピング(レザー仕様)となります。
※カバーの交換は専門的技術を要しますので、詳しくはお問い合わせください。
※レザーKランクは、KASIA,KOTOよりお選びください。

DOCK (low version) / ドック (ローバージョン)　B&B ITALIA

Left and right sofa with back cushions cm 239 -2

		B (ファブリック)	A (ファブリック)	E (ファブリック)	S (ファブリック)	L (ファブリック)	BETA (レザー)	ALFA GAMMA (レザー)	K (レザー)		
DB239S_2	239レフトソファ (ワイドアーム、バッククッション3個付) カバーベース	**1,845,800**	**1,881,000**	**1,945,900**	**1,987,700**	**2,088,900**	**2,709,300**	**2,876,500**	**3,614,600**		
DB239D_2	239ライトソファ (ワイドアーム、バッククッション3個付) カバーベース	**1,845,800**	**1,881,000**	**1,945,900**	**1,987,700**	**2,088,900**	**2,709,300**	**2,876,500**	**3,614,600**		
DBL239S_2(oak)	239レフトソファ (ワイドアーム、バッククッション3個付) ウッドベース	**1,845,800**	**1,881,000**	**1,945,900**	**1,987,700**	**2,088,900**	**2,709,300**	**2,876,500**	**3,614,600**		
DBL239S_2(smoked oak / canaletto walnut)	239レフトソファ (ワイドアーム、バッククッション3個付) ウッドベース	**1,923,900**	**1,958,000**	**2,021,800**	**2,063,600**	**2,165,900**	**2,790,700**	**2,956,800**	**3,693,800**		
DBL239D_2(oak)	239ライトソファ (ワイドアーム、バッククッション3個付) ウッドベース	**1,845,800**	**1,881,000**	**1,945,900**	**1,987,700**	**2,088,900**	**2,709,300**	**2,876,500**	**3,614,600**		
DBL239D_2(smoked oak / canaletto walnut)	239ライトソファ (ワイドアーム、バッククッション3個付) ウッドベース	**1,923,900**	**1,958,000**	**2,021,800**	**2,063,600**	**2,165,900**	**2,790,700**	**2,956,800**	**3,693,800**		
追加カバー											
DA239S_2RK	239レフトソファ (ワイドアーム、バッククッション3個付) カバーベース	**331,100**	**367,400**	**431,200**	**471,900**	**575,300**	**1,195,700**	**1,361,800**	**2,101,000**		
DA239D_2RK	239ライトソファ (ワイドアーム、バッククッション3個付) カバーベース	**331,100**	**367,400**	**431,200**	**471,900**	**575,300**	**1,195,700**	**1,361,800**	**2,101,000**		
DAL239S_2RK	239レフトソファ (ワイドアーム、バッククッション3個付) ウッドベース	**294,800**	**330,000**	**393,800**	**436,700**	**537,900**	**1,158,300**	**1,324,400**	**2,063,600**		
DAL239D_2RK	239ライトソファ (ワイドアーム、バッククッション3個付) ウッドベース	**294,800**	**330,000**	**393,800**	**436,700**	**537,900**	**1,158,300**	**1,324,400**	**2,063,600**		

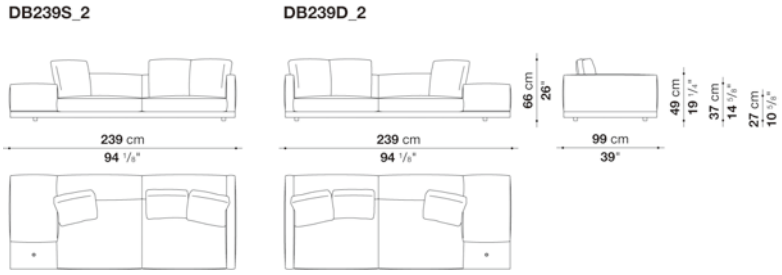

N.B. / 注意事項

カバーベース：ウッドセクションは、オーク (グレー0378G、ライト0374C、ブラック0381N) 、スモークオーク0370F、または
カナレットウォールナット0356Nよりお選びいただけます。
ウッドベース：オーク (グレー0378G、ライト0374C、ブラック0381N) 、スモークオーク0370F、またはカナレットウォールナット0356Nより
お選びください。
脚部：ブラック色プラスチックとなります。
クッション：バッククッション3個は含まれておりますが、より快適にお使いいただくために、別途「バッククッション(DA45C)」1個を追加すること
をお勧めします。

※オプションで各ベースには、サービス工レメントの有無をお選びいただけます。ホールキャップはブラッククロームスチール0178C、または
サテンクロームスチール0782Sよりお選びください。
※サービス工レメントの位置と数は固定となります。
※ファブリックカバーの場合は同色グログランパイピング、レザーの場合は同革同色パイピング(レザー仕様)となります。
※カバーの交換は専門的技術を要しますので、詳しくはお問い合わせください。
※レザーKランクは、KASIA,KOTOよりお選びください。

DOCK (low version) / ドック (ローバージョン)

B&B ITALIA

Sofa with back cushions cm 280 -1

		B (ファブリック)	A (ファブリック)	E (ファブリック)	S (ファブリック)	L (ファブリック)	BETA (レザー)	ALFA GAMMA (レザー)	K (レザー)		
DB280_1	280ソファ (バッククッション3個付) 、カバーベース	**1,996,500**	**2,028,400**	**2,088,900**	**2,130,700**	**2,227,500**	**2,824,800**	**2,982,100**	**3,685,000**		
DBL280_1(oak)	280ソファ (バッククッション3個付) 、ウッドベース	**1,996,500**	**2,028,400**	**2,088,900**	**2,130,700**	**2,227,500**	**2,824,800**	**2,982,100**	**3,685,000**		
DBL280_1(smoked oak / canaletto walnut)	280ソファ (バッククッション3個付) 、ウッドベース	**2,088,900**	**2,121,900**	**2,182,400**	**2,223,100**	**2,319,900**	**2,920,500**	**3,077,800**	**3,781,800**		
追加カバー											
DA280_1RK	280ソファ (バッククッション3個付) 、カバーベース	**326,700**	**358,600**	**420,200**	**460,900**	**557,700**	**1,155,000**	**1,312,300**	**2,015,200**		
DAL280_1RK	280ソファ (バッククッション3個付) 、ウッドベース	**283,800**	**315,700**	**375,100**	**416,900**	**513,700**	**1,111,000**	**1,267,200**	**1,971,200**		

DB280_1

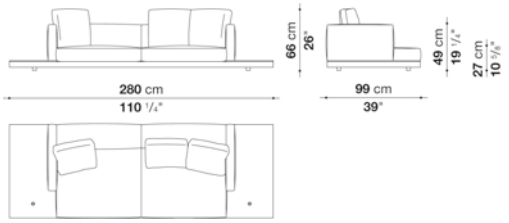

N.B. / 注意事項

カバーベース : ウッドセクションは、オーク (グレー0378G、ライト0374C、ブラック0381N) 、スモークオーク0370F、または
カナレットウォールナット0356Nよりお選びいただけます。
ウッドベース : オーク (グレー0378G、ライト0374C、ブラック0381N) 、スモークオーク0370F、またはカナレットウォールナット0356Nより
お選びください。
脚部 : ブラック色プラスチックとなります。
クッション : バッククッション3個は含まれておりますが、より快適にお使いいただくために、別途「バッククッション(DA45C)」1個を追加すること
をお勧めします。

※オプションで各ベースには、サービス工レメントの有無をお選びいただけます。ホールキャップはブラッククロームスチール0178C、または
サテンクロームスチール0782Sよりお選びください。
※サービス工レメントの位置と数は固定となります。
※ファブリックカバーの場合は同色グログランパイピング、レザーの場合は同革同色パイピング(レザー仕様)となります。
※カバーの交換は専門的技術を要しますので、詳しくはお問い合わせください。
※レザーKランクは、KASIA,KOTOよりお選びください。

DOCK (low version) / ドック (ローバージョン) B&B ITALIA

Sofa with back cushions cm 280 -2

		B (ファブリック)	A (ファブリック)	E (ファブリック)	S (ファブリック)	L (ファブリック)	BETA (レザー)	ALFA GAMMA (レザー)	K (レザー)		
DB280_2	280ソファ (ワイドアーム、バッククッション3個付) 、カバーベース	**2,082,300**	**2,121,900**	**2,184,600**	**2,227,500**	**2,333,100**	**2,956,800**	**3,122,900**	**3,877,500**		
DBL280_2(oak)	280ソファ (ワイドアーム、バッククッション3個付) 、ウッドベース	**2,082,300**	**2,121,900**	**2,184,600**	**2,227,500**	**2,333,100**	**2,956,800**	**3,122,900**	**3,877,500**		
DBL280_2(smoked oak / canaletto walnut)	280ソファ (ワイドアーム、バッククッション3個付) 、ウッドベース	**2,174,700**	**2,213,200**	**2,278,100**	**2,319,900**	**2,424,400**	**3,051,400**	**3,217,500**	**3,973,200**		
追加カバー											
DA280_2RK	280ソファ (ワイドアーム、バッククッション3個付) 、カバーベース	**333,300**	**370,700**	**436,700**	**477,400**	**583,000**	**1,206,700**	**1,372,800**	**2,128,500**		
DAL280_2RK	280ソファ (ワイドアーム、バッククッション3個付) 、ウッドベース	**293,700**	**331,100**	**396,000**	**436,700**	**542,300**	**1,166,000**	**1,333,200**	**2,087,800**		

DB280_2

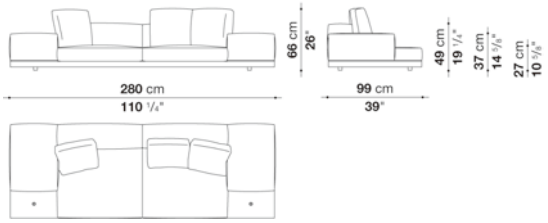

N.B. / 注意事項

カバーベース : ウッドセクションは、オーク (グレー0378G、ライト0374C、ブラック0381N) 、スモークオーク0370F、または
カナレットウォールナット0356Nよりお選びいただけます。
ウッドベース : オーク (グレー0378G、ライト0374C、ブラック0381N) 、スモークオーク0370F、またはカナレットウォールナット0356Nより
お選びください。
脚部 : ブラック色プラスチックとなります。
クッション : バッククッション3個は含まれておりますが、より快適にお使いいただくために、別途「バッククッション(DA45C)」1個を追加すること
をお勧めします。

※オプションで各ベースには、サービス工レメントの有無をお選びいただけます。ホールキャップはブラッククロームスチール0178C、または
サテンクロームスチール0782Sよりお選びください。
※サービス工レメントの位置と数は固定となります。
※ファブリックカバーの場合は同色グログランパイピング、レザーの場合は同革同色パイピング(レザー仕様)となります。
※カバーの交換は専門的技術を要しますので、詳しくはお問い合わせください。
※レザーKランクは、KASIA,KOTOよりお選びください。

DOCK (low version) / ドック (ローバージョン)

B&B ITALIA

Left and right sofa with back cushions cm 280

		B (ファブリック)	A (ファブリック)	E (ファブリック)	S (ファブリック)	L (ファブリック)	BETA (レザー)	ALFA GAMMA (レザー)	K (レザー)		
DB280S_3	280レフトソファ (右ワイドアーム、バッククッション3個付) 、カバーベース	**2,041,600**	**2,076,800**	**2,140,600**	**2,182,400**	**2,284,700**	**2,883,100**	**3,042,600**	**3,765,300**		
DB280D_3	280ライトソファ (左ワイドアーム、バッククッション3個付) 、カバーベース	**2,041,600**	**2,076,800**	**2,140,600**	**2,182,400**	**2,284,700**	**2,883,100**	**3,042,600**	**3,765,300**		
DBL280S_3(oak)	280レフトソファ (右ワイドアーム、バッククッション3個付) 、ウッドベース	**2,041,600**	**2,076,800**	**2,140,600**	**2,182,400**	**2,284,700**	**2,883,100**	**3,042,600**	**3,765,300**		
DBL280S_3(smoked oak / canaletto walnut)	280レフトソファ (右ワイドアーム、バッククッション3個付) 、ウッドベース	**2,134,000**	**2,169,200**	**2,234,100**	**2,274,800**	**2,379,300**	**2,978,800**	**3,138,300**	**3,861,000**		
DBL280D_3(oak)	280ライトソファ (左ワイドアーム、バッククッション3個付) 、ウッドベース	**2,041,600**	**2,076,800**	**2,140,600**	**2,182,400**	**2,284,700**	**2,883,100**	**3,042,600**	**3,765,300**		
DBL280D_3(smoked oak / canaletto walnut)	280ライトソファ (左ワイドアーム、バッククッション3個付) 、ウッドベース	**2,134,000**	**2,169,200**	**2,234,100**	**2,274,800**	**2,379,300**	**2,978,800**	**3,138,300**	**3,861,000**		
追加カバー											
DA280S_3RK	280レフトソファ (右ワイドアーム、バッククッション3個付) 、カバーベース	**331,100**	**367,400**	**431,200**	**471,900**	**575,300**	**1,172,600**	**1,333,200**	**2,055,900**		
DA280D_3RK	280ライトソファ (左ワイドアーム、バッククッション3個付) 、カバーベース	**331,100**	**367,400**	**431,200**	**471,900**	**575,300**	**1,172,600**	**1,333,200**	**2,055,900**		
DAL280S_3RK	280レフトソファ (右ワイドアーム、バッククッション3個付) 、ウッドベース	**287,100**	**322,300**	**386,100**	**427,900**	**530,200**	**1,127,500**	**1,289,200**	**2,010,800**		
DAL280D_3RK	280ライトソファ (左ワイドアーム、バッククッション3個付) 、ウッドベース	**287,100**	**322,300**	**386,100**	**427,900**	**530,200**	**1,127,500**	**1,289,200**	**2,010,800**		

DB280S_3

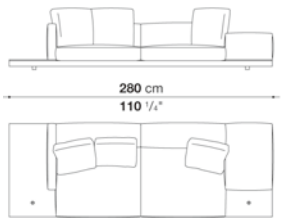

DB280D_3

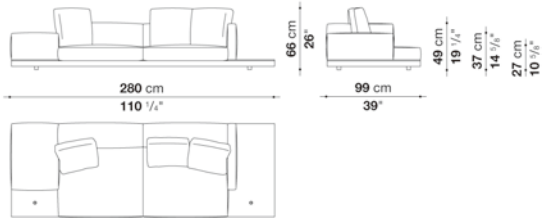

N.B. / 注意事項

カバーベース：ウッドセクションは、オーク (グレー0378G、ライト0374C、ブラック0381N) 、スモークオーク0370F、または
カナレットウォールナット0356Nよりお選びいただけます。
ウッドベース：オーク (グレー0378G、ライト0374C、ブラック0381N) 、スモークオーク0370F、またはカナレットウォールナット0356Nより
お選びください。
脚部：ブラック色プラスチックとなります。
クッション：バッククッション3個は含まれておりますが、より快適にお使いいただくために、別途「バッククッション(DA45C)」1個を追加すること
をお勧めします。

※オプションで各ベースには、サービス工レメントの有無をお選びいただけます。ホールキャップはブラッククロームスチール0178C、または
サテンクロームスチール0782Sよりお選びください。
※サービス工レメントの位置と数は固定となります。
※ファブリックカバーの場合は同色グログランパイピング、レザーの場合は同革同色パイピング(レザー仕様)となります。
※カバーの交換は専門的技術を要しますので、詳しくはお問い合わせください。
※レザーKランクは、KASIA,KOTOよりお選びください。

DOCK (low version) / ドック (ローバージョン)

B&B ITALIA

Sofa with back cushions cm 288

		B (ファブリック)	A (ファブリック)	E (ファブリック)	S (ファブリック)	L (ファブリック)	BETA (レザー)	ALFA GAMMA (レザー)	K (レザー)		
DB288	288ソファ (バッククッション4個付) 、カバーベース	**2,358,400**	**2,406,800**	**2,492,600**	**2,549,800**	**2,687,300**	**3,512,300**	**3,734,500**	**4,724,500**		
DBL288(oak)	288ソファ (バッククッション4個付) 、ウッドベース	**2,358,400**	**2,406,800**	**2,492,600**	**2,549,800**	**2,687,300**	**3,512,300**	**3,734,500**	**4,724,500**		
DBL288(smoked oak / canaletto walnut)	288ソファ (バッククッション4個付) 、ウッドベース	**2,450,800**	**2,499,200**	**2,585,000**	**2,642,200**	**2,779,700**	**3,609,100**	**3,832,400**	**4,824,600**		
追加カバー											
DA288RK	288ソファ (バッククッション4個付) 、カバーベース	**451,000**	**499,400**	**586,300**	**643,500**	**781,000**	**1,606,000**	**1,827,100**	**2,818,200**		
DAL288RK	288ソファ (バッククッション4個付) 、ウッドベース	**400,400**	**448,800**	**535,700**	**591,800**	**730,400**	**1,555,400**	**1,775,400**	**2,767,600**		

DB288

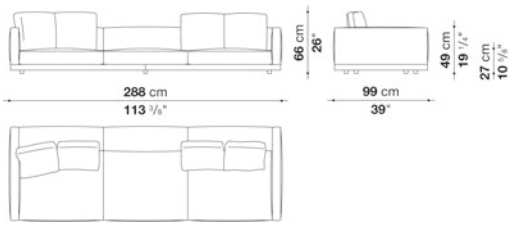

N.B. / 注意事項

ウッドベース：オーク (グレー0378G、ライト0374C、ブラック0381N) 、スモークオーク0370F、またはカナレットウォールナット0356Nよりお選びください。
脚部：ブラック色プラスチックとなります。
クッション：バッククッション4個は含まれておりますが、より快適にお使いいただくために、別途「バッククッション(DA45C)」2個を追加することをお勧めします。

※ファブリックカバーの場合は同色グログランパイピング、レザーの場合は同革同色パイピング(レザー仕様)となります。
※カバーの交換は専門的技術を要しますので、詳しくはお問い合わせください。
※レザーKランクは、KASIA,KOTOよりお選びください。

DOCK (low version) / ドック (ローバージョン)　B&B ITALIA

Left and right sofa with back cushions cm 329 -1

		B (ファブリック)	A (ファブリック)	E (ファブリック)	S (ファブリック)	L (ファブリック)	BETA (レザー)	ALFA GAMMA (レザー)	K (レザー)		
DB329S_1	329レフトソファ (バッククッション4個付)、カバーベース	**2,512,400**	**2,556,400**	**2,642,200**	**2,697,200**	**2,831,400**	**3,654,200**	**3,870,900**	**4,853,200**		
DB329D_1	329ライトソファ (バッククッション4個付)、カバーベース	**2,512,400**	**2,556,400**	**2,642,200**	**2,697,200**	**2,831,400**	**3,654,200**	**3,870,900**	**4,853,200**		
DBL329S_1(oak)	329レフトソファ (バッククッション4個付)、ウッドベース	**2,512,400**	**2,556,400**	**2,642,200**	**2,697,200**	**2,831,400**	**3,654,200**	**3,870,900**	**4,853,200**		
DBL329S_1(smoked oak / canaletto walnut)	329レフトソファ (バッククッション4個付)、ウッドベース	**2,616,900**	**2,662,000**	**2,747,800**	**2,802,800**	**2,939,200**	**3,765,300**	**3,983,100**	**4,968,700**		
DBL329D_1(oak)	329ライトソファ (バッククッション4個付)、ウッドベース	**2,512,400**	**2,556,400**	**2,642,200**	**2,697,200**	**2,831,400**	**3,654,200**	**3,870,900**	**4,853,200**		
DBL329D_1(smoked oak / canaletto walnut)	329ライトソファ (バッククッション4個付)、ウッドベース	**2,616,900**	**2,662,000**	**2,747,800**	**2,802,800**	**2,939,200**	**3,765,300**	**3,983,100**	**4,968,700**		
追加カバー											
DA329S_1RK	329レフトソファ (バッククッション4個付)、カバーベース	**438,900**	**482,900**	**569,800**	**624,800**	**757,900**	**1,580,700**	**1,797,400**	**2,779,700**		
DA329D_1RK	329ライトソファ (バッククッション4個付)、カバーベース	**438,900**	**482,900**	**569,800**	**624,800**	**757,900**	**1,580,700**	**1,797,400**	**2,779,700**		
DAL329S_1RK	329レフトソファ (バッククッション4個付)、ウッドベース	**393,800**	**438,900**	**524,700**	**579,700**	**713,900**	**1,535,600**	**1,753,400**	**2,734,600**		
DAL329D_1RK	329ライトソファ (バッククッション4個付)、ウッドベース	**393,800**	**438,900**	**524,700**	**579,700**	**713,900**	**1,535,600**	**1,753,400**	**2,734,600**		

DB329S_1

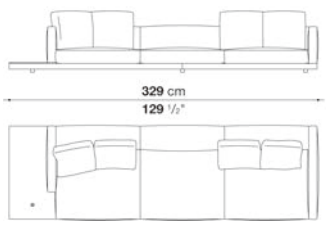

DB329D_1

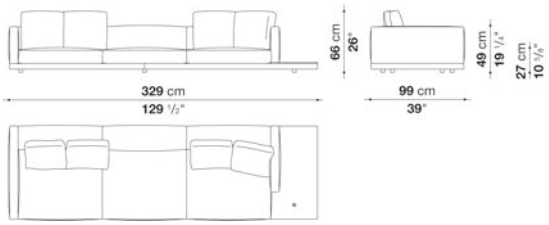

N.B. / 注意事項

カバーベース：ウッドセクションは、オーク (グレー0378G、ライト0374C、ブラック0381N)、スモークオーク0370F、または
カナレットウォールナット0356Nよりお選びいただけます。
ウッドベース：オーク (グレー0378G、ライト0374C、ブラック0381N)、スモークオーク0370F、またはカナレットウォールナット0356Nより
お選びください。
脚部：ブラック色プラスチックとなります。
クッション：バッククッション4個は含まれておりますが、より快適にお使いいただくために、別途「バッククッション(DA45C)」2個を追加すること
をお勧めします。

※オプションで各ベースには、サービス工レメントの有無をお選びいただけます。ホールキャップはブラッククロームスチール0178C、または
サテンクロームスチール0782Sよりお選びください。
※サービス工レメントの位置と数は固定となります。
※ファブリックカバーの場合は同色グログランパイピング、レザーの場合は同革同色パイピング(レザー仕様)となります。
※カバーの交換は専門的技術を要しますので、詳しくはお問い合わせください。
※レザーKランクは、KASIA,KOTOよりお選びください。

DOCK (low version) / ドック (ローバージョン)

B&B ITALIA

Left and right sofa with back cushions cm 329 -2

		B (ファブリック)	A (ファブリック)	E (ファブリック)	S (ファブリック)	L (ファブリック)	BETA (レザー)	ALFA GAMMA (レザー)	K (レザー)		
DB329S_2	329レフトソファ (ワイドアーム、バッククッション4個付)、カバーベース	**2,579,500**	**2,630,100**	**2,719,200**	**2,777,500**	**2,920,500**	**3,746,600**	**3,969,900**	**4,974,200**		
DB329D_2	329ライトソファ (ワイドアーム、バッククッション4個付)、カバーベース	**2,579,500**	**2,630,100**	**2,719,200**	**2,777,500**	**2,920,500**	**3,746,600**	**3,969,900**	**4,974,200**		
DBL329S_2(oak)	329レフトソファ (ワイドアーム、バッククッション4個付)、ウッドベース	**2,579,500**	**2,630,100**	**2,719,200**	**2,777,500**	**2,920,500**	**3,746,600**	**3,969,900**	**4,974,200**		
DBL329S_2(smoked oak / canaletto walnut)	329レフトソファ (ワイドアーム、バッククッション4個付)、ウッドベース	**2,684,000**	**2,734,600**	**2,828,100**	**2,885,300**	**3,029,400**	**3,857,700**	**4,082,100**	**5,089,700**		
DBL329D_2(oak)	329ライトソファ (ワイドアーム、バッククッション4個付)、ウッドベース	**2,579,500**	**2,630,100**	**2,719,200**	**2,777,500**	**2,920,500**	**3,746,600**	**3,969,900**	**4,974,200**		
DBL329D_2(smoked oak / canaletto walnut)	329ライトソファ (ワイドアーム、バッククッション4個付)、ウッドベース	**2,684,000**	**2,734,600**	**2,828,100**	**2,885,300**	**3,029,400**	**3,857,700**	**4,082,100**	**5,089,700**		
追加カバー											
DA329S_2RK	329レフトソファ (ワイドアーム、バッククッション4個付)、カバーベース	**460,900**	**512,600**	**601,700**	**660,000**	**803,000**	**1,629,100**	**1,852,400**	**2,856,700**		
DA329D_2RK	329ライトソファ (ワイドアーム、バッククッション4個付)、カバーベース	**460,900**	**512,600**	**601,700**	**660,000**	**803,000**	**1,629,100**	**1,852,400**	**2,856,700**		
DAL329S_2RK	329レフトソファ (ワイドアーム、バッククッション4個付)、ウッドベース	**403,700**	**455,400**	**544,500**	**601,700**	**745,800**	**1,570,800**	**1,795,200**	**2,799,500**		
DAL329D_2RK	329ライトソファ (ワイドアーム、バッククッション4個付)、ウッドベース	**403,700**	**455,400**	**544,500**	**601,700**	**745,800**	**1,570,800**	**1,795,200**	**2,799,500**		

DB329S_2

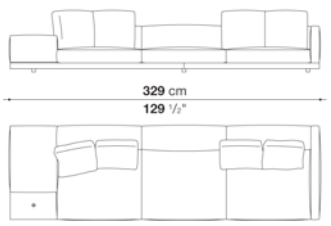

DB329D_2

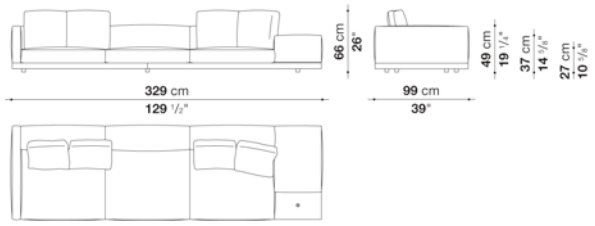

N.B. / 注意事項

カバーベース：ウッドセクションは、オーク (グレー0378G、ライト0374C、ブラック0381N)、スモークオーク0370F、または
カナレットウォールナット0356Nよりお選びいただけます。
ウッドベース：オーク (グレー0378G、ライト0374C、ブラック0381N)、スモークオーク0370F、またはカナレットウォールナット0356Nより
お選びください。
脚部：ブラック色プラスチックとなります。
クッション：バッククッション4個は含まれておりますが、より快適にお使いいただくために、別途「バッククッション(DA45C)」2個を追加すること
をお勧めします。

※オプションで各ベースには、サービス工レメントの有無をお選びいただけます。ホールキャップはブラッククロームスチール0178C、または
サテンクロームスチール0782Sよりお選びください。
※サービス工レメントの位置と数は固定となります。
※ファブリックカバーの場合は同色グログランパイピング、レザーの場合は同革同色パイピング(レザー仕様)となります。
※カバーの交換は専門的技術を要しますので、詳しくはお問い合わせください。
※レザーKランクは、KASIA,KOTOよりお選びください。

DOCK (low version) / ドック (ローバージョン)　　B&B ITALIA

Sofa with back cushions cm 370 -1

		B (ファブリック)	A (ファブリック)	E (ファブリック)	S (ファブリック)	L (ファブリック)	BETA (レザー)	ALFA GAMMA (レザー)	K (レザー)		
DB370_1	370ソファ (バッククッション4個付) 、カバーベース	**2,725,800**	**2,773,100**	**2,860,000**	**2,913,900**	**3,054,700**	**3,861,000**	**4,075,500**	**5,044,600**		
DBL370_1(oak)	370ソファ (バッククッション4個付) 、ウッドベース	**2,725,800**	**2,773,100**	**2,860,000**	**2,913,900**	**3,054,700**	**3,861,000**	**4,075,500**	**5,044,600**		
DBL370_1(smoked oak / canaletto walnut)	370ソファ (バッククッション4個付) 、ウッドベース	**2,846,800**	**2,896,300**	**2,982,100**	**3,036,000**	**3,180,100**	**3,986,400**	**4,204,200**	**5,172,200**		
追加カバー											
DA370_1RK	370ソファ (バッククッション4個付) 、カバーベース	**453,200**	**500,500**	**587,400**	**642,400**	**783,200**	**1,588,400**	**1,802,900**	**2,772,000**		
DAL370_1RK	370ソファ (バッククッション4個付) 、ウッドベース	**393,800**	**443,300**	**528,000**	**583,000**	**723,800**	**1,530,100**	**1,744,600**	**2,712,600**		

DB370_1

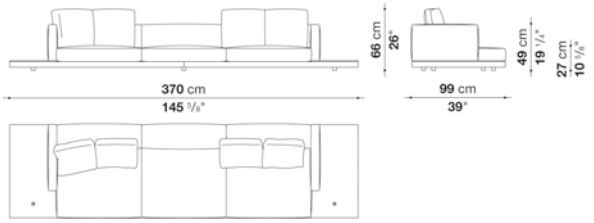

N.B. / 注意事項

カバーベース：ウッドセクションは、オーク (グレー0378G、ライト0374C、ブラック0381N) 、スモークオーク0370F、または
カナレットウォールナット0356Nよりお選びいただけます。
ウッドベース：オーク (グレー0378G、ライト0374C、ブラック0381N) 、スモークオーク0370F、またはカナレットウォールナット0356Nより
お選びください。
脚部：ブラック色プラスチックとなります。
クッション：バッククッション4個は含まれておりますが、より快適にお使いいただくために、別途「バッククッション(DA45C)」2個を追加すること
をお勧めします。

※オプションで各ベースには、サービス工レメントの有無をお選びいただけます。ホールキャップはブラッククロームスチール0178C、または
サテンクロームスチール0782Sよりお選びください。
※サービス工レメントの位置と数は固定となります。
※ファブリックカバーの場合は同色グログランパイピング、レザーの場合は同革同色パイピング(レザー仕様)となります。
※カバーの交換は専門的技術を要しますので、詳しくはお問い合わせください。
※レザーKランクは、KASIA,KOTOよりお選びください。

DOCK (low version) / ドック (ローバージョン) B&B ITALIA

Sofa with back cushions cm 370 -2

		B (ファブリック)	A (ファブリック)	E (ファブリック)	S (ファブリック)	L (ファブリック)	BETA (レザー)	ALFA GAMMA (レザー)	K (レザー)		
DB370_2	370ソファ (両サイドワイドアーム、バッククッション4個付) 、カバーベース	**2,808,300**	**2,856,700**	**2,945,800**	**3,000,800**	**3,141,600**	**3,993,000**	**4,219,600**	**5,237,100**		
DBL370_2(oak)	370ソファ (両サイドワイドアーム、バッククッション4個付) 、ウッドベース	**2,808,300**	**2,856,700**	**2,945,800**	**3,000,800**	**3,141,600**	**3,993,000**	**4,219,600**	**5,237,100**		
DBL370_2(smoked oak / canaletto walnut)	370ソファ (両サイドワイドアーム、バッククッション4個付) 、ウッドベース	**2,930,400**	**2,978,800**	**3,067,900**	**3,122,900**	**3,262,600**	**4,117,300**	**4,347,200**	**5,364,700**		
追加カバー											
DA370_2RK	370ソファ (両サイドワイドアーム、バッククッション4個付) 、カバーベース	**455,400**	**502,700**	**591,800**	**646,800**	**787,600**	**1,637,900**	**1,865,600**	**2,883,100**		
DAL370_2RK	370ソファ (両サイドワイドアーム、バッククッション4個付) 、ウッドベース	**400,400**	**448,800**	**537,900**	**592,900**	**733,700**	**1,585,100**	**1,811,700**	**2,829,200**		

DB370_2

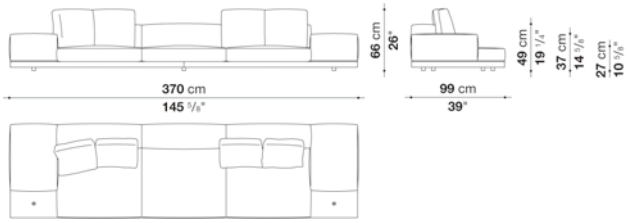

N.B. / 注意事項

カバーベース : ウッドセクションは、オーク (グレー0378G、ライト0374C、ブラック0381N) 、スモークオーク0370F、または
カナレットウォールナット0356Nよりお選びいただけます。
ウッドベース : オーク (グレー0378G、ライト0374C、ブラック0381N) 、スモークオーク0370F、またはカナレットウォールナット0356Nより
お選びください。
脚部 : ブラック色プラスチックとなります。
クッション : バッククッション4個は含まれておりますが、より快適にお使いいただくために、別途「バッククッション(DA45C)」2個を追加すること
をお勧めします。

※オプションで各ベースには、サービス工レメントの有無をお選びいただけます。ホールキャップはブラッククロームスチール0178C、または
サテンクロームスチール0782Sよりお選びください。
※サービス工レメントの位置と数は固定となります。
※ファブリックカバーの場合は同色グログランパイピング、レザーの場合は同革同色パイピング(レザー仕様)となります。
※カバーの交換は専門的技術を要しますので、詳しくはお問い合わせください。
※レザーKランクは、KASIA,KOTOよりお選びください。

DOCK (low version) / ドック (ローバージョン)

B&B ITALIA

Left and right sofa with back cushions cm 370

		B (ファブリック)	A (ファブリック)	E (ファブリック)	S (ファブリック)	L (ファブリック)	BETA (レザー)	ALFA GAMMA (レザー)	K (レザー)		
DB370S_3	370レフトソファ (右ワイドアーム、バッククッション4個付)、カバーベース	**2,764,300**	**2,811,600**	**2,898,500**	**2,956,800**	**3,093,200**	**3,928,100**	**4,149,200**	**5,141,400**		
DB370D_3	370ライトソファ (左ワイドアーム、バッククッション4個付)、カバーベース	**2,764,300**	**2,811,600**	**2,898,500**	**2,956,800**	**3,093,200**	**3,928,100**	**4,149,200**	**5,141,400**		
DBL370S_3(oak)	370レフトソファ (右ワイドアーム、バッククッション4個付)、ウッドベース	**2,764,300**	**2,811,600**	**2,898,500**	**2,956,800**	**3,093,200**	**3,928,100**	**4,149,200**	**5,141,400**		
DBL370S_3(smoked oak / canaletto walnut)	370レフトソファ (右ワイドアーム、バッククッション4個付)、ウッドベース	**2,885,300**	**2,934,800**	**3,020,600**	**3,077,800**	**3,217,500**	**4,053,500**	**4,276,800**	**5,269,000**		
DBL370D_3(oak)	370ライトソファ (左ワイドアーム、バッククッション4個付)、ウッドベース	**2,764,300**	**2,811,600**	**2,898,500**	**2,956,800**	**3,093,200**	**3,928,100**	**4,149,200**	**5,141,400**		
DBL370D_3(smoked oak / canaletto walnut)	370ライトソファ (左ワイドアーム、バッククッション4個付)、ウッドベース	**2,885,300**	**2,934,800**	**3,020,600**	**3,077,800**	**3,217,500**	**4,053,500**	**4,276,800**	**5,269,000**		
追加カバー											
DA370S_3RK	370レフトソファ (右ワイドアーム、バッククッション4個付)、カバーベース	**451,000**	**499,400**	**586,300**	**643,500**	**781,000**	**1,615,900**	**1,837,000**	**2,828,100**		
DA370D_3RK	370ライトソファ (左ワイドアーム、バッククッション4個付)、カバーベース	**451,000**	**499,400**	**586,300**	**643,500**	**781,000**	**1,615,900**	**1,837,000**	**2,828,100**		
DAL370S_3RK	370レフトソファ (右ワイドアーム、バッククッション4個付)、ウッドベース	**396,000**	**443,300**	**530,200**	**587,400**	**724,900**	**1,559,800**	**1,780,900**	**2,772,000**		
DAL370D_3RK	370ライトソファ (左ワイドアーム、バッククッション4個付)、ウッドベース	**396,000**	**443,300**	**530,200**	**587,400**	**724,900**	**1,559,800**	**1,780,900**	**2,772,000**		

DB370S_3

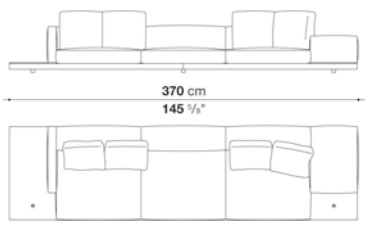

DB370D_3

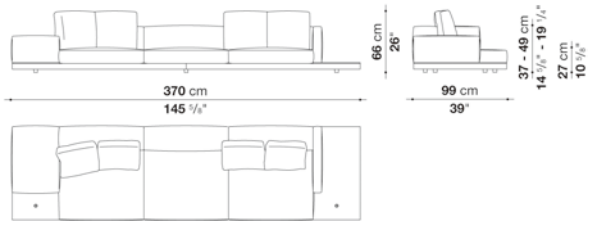

N.B. / 注意事項

カバーベース：ウッドセクションは、オーク (グレー0378G、ライト0374C、ブラック0381N)、スモークオーク0370F、または
カナレットウォールナット0356Nよりお選びいただけます。
ウッドベース：オーク (グレー0378G、ライト0374C、ブラック0381N)、スモークオーク0370F、またはカナレットウォールナット0356Nより
お選びください。
脚部：ブラック色プラスチックとなります。
クッション：バッククッション4個は含まれておりますが、より快適にお使いいただくために、別途「バッククッション(DA45C)」2個を追加すること
をお勧めします。

※オプションで各ベースには、サービスエレメントの有無をお選びいただけます。ホールキャップはブラッククロームスチール0178C、または
サテンクロームスチール0782Sよりお選びください。
※サービスエレメントの位置と数は固定となります。
※ファブリックカバーの場合は同色グログランパイピング、レザーの場合は同革同色パイピング(レザー仕様)となります。
※カバーの交換は専門的技術を要しますので、詳しくはお問い合わせください。
※レザーKランクは、KASIA,KOTOよりお選びください。

DOCK (low version) / ドック (ローバージョン)

B&B ITALIA

Left and right terminal element with back cushions cm 189

		B (ファブリック)	A (ファブリック)	E (ファブリック)	S (ファブリック)	L (ファブリック)	BETA (レザー)	ALFA GAMMA (レザー)	K (レザー)		
DB189TS	189レフトアームソファ (バッククッション3個付) 、カバーベース	**1,443,200**	**1,475,100**	**1,530,100**	**1,565,300**	**1,654,400**	**2,204,400**	**2,351,800**	**3,000,800**		
DB189TD	189ライトアームソファ (バッククッション3個付) 、カバーベース	**1,443,200**	**1,475,100**	**1,530,100**	**1,565,300**	**1,654,400**	**2,204,400**	**2,351,800**	**3,000,800**		
DBL189TS(oak)	189レフトアームソファ (バッククッション3個付) 、ウッドベース	**1,443,200**	**1,475,100**	**1,530,100**	**1,565,300**	**1,654,400**	**2,204,400**	**2,351,800**	**3,000,800**		
DBL189TS(smoked oak / canaletto walnut)	189レフトアームソファ (バッククッション3個付) 、ウッドベース	**1,500,400**	**1,532,300**	**1,587,300**	**1,622,500**	**1,712,700**	**2,264,900**	**2,413,400**	**3,064,600**		
DBL189TD(oak)	189ライトアームソファ (バッククッション3個付) 、ウッドベース	**1,443,200**	**1,475,100**	**1,530,100**	**1,565,300**	**1,654,400**	**2,204,400**	**2,351,800**	**3,000,800**		
DBL189TD(smoked oak / canaletto walnut)	189ライトアームソファ (バッククッション3個付) 、ウッドベース	**1,500,400**	**1,532,300**	**1,587,300**	**1,622,500**	**1,712,700**	**2,264,900**	**2,413,400**	**3,064,600**		
追加カバー											
DA189TSRK	189レフトアームソファ (バッククッション3個付) 、カバーベース	**291,500**	**323,400**	**377,300**	**413,600**	**502,700**	**1,052,700**	**1,200,100**	**1,850,200**		
DA189TDRK	189ライトアームソファ (バッククッション3個付) 、カバーベース	**291,500**	**323,400**	**377,300**	**413,600**	**502,700**	**1,052,700**	**1,200,100**	**1,850,200**		
DAL189TSRK	189レフトアームソファ (バッククッション3個付) 、ウッドベース	**264,000**	**294,800**	**348,700**	**383,900**	**474,100**	**1,024,100**	**1,171,500**	**1,820,500**		
DAL189TDRK	189ライトアームソファ (バッククッション3個付) 、ウッドベース	**264,000**	**294,800**	**348,700**	**383,900**	**474,100**	**1,024,100**	**1,171,500**	**1,820,500**		

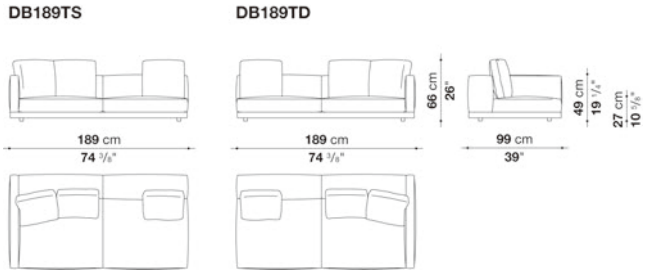

N.B. / 注意事項

ウッドベース：オーク (グレー0378G、ライト0374C、ブラック0381N) 、スモークオーク0370F、またはカナレットウォールナット0356Nよりお選びください。
脚部：ブラック色プラスチックとなります。
クッション：バッククッション3個は含まれておりますが、より快適にお使いいただくために、別途「バッククッション(DA45C)」1個を追加することをお勧めします。

※ファブリックカバーの場合は同色グログランパイピング、レザーの場合は同革同色パイピング(レザー仕様)となります。
※カバーの交換は専門的技術を要しますので、詳しくはお問い合わせください。
※レザーKランクは、KASIA,KOTOよりお選びください。

DOCK (low version) / ドック (ローバージョン)　B&B ITALIA

Left and right terminal element with back cushions cm 230 -1

		B (ファブリック)	A (ファブリック)	E (ファブリック)	S (ファブリック)	L (ファブリック)	BETA (レザー)	ALFA GAMMA (レザー)	K (レザー)		
DB230TS_1	230レフトアームソファ (バッククッション3個付) 、カバーベース	**1,615,900**	**1,647,800**	**1,701,700**	**1,736,900**	**1,827,100**	**2,363,900**	**2,504,700**	**3,144,900**		
DB230TD_1	230ライトアームソファ (バッククッション3個付) 、カバーベース	**1,615,900**	**1,647,800**	**1,701,700**	**1,736,900**	**1,827,100**	**2,363,900**	**2,504,700**	**3,144,900**		
DBL230TS_1(oak)	230レフトアームソファ (バッククッション3個付) 、ウッドベース	**1,615,900**	**1,647,800**	**1,701,700**	**1,736,900**	**1,827,100**	**2,363,900**	**2,504,700**	**3,144,900**		
DBL230TS_1(smoked oak / canaletto walnut)	230レフトアームソファ (バッククッション3個付) 、ウッドベース	**1,689,600**	**1,721,500**	**1,778,700**	**1,813,900**	**1,903,000**	**2,440,900**	**2,585,000**	**3,225,200**		
DBL230TD_1(oak)	230ライトアームソファ (バッククッション3個付) 、ウッドベース	**1,615,900**	**1,647,800**	**1,701,700**	**1,736,900**	**1,827,100**	**2,363,900**	**2,504,700**	**3,144,900**		
DBL230TD_1(smoked oak / canaletto walnut)	230ライトアームソファ (バッククッション3個付) 、ウッドベース	**1,689,600**	**1,721,500**	**1,778,700**	**1,813,900**	**1,903,000**	**2,440,900**	**2,585,000**	**3,225,200**		
追加カバー											
DA230TS_1RK	230レフトアームソファ (バッククッション3個付) 、カバーベース	**293,700**	**324,500**	**379,500**	**414,700**	**504,900**	**1,041,700**	**1,182,500**	**1,821,600**		
DA230TD_1RK	230ライトアームソファ (バッククッション3個付) 、カバーベース	**293,700**	**324,500**	**379,500**	**414,700**	**504,900**	**1,041,700**	**1,182,500**	**1,821,600**		
DAL230TS_1RK	230レフトアームソファ (バッククッション3個付) 、ウッドベース	**257,400**	**288,200**	**342,100**	**377,300**	**467,500**	**1,005,400**	**1,146,200**	**1,785,300**		
DAL230TD_1RK	230ライトアームソファ (バッククッション3個付) 、ウッドベース	**257,400**	**288,200**	**342,100**	**377,300**	**467,500**	**1,005,400**	**1,146,200**	**1,785,300**		

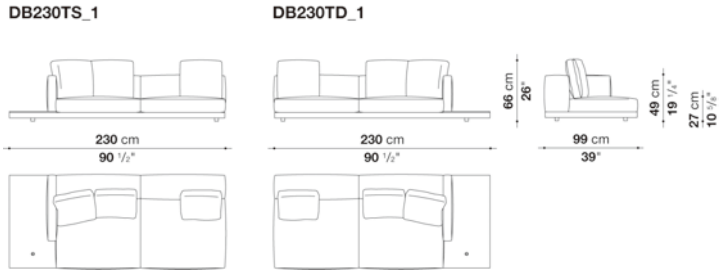

N.B. / 注意事項

カバーベース：ウッドセクションは、オーク (グレー0378G、ライト0374C、ブラック0381N) 、スモークオーク0370F、または
カナレットウォールナット0356Nよりお選びいただけます。
ウッドベース：オーク (グレー0378G、ライト0374C、ブラック0381N) 、スモークオーク0370F、またはカナレットウォールナット0356Nより
お選びください。
脚部：ブラック色プラスチックとなります。
クッション：バッククッション3個は含まれておりますが、より快適にお使いいただくために、別途「バッククッション(DA45C)」1個を追加すること
をお勧めします。

※オプションで各ベースには、サービスエレメントの有無をお選びいただけます。ホールキャップはブラッククロームスチール0178C、または
サテンクロームスチール0782Sよりお選びください。
※サービスエレメントの位置と数は固定となります。
※ファブリックカバーの場合は同色グログランパイピング、レザーの場合は同革同色パイピング(レザー仕様)となります。
※カバーの交換は専門的技術を要しますので、詳しくはお問い合わせください。
※レザーKランクは、KASIA,KOTOよりお選びください。

DOCK (low version) / ドック (ローバージョン)　　B&B ITALIA

Left and right terminal element with back cushions cm 230 -3

		B (ファブリック)	A (ファブリック)	E (ファブリック)	S (ファブリック)	L (ファブリック)	BETA (レザー)	ALFA GAMMA (レザー)	K (レザー)		
DB230TS_3	230レフトワイドアームソファ (バッククッション3個付) 、カバーベース	**1,657,700**	**1,689,600**	**1,746,800**	**1,782,000**	**1,872,200**	**2,428,800**	**2,575,100**	**3,237,300**		
DB230TD_3	230ライトワイドアームソファ (バッククッション3個付) 、カバーベース	**1,657,700**	**1,689,600**	**1,746,800**	**1,782,000**	**1,872,200**	**2,428,800**	**2,575,100**	**3,237,300**		
DBL230TS_3(oak)	230レフトワイドアームソファ (バッククッション3個付) 、ウッドベース	**1,657,700**	**1,689,600**	**1,746,800**	**1,782,000**	**1,872,200**	**2,428,800**	**2,575,100**	**3,237,300**		
DBL230TS_3(smoked oak / canaletto walnut)	230レフトワイドアームソファ (バッククッション3個付) 、ウッドベース	**1,730,300**	**1,762,200**	**1,823,800**	**1,859,000**	**1,949,200**	**2,504,700**	**2,655,400**	**3,316,500**		
DBL230TD_3(oak)	230ライトワイドアームソファ (バッククッション3個付) 、ウッドベース	**1,657,700**	**1,689,600**	**1,746,800**	**1,782,000**	**1,872,200**	**2,428,800**	**2,575,100**	**3,237,300**		
DBL230TD_3(smoked oak / canaletto walnut)	230ライトワイドアームソファ (バッククッション3個付) 、ウッドベース	**1,730,300**	**1,762,200**	**1,823,800**	**1,859,000**	**1,949,200**	**2,504,700**	**2,655,400**	**3,316,500**		
追加カバー											
DA230TS_3RK	230レフトワイドアームソファ (バッククッション3個付) 、カバーベース	**294,800**	**326,700**	**383,900**	**420,200**	**509,300**	**1,065,900**	**1,212,200**	**1,874,400**		
DA230TD_3RK	230ライトワイドアームソファ (バッククッション3個付) 、カバーベース	**294,800**	**326,700**	**383,900**	**420,200**	**509,300**	**1,065,900**	**1,212,200**	**1,874,400**		
DAL230TS_3RK	230レフトワイドアームソファ (バッククッション3個付) 、ウッドベース	**259,600**	**291,500**	**348,700**	**383,900**	**474,100**	**1,030,700**	**1,178,100**	**1,840,300**		
DAL230TD_3RK	230ライトワイドアームソファ (バッククッション3個付) 、ウッドベース	**259,600**	**291,500**	**348,700**	**383,900**	**474,100**	**1,030,700**	**1,178,100**	**1,840,300**		

DB230TS_3　　**DB230TD_3**

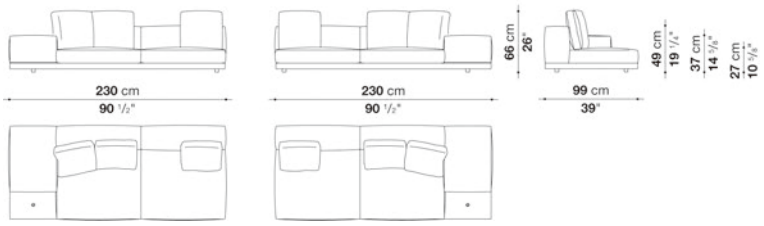

N.B. / 注意事項

カバーベース：ウッドセクションは、オーク (グレー0378G、ライト0374C、ブラック0381N) 、スモークオーク0370F、または
カナレットウォールナット0356Nよりお選びいただけます。
ウッドベース：オーク (グレー0378G、ライト0374C、ブラック0381N) 、スモークオーク0370F、またはカナレットウォールナット0356Nより
お選びください。
脚部：ブラック色プラスチックとなります。
クッション：バッククッション3個は含まれておりますが、より快適にお使いいただくために、別途「バッククッション(DA45C)」1個を追加すること
をお勧めします。

※オプションで各ベースには、サービスエレメントの有無をお選びいただけます。ホールキャップはブラッククロームスチール0178C、または
サテンクロームスチール0782Sよりお選びください。
※サービスエレメントの位置と数は固定となります。
※ファブリックカバーの場合は同色グログランパイピング、レザーの場合は同革同色パイピング(レザー仕様)となります。
※カバーの交換は専門的技術を要しますので、詳しくはお問い合わせください。
※レザーKランクは、KASIA,KOTOよりお選びください。

DOCK (low version) / ドック (ローバージョン)

B&B ITALIA

Left and right terminal element with back cushions cm 320 -1

		B (ファブリック)	A (ファブリック)	E (ファブリック)	S (ファブリック)	L (ファブリック)	BETA (レザー)	ALFA GAMMA (レザー)	K (レザー)		
DB320TS_1	320レフトアームソファ (バッククッション4個付) 、カバーベース	**2,370,500**	**2,413,400**	**2,489,300**	**2,539,900**	**2,662,000**	**3,429,800**	**3,631,100**	**4,533,100**		
DB320TD_1	320ライトアームソファ (バッククッション4個付) 、カバーベース	**2,370,500**	**2,413,400**	**2,489,300**	**2,539,900**	**2,662,000**	**3,429,800**	**3,631,100**	**4,533,100**		
DBL320TS_1(oak)	320レフトアームソファ (バッククッション4個付) 、ウッドベース	**2,370,500**	**2,413,400**	**2,489,300**	**2,539,900**	**2,662,000**	**3,429,800**	**3,631,100**	**4,533,100**		
DBL320TS_1(smoked oak / canaletto walnut)	320レフトアームソファ (バッククッション4個付) 、ウッドベース	**2,476,100**	**2,517,900**	**2,594,900**	**2,645,500**	**2,767,600**	**3,537,600**	**3,742,200**	**4,648,600**		
DBL320TD_1(oak)	320ライトアームソファ (バッククッション4個付) 、ウッドベース	**2,370,500**	**2,413,400**	**2,489,300**	**2,539,900**	**2,662,000**	**3,429,800**	**3,631,100**	**4,533,100**		
DBL320TD_1(smoked oak / canaletto walnut)	320ライトアームソファ (バッククッション4個付) 、ウッドベース	**2,476,100**	**2,517,900**	**2,594,900**	**2,645,500**	**2,767,600**	**3,537,600**	**3,742,200**	**4,648,600**		
追加カバー											
DA320TS_1RK	320レフトアームソファ (バッククッション4個付) 、カバーベース	**410,300**	**451,000**	**528,000**	**579,700**	**701,800**	**1,468,500**	**1,670,900**	**2,572,900**		
DA320TD_1RK	320ライトアームソファ (バッククッション4個付) 、カバーベース	**410,300**	**451,000**	**528,000**	**579,700**	**701,800**	**1,468,500**	**1,670,900**	**2,572,900**		
DAL320TS_1RK	320レフトアームソファ (バッククッション4個付) 、ウッドベース	**359,700**	**401,500**	**478,500**	**530,200**	**651,200**	**1,419,000**	**1,620,300**	**2,523,400**		
DAL320TD_1RK	320ライトアームソファ (バッククッション4個付) 、ウッドベース	**359,700**	**401,500**	**478,500**	**530,200**	**651,200**	**1,419,000**	**1,620,300**	**2,523,400**		

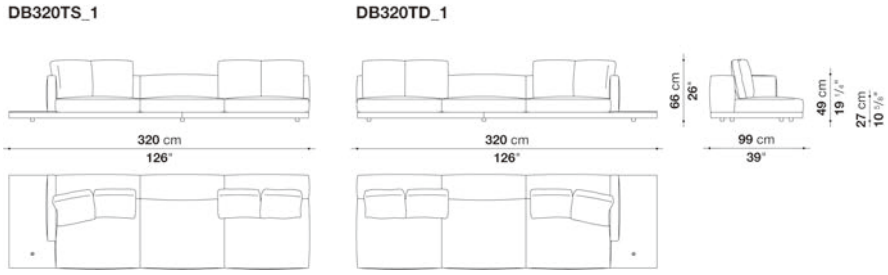

N.B. / 注意事項

カバーベース：ウッドセクションは、オーク (グレー0378G、ライト0374C、ブラック0381N) 、スモークオーク0370F、または
カナレットウォールナット0356Nよりお選びいただけます。
ウッドベース：オーク (グレー0378G、ライト0374C、ブラック0381N) 、スモークオーク0370F、またはカナレットウォールナット0356Nより
お選びください。
脚部：ブラック色プラスチックとなります。
クッション：バッククッション4個は含まれておりますが、より快適にお使いいただくために、別途「バッククッション(DA45C)」2個を追加すること
をお勧めします。

※オプションで各ベースには、サービスエレメントの有無をお選びいただけます。ホールキャップはブラッククロームスチール0178C、または
サテンクロームスチール0782Sよりお選びください。
※サービスエレメントの位置と数は固定となります。
※ファブリックカバーの場合は同色グログランパイピング、レザーの場合は同革同色パイピング(レザー仕様)となります。
※カバーの交換は専門的技術を要しますので、詳しくはお問い合わせください。
※レザーKランクは、KASIA,KOTOよりお選びください。

DOCK (low version) / ドック (ローバージョン)　B&B ITALIA

Left and right terminal element with back cushions cm 320 -3

		B (ファブリック)	A (ファブリック)	E (ファブリック)	S (ファブリック)	L (ファブリック)	BETA (レザー)	ALFA GAMMA (レザー)	K (レザー)		
DB320TS_3	320レフトワイドアームソファ (バッククッション4個付) 、カバーベース	**2,418,900**	**2,462,900**	**2,543,200**	**2,598,200**	**2,725,800**	**3,496,900**	**3,700,400**	**4,629,900**		
DB320TD_3	320ライトワイドアームソファ (バッククッション4個付) 、カバーベース	**2,418,900**	**2,462,900**	**2,543,200**	**2,598,200**	**2,725,800**	**3,496,900**	**3,700,400**	**4,629,900**		
DBL320TS_3(oak)	320レフトワイドアームソファ (バッククッション4個付) 、ウッドベース	**2,418,900**	**2,462,900**	**2,543,200**	**2,598,200**	**2,725,800**	**3,496,900**	**3,700,400**	**4,629,900**		
DBL320TS_3(smoked oak / canaletto walnut)	320レフトワイドアームソファ (バッククッション4個付) 、ウッドベース	**2,524,500**	**2,569,600**	**2,649,900**	**2,703,800**	**2,831,400**	**3,609,100**	**3,813,700**	**4,743,200**		
DBL320TD_3(oak)	320ライトワイドアームソファ (バッククッション4個付) 、ウッドベース	**2,418,900**	**2,462,900**	**2,543,200**	**2,598,200**	**2,725,800**	**3,496,900**	**3,700,400**	**4,629,900**		
DBL320TD_3(smoked oak / canaletto walnut)	320ライトワイドアームソファ (バッククッション4個付) 、ウッドベース	**2,524,500**	**2,569,600**	**2,649,900**	**2,703,800**	**2,831,400**	**3,609,100**	**3,813,700**	**4,743,200**		
追加カバー											
DA320TS_3RK	320レフトワイドアームソファ (バッククッション4個付) 、カバーベース	**418,000**	**463,100**	**542,300**	**597,300**	**724,900**	**1,496,000**	**1,700,600**	**2,629,000**		
DA320TD_3RK	320ライトワイドアームソファ (バッククッション4個付) 、カバーベース	**418,000**	**463,100**	**542,300**	**597,300**	**724,900**	**1,496,000**	**1,700,600**	**2,629,000**		
DAL320TS_3RK	320レフトワイドアームソファ (バッククッション4個付) 、ウッドベース	**365,200**	**410,300**	**489,500**	**544,500**	**673,200**	**1,443,200**	**1,647,800**	**2,575,100**		
DAL320TD_3RK	320ライトワイドアームソファ (バッククッション4個付) 、ウッドベース	**365,200**	**410,300**	**489,500**	**544,500**	**673,200**	**1,443,200**	**1,647,800**	**2,575,100**		

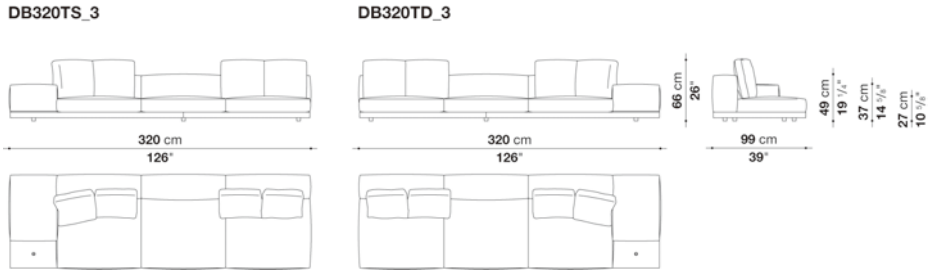

N.B. / 注意事項

カバーベース：ウッドセクションは、オーク (グレー0378G、ライト0374C、ブラック0381N) 、スモークオーク0370F、または
カナレットウォールナット0356Nよりお選びいただけます。
ウッドベース：オーク (グレー0378G、ライト0374C、ブラック0381N) 、スモークオーク0370F、またはカナレットウォールナット0356Nより
お選びください。
脚部：ブラック色プラスチックとなります。
クッション：バッククッション4個は含まれておりますが、より快適にお使いいただくために、別途「バッククッション(DA45C)」2個を追加すること
をお勧めします。

※オプションで各ベースには、サービスエレメントの有無をお選びいただけます。ホールキャップはブラッククロームスチール0178C、または
サテンクロームスチール0782Sよりお選びください。
※サービスエレメントの位置と数は固定となります。
※ファブリックカバーの場合は同色グログランパイピング、レザーの場合は同革同色パイピング(レザー仕様)となります。
※カバーの交換は専門的技術を要しますので、詳しくはお問い合わせください。
※レザーKランクは、KASIA,KOTOよりお選びください。

DOCK (low version) / ドック (ローバージョン)

B&B ITALIA

Left and right corner element with back cushions cm 279 -1

		B (ファブリック)	A (ファブリック)	E (ファブリック)	S (ファブリック)	L (ファブリック)	BETA (レザー)	ALFA GAMMA (レザー)	K (レザー)		
DB279AS_1	279レフトコーナーソファ (ショートバック、バッククッション3個付) 、カバーベース	**1,975,600**	**2,013,000**	**2,080,100**	**2,124,100**	**2,236,300**	**2,908,400**	**3,087,700**	**3,889,600**		
DB279AD_1	279ライトコーナーソファ (ショートバック、バッククッション3個付) 、カバーベース	**1,975,600**	**2,013,000**	**2,080,100**	**2,124,100**	**2,236,300**	**2,908,400**	**3,087,700**	**3,889,600**		
DBL279AS_1(oak)	279レフトコーナーソファ (ショートバック、バッククッション3個付) 、ウッドベース	**1,975,600**	**2,013,000**	**2,080,100**	**2,124,100**	**2,236,300**	**2,908,400**	**3,087,700**	**3,889,600**		
DBL279AS_1(smoked oak / canaletto walnut)	279レフトコーナーソファ (ショートバック、バッククッション3個付) 、ウッドベース	**2,063,600**	**2,102,100**	**2,169,200**	**2,213,200**	**2,325,400**	**3,004,100**	**3,183,400**	**3,989,700**		
DBL279AD_1(oak)	279ライトコーナーソファ (ショートバック、バッククッション3個付) 、ウッドベース	**1,975,600**	**2,013,000**	**2,080,100**	**2,124,100**	**2,236,300**	**2,908,400**	**3,087,700**	**3,889,600**		
DBL279AD_1(smoked oak / canaletto walnut)	279ライトコーナーソファ (ショートバック、バッククッション3個付) 、ウッドベース	**2,063,600**	**2,102,100**	**2,169,200**	**2,213,200**	**2,325,400**	**3,004,100**	**3,183,400**	**3,989,700**		
追加カバー											
DA279AS_1RK	279レフトコーナーソファ (ショートバック、バッククッション3個付) 、カバーベース	**358,600**	**397,100**	**464,200**	**509,300**	**621,500**	**1,292,500**	**1,471,800**	**2,274,800**		
DA279AD_1RK	279ライトコーナーソファ (ショートバック、バッククッション3個付) 、カバーベース	**358,600**	**397,100**	**464,200**	**509,300**	**621,500**	**1,292,500**	**1,471,800**	**2,274,800**		
DAL279AS_1RK	279レフトコーナーソファ (ショートバック、バッククッション3個付) 、ウッドベース	**316,800**	**355,300**	**422,400**	**467,500**	**579,700**	**1,251,800**	**1,430,000**	**2,234,100**		
DAL279AD_1RK	279ライトコーナーソファ (ショートバック、バッククッション3個付) 、ウッドベース	**316,800**	**355,300**	**422,400**	**467,500**	**579,700**	**1,251,800**	**1,430,000**	**2,234,100**		

DB279AS_1

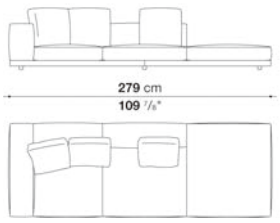

DB279AD_1

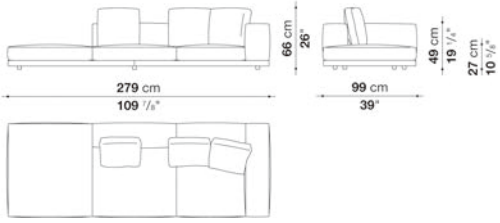

N.B. / 注意事項

ウッドベース：オーク (グレー0378G、ライト0374C、ブラック0381N) 、スモークオーク0370F、またはカナレットウォールナット0356Nよりお選びください。
脚部：ブラック色プラスチックとなります。
クッション：バッククッション3個は含まれておりますが、より快適にお使いいただくために、別途「バッククッション(DA45C)」1個を追加することをお勧めします。

※ファブリックカバーの場合は同色グログランパイピング、レザーの場合は同革同色パイピング(レザー仕様)となります。
※カバーの交換は専門的技術を要しますので、詳しくはお問い合わせください。
※レザーKランクは、KASIA,KOTOよりお選びください。

DOCK (low version) / ドック (ローバージョン)

B&B ITALIA

Left and right corner element with back cushions cm 288

		B (ファブリック)	A (ファブリック)	E (ファブリック)	S (ファブリック)	L (ファブリック)	BETA (レザー)	ALFA GAMMA (レザー)	K (レザー)		
DB288AS	288レフトコーナーソファ (バッククッション4個付) 、カバーベース	**2,335,300**	**2,379,300**	**2,466,200**	**2,521,200**	**2,655,400**	**3,477,100**	**3,693,800**	**4,671,700**		
DB288AD	288ライトコーナーソファ (バッククッション4個付) 、カバーベース	**2,335,300**	**2,379,300**	**2,466,200**	**2,521,200**	**2,655,400**	**3,477,100**	**3,693,800**	**4,671,700**		
DBL288AS(oak)	288レフトコーナーソファ (バッククッション4個付) 、ウッドベース	**2,335,300**	**2,379,300**	**2,466,200**	**2,521,200**	**2,655,400**	**3,477,100**	**3,693,800**	**4,671,700**		
DBL288AS(smoked oak / canaletto walnut)	288レフトコーナーソファ (バッククッション4個付) 、ウッドベース	**2,424,400**	**2,473,900**	**2,559,700**	**2,613,600**	**2,747,800**	**3,573,900**	**3,790,600**	**4,769,600**		
DBL288AD(oak)	288ライトコーナーソファ (バッククッション4個付) 、ウッドベース	**2,335,300**	**2,379,300**	**2,466,200**	**2,521,200**	**2,655,400**	**3,477,100**	**3,693,800**	**4,671,700**		
DBL288AD(smoked oak / canaletto walnut)	288ライトコーナーソファ (バッククッション4個付) 、ウッドベース	**2,424,400**	**2,473,900**	**2,559,700**	**2,613,600**	**2,747,800**	**3,573,900**	**3,790,600**	**4,769,600**		
追加カバー											
DA288ASRK	288レフトコーナーソファ (バッククッション4個付) 、カバーベース	**436,700**	**480,700**	**566,500**	**621,500**	**755,700**	**1,578,500**	**1,795,200**	**2,770,900**		
DA288ADRK	288ライトコーナーソファ (バッククッション4個付) 、カバーベース	**436,700**	**480,700**	**566,500**	**621,500**	**755,700**	**1,578,500**	**1,795,200**	**2,770,900**		
DAL288ASRK	288レフトコーナーソファ (バッククッション4個付) 、ウッドベース	**388,300**	**434,500**	**520,300**	**575,300**	**709,500**	**1,531,200**	**1,749,000**	**2,723,600**		
DAL288ADRK	288ライトコーナーソファ (バッククッション4個付) 、ウッドベース	**388,300**	**434,500**	**520,300**	**575,300**	**709,500**	**1,531,200**	**1,749,000**	**2,723,600**		

DB288AS

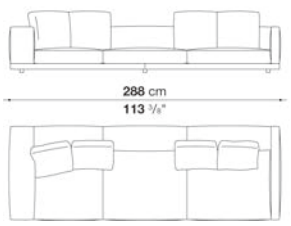

DB288AD

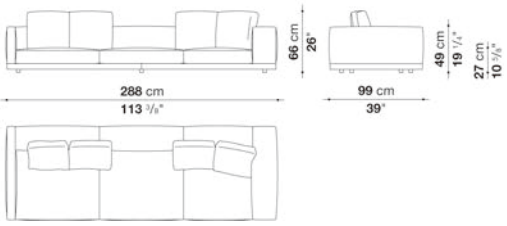

N.B. / 注意事項

ウッドベース：オーク (グレー0378G、ライト0374C、ブラック0381N) 、スモークオーク0370F、またはカナレットウォールナット0356Nよりお選びください。
脚部：ブラック色プラスチックとなります。
クッション：バッククッション4個は含まれておりますが、より快適にお使いいただくために、別途「バッククッション(DA45C)」2個を追加することをお勧めします。

※ファブリックカバーの場合は同色グログランパイピング、レザーの場合は同革同色パイピング(レザー仕様)となります。
※カバーの交換は専門的技術を要しますので、詳しくはお問い合わせください。
※レザーKランクは、KASIA,KOTOよりお選びください。

DOCK (low version) / ドック (ローバージョン)

B&B ITALIA

Left and right corner element with back cushions cm 288 -2

		B (ファブリック)	A (ファブリック)	E (ファブリック)	S (ファブリック)	L (ファブリック)	BETA (レザー)	ALFA GAMMA (レザー)	K (レザー)		
DB288AS_2	288レフトコーナーソファ (ショートバック、バッククッション3個付) 、カバーベース	**1,991,000**	**2,025,100**	**2,085,600**	**2,124,100**	**2,220,900**	**2,790,700**	**2,939,200**	**3,622,300**		
DB288AD_2	288ライトコーナーソファ (ショートバック、バッククッション3個付) 、カバーベース	**1,991,000**	**2,025,100**	**2,085,600**	**2,124,100**	**2,220,900**	**2,790,700**	**2,939,200**	**3,622,300**		
DBL288AS_2(oak)	288レフトコーナーソファ (ショートバック、バッククッション3個付) 、ウッドベース	**1,991,000**	**2,025,100**	**2,085,600**	**2,124,100**	**2,220,900**	**2,790,700**	**2,939,200**	**3,622,300**		
DBL288AS_2(smoked oak / canaletto walnut)	288レフトコーナーソファ (ショートバック、バッククッション3個付) 、ウッドベース	**2,085,600**	**2,121,900**	**2,184,600**	**2,223,100**	**2,319,900**	**2,891,900**	**3,042,600**	**3,726,800**		
DBL288AD_2(oak)	288ライトコーナーソファ (ショートバック、バッククッション3個付) 、ウッドベース	**1,991,000**	**2,025,100**	**2,085,600**	**2,124,100**	**2,220,900**	**2,790,700**	**2,939,200**	**3,622,300**		
DBL288AD_2(smoked oak / canaletto walnut)	288ライトコーナーソファ (ショートバック、バッククッション3個付) 、ウッドベース	**2,085,600**	**2,121,900**	**2,184,600**	**2,223,100**	**2,319,900**	**2,891,900**	**3,042,600**	**3,726,800**		
追加カバー											
DA288AS_2RK	288レフトコーナーソファ (ショートバック、バッククッション3個付) 、カバーベース	**316,800**	**353,100**	**413,600**	**451,000**	**547,800**	**1,116,500**	**1,267,200**	**1,949,200**		
DA288AD_2RK	288ライトコーナーソファ (ショートバック、バッククッション3個付) 、カバーベース	**316,800**	**353,100**	**413,600**	**451,000**	**547,800**	**1,116,500**	**1,267,200**	**1,949,200**		
DAL288AS_2RK	288レフトコーナーソファ (ショートバック、バッククッション3個付) 、ウッドベース	**272,800**	**308,000**	**368,500**	**407,000**	**502,700**	**1,072,500**	**1,223,200**	**1,903,000**		
DAL288AD_2RK	288ライトコーナーソファ (ショートバック、バッククッション3個付) 、ウッドベース	**272,800**	**308,000**	**368,500**	**407,000**	**502,700**	**1,072,500**	**1,223,200**	**1,903,000**		

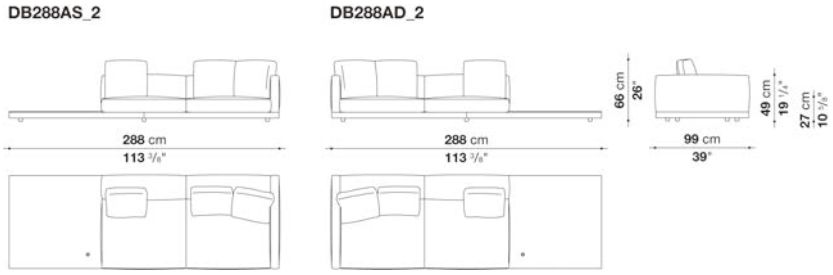

N.B. / 注意事項

カバーベース：ウッドセクションは、オーク (グレー0378G、ライト0374C、ブラック0381N) 、スモークオーク0370F、または
カナレットウォールナット0356Nよりお選びいただけます。
ウッドベース：オーク (グレー0378G、ライト0374C、ブラック0381N) 、スモークオーク0370F、またはカナレットウォールナット0356Nより
お選びください。
脚部：ブラック色プラスチックとなります。
クッション：バッククッション3個は含まれておりますが、より快適にお使いいただくために、別途「バッククッション(DA45C)」1個を追加すること
をお勧めします。

※オプションで各ベースには、サービスエレメントの有無をお選びいただけます。ホールキャップはブラッククロームスチール0178C、または
サテンクロームスチール0782Sよりお選びください。
※サービスエレメントの位置と数は固定となります。
※ファブリックカバーの場合は同色グログランパイピング、レザーの場合は同革同色パイピング(レザー仕様)となります。
※カバーの交換は専門的技術を要しますので、詳しくはお問い合わせください。
※レザーKランクは、KASIA,KOTOよりお選びください。

DOCK (low version) / ドック (ローバージョン)　B&B ITALIA

Left and right corner element with back cushions cm 329 -2

		B (ファブリック)	A (ファブリック)	E (ファブリック)	S (ファブリック)	L (ファブリック)	BETA (レザー)	ALFA GAMMA (レザー)	K (レザー)		
DB329AS_2	329レフトコーナーソファ (ショートバック、バッククッション3個付) 、カバーベース	**2,159,300**	**2,195,600**	**2,251,700**	**2,294,600**	**2,390,300**	**2,956,800**	**3,106,400**	**3,788,400**		
DB329AD_2	329ライトコーナーソファ (ショートバック、バッククッション3個付) 、カバーベース	**2,159,300**	**2,195,600**	**2,251,700**	**2,294,600**	**2,390,300**	**2,956,800**	**3,106,400**	**3,788,400**		
DBL329AS_2(oak)	329レフトコーナーソファ (ショートバック、バッククッション3個付) 、ウッドベース	**2,159,300**	**2,195,600**	**2,251,700**	**2,294,600**	**2,390,300**	**2,956,800**	**3,106,400**	**3,788,400**		
DBL329AS_2(smoked oak / canaletto walnut)	329レフトコーナーソファ (ショートバック、バッククッション3個付) 、ウッドベース	**2,271,500**	**2,307,800**	**2,363,900**	**2,409,000**	**2,504,700**	**3,074,500**	**3,225,200**	**3,909,400**		
DBL329AD_2(oak)	329ライトコーナーソファ (ショートバック、バッククッション3個付) 、ウッドベース	**2,159,300**	**2,195,600**	**2,251,700**	**2,294,600**	**2,390,300**	**2,956,800**	**3,106,400**	**3,788,400**		
DBL329AD_2(smoked oak / canaletto walnut)	329ライトコーナーソファ (ショートバック、バッククッション3個付) 、ウッドベース	**2,271,500**	**2,307,800**	**2,363,900**	**2,409,000**	**2,504,700**	**3,074,500**	**3,225,200**	**3,909,400**		
追加カバー											
DA329AS_2RK	329レフトコーナーソファ (ショートバック、バッククッション3個付) 、カバーベース	**316,800**	**353,100**	**410,300**	**451,000**	**547,800**	**1,113,200**	**1,263,900**	**1,945,900**		
DA329AD_2RK	329ライトコーナーソファ (ショートバック、バッククッション3個付) 、カバーベース	**316,800**	**353,100**	**410,300**	**451,000**	**547,800**	**1,113,200**	**1,263,900**	**1,945,900**		
DAL329AS_2RK	329レフトコーナーソファ (ショートバック、バッククッション3個付) 、ウッドベース	**270,600**	**304,700**	**361,900**	**403,700**	**499,400**	**1,065,900**	**1,215,500**	**1,897,500**		
DAL329AD_2RK	329ライトコーナーソファ (ショートバック、バッククッション3個付) 、ウッドベース	**270,600**	**304,700**	**361,900**	**403,700**	**499,400**	**1,065,900**	**1,215,500**	**1,897,500**		

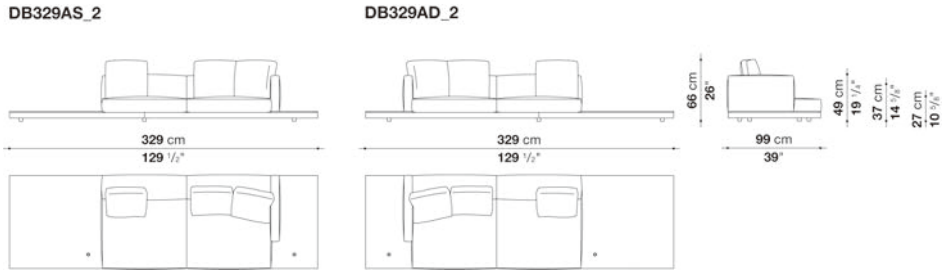

N.B. / 注意事項

カバーベース：ウッドセクションは、オーク (グレー0378G、ライト0374C、ブラック0381N) 、スモークオーク0370F、または
カナレットウォールナット0356Nよりお選びいただけます。
ウッドベース：オーク (グレー0378G、ライト0374C、ブラック0381N) 、スモークオーク0370F、またはカナレットウォールナット0356Nより
お選びください。
脚部：ブラック色プラスチックとなります。
クッション：バッククッション3個は含まれておりますが、より快適にお使いいただくために、別途「バッククッション(DA45C)」1個を追加すること
をお勧めします。

※オプションで各ベースには、サービスエレメントの有無をお選びいただけます。ホールキャップはブラッククロームスチール0178C、または
サテンクロームスチール0782Sよりお選びください。
※サービスエレメントの位置と数は固定となります。
※ファブリックカバーの場合は同色グログランパイピング、レザーの場合は同革同色パイピング(レザー仕様)となります。
※カバーの交換は専門的技術を要しますので、詳しくはお問い合わせください。
※レザーKランクは、KASIA,KOTOよりお選びください。

DOCK (low version) / ドック (ローバージョン)　B&B ITALIA

Left and right corner element with back cushions cm 329 -4

		B (ファブリック)	A (ファブリック)	E (ファブリック)	S (ファブリック)	L (ファブリック)	BETA (レザー)	ALFA GAMMA (レザー)	K (レザー)		
DB329AS_4	329レフトコーナーソファ (右ワイドアーム、バッククッション3個付) 、カバーベース	**2,204,400**	**2,236,300**	**2,296,800**	**2,339,700**	**2,437,600**	**3,014,000**	**3,166,900**	**3,861,000**		
DB329AD_4	329ライトコーナーソファ (左ワイドアーム、バッククッション3個付) 、カバーベース	**2,204,400**	**2,236,300**	**2,296,800**	**2,339,700**	**2,437,600**	**3,014,000**	**3,166,900**	**3,861,000**		
DBL329AS_4(oak)	329レフトコーナーソファ (右ワイドアーム、バッククッション3個付) 、ウッドベース	**2,204,400**	**2,236,300**	**2,296,800**	**2,339,700**	**2,437,600**	**3,014,000**	**3,166,900**	**3,861,000**		
DBL329AS_4(smoked oak / canaletto walnut)	329レフトコーナーソファ (右ワイドアーム、バッククッション3個付) 、ウッドベース	**2,316,600**	**2,347,400**	**2,409,000**	**2,454,100**	**2,553,100**	**3,131,700**	**3,284,600**	**3,979,800**		
DBL329AD_4(oak)	329ライトコーナーソファ (左ワイドアーム、バッククッション3個付) 、ウッドベース	**2,204,400**	**2,236,300**	**2,296,800**	**2,339,700**	**2,437,600**	**3,014,000**	**3,166,900**	**3,861,000**		
DBL329AD_4(smoked oak / canaletto walnut)	329ライトコーナーソファ (左ワイドアーム、バッククッション3個付) 、ウッドベース	**2,316,600**	**2,347,400**	**2,409,000**	**2,454,100**	**2,553,100**	**3,131,700**	**3,284,600**	**3,979,800**		
追加カバー											
DA329AS_4RK	329レフトコーナーソファ (右ワイドアーム、バッククッション3個付) 、カバーベース	**316,800**	**348,700**	**410,300**	**451,000**	**551,100**	**1,126,400**	**1,279,300**	**1,975,600**		
DA329AD_4RK	329ライトコーナーソファ (左ワイドアーム、バッククッション3個付) 、カバーベース	**316,800**	**348,700**	**410,300**	**451,000**	**551,100**	**1,126,400**	**1,279,300**	**1,975,600**		
DAL329AS_4RK	329レフトコーナーソファ (右ワイドアーム、バッククッション3個付) 、ウッドベース	**270,600**	**301,400**	**361,900**	**403,700**	**502,700**	**1,078,000**	**1,232,000**	**1,926,100**		
DAL329AD_4RK	329ライトコーナーソファ (左ワイドアーム、バッククッション3個付) 、ウッドベース	**270,600**	**301,400**	**361,900**	**403,700**	**502,700**	**1,078,000**	**1,232,000**	**1,926,100**		

DB329AS_4

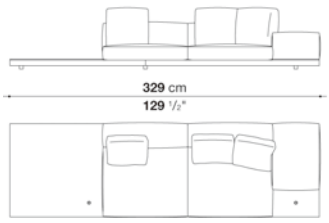

DB329AD_4

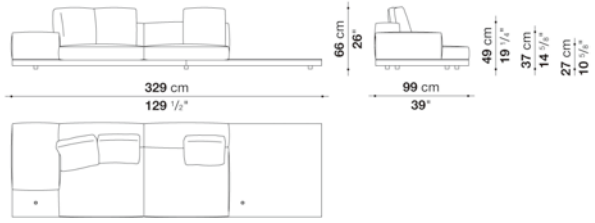

N.B. / 注意事項

カバーベース：ウッドセクションは、オーク (グレー0378G、ライト0374C、ブラック0381N) 、スモークオーク0370F、または
カナレットウォールナット0356Nよりお選びいただけます。
ウッドベース：オーク (グレー0378G、ライト0374C、ブラック0381N) 、スモークオーク0370F、またはカナレットウォールナット0356Nより
お選びください。
脚部：ブラック色プラスチックとなります。
クッション：バッククッション3個は含まれておりますが、より快適にお使いいただくために、別途「バッククッション(DA45C)」1個を追加すること
をお勧めします。

※オプションで各ベースには、サービスエレメントの有無をお選びいただけます。ホールキャップはブラッククロームスチール0178C、または
サテンクロームスチール0782Sよりお選びください。
※サービスエレメントの位置と数は固定となります。
※ファブリックカバーの場合は同色グログランパイピング、レザーの場合は同革同色パイピング(レザー仕様)となります。
※カバーの交換は専門的技術を要しますので、詳しくはお問い合わせください。
※レザーKランクは、KASIA,KOTOよりお選びください。

DOCK (low version) / ドック (ローバージョン)

B&B ITALIA

Left and right chaise longue with back cushion cm 150 -1

		B (ファブリック)	A (ファブリック)	E (ファブリック)	S (ファブリック)	L (ファブリック)	BETA (レザー)	ALFA GAMMA (レザー)	K (レザー)		
DB150LS_1	150レフトシェーズロング(W140 x D150)、カバーベース	**1,425,600**	**1,443,200**	**1,481,700**	**1,507,000**	**1,565,300**	**1,916,200**	**2,008,600**	**2,431,000**		
DB150LD_1	150ライトシェーズロング(W140 x D150)、カバーベース	**1,425,600**	**1,443,200**	**1,481,700**	**1,507,000**	**1,565,300**	**1,916,200**	**2,008,600**	**2,431,000**		
DBL150LS_1(oak)	150レフトシェーズロング(W140 x D150)、ウッドベース	**1,425,600**	**1,443,200**	**1,481,700**	**1,507,000**	**1,565,300**	**1,916,200**	**2,008,600**	**2,431,000**		
DBL150LS_1(smoked oak / canaletto walnut)	150レフトシェーズロング(W140 x D150)、ウッドベース	**1,491,600**	**1,510,300**	**1,548,800**	**1,574,100**	**1,632,400**	**1,987,700**	**2,080,100**	**2,501,400**		
DBL150LD_1(oak)	150ライトシェーズロング(W140 x D150)、ウッドベース	**1,425,600**	**1,443,200**	**1,481,700**	**1,507,000**	**1,565,300**	**1,916,200**	**2,008,600**	**2,431,000**		
DBL150LD_1(smoked oak / canaletto walnut)	150ライトシェーズロング(W140 x D150)、ウッドベース	**1,491,600**	**1,510,300**	**1,548,800**	**1,574,100**	**1,632,400**	**1,987,700**	**2,080,100**	**2,501,400**		
追加カバー											
DA150LS_1RK	150レフトシェーズロング(W140 x D150)、カバーベース	**193,600**	**213,400**	**251,900**	**277,200**	**334,400**	**686,400**	**778,800**	**1,201,200**		
DA150LD_1RK	150ライトシェーズロング(W140 x D150)、カバーベース	**193,600**	**213,400**	**251,900**	**277,200**	**334,400**	**686,400**	**778,800**	**1,201,200**		
DAL150LS_1RK	150レフトシェーズロング(W140 x D150)、ウッドベース	**159,500**	**178,200**	**216,700**	**242,000**	**299,200**	**651,200**	**743,600**	**1,166,000**		
DAL150LD_1RK	150ライトシェーズロング(W140 x D150)、ウッドベース	**159,500**	**178,200**	**216,700**	**242,000**	**299,200**	**651,200**	**743,600**	**1,166,000**		

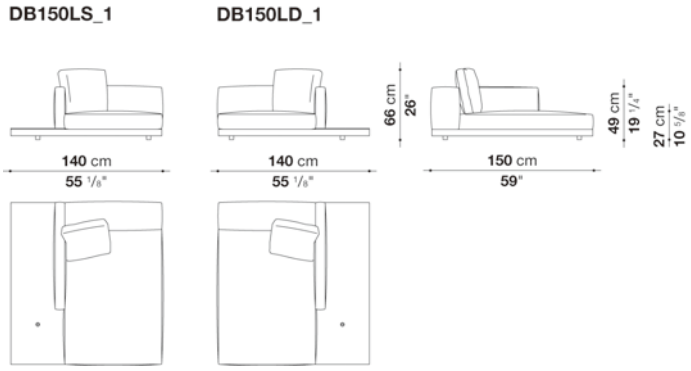

N.B. / 注意事項

カバーベース：ウッドセクションは、オーク (グレー0378G、ライト0374C、ブラック0381N) 、スモークオーク0370F、または
カナレットウォールナット0356Nよりお選びいただけます。
ウッドベース：オーク (グレー0378G、ライト0374C、ブラック0381N) 、スモークオーク0370F、またはカナレットウォールナット0356Nより
お選びください。
脚部：ブラック色プラスチックとなります。
クッション：バッククッション1個は含まれておりますが、より快適にお使いいただくために、別途「バッククッション(DA45C)」1個を追加すること
をお勧めします。

※オプションで各ベースには、サービスエレメントの有無をお選びいただけます。ホールキャップはブラッククロームスチール0178C、または
サテンクロームスチール0782Sよりお選びください。
※サービスエレメントの位置と数は固定となります。
※ファブリックカバーの場合は同色グログランパイピング、レザーの場合は同革同色パイピング(レザー仕様)となります。
※カバーの交換は専門的技術を要しますので、詳しくはお問い合わせください。
※レザーKランクは、KASIA,KOTOよりお選びください。

DOCK (low version) / ドック (ローバージョン) B&B ITALIA

Left and right chaise longue with back cushion cm 150 -2

		B (ファブリック)	A (ファブリック)	E (ファブリック)	S (ファブリック)	L (ファブリック)	BETA (レザー)	ALFA GAMMA (レザー)	K (レザー)		
DB150LS_2	150レフトワイドアームシェーズロング(W140 x D150)、カバーベース	**1,443,200**	**1,465,200**	**1,500,400**	**1,525,700**	**1,587,300**	**1,939,300**	**2,035,000**	**2,462,900**		
DB150LD_2	150ライトワイドアームシェーズロング(W140 x D150)、カバーベース	**1,443,200**	**1,465,200**	**1,500,400**	**1,525,700**	**1,587,300**	**1,939,300**	**2,035,000**	**2,462,900**		
DBL150LS_2(oak)	150レフトワイドアームシェーズロング(W140 x D150)、ウッドベース	**1,443,200**	**1,465,200**	**1,500,400**	**1,525,700**	**1,587,300**	**1,939,300**	**2,035,000**	**2,462,900**		
DBL150LS_2(smoked oak / canaletto walnut)	150レフトワイドアームシェーズロング(W140 x D150)、ウッドベース	**1,510,300**	**1,532,300**	**1,567,500**	**1,593,900**	**1,654,400**	**2,008,600**	**2,105,400**	**2,533,300**		
DBL150LD_2(oak)	150ライトワイドアームシェーズロング(W140 x D150)、ウッドベース	**1,443,200**	**1,465,200**	**1,500,400**	**1,525,700**	**1,587,300**	**1,939,300**	**2,035,000**	**2,462,900**		
DBL150LD_2(smoked oak / canaletto walnut)	150ライトワイドアームシェーズロング(W140 x D150)、ウッドベース	**1,510,300**	**1,532,300**	**1,567,500**	**1,593,900**	**1,654,400**	**2,008,600**	**2,105,400**	**2,533,300**		
追加カバー											
DA150LS_2RK	150レフトワイドアームシェーズロング(W140 x D150)、カバーベース	**191,400**	**213,400**	**248,600**	**273,900**	**334,400**	**686,400**	**783,200**	**1,211,100**		
DA150LD_2RK	150ライトワイドアームシェーズロング(W140 x D150)、カバーベース	**191,400**	**213,400**	**248,600**	**273,900**	**334,400**	**686,400**	**783,200**	**1,211,100**		
DAL150LS_2RK	150レフトワイドアームシェーズロング(W140 x D150)、ウッドベース	**161,700**	**183,700**	**220,000**	**245,300**	**305,800**	**658,900**	**754,600**	**1,182,500**		
DAL150LD_2RK	150ライトワイドアームシェーズロング(W140 x D150)、ウッドベース	**161,700**	**183,700**	**220,000**	**245,300**	**305,800**	**658,900**	**754,600**	**1,182,500**		

DB150LS_2 **DB150LD_2**

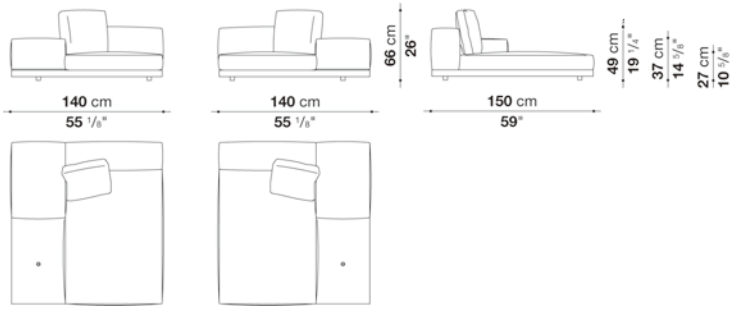

N.B. / 注意事項

カバーベース：ウッドセクションは、オーク (グレー0378G、ライト0374C、ブラック0381N) 、スモークオーク0370F、または
カナレットウォールナット0356Nよりお選びいただけます。
ウッドベース：オーク (グレー0378G、ライト0374C、ブラック0381N) 、スモークオーク0370F、またはカナレットウォールナット0356Nより
お選びください。
脚部：ブラック色プラスチックとなります。
クッション：バッククッション1個は含まれておりますが、より快適にお使いいただくために、別途「バッククッション(DA45C)」1個を追加すること
をお勧めします。

※オプションで各ベースには、サービスエレメントの有無をお選びいただけます。ホールキャップはブラッククロームスチール0178C、または
サテンクロームスチール0782Sよりお選びください。
※サービスエレメントの位置と数は固定となります。
※ファブリックカバーの場合は同色グログランパイピング、レザーの場合は同革同色パイピング(レザー仕様)となります。
※カバーの交換は専門的技術を要しますので、詳しくはお問い合わせください。
※レザーKランクは、KASIA,KOTOよりお選びください。

DOCK (low version) / ドック (ローバージョン)　　B&B ITALIA

Bench cm 280

		B (ファブリック)	A (ファブリック)	E (ファブリック)	S (ファブリック)	L (ファブリック)	BETA (レザー)	ALFA GAMMA (レザー)	K (レザー)		
DB280P	280ベンチ、カバーベース	**1,107,700**	**1,123,100**	**1,149,500**	**1,168,200**	**1,210,000**	**1,468,500**	**1,535,600**	**1,833,700**		
DBL280P(oak)	280ベンチ、ウッドベース	**1,107,700**	**1,123,100**	**1,149,500**	**1,168,200**	**1,210,000**	**1,468,500**	**1,535,600**	**1,833,700**		
DBL280P(smoked oak / canaletto walnut)	280ベンチ、ウッドベース	**1,180,300**	**1,200,100**	**1,225,400**	**1,245,200**	**1,285,900**	**1,548,800**	**1,615,900**	**1,912,900**		
追加カバー											
DA280PRK	280ベンチ、カバーベース	**150,700**	**167,200**	**192,500**	**211,200**	**253,000**	**512,600**	**579,700**	**877,800**		
DAL280PRK	280ベンチ、ウッドベース	**112,200**	**128,700**	**154,000**	**173,800**	**215,600**	**474,100**	**541,200**	**838,200**		

DB280P

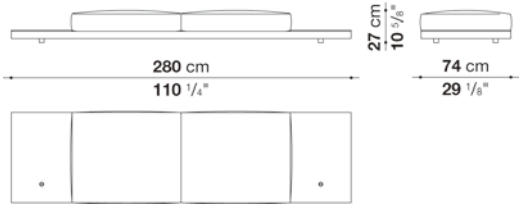

N.B. / 注意事項

カバーベース：ウッドセクションは、オーク (グレー0378G、ライト0374C、ブラック0381N) 、スモークオーク0370F、または
カナレットウォールナット0356Nよりお選びいただけます。
ウッドベース：オーク (グレー0378G、ライト0374C、ブラック0381N) 、スモークオーク0370F、またはカナレットウォールナット0356Nより
お選びください。
脚部：ブラック色プラスチックとなります。

※より快適にお使いいただくために、別途「バッククッション(DA45C)」1個を追加することをお勧めします。
※オプションで各ベースには、サービス工レメントの有無をお選びいただけます。ホールキャップはブラッククロームスチール0178C、または
サテンクロームスチール0782Sよりお選びください。
※サービス工レメントの位置と数は固定となります。
※ファブリックカバーの場合は同色グログランパイピング、レザーの場合は同革同色パイピング(レザー仕様)となります。
※カバーの交換は専門的技術を要しますので、詳しくはお問い合わせください。
※レザーKランクは、KASIA,KOTOよりお選びください。

DOCK (low version) / ドック (ローバージョン)　　B&B ITALIA

Left and right bench cm 320 -2

		B (ファブリック)	A (ファブリック)	E (ファブリック)	S (ファブリック)	L (ファブリック)	BETA (レザー)	ALFA GAMMA (レザー)	K (レザー)		
DB320PS_2	320レフトベンチ (2シーター)、カバーベース	**1,305,700**	**1,322,200**	**1,347,500**	**1,366,200**	**1,411,300**	**1,689,600**	**1,760,000**	**2,066,900**		
DB320PD_2	320ライトベンチ (2シーター)、カバーベース	**1,305,700**	**1,322,200**	**1,347,500**	**1,366,200**	**1,411,300**	**1,689,600**	**1,760,000**	**2,066,900**		
DBL320PS_2(oak)	320レフトベンチ (2シーター)、ウッドベース	**1,305,700**	**1,322,200**	**1,347,500**	**1,366,200**	**1,411,300**	**1,689,600**	**1,760,000**	**2,066,900**		
DBL320PS_2(smoked oak / canaletto walnut)	320レフトベンチ (2シーター)、ウッドベース	**1,391,500**	**1,408,000**	**1,433,300**	**1,456,400**	**1,500,400**	**1,782,000**	**1,852,400**	**2,165,900**		
DBL320PD_2(oak)	320ライトベンチ (2シーター)、ウッドベース	**1,305,700**	**1,322,200**	**1,347,500**	**1,366,200**	**1,411,300**	**1,689,600**	**1,760,000**	**2,066,900**		
DBL320PD_2(smoked oak / canaletto walnut)	320ライトベンチ (2シーター)、ウッドベース	**1,391,500**	**1,408,000**	**1,433,300**	**1,456,400**	**1,500,400**	**1,782,000**	**1,852,400**	**2,165,900**		
追加カバー											
DA320PS_2RK	320レフトベンチ (2シーター)、カバーベース	**161,700**	**178,200**	**204,600**	**222,200**	**267,300**	**546,700**	**616,000**	**922,900**		
DA320PD_2RK	320ライトベンチ (2シーター)、カバーベース	**161,700**	**178,200**	**204,600**	**222,200**	**267,300**	**546,700**	**616,000**	**922,900**		
DAL320PS_2RK	320レフトベンチ (2シーター)、ウッドベース	**116,600**	**134,200**	**159,500**	**178,200**	**222,200**	**500,500**	**572,000**	**878,900**		
DAL320PD_2RK	320ライトベンチ (2シーター)、ウッドベース	**116,600**	**134,200**	**159,500**	**178,200**	**222,200**	**500,500**	**572,000**	**878,900**		

DB320PS_2

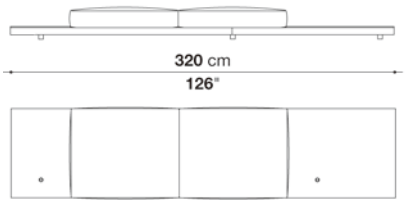

DB320PD_2

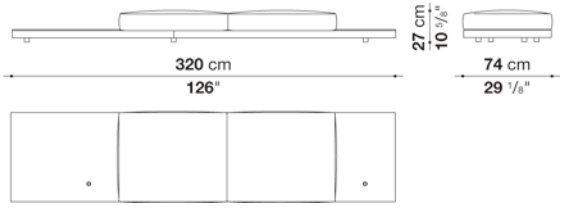

N.B. / 注意事項

カバーベース：ウッドセクションは、オーク (グレー0378G、ライト0374C、ブラック0381N)、スモークオーク0370F、または
カナレットウォールナット0356Nよりお選びいただけます。
ウッドベース：オーク (グレー0378G、ライト0374C、ブラック0381N)、スモークオーク0370F、またはカナレットウォールナット0356Nより
お選びください。
脚部：ブラック色プラスチックとなります。

※より快適にお使いいただくために、別途「バッククッション(DA45C)」1個を追加することをお勧めします。
※オプションで各ベースには、サービスエレメントの有無をお選びいただけます。ホールキャップはブラッククロームスチール0178C、または
サテンクロームスチール0782Sよりお選びください。
※サービスエレメントの位置と数は固定となります。
※ファブリックカバーの場合は同色グログランパイピング、レザーの場合は同革同色パイピング(レザー仕様)となります。
※カバーの交換は専門的技術を要しますので、詳しくはお問い合わせください。
※レザーKランクは、KASIA,KOTOよりお選びください。

DOCK (low version) / ドック (ローバージョン)　B&B ITALIA

Bench cm 370

		B (ファブリック)	A (ファブリック)	E (ファブリック)	S (ファブリック)	L (ファブリック)	BETA (レザー)	ALFA GAMMA (レザー)	K (レザー)		
DB370P	370ベンチ (3シーター)、カバーベース	**1,596,100**	**1,619,200**	**1,654,400**	**1,679,700**	**1,741,300**	**2,105,400**	**2,200,000**	**2,630,100**		
DBL370P(oak)	370ベンチ (3シーター)、ウッドベース	**1,596,100**	**1,619,200**	**1,654,400**	**1,679,700**	**1,741,300**	**2,105,400**	**2,200,000**	**2,630,100**		
DBL370P(smoked oak / canaletto walnut)	370ベンチ (3シーター)、ウッドベース	**1,696,200**	**1,718,200**	**1,753,400**	**1,778,700**	**1,840,300**	**2,211,000**	**2,307,800**	**2,739,000**		
追加カバー											
DA370PRK	370ベンチ (3シーター)、カバーベース	**217,800**	**240,900**	**276,100**	**301,400**	**361,900**	**727,100**	**822,800**	**1,251,800**		
DAL370PRK	370ベンチ (3シーター)、ウッドベース	**171,600**	**193,600**	**228,800**	**255,200**	**315,700**	**679,800**	**776,600**	**1,204,500**		

DB370P

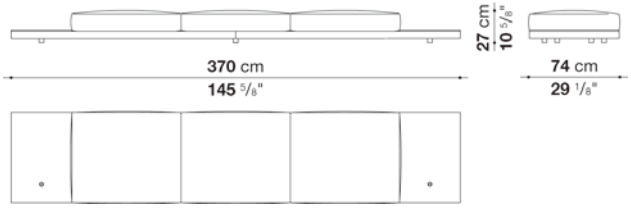

N.B. / 注意事項

カバーベース：ウッドセクションは、オーク (グレー0378G、ライト0374C、ブラック0381N)、スモークオーク0370F、または
カナレットウォールナット0356Nよりお選びいただけます。
ウッドベース：オーク (グレー0378G、ライト0374C、ブラック0381N)、スモークオーク0370F、またはカナレットウォールナット0356Nより
お選びください。
脚部：ブラック色プラスチックとなります。

※より快適にお使いいただくために、別途「バッククッション(DA45C)」1個を追加することをお勧めします。
※オプションで各ベースには、サービス工レメントの有無をお選びいただけます。ホールキャップはブラッククロームスチール0178C、または
サテンクロームスチール0782Sよりお選びください。
※サービス工レメントの位置と数は固定となります。
※ファブリックカバーの場合は同色グログランパイピング、レザーの場合は同革同色パイピング(レザー仕様)となります。
※カバーの交換は専門的技術を要しますので、詳しくはお問い合わせください。
※レザーKランクは、KASIA,KOTOよりお選びください。

DOCK (low version) / ドック (ローバージョン)

B&B ITALIA

Left and right bench cm 370

		B (ファブリック)	A (ファブリック)	E (ファブリック)	S (ファブリック)	L (ファブリック)	BETA (レザー)	ALFA GAMMA (レザー)	K (レザー)		
DB370PS	370レフトベンチ (2シーター)、カバーベース	**1,468,500**	**1,483,900**	**1,513,600**	**1,532,300**	**1,578,500**	**1,837,000**	**1,907,400**	**2,227,500**		
DB370PD	370ライトベンチ (2シーター)、カバーベース	**1,468,500**	**1,483,900**	**1,513,600**	**1,532,300**	**1,578,500**	**1,837,000**	**1,907,400**	**2,227,500**		
DBL370PS(oak)	370レフトベンチ (2シーター)、ウッドベース	**1,468,500**	**1,483,900**	**1,513,600**	**1,532,300**	**1,578,500**	**1,837,000**	**1,907,400**	**2,227,500**		
DBL370PS(smoked oak / canaletto walnut)	370レフトベンチ (2シーター)、ウッドベース	**1,570,800**	**1,587,300**	**1,619,200**	**1,637,900**	**1,683,000**	**1,945,900**	**2,015,200**	**2,341,900**		
DBL370PD(oak)	370ライトベンチ (2シーター)、ウッドベース	**1,468,500**	**1,483,900**	**1,513,600**	**1,532,300**	**1,578,500**	**1,837,000**	**1,907,400**	**2,227,500**		
DBL370PD(smoked oak / canaletto walnut)	370ライトベンチ (2シーター)、ウッドベース	**1,570,800**	**1,587,300**	**1,619,200**	**1,637,900**	**1,683,000**	**1,945,900**	**2,015,200**	**2,341,900**		
追加カバー											
DA370PSRK	370レフトベンチ (2シーター)、カバーベース	**161,700**	**177,100**	**205,700**	**225,500**	**270,600**	**529,100**	**599,500**	**919,600**		
DA370PDRK	370ライトベンチ (2シーター)、カバーベース	**161,700**	**177,100**	**205,700**	**225,500**	**270,600**	**529,100**	**599,500**	**919,600**		
DAL370PSRK	370レフトベンチ (2シーター)、ウッドベース	**112,200**	**128,700**	**157,300**	**176,000**	**221,100**	**480,700**	**551,100**	**870,100**		
DAL370PDRK	370ライトベンチ (2シーター)、ウッドベース	**112,200**	**128,700**	**157,300**	**176,000**	**221,100**	**480,700**	**551,100**	**870,100**		

DB370PS
DBL370PS

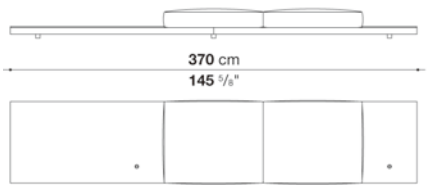

DB370PD
DBL370PD

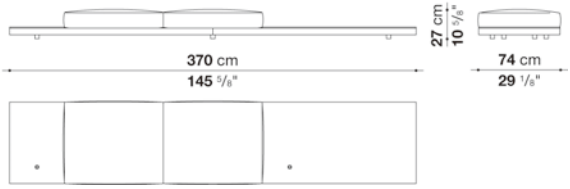

N.B. / 注意事項

カバーベース：ウッドセクションは、オーク (グレー0378G、ライト0374C、ブラック0381N)、スモークオーク0370F、または
カナレットウォールナット0356Nよりお選びいただけます。
ウッドベース：オーク (グレー0378G、ライト0374C、ブラック0381N)、スモークオーク0370F、またはカナレットウォールナット0356Nより
お選びください。
脚部：ブラック色プラスチックとなります。

※より快適にお使いいただくために、別途「バッククッション(DA45C)」1個を追加することをお勧めします。
※オプションで各ベースには、サービスエレメントの有無をお選びいただけます。ホールキャップはブラッククロームスチール0178C、または
サテンクロームスチール0782Sよりお選びください。
※サービスエレメントの位置と数は固定となります。
※ファブリックカバーの場合は同色グログランパイピング、レザーの場合は同革同色パイピング(レザー仕様)となります。
※カバーの交換は専門的技術を要しますので、詳しくはお問い合わせください。
※レザーKランクは、KASIA,KOTOよりお選びください。

DOCK (low version) / ドック (ローバージョン) B&B ITALIA

Additional back cushions

		B (ファブリック)	A (ファブリック)	E (ファブリック)	S (ファブリック)	L (ファブリック)	M (ファブリック)	BETA (レザー)	ALFA GAMMA (レザー)	K (レザー)	
DA45C	バッククッション 45 x 45cm	**58,300**	**63,800**	**70,400**	**86,900**	**93,500**	**128,700**	**128,700**	**144,100**	**157,300**	
追加カバー											
DA45CRK	バッククッション 45 x 45cm	**41,800**	**46,200**	**51,700**	**60,500**	**67,100**	**96,800**	**96,800**	**110,000**	**119,900**	

N.B. / 注意事項

※レザーKランクは、KASIA,KOTOよりお選びください。

DOCK (low version) / ドック (ローバージョン) B&B ITALIA

Service armrest cm Ø 32

		B (ファブリック)	A (ファブリック)	E (ファブリック)	S (ファブリック)	L (ファブリック)	BETA (レザー)	ALFA GAMMA (レザー)	K (レザー)		
DA31B	スライドアームレスト	**141,900**	**143,000**	**146,300**	**148,500**	**151,800**	**152,900**	**154,000**	**165,000**		
追加カバー											
DA31BRK	スライドアームレスト	**13,200**	**14,300**	**17,600**	**18,700**	**24,200**	**24,200**	**26,400**	**36,300**		

DA31B

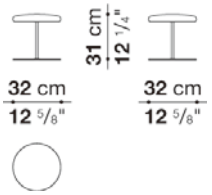

N.B. / 注意事項

ステム：ブラッククロームスチール0178C、サテンクロームスチール0782Sよりお選びください。
ベース：ブラック塗装スチール0150Lとなります。

※カバーの交換は専門的技術を要しますので、詳しくはお問い合わせください。
※レザーKランクは、KASIA,KOTOよりお選びください。

DOCK (low version) / ドック (ローバージョン) B&B ITALIA

Service element cm Ø 32

		Glossy	Oak	Smoked oak	Canaletto walnut						
TDA31	スライドテーブル	168,300	179,300	190,300	190,300						

TDA31

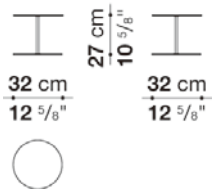

N.B. / 注意事項

天板：グロッシー18色、グロッシーキャンディレッド2002L、オーク (グレー0378G、ライト0374C、ブラック0381N) 、スモークオーク0370F、カナレットウォールナット0356Nよりお選びください。
ステム：ブラッククロームスチール0178C、サテンクロームスチール0782Sよりお選びください。
ベース：ブラック塗装スチール0150Lとなります。

DOCK (low version) / ドック (ローバージョン) B&B ITALIA

Round service element cm Ø 23 (glass)

		Smoky Glass	Museum Glass								
TD23R	ラウンドサービスエレメント (ガラス)	83,600	83,600								

TD23R

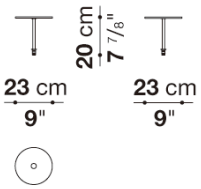

N.B. / 注意事項

天板：ミュージアムガラス0200Tまたは、スモーキーガラス0129Fよりお選びください。
ステム：ブラッククロームスチール0178C、サテンクロームスチール0782Sよりお選びください。

DOCK (low version) / ドック (ローバージョン) B&B ITALIA

Round service element cm Ø 23

		Glossy	Oak	Smoked oak	Canaletto walnut						
TD23RL	ラウンドサービスエレメント	115,500	121,000	129,800	129,800						

TD23RL

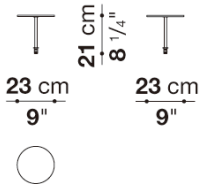

N.B. / 注意事項

天板：グロッシー18色、グロッシーキャンディレッド2002L、オーク (グレー0378G、ライト0374C、ブラック0381N) 、スモークオーク0370F、カナレットウォールナット0356Nよりお選びください。
ステム：ブラッククロームスチール0178C、サテンクロームスチール0782Sよりお選びください。

DOCK (low version) / ドック (ローバージョン) B&B ITALIA

Oval service element cm 36 (glass)

		Smoky Glass	Museum Glass								
TD36	オーバルサービスエレメント (ガラス)	90,200	90,200								

TD36

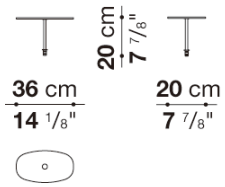

N.B. / 注意事項

天板：ミュージアムガラス0200Tまたは、スモーキーガラス0129Fよりお選びください。
ステム：ブラッククロームスチール0178C、サテンクロームスチール0782Sよりお選びください。

Oval service element cm 36

		Glossy	Oak	Smoked oak	Canaletto walnut						
TD36L	オーバルサービスエレメント	**123,200**	**127,600**	**136,400**	**136,400**						

TD36L

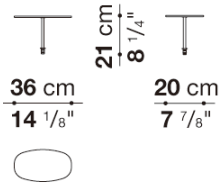

N.B. / 注意事項

天板：グロッシー18色、グロッシーキャンディレッド2002L、オーク (グレー0378G、ライト0374C、ブラック0381N) 、スモークオーク0370F、カナレットウォールナット0356Nよりお選びください。
ステム：ブラッククロームスチール0178C、サテンクロームスチール0782Sよりお選びください。

DO-MARU / ドーマル

B&B ITALIA

design Nipa Doshi and Jonathan Levien / ドーシ・レヴィエン





TECHNICAL SPECIFICATIONS / 技術情報：

座面および背面シェル	ホワイト アンスラサイト または、ダブグレー塗装　硬質ポリウレタン
座面および背面充填材	Bayfit®(バイエル社製)低温成形発泡ポリウレタンフォーム
フロントレッグ	ブラッククローム塗装 ピューター塗装または、ブラック塗装成形鋼材
リアーレッグ	ブラッククローム塗装 ピューター塗装または、ブラック塗装ダイキャストアルミニウム
脚部先端	プラスチック素材
表面張地	ファブリックまたは天然皮革

DO-MARU / ドーマル

B&B ITALIA

Small armchair cm 77, available in one colour

		B (ファブリック)	A (ファブリック)	E (ファブリック)	S (ファブリック)	L (ファブリック)	BETA (レザー)	ALFA GAMMA (レザー)	K (レザー)		
DM77	77ラウンジチェア	**712,800**	**719,400**	**727,100**	**737,000**	**752,400**	**786,500**	**798,600**	**847,000**		

DM77

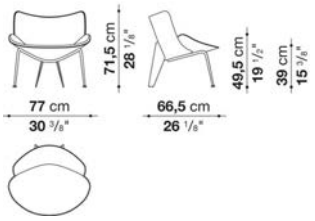

N.B. / 注意事項

シートとバック：ホワイトシェル0020B、アンセラサイトシェル0016A、またはダブグレーシェル0028Tよりお選びください。
脚部：ブラック塗装01510、ピューター塗装0259V、またはブラッククローム塗装アルミニウム0170Mよりお選びください。

※レザーKランクは、KANU,KASIA,KOTOよりお選びください。



TECHNICAL SPECIFICATIONS / 技術情報：

内部構造	鋼管及び成形鋼材
背面、アームレスト内部充填材	Bayfit®(バイエル社製)低温成形発泡ポリウレタン ポリエステルファイバー
座面充填材	ポリエステルファイバー 密度の異なる成形ポリウレタン
脚部	ブラッククローム塗装または、ピューター塗装アルミニウム
脚部先端	熱可塑性プラスチック
表面張地	ファブリックまたは天然皮革 (レイズドステッチ)

Édouard Antonio Citterio, 2016

Examples of compositions

Composition ED001

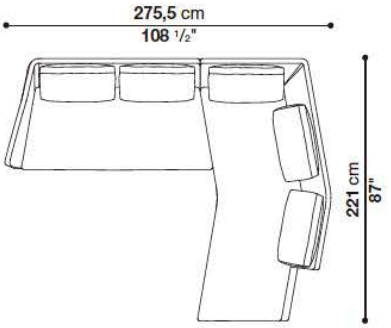

Quantity	Code
1	ED176TS_V
1	ED222LD_V

Composition ED002

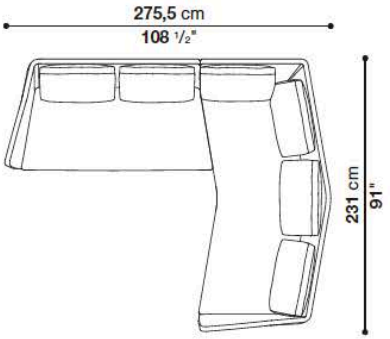

Quantity	Code
1	ED176TS_V
1	ED230AD_V

Composition ED003

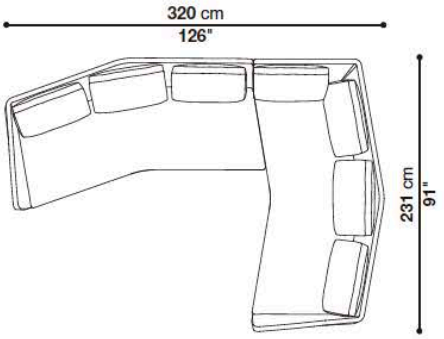

Quantity	Code
1	ED221TS_V
1	ED230AD_V

Composition ED004

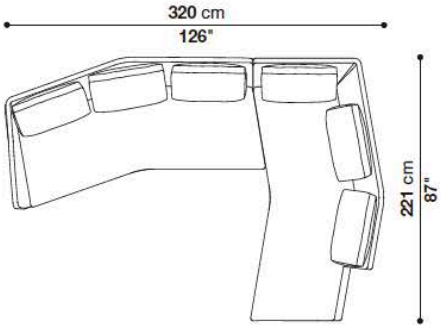

Quantity	Code
1	ED221TS_V
1	ED222LD_V

Examples of compositions

Composition ED005

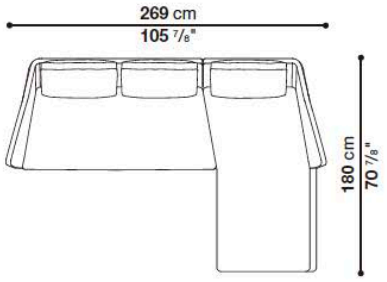

Quantity	Code
1	ED176TS_V
1	ED180LD_V

low back version

Composition ED006

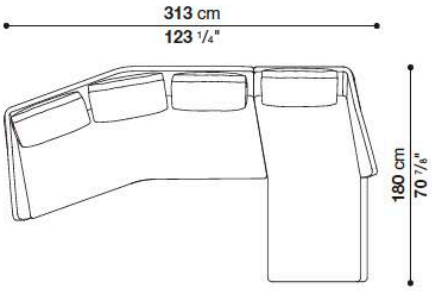

Quantity	Code
1	ED221TS_V
1	ED180LD_V

Composition ED007

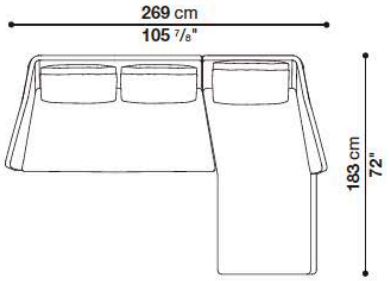

Quantity	Code
1	ED176TAS_V
1	ED183LAD_V

high back version

ÉDOUARD / エドゥアルド

B&B ITALIA

Armchair with 1 back cushion cm 87, one colour available

		B (ファブリック)	A (ファブリック)	E (ファブリック)	S (ファブリック)	L (ファブリック)	M (ファブリック)	BETA (レザー)	ALFA GAMMA (レザー)	K (レザー)	
ED87A_V	87ハイバックラウンジチェア（バッククッション１個付）	888,800	919,600	957,000	1,005,400	1,079,100	1,356,300	1,356,300	1,444,300	1,801,800	
追加カバー											
ED87A_VRK	87ハイバックラウンジチェア（バッククッション１個付）	187,000	217,800	250,800	295,900	363,000	618,200	618,200	699,600	1,029,600	

ED87A_V

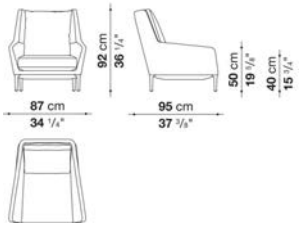

N.B. / 注意事項

脚部：ピューター塗装0259V、またはブラッククローム塗装アルミニウム0170Mよりお選びください。
レイズドステッチ：33色よりお選びください。（チェアとヘッドレストクッション）
張地MILO,LUNI,LICATA, SIRIO, SAMARAの場合：スタンダードステッチとなります。（長毛・ベルベット系張地のため、ステッチの種類および色をお選びいただくことができません）

※ヘッドレストクッション(ED_P)は、別紙よりお選びください。
※レザーKランクは、KASIA,KOTOよりお選びください。

ÉDOUARD / エドゥアルド

B&B ITALIA

Sofa with 2 back cushions cm 183, one colour available

		B (ファブリック)	A (ファブリック)	E (ファブリック)	S (ファブリック)	L (ファブリック)	M (ファブリック)	BETA (レザー)	ALFA GAMMA (レザー)	K (レザー)	
ED183_V	183ハイバックソファ（バッククッション２個付）	1,659,900	1,714,900	1,776,500	1,861,200	1,987,700	2,516,800	2,516,800	2,680,700	3,338,500	
追加カバー											
ED183_VRK	183ハイバックソファ（バッククッション２個付）	291,500	342,100	399,300	477,400	592,900	1,080,200	1,080,200	1,232,000	1,837,000	

ED183_V

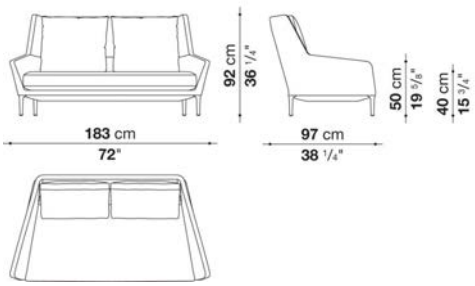

N.B. / 注意事項

脚部：ピューター塗装0259V、またはブラッククローム塗装アルミニウム0170Mよりお選びください。
レイズドステッチ：33色よりお選びください。（ソファとヘッドレストクッション）
張地MILO,LUNI,LICATA, SIRIO, SAMARAの場合：スタンダードステッチとなります。（長毛・ベルベット系張地のため、ステッチの種類および色をお選びいただくことができません）

※ヘッドレストクッション(ED_P)とボルスタークッションφ18cm(ED_B)は、別紙よりお選びください。
※レザーKランクは、KASIA,KOTOよりお選びください。

ÉDOUARD / エドゥアルド　　B&B ITALIA

Sofa with 3 back cushions cm 225, one colour available

		B (ファブリック)	A (ファブリック)	E (ファブリック)	S (ファブリック)	L (ファブリック)	M (ファブリック)	BETA (レザー)	ALFA GAMMA (レザー)	K (レザー)	
ED225_V	225ハイバックソファ（バッククッション3個付）	2,031,700	2,106,500	2,192,300	2,308,900	2,479,400	3,183,400	3,183,400	3,404,500	4,288,900	
追加カバー											
ED225_VRK	225ハイバックソファ（バッククッション3個付）	375,100	444,400	523,600	629,200	787,600	1,434,400	1,434,400	1,637,900	2,450,800	

ED225_V

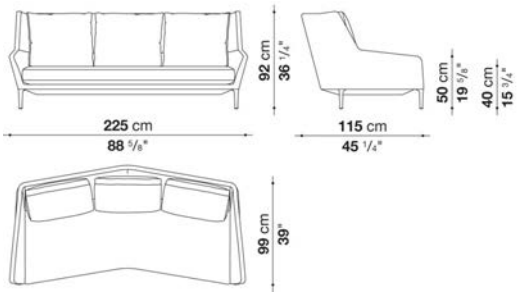

N.B. / 注意事項

脚部：ピューター塗装0259V、またはブラッククローム塗装アルミニウム0170Mよりお選びください。
レイズドステッチ：33色よりお選びください。（ソファとヘッドレストクッション）
張地MILO,LUNI,LICATA, SIRIO, SAMARAの場合：スタンダードステッチとなります。（長毛・ベルベット系張地のため、ステッチの種類および色をお選びいただくことができません）

※ヘッドレストクッション(ED_P)とボルスタークッションφ18cm(ED_B)は、別紙よりお選びください。
※レザーKランクは、KASIA,KOTOよりお選びください。

ÉDOUARD / エドゥアルド　　B&B ITALIA

Sofa with 4 back cushions cm 255, one colour available

		B (ファブリック)	A (ファブリック)	E (ファブリック)	S (ファブリック)	L (ファブリック)	M (ファブリック)	BETA (レザー)	ALFA GAMMA (レザー)	K (レザー)	
ED255_V	255ハイバックソファ（バッククッション4個付）	2,248,400	2,335,300	2,436,500	2,569,600	2,770,900	3,558,500	3,558,500	3,811,500	4,821,300	
追加カバー											
ED255_VRK	255ハイバックソファ（バッククッション4個付）	431,200	511,500	603,900	728,200	911,900	1,637,900	1,637,900	1,871,100	2,799,500	

ED255_V

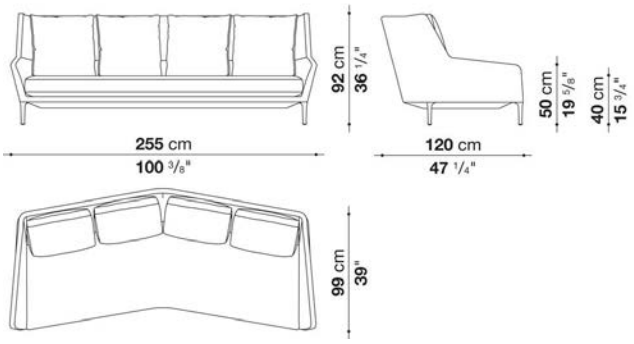

N.B. / 注意事項

脚部：ピューター塗装0259V、またはブラッククローム塗装アルミニウム0170Mよりお選びください。
レイズドステッチ：33色よりお選びください。（ソファとヘッドレストクッション）
張地MILO,LUNI,LICATA, SIRIO, SAMARAの場合：スタンダードステッチとなります。（長毛・ベルベット系張地のため、ステッチの種類および色をお選びいただくことができません）

※ヘッドレストクッション(ED_P)とボルスタークッションφ18cm(ED_B)は、別紙よりお選びください。
※レザーKランクは、KASIA,KOTOよりお選びください。

ÉDOUARD / エドゥアルド　　B&B ITALIA

Left and right terminal element with 2 back cushions cm 175

		B (ファブリック)	A (ファブリック)	E (ファブリック)	S (ファブリック)	L (ファブリック)	M (ファブリック)	BETA (レザー)	ALFA GAMMA (レザー)	K (レザー)	
ED176TAS_V	175レフトハイバックアームソファ（バッククッション２個付）	1,648,900	1,702,800	1,761,100	1,841,400	1,961,300	2,477,200	2,477,200	2,627,900	3,225,200	
ED176TAD_V	175ライトハイバックアームソファ（バッククッション２個付）	1,648,900	1,702,800	1,761,100	1,841,400	1,961,300	2,477,200	2,477,200	2,627,900	3,225,200	
追加カバー											
ED176TAS_VRK	175レフトハイバックアームソファ（バッククッション２個付）	279,400	327,800	382,800	456,500	564,300	1,040,600	1,040,600	1,178,100	1,729,200	
ED176TAD_VRK	175ライトハイバックアームソファ（バッククッション２個付）	279,400	327,800	382,800	456,500	564,300	1,040,600	1,040,600	1,178,100	1,729,200	

ED176TAS_V　　ED176TAD_V



N.B. / 注意事項

脚部：ピューター塗装0259V、またはブラッククローム塗装アルミニウム0170Mよりお選びください。
レイズドステッチ：33色よりお選びください。（ソファとヘッドレストクッション）
張地MILO,LUNI,LICATA, SIRIO, SAMARAの場合：スタンダードステッチとなります。（長毛・ベルベット系張地のため、ステッチの種類および色をお選びいただくことができません）

※ヘッドレストクッション(ED_P)とボルスタークッションφ18cm(ED_B)は、別紙よりお選びください。
※レザーKランクは、KASIA,KOTOよりお選びください。

ÉDOUARD / エドゥアルド　B&B ITALIA

Left and right chaise longue with 1 back cushion cm 183

		B (ファブリック)	A (ファブリック)	E (ファブリック)	S (ファブリック)	L (ファブリック)	M (ファブリック)	BETA (レザー)	ALFA GAMMA (レザー)	K (レザー)
ED183LAS_V	183 レフトハイバックシェーズロング（バッククッション１個付）	1,549,900	1,609,300	1,677,500	1,766,600	1,901,900	2,434,300	2,434,300	2,602,600	3,271,400
ED183LAD_V	183 ライトハイバックシェーズロング（バッククッション１個付）	1,549,900	1,609,300	1,677,500	1,766,600	1,901,900	2,434,300	2,434,300	2,602,600	3,271,400
追加カバー										
ED183LAS_VRK	183 レフトハイバックシェーズロング（バッククッション１個付）	290,400	344,300	407,000	489,500	613,800	1,104,400	1,104,400	1,258,400	1,874,400
ED183LAD_VRK	183 ライトハイバックシェーズロング（バッククッション１個付）	290,400	344,300	407,000	489,500	613,800	1,104,400	1,104,400	1,258,400	1,874,400

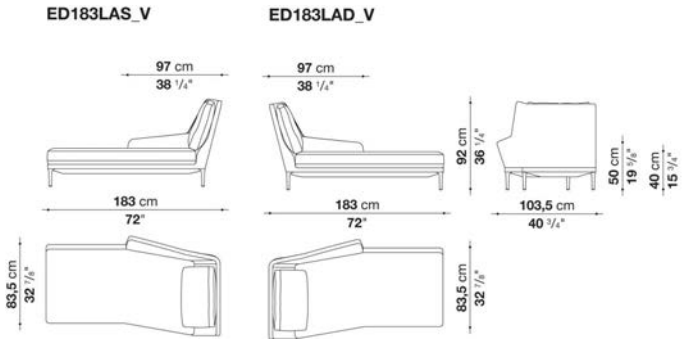

N.B. / 注意事項

脚部：ピューター塗装0259V、またはブラッククローム塗装アルミニウム0170Mよりお選びください。
レイズドステッチ：33色よりお選びください。（ソファとヘッドレストクッション）
張地MILO,LUNI,LICATA, SIRIO, SAMARAの場合：スタンダードステッチとなります。（長毛・ベルベット系張地のため、ステッチの種類および色をお選びいただくことができません）

※ヘッドレストクッション(ED_P)とボルスタークッションφ18cm(ED_B)は、別紙よりお選びください。
※レザーKランクは、KASIA,KOTOよりお選びください。

ÉDOUARD / エドゥアルド　B&B ITALIA

Armchair with 1 back cushion cm 83. one colour available

		B (ファブリック)	A (ファブリック)	E (ファブリック)	S (ファブリック)	L (ファブリック)	M (ファブリック)	BETA (レザー)	ALFA GAMMA (レザー)	K (レザー)
ED83_V	83ローバッククラウンジチェア（バッククッション１個付）	853,600	881,100	914,100	958,100	1,021,900	1,256,200	1,256,200	1,333,200	1,643,400
追加カバー										
ED83_VRK	83ローバッククラウンジチェア（バッククッション１個付）	174,900	202,400	231,000	271,700	330,000	546,700	546,700	617,100	902,000

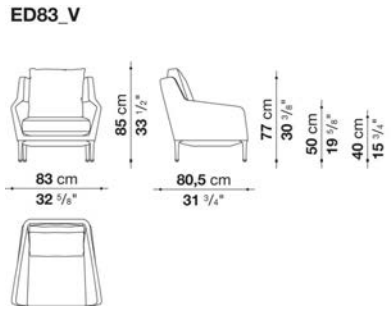

N.B. / 注意事項

脚部：ピューター塗装0259V、またはブラッククローム塗装アルミニウム0170Mよりお選びください。
レイズドステッチ：33色よりお選びください。（チェアとヘッドレストクッション）
張地MILO,LUNI,LICATA, SIRIO, SAMARAの場合：スタンダードステッチとなります。（長毛・ベルベット系張地のため、ステッチの種類および色をお選びいただくことができません）

※レザーKランクは、KASIA,KOTOよりお選びください。

ÉDOUARD / エドゥアルド

B&B ITALIA

Ottoman cm 78, one colour available

		B (ファブリック)	A (ファブリック)	E (ファブリック)	S (ファブリック)	L (ファブリック)	M (ファブリック)	BETA (レザー)	ALFA GAMMA (レザー)	K (レザー)	
ED78P_V	78オットマン	**365,200**	**372,900**	**383,900**	**396,000**	**415,800**	**489,500**	**489,500**	**512,600**	**607,200**	
追加カバー											
ED78P_VRK	78オットマン	**61,600**	**69,300**	**79,200**	**91,300**	**110,000**	**176,000**	**176,000**	**198,000**	**286,000**	

ED78P_V

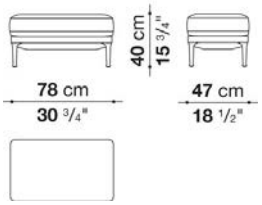

N.B. / 注意事項

脚部：ピューター塗装0259V、またはブラッククローム塗装アルミニウム0170Mよりお選びください。
レイズドステッチ：33色よりお選びください。
張地MILO,LUNI,LICATA, SIRIO, SAMARAの場合：スタンダードステッチとなります。（長毛・ベルベット系張地のため、ステッチの種類および色をお選びいただくことができません）

※レザーKランクは、KASIA,KOTOよりお選びください。

ÉDOUARD / エドゥアルド

B&B ITALIA

Left and right terminal element with 2 back cushions cm 175

		B (ファブリック)	A (ファブリック)	E (ファブリック)	S (ファブリック)	L (ファブリック)	M (ファブリック)	BETA (レザー)	ALFA GAMMA (レザー)	K (レザー)	
ED176TS_V	175レフトローバックアームソファ（バッククッション２個付）	**1,569,700**	**1,619,200**	**1,677,500**	**1,753,400**	**1,866,700**	**2,362,800**	**2,362,800**	**2,511,300**	**3,104,200**	
ED176TD_V	175ライトローバックアームソファ（バッククッション２個付）	**1,569,700**	**1,619,200**	**1,677,500**	**1,753,400**	**1,866,700**	**2,362,800**	**2,362,800**	**2,511,300**	**3,104,200**	
追加カバー											
ED176TS_VRK	175レフトローバックアームソファ（バッククッション２個付）	**271,700**	**316,800**	**369,600**	**440,000**	**545,600**	**1,001,000**	**1,001,000**	**1,137,400**	**1,445,400**	
ED176TD_VRK	175ライトローバックアームソファ（バッククッション２個付）	**271,700**	**316,800**	**369,600**	**440,000**	**545,600**	**1,001,000**	**1,001,000**	**1,137,400**	**1,445,400**	

ED176TS_V

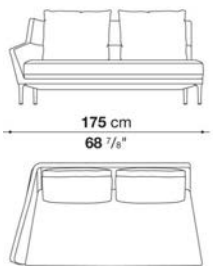

ED176TD_V

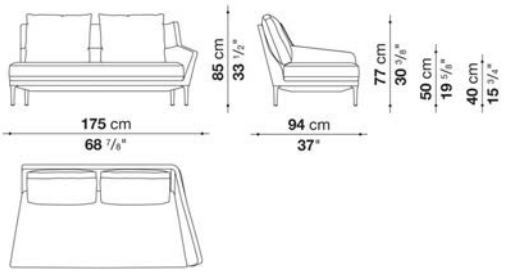

N.B. / 注意事項

脚部：ピューター塗装0259V1、またはブラッククローム塗装アルミニウム0170Mよりお選びください。
レイズドステッチ：33色よりお選びください。（ソファとヘッドレストクッション）
張地MILO,LUNI,LICATA, SIRIO, SAMARAの場合：スタンダードステッチとなります。（長毛・ベルベット系張地のため、ステッチの種類および色をお選びいただくことができません）

※ボルスタークッションφ18cm(ED_B)は、別紙よりお選びください。
※レザーKランクは、KASIA,KOTOよりお選びください。

ÉDOUARD / エドゥアルド

B&B ITALIA

Left and right terminal element with 3 back cushions cm 218

		B (ファブリック)	A (ファブリック)	E (ファブリック)	S (ファブリック)	L (ファブリック)	M (ファブリック)	BETA (レザー)	ALFA GAMMA (レザー)	K (レザー)	
ED221TS_V	218 レフト ローバックアームソファ（バッククッション３個付）	1,895,300	1,958,000	2,032,800	2,130,700	2,280,300	2,920,500	2,920,500	3,113,000	3,879,700	
ED221TD_V	218 ライト ローバックアームソファ（バッククッション３個付）	1,895,300	1,958,000	2,032,800	2,130,700	2,280,300	2,920,500	2,920,500	3,113,000	3,879,700	
追加カバー											
ED221TS_VRK	218 レフト ローバックアームソファ（バッククッション３個付）	339,900	398,200	467,500	557,700	693,000	1,283,700	1,283,700	1,459,700	2,165,900	
ED221TD_VRK	218 ライト ローバックアームソファ（バッククッション３個付）	339,900	398,200	467,500	557,700	693,000	1,283,700	1,283,700	1,459,700	2,165,900	

ED221TS_V

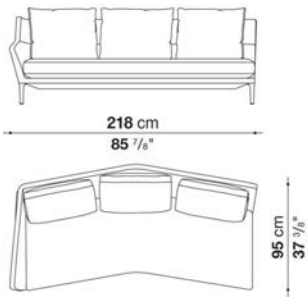

ED221TD_V

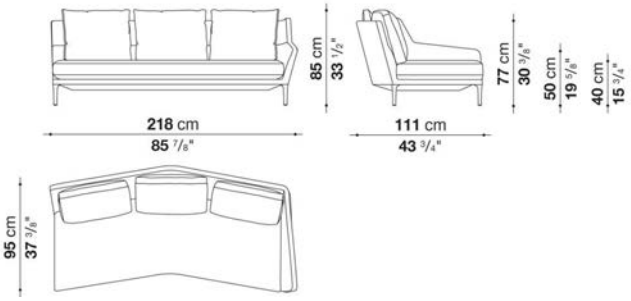

N.B. / 注意事項

脚部：ピューター塗装0259V、またはブラッククローム塗装アルミニウム0170Mよりお選びください。
レイズドステッチ：33色よりお選びください。（ソファとヘッドレストクッション）
張地MILO,LUNI,LICATA, SIRIO, SAMARAの場合：スタンダードステッチとなります。（長毛・ベルベット系張地のため、ステッチの種類および色をお選びいただくことができません）

※ボルスタークッションφ18cm(ED_B)は、別紙よりお選びください。
※レザーKランクは、KASIA,KOTOよりお選びください。

ÉDOUARD / エドゥアルド

B&B ITALIA

Left and right corner element with 4 back cushions cm 231

		B (ファブリック)	A (ファブリック)	E (ファブリック)	S (ファブリック)	L (ファブリック)	M (ファブリック)	BETA (レザー)	ALFA GAMMA (レザー)	K (レザー)	
ED230AS_V	231 レフト ローバックコーナーソファ（バッククッション４個付）	**2,062,500**	**2,136,200**	**2,222,000**	**2,335,300**	**2,505,800**	**3,243,900**	**3,243,900**	**3,465,000**	**4,349,400**	
ED230AD_V	231 ライト ローバックコーナーソファ（バッククッション４個付）	**2,062,500**	**2,136,200**	**2,222,000**	**2,335,300**	**2,505,800**	**3,243,900**	**3,243,900**	**3,465,000**	**4,349,400**	
追加カバー											
ED230AS_VRK	231 レフト ローバックコーナーソファ（バッククッション４個付）	**368,500**	**436,700**	**514,800**	**620,400**	**776,600**	**1,456,400**	**1,456,400**	**1,636,800**	**2,471,700**	
ED230AD_VRK	231 ライト ローバックコーナーソファ（バッククッション４個付）	**368,500**	**436,700**	**514,800**	**620,400**	**776,600**	**1,456,400**	**1,456,400**	**1,636,800**	**2,471,700**	

ED230AS_V

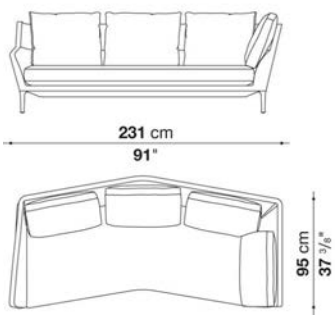

ED230AD_V

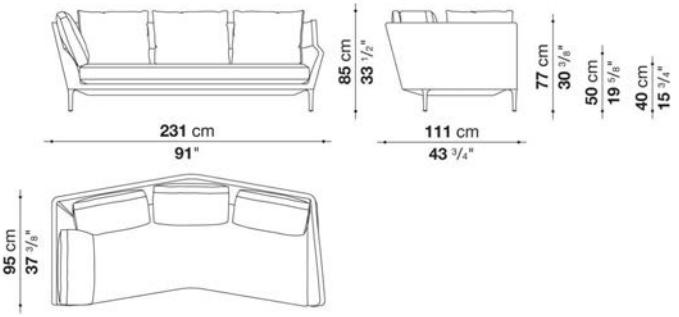

N.B. / 注意事項

脚部：ピューター塗装0259V、またはブラッククローム塗装アルミニウム0170Mよりお選びください。
レイズドステッチ：33色よりお選びください。（ソファとヘッドレストクッション）
張地MILO,LUNI,LICATA, SIRIO, SAMARAの場合：スタンダードステッチとなります。（長毛・ベルベット系張地のため、ステッチの種類および色をお選びいただくことができません）

※ボルスタークッションφ18cm(ED_B)は、別紙よりお選びください。
※レザーKランクは、KASIA,KOTOよりお選びください。

ÉDOUARD / エドゥアルド　　B&B ITALIA

Left and right chaise longue with 1 back cushion cm 180

		B (ファブリック)	A (ファブリック)	E (ファブリック)	S (ファブリック)	L (ファブリック)	M (ファブリック)	BETA (レザー)	ALFA GAMMA (レザー)	K (レザー)	
ED180LS_V	180 レフト ローバックシェーズロング (バッククッション 1 個付)	**1,508,100**	**1,564,200**	**1,626,900**	**1,712,700**	**1,840,300**	**2,339,700**	**2,339,700**	**2,498,100**	**3,128,400**	
ED180LD_V	180 ライト ローバックシェーズロング (バッククッション 1 個付)	**1,508,100**	**1,564,200**	**1,626,900**	**1,712,700**	**1,840,300**	**2,339,700**	**2,339,700**	**2,498,100**	**3,128,400**	
追加カバー											
ED180LS_VRK	180 レフト ローバックシェーズロング (バッククッション 1 個付)	**277,200**	**328,900**	**386,100**	**465,300**	**581,900**	**1,042,800**	**1,042,800**	**1,186,900**	**1,766,600**	
ED180LD_VRK	180 ライト ローバックシェーズロング (バッククッション 1 個付)	**277,200**	**328,900**	**386,100**	**465,300**	**581,900**	**1,042,800**	**1,042,800**	**1,186,900**	**1,766,600**	

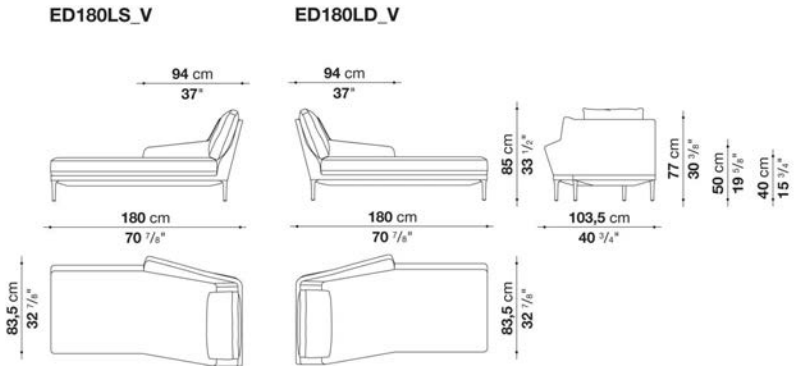

N.B. / 注意事項

脚部：ピューター塗装0259V、またはブラッククローム塗装アルミニウム0170Mよりお選びください。
レイズドステッチ：33色よりお選びください。(ソファとヘッドレストクッション)
張地MILO,LUNI,LICATA, SIRIO, SAMARAの場合：スタンダードステッチとなります。(長毛・ ベルベット系張地のため、ステッチの種類および色をお選びいただくことができません)

※ボルスタークッションφ18cm(ED_B)は、別紙よりお選びください。
※レザーKランクは、KASIA,KOTOよりお選びください。

ÉDOUARD / エドゥアルド　B&B ITALIA

Left and right chaise longue with 3 back cushions cm 221

		B (ファブリック)	A (ファブリック)	E (ファブリック)	S (ファブリック)	L (ファブリック)	M (ファブリック)	BETA (レザー)	ALFA GAMMA (レザー)	K (レザー)	
ED222LS_V	221 レフト ローバックシェーズロング (バッククッション 3 個付)	1,876,600	1,940,400	2,015,200	2,113,100	2,261,600	2,904,000	2,904,000	3,095,400	3,863,200	
ED222LD_V	221 ライト ローバックシェーズロング (バッククッション 3 個付)	1,876,600	1,940,400	2,015,200	2,113,100	2,261,600	2,904,000	2,904,000	3,095,400	3,863,200	
追加カバー											
ED222LS_VRK	221 レフト ローバックシェーズロング (バッククッション 3 個付)	339,900	398,200	465,300	557,700	693,000	1,283,700	1,283,700	1,459,700	2,165,900	
ED222LD_VRK	221 ライト ローバックシェーズロング (バッククッション 3 個付)	339,900	398,200	465,300	557,700	693,000	1,283,700	1,283,700	1,459,700	2,165,900	

ED222LS_V

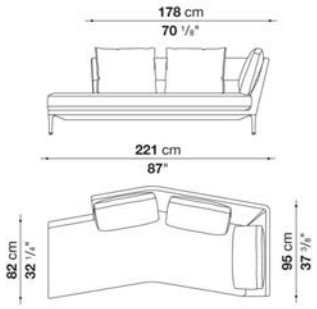

ED222LD_V

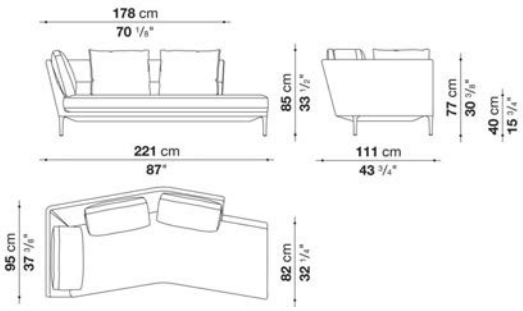

N.B. / 注意事項

脚部：ピューター塗装0259V、またはブラッククローム塗装アルミニウム0170Mよりお選びください。
レイズドステッチ：33色よりお選びください。(ソファとヘッドレストクッション)
張地MILO,LUNI,LICATA, SIRIO, SAMARAの場合：スタンダードステッチとなります。(長毛・ベルベット系張地のため、ステッチの種類および色をお選びいただくことができません)

※ボルスタークッションφ18cm(ED_B)は、別紙よりお選びください。
※レザーKランクは、KASIA,KOTOよりお選びください。

ÉDOUARD / エドゥアルド　B&B ITALIA

OPTION

		B (ファブリック)	A (ファブリック)	E (ファブリック)	S (ファブリック)	L (ファブリック)	M (ファブリック)	BETA (レザー)	ALFA GAMMA (レザー)	K (レザー)	
ED_P	ヘッドレストクッション	51,700	55,000	60,500	67,100	77,000	91,300	91,300	99,000	128,700	
ED_B	ボルスタークッションφ18cm	60,500	63,800	68,200	74,800	82,500	100,100	100,100	106,700	134,200	
追加カバー											
ED_PRK	ヘッドレストクッション	27,500	31,900	37,400	42,900	51,700	64,900	64,900	72,600	100,100	
ED_BRK	ボルスタークッションφ18cm	24,200	26,400	30,800	37,400	44,000	60,500	60,500	68,200	92,400	

N.B. / 注意事項

ヘッドレストクッション(ED_P)：レイズドステッチ 33色よりお選びください。
張地MILO,LUNI,LICATA, SIRIO, SAMARAの場合は、スタンダードステッチとなります。(長毛・ベルベット系張地のため、ステッチの種類および色をお選びいただくことができません)

※ボルスタークッションφ18cm(ED_B)にはステッチが施されません。
※レザーKランクは、KASIA,KOTOよりお選びください。

EDA-MAME / エダ・マメ

B&B ITALIA

Piero Lissoni / ピエロ・リッソーニ



TECHNICAL SPECIFICATIONS / 技術情報：

内部構造	塗装仕上鋼管及び成形鋼材
充填材	Bayfit®(バイエル社製)低温成形発泡ポリウレタン
サポートフレーム	鋼材
脚部先端	熱可塑性プラスチック
表面張地	ファブリック (推奨素材のみ)

EDA-MAME / エダ・マメ B&B ITALIA

Day bed cm 247, available in one colour

		L (ファブリック)	M (ファブリック)								
EM247S	デイベッド	1,567,500	1,614,800								

EM247S

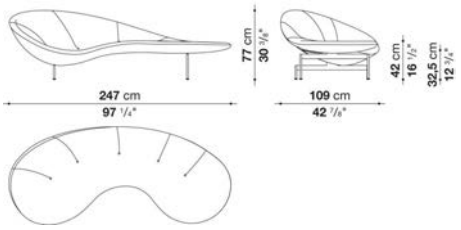

N.B. / 注意事項

張地：LORA、または MILOよりお選びください。
脚部：ピューター塗装0259Vとなります。

＊カバーリング仕様ではありません。



TECHNICAL SPECIFICATIONS / 技術情報：

フレーム	無垢材
接合プレート	スチール
脚部先端	プラスチック素材
座面クッション (ER78SE)	成形ポリウレタン、ポリエステルファイバーカバー
クッションカバー (ER78SE)	ファブリックまたは天然皮革
張地 (ER78FC)	厚革

ERYT / エリット　　B&B ITALIA

Armchair

		Ash	Thick leather (レザー)								
ER78F	アームチェア (アッシュ)	**844,800**									
ER78FC	アームチェア (厚革)		**1,125,300**								

ER78F

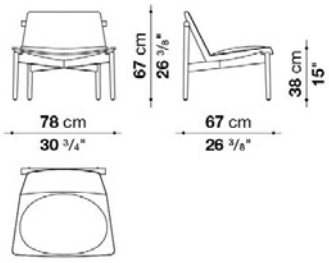

N.B. / 注意事項

ER78F
フレーム・ シート・ バック : ブラッシュドアッシュ(ライト0421C、または、ブラック0494N)よりお選びください。

ER78FC
フレーム : ブラッシュドアッシュ(ライト0421C、または、ブラック0494N)よりお選びください。
シート・ バック : 厚革(ミルクホワイト1121104、ナチュラル1121300、ブラック1121150、ダークブラウン1121350、ダブグレー1121280、アイボリー1121201)よりお選びください。

*シートクッションは含まれておりません。別途、ER78SEをお選びください。

ERYT / エリット　　B&B ITALIA

Seat Cushion

		B (ファブリック)	A (ファブリック)	E (ファブリック)	S (ファブリック)	L (ファブリック)	M (ファブリック)	BETA (レザー)	ALFA GAMMA (レザー)	K (レザー)	
ER78SE	シートクッション	**170,500**	**177,100**	**190,300**	**195,800**	**215,600**	**239,800**	**239,800**	**267,300**	**346,500**	
追加カバー											
ER78SERK	シートクッション	**61,600**	**68,200**	**80,300**	**86,900**	**105,600**	**130,900**	**130,900**	**158,400**	**237,600**	

N.B. / 注意事項

※カバーリング仕様です。
※レザーKランクは、KASIA,KOTOのみお選びいただけます。

FAT-SOFA / ファット・ソファ

B&B ITALIA

design Patricia Urquiola / パトリシア・ウルキオラ



TECHNICAL SPECIFICATIONS / 技術情報：

内部構造	鋼管及び成形鋼材　プラスチック素材
内部充填材	Bayfit®(バイエル社製)低温成形発泡ポリウレタン　ポリスチレンフォーム　密度の異なる成形ポリウレタン　ポリエステルファイバーカバ-
オットマン内部充填材	Bayfit®(バイエル社製)低温成形発泡ポリウレタン　成形ポリウレタン　ポリエステルファイバーカバー
表面張地	ファブリックまたは天然皮革

FAT-SOFA / ファット・ソファ

B&B ITALIA

Armchair with low back cm 91

		B (ファブリック)	A (ファブリック)	E (ファブリック)	S (ファブリック)	L (ファブリック)	BETA (レザー)	ALFA GAMMA (レザー)	K (レザー)		
FS91B	アームチェア、ローバック	834,900	855,800	907,500	951,500	1,040,600	1,071,400	1,129,700	1,317,800		
追加カバー											
FS91BRK	アームチェア、ローバック	205,700	224,400	271,700	310,200	388,300	411,400	467,500	634,700		

FS91B

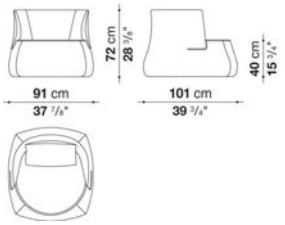

N.B. / 注意事項

※同一ファブリックもしくはレザーの1色、または同一ファブリックより2色お選びください。2色お選びいただく場合は内側 (シート上部とバック) と外側 (フレームとベース) をそれぞれお選びください。
※レザーKランクは、KOTOよりお選びください。
＊フレームがレザーの場合は、カバーリング仕様ではありません。
＊バッククッションは含まれておりません。

FAT-SOFA / ファット・ソファ

B&B ITALIA

Armchair with low back cm 91

		B (ファブリック)	A (ファブリック)	E (ファブリック)	S (ファブリック)	L (ファブリック)				
FS91BA	アームチェア、ローバック (外側 Alfa Gamma レザー)	980,100	987,800	1,012,000	1,030,700	1,070,300				
FS91BK	アームチェア、ローバック (外側 Koto Kora レザー)	1,064,800	1,074,700	1,097,800	1,116,500	1,155,000				
追加カバー										
FS91BARK	アームチェア、ローバック (外側 Alfa Gamma レザー)	315,700	323,400	344,300	359,700	393,800				
FS91BKRK	アームチェア、ローバック (外側 Koto Kora レザー)	407,000	413,600	434,500	451,000	485,100				

FS91BA
FS91BK

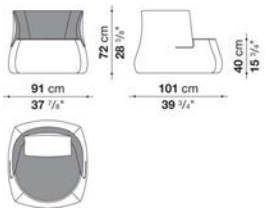

N.B. / 注意事項

※内側 (シート上部とバック) はファブリック (図面グレー部) 、外側 (フレームとベース) はレザーよりお選びください。外側レザーがBETAの場合、ALFA/GAMMAランクの金額になります。 (特注扱いのためお問い合わせください。)
＊バッククッションは含まれておりません。

FAT-SOFA / ファット・ソファ　B&B ITALIA

Armchair with high back cm 91

		B (ファブリック)	A (ファブリック)	E (ファブリック)	S (ファブリック)	L (ファブリック)	BETA (レザー)	ALFA GAMMA (レザー)	K (レザー)		
FS91A	アームチェア、ハイバック	911,900	936,100	998,800	1,051,600	1,157,200	1,192,400	1,250,700	1,470,700		
追加カバー											
FS91ARK	アームチェア、ハイバック	226,600	248,600	302,500	346,500	436,700	454,300	514,800	702,900		

FS91A

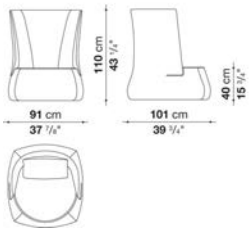

N.B. / 注意事項

※同一ファブリックもしくはレザーの１色、または同一ファブリックより2色お選びください。2色お選びいただく場合は内側 (シート上部とバック) と外側 (フレームとベース) をそれぞれお選びください。
※レザーKランクは、KOTOよりお選びください。
＊フレームがレザーの場合は、カバーリング仕様ではありません。
＊バッククッションは含まれておりません。

FAT-SOFA / ファット・ソファ　B&B ITALIA

Armchair with high back cm 91

		B (ファブリック)	A (ファブリック)	E (ファブリック)	S (ファブリック)	L (ファブリック)				
FS91AA	アームチェア、ハイバック (外側 Alfa Gamma レザー)	1,067,000	1,078,000	1,107,700	1,130,800	1,178,100				
FS91AK	アームチェア、ハイバック (外側 Koto Kora レザー)	1,164,900	1,175,900	1,204,500	1,226,500	1,276,000				
追加カバー										
FS91AARK	アームチェア、ハイバック (外側 Alfa Gamma レザー)	354,200	364,100	388,300	408,100	448,800				
FS91AKRK	アームチェア、ハイバック (外側 Koto Kora レザー)	437,800	446,600	470,800	490,600	531,300				

FS91AA
FS91AK

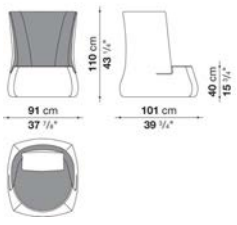

N.B. / 注意事項

※内側 (シート上部とバック) はファブリック (図面グレー部) 、外側 (フレームとベース) はレザーよりお選びください。
外側レザーがBETAの場合、ALFA/GAMMAランクの金額になります。(特注扱いのためお問い合わせください。)
＊バッククッションは含まれておりません。

FAT-SOFA / ファット・ソファ　B&B ITALIA

Small armchair cm 70

		B (ファブリック)	A (ファブリック)	E (ファブリック)	S (ファブリック)	L (ファブリック)	BETA (レザー)	ALFA GAMMA (レザー)	K (レザー)		
FS70	アームチェア、スモール	**673,200**	**689,700**	**732,600**	**767,800**	**839,300**	**864,600**	**914,100**	**1,065,900**		
追加カバー											
FS70RK	アームチェア、スモール	**169,400**	**183,700**	**220,000**	**249,700**	**310,200**	**328,900**	**372,900**	**504,900**		

FS70

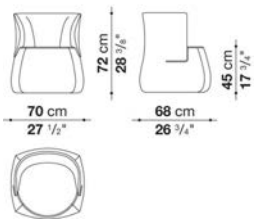

N.B. / 注意事項

※同一ファブリックもしくはレザーの1色、または同一ファブリックより2色お選びください。2色お選びいただく場合は内側 (シート上部とバック) と外側 (フレームとベース) をそれぞれお選びください。
※レザーKランクは、KOTOよりお選びください。
＊フレームがレザーの場合は、カバーリング仕様ではありません。

FAT-SOFA / ファット・ソファ　B&B ITALIA

Small armchair cm 70

		B (ファブリック)	A (ファブリック)	E (ファブリック)	S (ファブリック)	L (ファブリック)				
FS70A	アームチェア、スモール (外側 Alfa Gamma レザー)	**796,400**	**805,200**	**825,000**	**841,500**	**877,800**				
FS70K	アームチェア、スモール (外側 Koto Kora レザー)	**864,600**	**871,200**	**893,200**	**908,600**	**946,000**				
追加カバー										
FS70ARK	アームチェア、スモール (外側 Alfa Gamma レザー)	**270,600**	**277,200**	**294,800**	**308,000**	**339,900**				
FS70KRK	アームチェア、スモール (外側 Koto Kora レザー)	**327,800**	**333,300**	**353,100**	**367,400**	**397,100**				

FS70A
FS70K

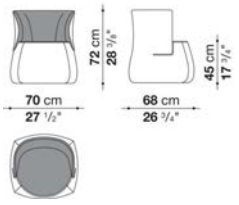

N.B. / 注意事項

※内側 (シート上部とバック) はファブリック (図面グレー部) 、外側 (フレームとベース) はレザーよりお選びください。外側レザーがBETAの場合、ALFA/GAMMAランクの金額になります。 (特注扱いのためお問い合わせください。)

FAT-SOFA / ファット・ソファ　B&B ITALIA

Ottoman cm 61

		B (ファブリック)	A (ファブリック)	E (ファブリック)	S (ファブリック)	L (ファブリック)	BETA (レザー)	ALFA GAMMA (レザー)	K (レザー)		
FS61P	オットマン	**272,800**	**280,500**	**302,500**	**320,100**	**357,500**	**359,700**	**409,200**	**490,600**		
追加カバー											
FS61PRK	オットマン	**85,800**	**92,400**	**112,200**	**127,600**	**159,500**	**179,300**	**203,500**	**271,700**		

FS61P

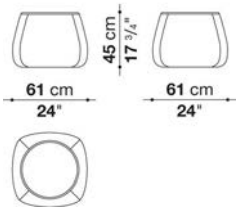

N.B. / 注意事項

※同一ファブリックもしくはレザーの1色、または同一ファブリックより2色お選びください。2色お選びいただく場合はシート上部と、外側 (フレーム) をそれぞれお選びください。
※レザーKランクは、KOTOよりお選びください。
＊フレームがレザーの場合は、カバーリング仕様ではありません。

FAT-SOFA / ファット・ソファ　B&B ITALIA

Ottoman cm 61

		B (ファブリック)	A (ファブリック)	E (ファブリック)	S (ファブリック)	L (ファブリック)				
FS61PA	オットマン (外側 Alfa Gamma レザー)	**315,700**	**316,800**	**322,300**	**325,600**	**334,400**				
FS61PK	オットマン (外側 Koto Kora レザー)	**346,500**	**347,600**	**354,200**	**357,500**	**367,400**				
追加カバー										
FS61PARK	オットマン (外側 Alfa Gamma レザー)	**119,900**	**123,200**	**126,500**	**129,800**	**137,500**				
FS61PKRK	オットマン (外側 Koto Kora レザー)	**148,500**	**149,600**	**154,000**	**157,300**	**165,000**				

FS61PA
FS61PK

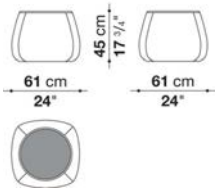

N.B. / 注意事項

※シート上部 (図面グレー部) はファブリックより、外側 (フレーム) はレザーよりお選びください。フレームレザーがBETAの場合、ALFA/GAMMAランクの金額になります。(特注扱いのためお問い合わせください。)

FAT-SOFA / ファット・ソファ　B&B ITALIA

Ottoman cm 76

		B (ファブリック)	A (ファブリック)	E (ファブリック)	S (ファブリック)	L (ファブリック)	BETA (レザー)	ALFA GAMMA (レザー)	K (レザー)		
FS76P	オットマン	314,600	322,300	346,500	367,400	407,000	451,000	511,500	619,300		
追加カバー											
FS76PRK	オットマン	92,400	100,100	119,900	137,500	169,400	229,900	260,700	353,100		

FS76P

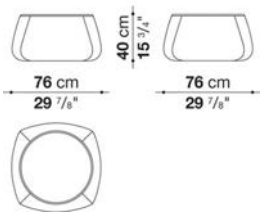

N.B. / 注意事項

※同一ファブリックもしくはレザーの1色、または同一ファブリックより2色お選びください。2色お選びいただく場合はシート上部と、外側 (フレーム) をそれぞれお選びください。
※レザーKランクは、KOTOよりお選びください。
＊フレームがレザーの場合は、カバーリング仕様ではありません。

FAT-SOFA / ファット・ソファ　B&B ITALIA

Ottoman cm 76

		B (ファブリック)	A (ファブリック)	E (ファブリック)	S (ファブリック)	L (ファブリック)				
FS76PA	オットマン (外側 Alfa Gamma レザー)	425,700	427,900	434,500	440,000	449,900				
FS76PK	オットマン (外側 Koto Kora レザー)	487,300	490,600	496,100	501,600	512,600				
追加カバー										
FS76PARK	オットマン (外側 Alfa Gamma レザー)	187,000	188,100	193,600	198,000	206,800				
FS76PKRK	オットマン (外側 Koto Kora レザー)	238,700	240,900	246,400	250,800	259,600				

FS76PA
FS76PK

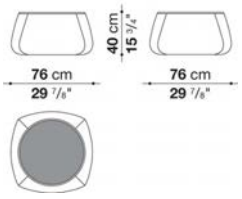

N.B. / 注意事項

※シート上部 (図面グレー部) はファブリックより、外側 (フレーム) はレザーよりお選びください。フレームレザーがBETAの場合、ALFA/GAMMAランクの金額になります。(特注扱いのためお問い合わせください。)

FAT-SOFA / ファット・ソファ　B&B ITALIA

Ottoman cm 106

		B (ファブリック)	A (ファブリック)	E (ファブリック)	S (ファブリック)	L (ファブリック)	BETA (レザー)	ALFA GAMMA (レザー)	K (レザー)		
FS106P	オットマン	418,000	430,100	456,500	480,700	525,800	646,800	732,600	895,400		
追加カバー											
FS106PRK	オットマン	105,600	116,600	138,600	159,500	198,000	330,000	375,100	513,700		

FS106P

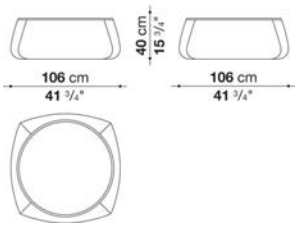

N.B. / 注意事項

※同一ファブリックもしくはレザーの1色、または同一ファブリックより2色お選びください。2色お選びいただく場合はシート上部と、外側 (フレーム) をそれぞれお選びください。
※レザーKランクは、KOTOよりお選びください。
＊フレームがレザーの場合は、カバーリング仕様ではありません。

FAT-SOFA / ファット・ソファ　B&B ITALIA

Ottoman cm 106

		B (ファブリック)	A (ファブリック)	E (ファブリック)	S (ファブリック)	L (ファブリック)					
FS106PA	オットマン (外側 Alfa Gamma レザー)	575,300	579,700	587,400	594,000	609,400					
FS106PK	オットマン (外側 Koto Kora レザー)	660,000	663,300	673,200	678,700	693,000					
追加カバー											
FS106PARK	オットマン (外側 Alfa Gamma レザー)	239,800	243,100	250,800	257,400	270,600					
FS106PKRK	オットマン (外側 Koto Kora レザー)	311,300	314,600	321,200	327,800	341,000					

FS106PA
FS106PK

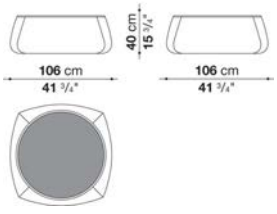

N.B. / 注意事項

※シート上部 (図面グレー部) はファブリックより、外側 (フレーム) はレザーよりお選びください。フレームレザーがBETAの場合、ALFA/GAMMAランクの金額になります。(特注扱いのためお問い合わせください。)

Additional cushions FAT-SOFA

		B (ファブリック)	A (ファブリック)	E (ファブリック)	S (ファブリック)	L (ファブリック)	BETA (レザー)	ALFA GAMMA (レザー)	K (レザー)		
FS55C	バッククッション 55 x 40cm	**58,300**	**61,600**	**69,300**	**77,000**	**91,300**	**99,000**	**112,200**	**146,300**		
追加カバー											
FS55CRK	バッククッション 55 x 40cm	**34,100**	**37,400**	**45,100**	**51,700**	**64,900**	**73,700**	**82,500**	**113,300**		

N.B. / 注意事項 ※レザーKランクは、KANU,KOTOよりお選びください。

FLAIR O' MAXI / フレール オ マキシ

B&B ITALIA

Monica Armani / モニカ・アルマーニ



TECHNICAL SPECIFICATIONS / 技術情報：

内部構造	鋼管及び成形鋼材
内部充填材	Bayfit®(バイエル社製)低温成形発泡ポリウレタン ポリエステルファイバー
編上素材	ポリプロピレンファイバー編上材
回転機構(FC60S_M)	ラミネート鋼板　アルミニウム押出材
脚部先端	熱可塑性プラスチック
表面張地	ファブリック

FLAIR O' MAXI / フレール オ マキシ

B&B ITALIA

Small armchair cm 68

		B (ファブリック)	A (ファブリック)	E (ファブリック)	S (ファブリック)	L (ファブリック)					
FM70M	回転式チェア (オートリターン機能付)	**570,900**	**580,800**	**594,000**	**606,100**	**633,600**					
追加カバー											
FM70M_RK	回転式チェア (オートリターン機能付)	**99,000**	**108,900**	**126,500**	**134,200**	**161,700**					

FM70M

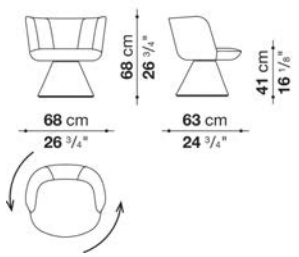

N.B. / 注意事項

張地：同一生地・同色となります。

※カバー交換は専門的技術を要しますので、詳しくはお問い合わせください。



TECHNICAL SPECIFICATIONS / 技術情報：

内部構造	鋼管および成形鋼材
内部重鎮材	Bayfit®(バイエル社製)低温成形発泡ポリウレタン、ポリエステルファイバー
回転ベースフレーム	ラミネート鋼板、アルミニウム押出材
基礎フレーム	鋼材薄板
ヘッドレスト	成形ポリウレタン、ポリエステルファイバー、コットンカバー、アルマイト処理を施したアルミニウム製ウェイト鋼材
トレイ	無垢材、木質板ファイバーパネル
脚部先端	熱可塑性プラスチック
表面張地	ファブリックまたはレザー

HARBOR / ハーバー　　B&B ITALIA

Swivel armchair with low back cm 80, available in one colour

		B (ファブリック)	A (ファブリック)	E (ファブリック)	S (ファブリック)	L (ファブリック)	BETA (レザー)	ALFA GAMMA (レザー)	K (レザー)		
HA80B	80ローバック回転式ラウンジチェア	**685,300**	**701,800**	**727,100**	**752,400**	**801,900**	**974,600**	**1,026,300**	**1,254,000**		
追加カバー											
HA80BRK	80ローバック回転式ラウンジチェア	**101,200**	**115,500**	**138,600**	**161,700**	**206,800**	**363,000**	**409,200**	**616,000**		

HA80B

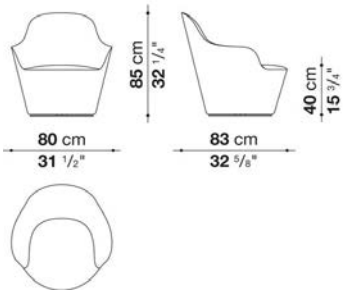

N.B. / 注意事項

ベース：メタリックグレー塗装0188Vとなります。

ステッチ：ファブリックの場合、同色のツインステッチとなります。
レザーの場合、同色のツインステッチ、または、セリエステッチ(33色より選択)をお選びいただけます。

※カバーの交換は専門的技術を要しますので、詳しくはお問い合わせください。
※レザーKランクはKASIA,KOTOよりお選びください。

HARBOR / ハーバー

B&B ITALIA

Swivel armchair with high back cm 80, available in one colour

		B (ファブリック)	A (ファブリック)	E (ファブリック)	S (ファブリック)	L (ファブリック)	BETA (レザー)	ALFA GAMMA (レザー)	K (レザー)		
HA80A	80ハイバック回転式ラウンジチェア	**812,900**	**832,700**	**847,000**	**878,900**	**930,600**	**1,054,900**	**1,203,400**	**1,443,200**		
HA_P	ヘッドレストクッション	**41,800**	**42,900**	**46,200**	**48,400**	**52,800**	**74,800**	**79,200**	**101,200**		
追加カバー											
HA80ARK	80ハイバック回転式ラウンジチェア	**141,900**	**159,500**	**171,600**	**198,000**	**240,900**	**410,300**	**467,500**	**666,600**		
HA_PRK	ヘッドレストクッション	**13,200**	**15,400**	**17,600**	**18,700**	**24,200**	**44,000**	**47,300**	**67,100**		

HA80A

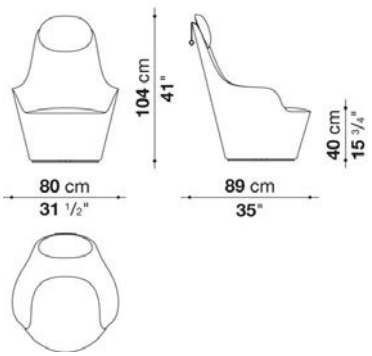

N.B. / 注意事項

ヘッドレストウェイト：クロームスチール0110M、ブラッククロームスチール0178C、ブロンズニッケル塗装0174B、または、
ブラック塗装スチール0150Lよりお選びください。
ベース：メタリックグレー塗装0188Vとなります。

ステッチ：ファブリックの場合、同色のツインステッチとなります。
レザーの場合、同色のツインステッチ、または、セリエステッチ(33色より選択)をお選びいただけます。

※カバーの交換は専門的技術を要しますので、詳しくはお問い合わせください。
※レザーKランクはKASIA,KOTOよりお選びください。

HARBOR / ハーバー　　B&B ITALIA

Ottoman cmΦ61, available in one colour

		B (ファブリック)	A (ファブリック)	E (ファブリック)	S (ファブリック)	L (ファブリック)	BETA (レザー)	ALFA GAMMA (レザー)	K (レザー)		
HA61P	61オットマン	**302,500**	**309,100**	**322,300**	**333,300**	**357,500**	**403,700**	**422,400**	**499,400**		
追加カバー											
HA61PRK	61オットマン	**53,900**	**60,500**	**71,500**	**82,500**	**103,400**	**146,300**	**161,700**	**232,100**		

HA61P

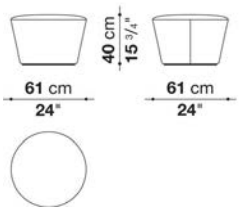

N.B. / 注意事項

ベース：メタリックグレー塗装0188Vとなります。

ステッチ：ファブリックの場合、同色のツインステッチとなります。
レザーの場合、同色のツインステッチ、または、セリエステッチ(33色より選択)をお選びいただけます。

※カバーの交換は専門的技術を要しますので、詳しくはお問い合わせください。
※レザーKランクはKASIA,KOTOよりお選びください。

HARBOR / ハーバー　　B&B ITALIA

Tray cmφ64,5

		Oak									
HA65V	65トレイ	**236,500**									

HA65V

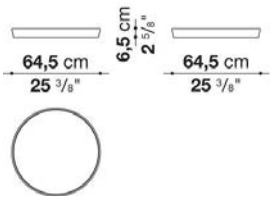

N.B. / 注意事項

トレイ：オーク(グレー0378G、ライト0374C、ブラック0381N)、ステインドスモークオーク0394Tよりお選びください。

HARBOR LAIDBACK / ハーバー レイドバック

B&B ITALIA

Naoto Fukasawa / 深澤 直人



TECHNICAL SPECIFICATIONS / 技術情報：

内部構造	鋼管及び成形鋼材
内部充填材	Bayfit®(バイエル社製)低温成形発泡ポリウレタン、ポリエステルファイバー
ベースフレーム	ダイキャストアルミニウム
回転式ベースフレーム	亜鉛メッキ鋼材
シンクロ・リクライニング機構	亜鉛メッキラミネート鋼板
ロック作動装置	プラスチック素材
ハンドル	ダイキャストアルミニウム
ヘッドレスト (HLB_P)	成形ポリウレタン、ポリエステルファイバー、コットンカバー、アルマイト処理を施したアルミニウム製ウェイト鋼材
脚部先端	熱可塑性プラスチック
表面張地	ファブリック (ツインステッチ) 、レザー (ツインステッチ、または、セリエトップステッチ)

HARBOR LAIDBACK / ハーバー レイドバック

B&B ITALIA

Swivel armchair with reclining mechanism cm 80

		B (ファブリック)	A (ファブリック)	E (ファブリック)	S (ファブリック)	L (ファブリック)	BETA (レザー)	ALFA GAMMA (レザー)	K (レザー)		
HLB80A	回転式アームチェア(リクライニング機能付)	**1,425,600**	**1,442,100**	**1,467,400**	**1,481,700**	**1,521,300**	**1,685,200**	**1,728,100**	**1,999,800**		
HLB_P	ヘッドレストクッション	**47,300**	**48,400**	**52,800**	**55,000**	**59,400**	**84,700**	**90,200**	**113,300**		
追加カバー											
HLB80ARK	回転式アームチェア(リクライニング機能付)	**156,200**	**173,800**	**198,000**	**213,400**	**253,000**	**415,800**	**458,700**	**730,400**		
HLB_PRK	ヘッドレストクッション	**14,300**	**16,500**	**18,700**	**20,900**	**26,400**	**46,200**	**50,600**	**71,500**		

HLB80A

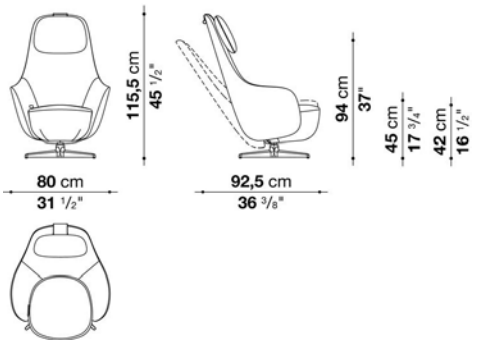

N.B. / 注意事項

ベースフレーム：ブロンズニッケル塗装0174B、または、ブライトブラッシュアルミ0189Aよりお選びください。
(ハンドルはベースフフレームと同色となります。)
ヘッドレストウェイト：ブロンズニッケル塗装0174B、または、クロームスチール0110Mよりお選びください。

ステッチ：ファブリックの場合、同色のツインステッチとなります。
レザーの場合、同色のツインステッチ、または、セリエステッチ(33色より選択)をお選びいただけます。

※カバーの交換は専門的技術を要しますので、詳しくはお問い合わせください。
※レザーKランクはKASIA,KOTOよりお選びください。

HARBOR LAIDBACK / ハーバー レイドバック　　B&B ITALIA

Ottoman cm 70

		B (ファブリック)	A (ファブリック)	E (ファブリック)	S (ファブリック)	L (ファブリック)	BETA (レザー)	ALFA GAMMA (レザー)	K (レザー)		
HA70P	オットマン	**258,500**	**266,200**	**272,800**	**283,800**	**304,700**	**408,100**	**462,000**	**569,800**		
追加カバー											
HA70PRK	オットマン	**70,400**	**78,100**	**84,700**	**94,600**	**114,400**	**229,900**	**260,700**	**359,700**		

HA70P

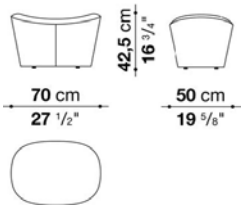

N.B. / 注意事項

ステッチ：ファブリックの場合、同色のツインステッチとなります。
レザーの場合、同色のツインステッチ、または、セリエステッチ(33色より選択)をお選びいただけます。

※カバーの交換は専門的技術を要しますので、詳しくはお問い合わせください。
※レザーKランクはKASIA,KOTOよりお選びください。



TECHNICAL SPECIFICATIONS / 技術情報：

内部構造	鋼管及び成形鋼材
内部充填材	Bayfit®(バイエル社製)低温成形発泡ポリウレタン、ポリエステルファイバー
座面クッション充填材	密度の異なる成形ポリウレタン、羽毛、コットン
背面クッション充填材	成形ポリウレタン、羽毛、コットン
脚部	バフ仕上 アルミニウムシート押出材
表面張地	ファブリックまたは天然皮革

HARRY / ハリー

B&B ITALIA

Sofa with back cushions cm 175

		B (ファブリック)	A (ファブリック)	E (ファブリック)	S (ファブリック)	L (ファブリック)	M (ファブリック)	BETA (レザー)	ALFA GAMMA (レザー)	K (レザー)	
H175	ソファ、バッククッション	1,245,200	1,334,300	1,395,900	1,529,000	1,969,000	2,147,200	2,147,200	2,439,800	2,422,200	
追加カバー											
H175_SRK	フレーム	271,700	320,100	353,100	403,700	664,400	774,400	774,400	881,100	966,900	
H175_SERK	シートクッション	125,400	144,100	161,700	183,700	304,700	359,700	359,700	409,200	449,900	
H175_SCRK	バッククッション	81,400	105,600	122,100	149,600	284,900	349,800	349,800	397,100	437,800	

H175

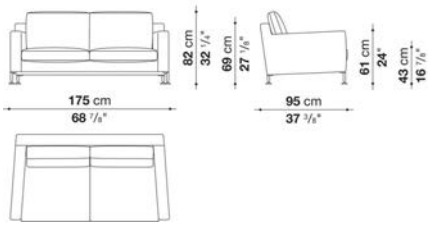

N.B. / 注意事項

脚部：ブライトブラッシュアルミ0189Aとなります。
＊フレームがレザーの場合は、カバーリング仕様ではありません。
＊追加クッションは含まれておりません。
※レザーKランクは、KASIA,KOTOよりお選びください。

HARRY / ハリー

B&B ITALIA

Sofa with back cushions cm 210

		B (ファブリック)	A (ファブリック)	E (ファブリック)	S (ファブリック)	L (ファブリック)	M (ファブリック)	BETA (レザー)	ALFA GAMMA (レザー)	K (レザー)	
H210	ソファ、バッククッション	1,416,800	1,497,100	1,563,100	1,659,900	2,101,000	2,476,100	2,476,100	2,813,800	3,095,400	
追加カバー											
H210_SRK	フレーム	279,400	327,800	361,900	408,100	673,200	833,800	833,800	946,000	1,039,500	
H210_SERK	シートクッション	152,900	182,600	206,800	240,900	422,400	478,500	478,500	544,500	596,200	
H210_SCRK	バッククッション	99,000	125,400	140,800	169,400	319,000	383,900	383,900	436,700	478,500	

H210

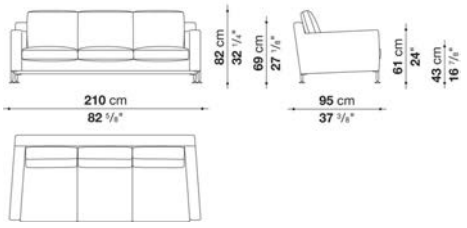

N.B. / 注意事項

脚部：ブライトブラッシュアルミ0189Aとなります。
＊フレームがレザーの場合は、カバーリング仕様ではありません。
＊追加クッションは含まれておりません。
※レザーKランクは、KASIA,KOTOよりお選びください。

HARRY / ハリー　　B&B ITALIA

Sofa with back cushions cm 250

		B (ファブリック)	A (ファブリック)	E (ファブリック)	S (ファブリック)	L (ファブリック)	M (ファブリック)	BETA (レザー)	ALFA GAMMA (レザー)	K (レザー)	
H250	ソファ、バッククッション	**1,642,300**	**1,750,100**	**1,833,700**	**1,956,900**	**2,543,200**	**2,747,800**	**2,747,800**	**3,122,900**	**3,435,300**	
追加カバー											
H250_SRK	フレーム	**320,100**	**370,700**	**405,900**	**454,300**	**716,100**	**946,000**	**946,000**	**1,074,700**	**1,181,400**	
H250_SERK	シートクッション	**181,500**	**216,700**	**236,500**	**271,700**	**451,000**	**495,000**	**495,000**	**562,100**	**617,100**	
H250_SCRK	バッククッション	**123,200**	**156,200**	**181,500**	**220,000**	**423,500**	**444,400**	**444,400**	**503,800**	**552,200**	

H250

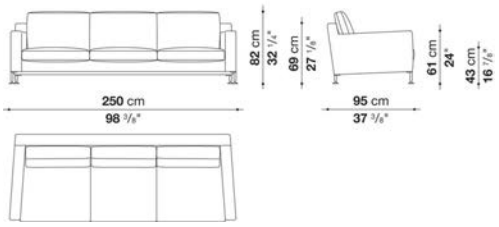

N.B. / 注意事項

脚部：ブライトブラッシュアルミ0189Aとなります。
＊フレームがレザーの場合は、カバーリング仕様ではありません。
＊追加クッションは含まれておりません。
※レザーKランクは、KASIA,KOTOよりお選びください。

HARRY / ハリー　　B&B ITALIA

Armchair with back cushions cm 85

		B (ファブリック)	A (ファブリック)	E (ファブリック)	S (ファブリック)	L (ファブリック)	M (ファブリック)	BETA (レザー)	ALFA GAMMA (レザー)	K (レザー)	
H85	アームチェア、バッククッション	**678,700**	**710,600**	**730,400**	**764,500**	**994,400**	**1,050,500**	**1,050,500**	**1,195,700**	**1,313,400**	
追加カバー											
H85_SRK	フレーム	**179,300**	**195,800**	**214,500**	**231,000**	**343,200**	**383,900**	**383,900**	**436,700**	**478,500**	
H85_SERK	シートクッション	**77,000**	**86,900**	**93,500**	**105,600**	**201,300**	**209,000**	**209,000**	**237,600**	**260,700**	
CB_RK	バッククッション	**39,600**	**44,000**	**50,600**	**58,300**	**63,800**	**92,400**	**92,400**	**105,600**	**116,600**	

H85

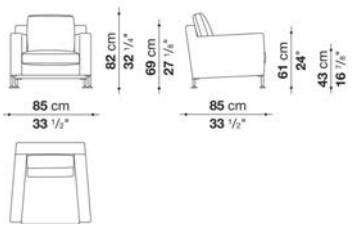

N.B. / 注意事項

脚部：ブライトブラッシュアルミ0189Aとなります。
＊フレームがレザーの場合は、カバーリング仕様ではありません。
＊追加クッションは含まれておりません。
※レザーKランクは、KASIA,KOTOよりお選びください。

Optional cushions HARRY : box style

		B (ファブリック)	A (ファブリック)	E (ファブリック)	S (ファブリック)	L (ファブリック)	M (ファブリック)	BETA (レザー)	ALFA GAMMA (レザー)	K (レザー)	
OF55_30	オプショナルクッション 55 x 30cm	**47,300**	**50,600**	**55,000**	**61,600**	**70,400**	**94,600**	**94,600**	**105,600**	**134,200**	
OF55_40	オプショナルクッション 55 x 40cm	**61,600**	**68,200**	**73,700**	**91,300**	**99,000**	**136,400**	**136,400**	**154,000**	**167,200**	
OF48_48	オプショナルクッション 48 x 48cm	**55,000**	**61,600**	**67,100**	**82,500**	**89,100**	**124,300**	**124,300**	**139,700**	**152,900**	
4OF48_48	オプショナルクッション 48 x 48cm 4個セット	**149,600**	**165,000**	**177,100**	**196,900**	**286,000**	**432,300**	**432,300**	**489,500**	**537,900**	
追加カバー											
OF55_30RK	オプショナルクッション 55 x 30cm	**31,900**	**35,200**	**39,600**	**47,300**	**50,600**	**74,800**	**74,800**	**84,700**	**92,400**	
OF55_40RK	オプショナルクッション 55 x 40cm	**44,000**	**48,400**	**55,000**	**63,800**	**69,300**	**101,200**	**101,200**	**115,500**	**127,600**	
OF48_48RK	オプショナルクッション 48 x 48cm	**39,600**	**44,000**	**50,600**	**58,300**	**63,800**	**92,400**	**92,400**	**105,600**	**116,600**	
4OF48_48RK	オプショナルクッション(4個セット) 48×48cm	**85,800**	**100,100**	**110,000**	**126,500**	**211,200**	**341,000**	**341,000**	**387,200**	**425,700**	

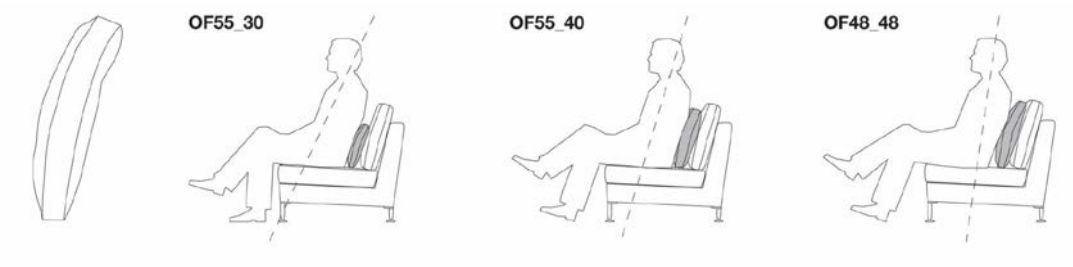

N.B. / 注意事項

※4個セットは、同一ファブリックまたはレザーでのオーダーとなります。
※レザーKランクは、KANU,KASIA,KOTOよりお選びください。

Optional cushions HARRY : pillow style

		B (ファブリック)	A (ファブリック)	E (ファブリック)	S (ファブリック)	L (ファブリック)	M (ファブリック)	BETA (レザー)	ALFA GAMMA (レザー)	K (レザー)	
OG55_30	オプショナルクッション 55 x 30cm	**39,600**	**44,000**	**48,400**	**53,900**	**62,700**	**82,500**	**82,500**	**92,400**	**118,800**	
OG55_40	オプショナルクッション 55 x 40cm	**53,900**	**59,400**	**63,800**	**79,200**	**85,800**	**118,800**	**118,800**	**134,200**	**148,500**	
OG48_48	オプショナルクッション 48 x 48cm	**48,400**	**50,600**	**61,600**	**70,400**	**82,500**	**89,100**	**89,100**	**100,100**	**112,200**	
4OG48_48	オプショナルクッション 48 x 48cm 4個セット	**149,600**	**161,700**	**193,600**	**224,400**	**261,800**	**281,600**	**281,600**	**319,000**	**350,900**	
追加カバー											
OG55_30RK	オプショナルクッション 55 x 30cm	**20,900**	**24,200**	**27,500**	**33,000**	**39,600**	**60,500**	**60,500**	**70,400**	**94,600**	
OG55_40RK	オプショナルクッション 55 x 40cm	**38,500**	**44,000**	**50,600**	**59,400**	**63,800**	**93,500**	**93,500**	**105,600**	**116,600**	
OG48_48RK	オプショナルクッション 48 x 48cm	**27,500**	**30,800**	**36,300**	**39,600**	**47,300**	**51,700**	**51,700**	**58,300**	**63,800**	
4OG48_48RK	オプショナルクッション(4個セット）48 ×48cm	**85,800**	**93,500**	**112,200**	**128,700**	**149,600**	**161,700**	**161,700**	**182,600**	**202,400**	



OG55_30

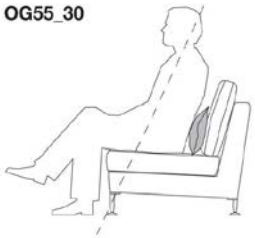

OG55_40

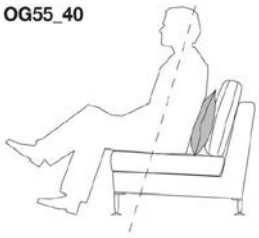

OG48_48

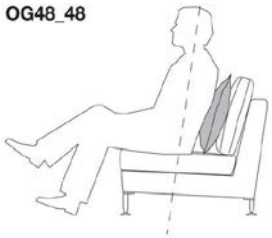

N.B. / 注意事項

※4個セットは、同一ファブリックまたはレザーでのオーダーとなります。
※レザーKランクは、KANU,KASIA,KOTOよりお選びください。





TECHNICAL SPECIFICATIONS / 技術情報：

シェル構造	Hirek®プラスチック素材
シェル充填材	ポリエステルファイバー コットン
座面サポート	成形ポリウレタン ノンスリップファブリック
回転ベースフレーム (H1G-H2G-H3G-H4G)	ダイキャストアルミニウム 成形鋼材
ベースフレーム (HP4) 成形鋼材	ブラック塗装硬質ポリウレタン グレーオークまたは、ブラッシュ仕上ライトオーク無垢材
ベースフレーム (H1M-H2M-H3M-H4M-HP4M))	ホワイト ブラック オレンジ ライトブルーまたは、アシッドグリーン塗装　ダイキャストアルミニウム成形材
脚部先端	プラスチック
表面張地	ファブリックまたは天然皮革 (推奨素材のみ)

HUSK / ハスク　　B&B ITALIA

Swivel armchair cm 84

		B (ファブリック)	A (ファブリック)	E (ファブリック)	S (ファブリック)	L (ファブリック)	M (ファブリック)	BETA (レザー)	ALFA GAMMA (レザー)	K (レザー)	
H1G	回転式アームチェア	**794,200**	**814,000**	**836,000**	**865,700**	**908,600**	**1,026,300**	**1,026,300**	**1,095,600**	**1,295,800**	

H1G

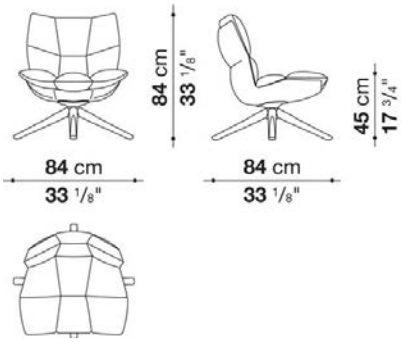

N.B. / 注意事項

脚部：オーク (グレー0378G、ライト0374C) または、ブラック塗装0156Nよりお選びください。
シェル：ホワイト0010B、ブラック0015N、ダブグレー0028Tよりお選びください。
※追加カバーは、別紙「H1GRK」よりお選びください。
※レザーKランクは、KASIA,KOTOよりお選びください。

HUSK / ハスク　　B&B ITALIA

Swivel armchair with snug sides cm 84

		B (ファブリック)	A (ファブリック)	E (ファブリック)	S (ファブリック)	L (ファブリック)	M (ファブリック)	BETA (レザー)	ALFA GAMMA (レザー)	K (レザー)	
H2G	回転式アームチェア、スナグサイド	**829,400**	**850,300**	**870,100**	**898,700**	**946,000**	**1,138,500**	**1,138,500**	**1,223,200**	**1,468,500**	

H2G

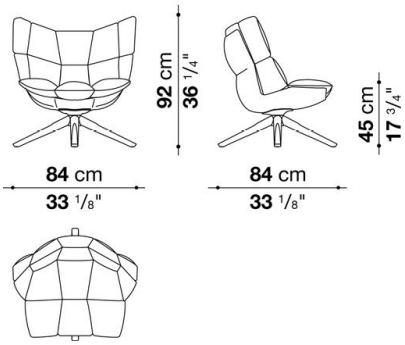

N.B. / 注意事項

脚部：オーク (グレー0378G、ライト0374C) または、ブラック塗装0156Nよりお選びください。
シェル：ホワイト0010B、ブラック0015N、ダブグレー0028Tよりお選びください。
※追加カバーは、別紙「H2GRK」よりお選びください。
※レザーKランクは、KASIA,KOTOよりお選びください。

HUSK / ハスク　　B&B ITALIA

Swivel armchair with snug sides and headrest cm 84

		B (ファブリック)	A (ファブリック)	E (ファブリック)	S (ファブリック)	L (ファブリック)	M (ファブリック)	BETA (レザー)	ALFA GAMMA (レザー)	K (レザー)	
H3G	回転式アームチェア、スナグサイド、ヘッドレスト	**875,600**	**896,500**	**922,900**	**958,100**	**1,013,100**	**1,254,000**	**1,254,000**	**1,355,200**	**1,651,100**	

H3G

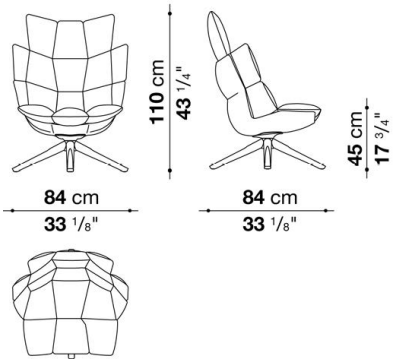

N.B. / 注意事項

脚部：オーク (グレー0378G、ライト0374C) または、ブラック塗装0156Nよりお選びください。
シェル：ホワイト0010B、ブラック0015N、ダブグレー0028Tよりお選びください。
※追加カバーは、別紙「H3GRK」よりお選びください。
※レザーKランクは、KASIA,KOTOよりお選びください。

HUSK / ハスク　　B&B ITALIA

Swivel armchair with armrests cm 84

		B (ファブリック)	A (ファブリック)	E (ファブリック)	S (ファブリック)	L (ファブリック)	M (ファブリック)	BETA (レザー)	ALFA GAMMA (レザー)	K (レザー)	
H4G	回転式アームチェア、アームレスト	**829,400**	**850,300**	**870,100**	**898,700**	**946,000**	**1,138,500**	**1,138,500**	**1,223,200**	**1,468,500**	

H4G

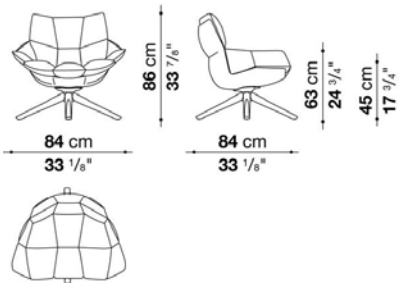

N.B. / 注意事項

脚部：オーク (グレー0378G、ライト0374C) または、ブラック塗装0156Nよりお選びください。
シェル：ホワイト0010B、ブラック0015N、ダブグレー0028Tよりお選びください。
※追加カバーは、別紙「H4GRK」よりお選びください。
※レザーKランクは、KASIA,KOTOよりお選びください。

HUSK / ハスク　　B&B ITALIA

Ottoman cm 68

		B (ファブリック)	A (ファブリック)	E (ファブリック)	S (ファブリック)	L (ファブリック)	M (ファブリック)	BETA (レザー)	ALFA GAMMA (レザー)	K (レザー)	
HP4	オットマン	**411,400**	**418,000**	**425,700**	**437,800**	**455,400**	**509,300**	**509,300**	**533,500**	**601,700**	

HP4

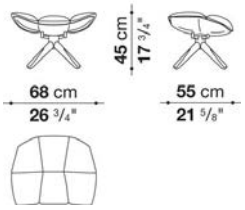

N.B. / 注意事項

脚部：オーク (グレー0378G、ライト0374C) または、ブラック塗装0156Nよりお選びください。
シェル：ホワイト0010B、ブラック0015N、ダブグレー0028Tよりお選びください。
※追加カバーは、別紙「HP4RK」よりお選びください。
※レザーKランクは、KASIA,KOTOよりお選びください。

HUSK / ハスク　　B&B ITALIA

Armchair cm 66

		B (ファブリック)	A (ファブリック)	E (ファブリック)	S (ファブリック)	L (ファブリック)	M (ファブリック)	BETA (レザー)	ALFA GAMMA (レザー)	K (レザー)	
H1M	アームチェア	**693,000**	**706,200**	**722,700**	**746,900**	**777,700**	**921,800**	**921,800**	**973,500**	**1,063,700**	

H1M

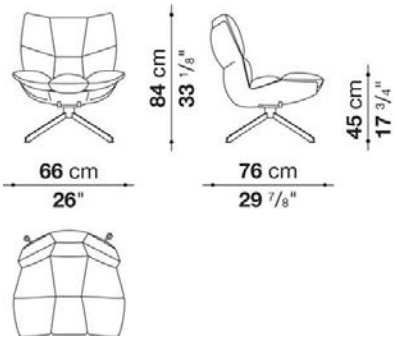

N.B. / 注意事項

脚部：ホワイト09010、ブラック01510、オレンジ05710、ライトブルー08110、アシッドグリーン04510よりお選びください。
シェル：ホワイト0010B、ブラック0015Nよりお選びください。
※追加カバーは、別紙「H1GRK」よりお選びください。
※レザーKランクは、KASIA,KOTOよりお選びください。

HUSK / ハスク　　B&B ITALIA

Armchair with snug sides cm 80

		B (ファブリック)	A (ファブリック)	E (ファブリック)	S (ファブリック)	L (ファブリック)	M (ファブリック)	BETA (レザー)	ALFA GAMMA (レザー)	K (レザー)	
H2M	アームチェア、スナグサイド	**745,800**	**759,000**	**775,500**	**798,600**	**829,400**	**1,031,800**	**1,031,800**	**1,095,600**	**1,208,900**	

H2M

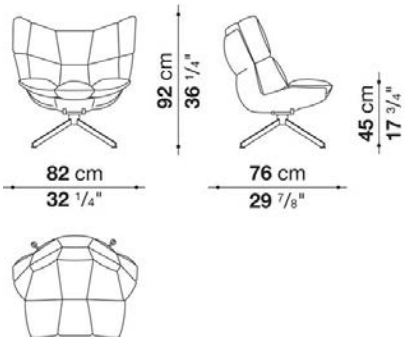

N.B. / 注意事項

脚部：ホワイト09010、ブラック01510、オレンジ05710、ライトブルー08110、アシッドグリーン04510よりお選びください。
シェル：ホワイト0010B、ブラック0015Nよりお選びください。
※追加カバーは、別紙「H2GRK」よりお選びください。
※レザーKランクは、KASIA,KOTOよりお選びください。

HUSK / ハスク　　B&B ITALIA

Armchair with snug sides and headrest cm 80

		B (ファブリック)	A (ファブリック)	E (ファブリック)	S (ファブリック)	L (ファブリック)	M (ファブリック)	BETA (レザー)	ALFA GAMMA (レザー)	K (レザー)	
H3M	アームチェア、スナグサイド、ヘッドレスト	**783,200**	**799,700**	**816,200**	**844,800**	**878,900**	**1,146,200**	**1,146,200**	**1,218,800**	**1,348,600**	

H3M

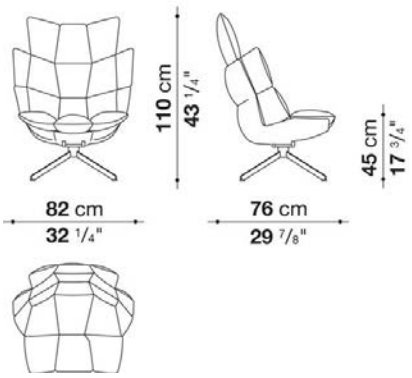

N.B. / 注意事項

脚部：ホワイト09010、ブラック01510、オレンジ05710、ライトブルー08110、アシッドグリーン04510よりお選びください。
シェル：ホワイト0010B、ブラック0015Nよりお選びください。
※追加カバーは、別紙「H3GRK」よりお選びください。
※レザーKランクは、KASIA,KOTOよりお選びください。

HUSK / ハスク　　B&B ITALIA

Armchair with armrests cm 82

		B (ファブリック)	A (ファブリック)	E (ファブリック)	S (ファブリック)	L (ファブリック)	M (ファブリック)	BETA (レザー)	ALFA GAMMA (レザー)	K (レザー)	
H4M	アームチェア、アームレスト	**745,800**	**759,000**	**775,500**	**798,600**	**829,400**	**1,031,800**	**1,031,800**	**1,095,600**	**1,208,900**	

H4M

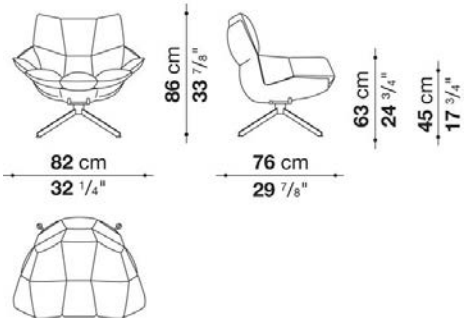

N.B. / 注意事項

脚部：ホワイト09010、ブラック01510、オレンジ05710、ライトブルー08110、アシッドグリーン04510よりお選びください。
シェル：ホワイト0010B、ブラック0015Nよりお選びください。
※追加カバーは、別紙「H4GRK」よりお選びください。
※レザーKランクは、KASIA,KOTOよりお選びください。

HUSK / ハスク　　B&B ITALIA

Ottoman cm 68

		B (ファブリック)	A (ファブリック)	E (ファブリック)	S (ファブリック)	L (ファブリック)	M (ファブリック)	BETA (レザー)	ALFA GAMMA (レザー)	K (レザー)	
HP4M	オットマン	**438,900**	**445,500**	**454,300**	**465,300**	**481,800**	**541,200**	**541,200**	**563,200**	**602,800**	

HP4M

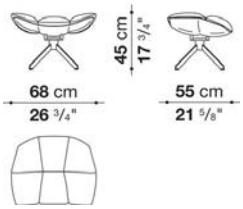

N.B. / 注意事項

脚部：ホワイト09010、ブラック01510、オレンジ05710、ライトブルー08110、アシッドグリーン04510よりお選びください。
シェル：ホワイト0010B、ブラック0015Nよりお選びください。
※追加カバーは、別紙「HP4RK」よりお選びください。
※レザーKランクは、KASIA,KOTOよりお選びください。

Additional cover

		B (ファブリック)	A (ファブリック)	E (ファブリック)	S (ファブリック)	L (ファブリック)	M (ファブリック)	BETA (レザー)	ALFA GAMMA (レザー)	K (レザー)	
追加カバー											
H1GRK	回転式アームチェア　*1	**85,800**	**100,100**	**118,800**	**144,100**	**181,500**	**280,500**	**280,500**	**339,900**	**509,300**	
H2GRK	回転式アームチェア、スナグサイド　*2	**92,400**	**107,800**	**126,500**	**151,800**	**190,300**	**354,200**	**354,200**	**424,600**	**633,600**	
H3GRK	回転式アームチェア、スナグサイド、ヘッドレスト　*3	**110,000**	**128,700**	**150,700**	**180,400**	**226,600**	**431,200**	**431,200**	**517,000**	**767,800**	
H4GRK	回転式アームチェア、アームレスト　*4	**92,400**	**107,800**	**126,500**	**151,800**	**190,300**	**354,200**	**354,200**	**424,600**	**633,600**	
HP4RK	オットマン　*5	**36,300**	**42,900**	**48,400**	**58,300**	**73,700**	**119,900**	**119,900**	**138,600**	**198,000**	

N.B. / 注意事項

*1 H1G、H1M用の追加カバーとなります。
*2 H2G、H2M用の追加カバーとなります。
*3 H3G、H3M用の追加カバーとなります。
*4 H4G、H4M用の追加カバーとなります。
*5 HP4、HP4M用の追加カバーとなります。
※レザーKランクは、KASIA,KOTOよりお選びください。

HUSK-SOFA / ハスク ソファー

B&B ITALIA

design Patricia Urquiola / パトリシア・ウルキオラ



TECHNICAL SPECIFICATIONS / 技術情報：

内部構造	鋼管及び成形鋼材
内部充填材	Bayfit®(バイエル社製)低温成形発泡ポリウレタン　ポリエステルファイバーカバー
座面充填材	Bayfit®(バイエル社製)低温成形発泡ポリウレタン　ポリエステルファイバーカバー
脚部	ブロンズニッケル塗装または、共にブラッシュドカッパー仕上ダイキャストアルミニウム
脚部先端	熱可塑性プラスチック
表面張地	ファブリック

HUSK-SOFA / ハスク ソファー

B&B ITALIA

Sofa cm 225

		B (ファブリック)	A (ファブリック)	E (ファブリック)	S (ファブリック)	L (ファブリック)					
HS225	ソファ (塗装仕上)	**2,069,100**	**2,135,100**	**2,213,200**	**2,315,500**	**2,466,200**					
HS225_A	ソファ (カッバー仕上)	**2,105,400**	**2,171,400**	**2,249,500**	**2,350,700**	**2,501,400**					
追加カバー											
HS225RK	ソファ	**420,200**	**480,700**	**551,100**	**644,600**	**784,300**					

HS225

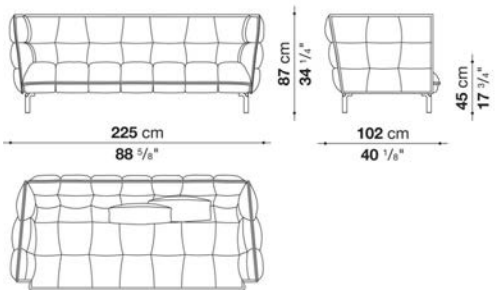

N.B. / 注意事項

脚部：ブロンズニッケル塗装0174B、または、カッバー塗装0171Rよりお選びください。

※バッククッションは含まれておりません。オプションにて「バッククッションHS55(55x30) x 1個 + HS55C(55x40) x 1個」を追加されることをお勧めします。

HUSK-SOFA / ハスク ソファー

B&B ITALIA

Sofa cm 261

		B (ファブリック)	A (ファブリック)	E (ファブリック)	S (ファブリック)	L (ファブリック)					
HS261	ソファ (塗装仕上)	**2,347,400**	**2,423,300**	**2,512,400**	**2,630,100**	**2,803,900**					
HS261_A	ソファ (カッバー仕上)	**2,382,600**	**2,458,500**	**2,547,600**	**2,666,400**	**2,839,100**					
追加カバー											
HS261RK	ソファ	**496,100**	**564,300**	**647,900**	**755,700**	**916,300**					

HS261

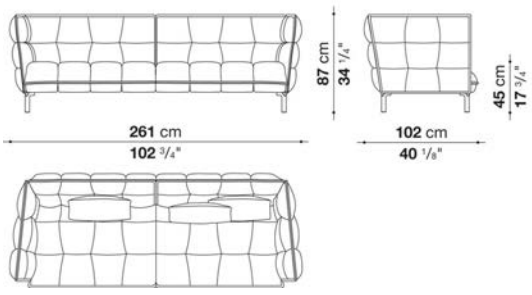

N.B. / 注意事項

脚部：ブロンズニッケル塗装0174B、または、カッバー塗装0171Rよりお選びください。

※バッククッションは含まれておりません。オプションにて「バッククッションHS55(55x30) x 1個 + HS55C(55x40) x 2個」を追加されることをお勧めします。

Optional cushions

		B (ファブリック)	A (ファブリック)	E (ファブリック)	S (ファブリック)	L (ファブリック)	BETA (レザー)	ALFA GAMMA (レザー)	K (レザー)		
HS55	オプショナルクッション 55 x 30cm	**39,600**	**44,000**	**48,400**	**53,900**	**62,700**	**82,500**	**92,400**	**118,800**		
HS55C	オプショナルクッション 55 x 40cm	**44,000**	**50,600**	**53,900**	**62,700**	**72,600**	**91,300**	**101,200**	**129,800**		
追加カバー											
HS55RK	オプショナルクッション 55 x 30cm	**20,900**	**24,200**	**27,500**	**33,000**	**39,600**	**60,500**	**70,400**	**94,600**		
HS55CRK	オプショナルクッション 55 x 40cm	**23,100**	**27,500**	**30,800**	**39,600**	**48,400**	**69,300**	**81,400**	**110,000**		

J.J. / ジェイ ジェイ B&B ITALIA

design Antonio Citterio / アントニオ· チッテリオ



TECHNICAL SPECIFICATIONS / 技術情報：

シェル構造	ステインドスモークオーク
フレームベルト	ポリプロピレン
内部充填材	成形ポリウレタン
アームレスト	レザースチールプレート(PJ85FN-PJ99FN-PJ99DN)
ヘッドレスト	ポリエステルファイバー コットンカバー スチールプレート（バラスト）(PJP)
サポートフレーム	スチールブライトクロームメッキ(PJ85FN-PJ99FN-PJ99DN)
脚部	熱処理無垢木材（アッシュ）(PJ99DN)
脚部先端	熱可塑性プラスチック
表面張地	天然皮革(PJ85FN-PJ99FN-PJ99DN)
表面張地	天然皮革 モンゴリアンラム毛皮(PJ99FAN-PJ99DAN)

J.J. / ジェイ ジェイ　　B&B ITALIA

Armchair with medium back cm h. 85

		BETA (レザー)	ALFA GAMMA (レザー)	K (レザー)							
PJ85FN	85ミディアムバック	**1,036,200**	**1,177,000**	**1,225,400**							

PJ85FN

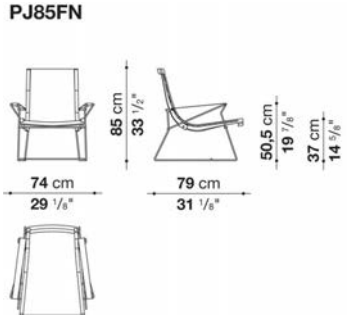

N.B. / 注意事項

フレーム：ステインドスモークオーク0394Tとなります。
脚部：クロームスチール0110Mとなります。
ベルト：ダブグレー0280T、ブラック0154N、オレンジ0570Aよりお選びください。
※KANUを張った場合の縁取り(レザー)の組み合わせは、KANU100とGAMMA117、KANU300とGAMMA340、KANU150とGAMMA199となります。
※レザーKランクは、KANU,KASIA,KOTOよりお選びください。

J.J. / ジェイ ジェイ　　B&B ITALIA

Armchair with high back cm h. 99

		B (ファブリック)	A (ファブリック)	E (ファブリック)	S (ファブリック)	L (ファブリック)	M (ファブリック)	BETA (レザー)	ALFA GAMMA (レザー)	K (レザー)	
PJ99FN	99ハイバック							**1,234,200**	**1,402,500**	**1,453,100**	
PJ99FAN	99ハイバック (ファー付き)							**1,520,200**	**1,728,100**	**1,778,700**	
PJP	ヘッドレストクッション	**86,900**	**90,200**	**94,600**	**100,100**	**111,100**	**149,600**	**149,600**	**167,200**	**201,300**	

PJ99FN

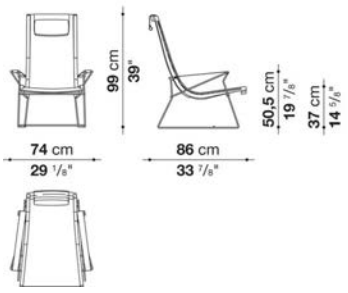

N.B. / 注意事項

フレーム：ステインドスモークオーク0394Tとなります。
脚部：クロームスチール0110Mとなります。
ベルト：ダブグレー0280T、ブラック0154N、オレンジ0570Aよりお選びください。
※KANUを張った場合の縁取り(レザー)の組み合わせは、KANU100とGAMMA117、KANU300とGAMMA340、KANU150とGAMMA199となります。
※レザーKランクは、KANU,KASIA,KOTOよりお選びください。
※モンゴリアンファーは取り外しできます。

J.J. / ジェイ ジェイ B&B ITALIA

Rocking armchair with high back cm h. 96

		BETA (レザー)	ALFA GAMMA (レザー)	K (レザー)							
PJ99DN	96ロッキングチェア	**1,357,400**	**1,542,200**	**1,598,300**							
PJ99DAN	96ロッキングチェア (ファー付)	**1,664,300**	**1,889,800**	**1,943,700**							

PJ99DN

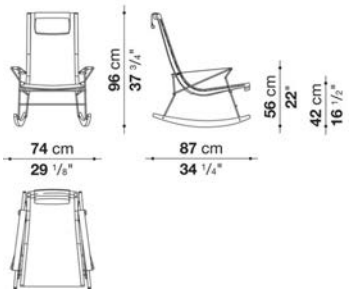

N.B. / 注意事項

フレーム・ロッカー部：ステインドスモークオーク0394Tとなります。
脚部：クロームスチール0110Mとなります。
ベルト：ダブグレー0280T、ブラック0154N、オレンジ0570Aよりお選びください。
※KANUを張った場合の縁取り(レザー)の組み合わせは、KANU100とGAMMA117、KANU300とGAMMA340、KANU150とGAMMA199となります。
※レザーKランクは、KANU,KASIA,KOTOよりお選びください。
※モンゴリアンファーは取り外しできます。

LANDSCAPE / ランドスケープ

B&B ITALIA

Jeffrey Bernett / ジェフリー・バーネット



TECHNICAL SPECIFICATIONS / 技術情報：

内部構造	鋼管及び成形鋼材
内部構造充填材	Bayfit®(バイエル社製)低温成形発泡ポリウレタン、ポリエステルファイバー
ヘッドレストクッション充填材	成形ポリウレタン、ポリエステルファイバー
ヘッドレスト固定材	マグネット
サポートフレーム	ブロンズニッケル塗装または、スチールブライトクロームメッキ
ランナー	熱可塑性プラスチック
表面張地	ファブリックまたは天然皮革

LANDSCAPE / ランドスケープ　　B&B ITALIA

Chaise longue cm 61

		B (ファブリック)	A (ファブリック)	E (ファブリック)	S (ファブリック)	L (ファブリック)	M (ファブリック)	BETA (レザー)	ALFA GAMMA (レザー)	K (レザー)	
LS5	シェーズロング (塗装仕上)	**911,900**	**922,900**	**954,800**	**983,400**	**1,035,100**	**1,068,100**	**1,068,100**	**1,147,300**	**1,260,600**	
LS5_C	シェーズロング (クローム仕上)	**992,200**	**1,003,200**	**1,032,900**	**1,061,500**	**1,114,300**	**1,148,400**	**1,148,400**	**1,225,400**	**1,339,800**	
追加カバー											
LS5_SRK	シェーズロング	**178,200**	**187,000**	**215,600**	**240,900**	**287,100**	**339,900**	**339,900**	**386,100**	**485,100**	

LS5

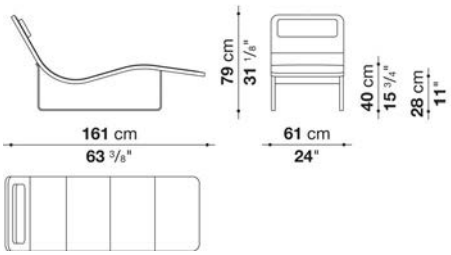

N.B. / 注意事項

脚部：ブロンズニッケル塗装0174B、または、クロームスチール0110Mよりお選びください。

※ヘッドレストクッション(LS5_P)は別売りとなります。別紙よりお選びください。
※ヘッドレストクッションには磁石が内蔵されており、ペースメーカーをご使用の方に危害を及ぼす可能性があります。
また磁石は磁気カード、クレジットカード、電子機器にダメージを及ぼす可能性もあります。
※レザーKランクは、KANU,KASIA,KOTOよりお選びください。

LANDSCAPE / ランドスケープ　　B&B ITALIA

Additional cushions

		B (ファブリック)	A (ファブリック)	E (ファブリック)	S (ファブリック)	L (ファブリック)	M (ファブリック)	BETA (レザー)	ALFA GAMMA (レザー)	K (レザー)	
LS5_P	ヘッドレストクッション	**82,500**	**85,800**	**91,300**	**93,500**	**101,200**	**106,700**	**106,700**	**122,100**	**133,100**	
追加カバー											
LS5_PRK	ヘッドレストクッション	**31,900**	**33,000**	**38,500**	**41,800**	**48,400**	**48,400**	**48,400**	**50,600**	**61,600**	

N.B. / 注意事項

※ヘッドレストクッションには磁石が内蔵されており、ペースメーカーをご使用の方に危害を及ぼす可能性があります。
また磁石は磁気カード、クレジットカード、電子機器にダメージを及ぼす可能性もあります。
※レザーKランクは、KANU,KASIA,KOTOよりお選びください。

LE BAMBOLE / レ・バンボレ

B&B ITALIA

design Mario Bellini / マリオ・ベリーニ



TECHNICAL SPECIFICATIONS / 技術情報：

充填材	低温成形発泡ポリウレタン ポリエステルファイバー
弾性中材	熱可塑性エラストマー、発泡ポリウレタン
フレーム	ポリエチレン
脚部カバー	ナイロン
ボトムベースカバー	100%ジュート生地
脚部先端	熱可塑性プラスチック
表面張地	ファブリックまたは天然皮革

LE BAMBOLE / レ・バンボレ　　B&B ITALIA

Armchair Bambola cm 119

		B (ファブリック)	A (ファブリック)	E (ファブリック)	S (ファブリック)	L (ファブリック)	M (ファブリック)	BETA (レザー)	ALFA GAMMA (レザー)	K (レザー)	
LBA1	バンボラ アームチェア	**1,048,300**	**1,073,600**	**1,112,100**	**1,134,100**	**1,205,600**	**1,474,000**	**1,474,000**	**1,547,700**	**2,024,000**	
追加カバー											
LBA1_RK	バンボラ アームチェア	**223,300**	**248,600**	**287,100**	**309,100**	**381,700**	**649,000**	**649,000**	**722,700**	**1,199,000**	

LBA1

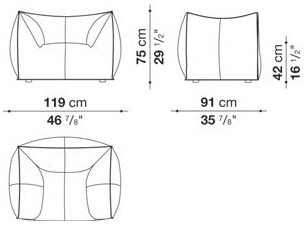

N.B. / 注意事項

※レザーKランクは、KASIA,KOTOのみお選びいただけます。
※カバーリング仕様です。
※カバーは2021年以前に製造されたLB1 / LE BAMBOLE'07に装着できません。

LE BAMBOLE x Stella McCartney / レ・バンボレ

B&B ITALIA

design Mario Bellini / マリオ・ベリーニ



TECHNICAL SPECIFICATIONS / 技術情報：

充填材	低温成形発泡ポリウレタン ポリエステルファイバー
弾性中材	熱可塑性エラストマー、発泡ポリウレタン
フレーム	ポリエチレン
脚部カバー	ナイロン
ボトムベースカバー	100%ジュート生地
脚部先端	熱可塑性プラスチック
表面張地	ファブリックまたは天然皮革

LE BAMBOLE x Stella McCartney / レ・バンボレ

B&B ITALIA

Armchair Bambola cm 119 / LE BAMBOLE x Stella McCartney

		MC (ファブリック)									
LBA1_MC	バンボラ アームチェア(LE BAMBOLE x Stella McCartney)	**1,386,000**									
追加カバー											
LBA1RK_MC	バンボラ アームチェア(LE BAMBOLE x Stella McCartney)	**438,900**									

LBA1_MC

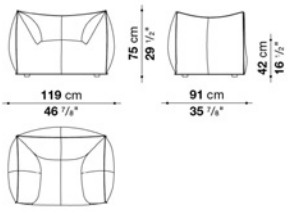

N.B. / 注意事項

専用ファブリック (フンギフォレスト) となります。

※カバーリング仕様です。
※カバーは2021年以前に製造されたLB1 / LE BAMBOLE'07に装着できません。

LE BAMBOLE / レ・バンボレ

B&B ITALIA

design Mario Bellini / マリオ・ベリーニ



TECHNICAL SPECIFICATIONS / 技術情報：

充填材	低温成形発泡ポリウレタン、ポリエステルファイバー
弾性中材	熱可塑性エラストマー、発泡ポリウレタン
フレーム	ポリエチレン
脚部カバー	ナイロン
ボトムベースカバー	100%ジュート生地
脚部先端	熱可塑性プラスチック
表面張地	ファブリックまたは天然皮革

LE BAMBOLE / レ・バンボレ

B&B ITALIA

Bibambola sofa cm 169

		B (ファブリック)	A (ファブリック)	E (ファブリック)	S (ファブリック)	L (ファブリック)	BETA (レザー)	ALFA GAMMA (レザー)	K (レザー)		
LBA2	ビバンボラ ソファ	**1,476,200**	**1,509,200**	**1,559,800**	**1,588,400**	**1,684,100**	**2,036,100**	**2,132,900**	**2,762,100**		
追加カバー											
LBA2_RK	ビバンボラ ソファ	**295,900**	**328,900**	**379,500**	**408,100**	**503,800**	**855,800**	**951,500**	**1,581,800**		

LBA2

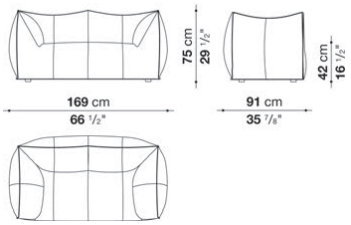

N.B. / 注意事項

※レザーKランクは、KASIA,KOTOのみお選びいただけます。
※カバーリング仕様です。
※カバーは2021年以前に製造されたLB2 / LE BAMBOLE'07に装着できません。

LE BAMBOLE / レ・バンボレ

B&B ITALIA

Granbambola sofa cm 244

		B (ファブリック)	A (ファブリック)	E (ファブリック)	S (ファブリック)	L (ファブリック)	BETA (レザー)	ALFA GAMMA (レザー)	K (レザー)		
LBA3	グランバンボラ ソファ	**2,152,700**	**2,204,400**	**2,280,300**	**2,323,200**	**2,468,400**	**2,986,500**	**3,135,000**	**4,101,900**		
LBA65C	オプショナルクッション 65 x 55cm	**83,600**	**88,000**	**92,400**	**94,600**	**105,600**	**144,100**	**152,900**	**211,200**		
追加カバー											
LBA3_RK	グランバンボラ ソファ	**401,500**	**454,300**	**530,200**	**573,100**	**718,300**	**1,235,300**	**1,384,900**	**2,351,800**		
LBA65CRK	オプショナルクッション 65 x 55cm	**34,100**	**37,400**	**42,900**	**45,100**	**55,000**	**93,500**	**103,400**	**160,600**		

LBA3

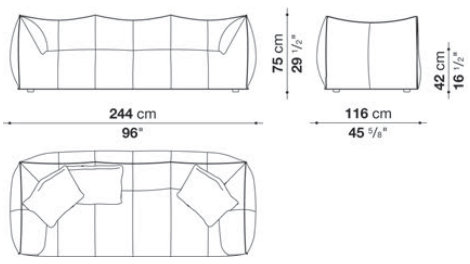

N.B. / 注意事項

※バッククッションは含まれておりません。オプションにて「バッククッションLBA65C(65x55)」3個を追加されることをお勧めします。
※レザーKランクは、KASIA,KOTOのみお選びいただけます。
※カバーリング仕様です。
※カバーは2021年以前に製造されたLB3 / LE BAMBOLE'07に装着できません。

LE BAMBOLE x Stella McCartney / レ・バンボレ x Stella McCartney

B&B ITALIA

design Mario Bellini / マリオ・ベリーニ



TECHNICAL SPECIFICATIONS / 技術情報：

充填材	低温成形発泡ポリウレタン、ポリエステルファイバー
弾性中材	熱可塑性エラストマー、発泡ポリウレタン
フレーム	ポリエチレン
脚部カバー	ナイロン
ボトムベースカバー	100%ジュート生地
脚部先端	熱可塑性プラスチック
表面張地	ファブリックまたは天然皮革

LE BAMBOLE x Stella McCartney / レ・バンボレ x Stella McCartney

B&B ITALIA

Bibambola sofa cm 169 / LE BAMBOLE x Stella McCartney

		MC (ファブリック)
LBA2_MC	ビバンボラ ソファ(LE BAMBOLE x Stella McCartney)	1,937,100
追加カバー		
LBA2RK_MC	ビバンボラ ソファ(LE BAMBOLE x Stella McCartney)	579,700

LBA2_MC

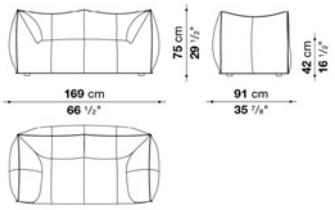

N.B. / 注意事項

専用ファブリック (フンギフォレスト) となります。

※カバーリング仕様です。
※カバーは2021年以前に製造されたLB2 / LE BAMBOLE'07に装着できません。

LE BAMBOLE x Stella McCartney / レ・バンボレ x Stella McCartney

B&B ITALIA

Granbambola sofa cm 244 / LE BAMBOLE x Stella McCartney

		MC (ファブリック)
LBA3_MC	グランバンボラ ソファ(LE BAMBOLE x Stella McCartney)	2,839,100
LBA65C_MC	オプショナルクッション 65 x 55cm(LE BAMBOLE x Stella McCartney)	121,000
追加カバー		
LBA3RK_MC	グランバンボラ ソファ(LE BAMBOLE x Stella McCartney)	825,000
LBA65CRK_MC	オプショナルクッション 65 x 55cm(LE BAMBOLE x Stella McCartney)	63,800

LBA3_MC

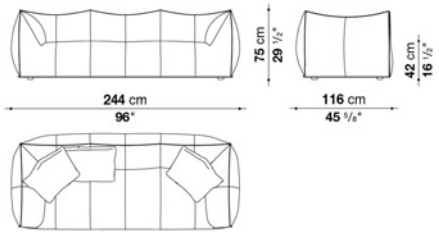

N.B. / 注意事項

専用ファブリック (フンギフォレスト) となります。

※バッククッションは含まれておりません。オプションにて「バッククッションLBA65C_MC(65x55)」3個を追加されることをお勧めします。
※カバーリング仕様です。
※カバーは2021年以前に製造されたLB3 / LE BAMBOLE'07に装着できません。



TECHNICAL SPECIFICATIONS / 技術情報：

内部構造	プラスチックシェル
内部構造充填材 (厚革仕様)	Bayfit®(バイエル社製)低温整形発泡ポリウレタン
内部構造充填材 (貼地仕様)	Bayfit®(バイエル社製)低温整形発泡ポリウレタン　成形ポリウレタン　ポリエステルファイバー
十字形回転ベース (厚革仕様)	ブロンズニッケル塗装　アルミニウムラミネート　押出材 または、ブライトクロームスチールラミネート
十字形回転ベース (貼地仕様)	ブロンズニッケル　マスタードイエロー　プラム　ブラック塗装アルミニウムラミネート押出材 または、ブライトクロームスチールラミネート
サポートフレーム(MPR_1-MPRI-1)	ブライトクロームメッキブラック塗装、または、ブロンズニッケル塗装スチール鋼管、成形鋼材
回転ベースフレーム(MPGL-MPGIL)	ダイキャストアルミニウム 成形鋼材 無垢木材 / スモークステイン· オーク
脚部先端	熱可塑性プラスチック
表面張地　(厚革仕様)	ナチュラル　ブラック　アイボリー　ダブグレー　ダークブラウン
表面張地　(貼地仕様)	ファブリック (推奨素材のみ)

MART / マート　　B&B ITALIA

Small swivel armchair in thick leather cm 75

		Embossed thick leather (レザー)	Thick leather (レザー)								
MPG	回転式ラウンジチェア (塗装仕上)	**1,521,300**	**1,521,300**								
MPG_C	回転式ラウンジチェア (クローム仕上)	**1,665,400**	**1,665,400**								
MPG_CN	回転式ラウンジチェア (ブラッククローム仕上)	**1,764,400**	**1,764,400**								

MPG

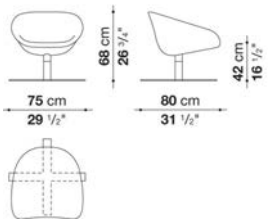

N.B. / 注意事項

脚部：ブラック塗装0150L、ブロンズニッケル塗装0174B、クロームスチール0110M、または、ブラッククロームスチール0178Cよりお選びください。
張地：厚革 (ミルクホワイト1121104、ナチュラル1121300、ブラック1121150、ダークブラウン1121350、ダブグレー1121280、
アイボリー1121201) 、または、エンボス厚革 (ナチュラル1136100、ブラック1136150、ダークブラウン1136350、ボルドー1136750、
マッドグリーン1136420、ボトルグリーン113640) よりお選びください。

MART / マート　　B&B ITALIA

Small upholstered swivel armchair cm 75

		E (ファブリック)	S (ファブリック)	L (ファブリック)							
MPGI5	回転式ラウンジチェア (塗装仕上)	**908,600**	**919,600**	**971,300**							
MPGI5_C	回転式ラウンジチェア (クローム仕上)	**1,007,600**	**1,018,600**	**1,067,000**							
MPGI5_CN	回転式ラウンジチェア (ブラッククローム仕上)	**1,107,700**	**1,118,700**	**1,166,000**							

MPGI5

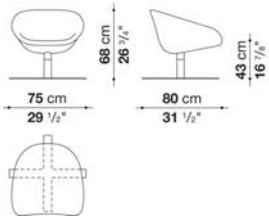

N.B. / 注意事項

脚部：ブラック塗装0150L、ブロンズニッケル塗装0174B、クロームスチール0110M、または、ブラッククロームスチール0178Cよりお選びください。

MART / マート　　B&B ITALIA

Small swivel armchair in thick leather cm 79

		Embossed thick leather (レザー)	Thick leather (レザー)
MPGL	回転式ラウンジチェア (オーク)	**1,646,700**	**1,646,700**

MPGL

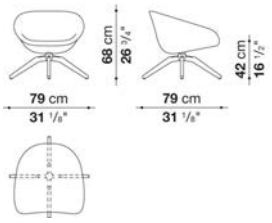

N.B. / 注意事項

脚部：ステインドスモークオーク0394Tとなります。
張地：厚革 (ミルクホワイト1121104、ナチュラル1121300、ブラック1121150、ダークブラウン1121350、ダブグレー1121280、アイボリー1121201) 、または、エンボス厚革 (ナチュラル1136100、ブラック1136150、ダークブラウン1136350、ボルドー1136750、マッドグリーン1136420、ボトルグリーン113640) よりお選びください。

MART / マート　　B&B ITALIA

Small upholstered swivel armchair cm 79

		E (ファブリック)	S (ファブリック)	L (ファブリック)
MPGIL	回転式ラウンジチェア (オーク)	**981,200**	**1,010,900**	**1,057,100**

MPGIL

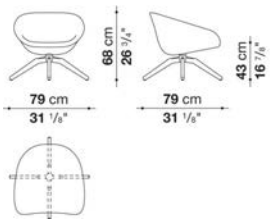

N.B. / 注意事項

脚部：ステインドスモークオーク0394Tとなります。

MART / マート　　B&B ITALIA

Swivel relax armchair cm 78

		Embossed thick leather (レザー)	Thick leather (レザー)	ALFA GAMMA (レザー)	K (レザー)						
MPRN	回転式ラウンジチェア (塗装仕上)	**2,140,600**	**2,140,600**	**2,362,800**	**2,528,900**						
MPRN_C	回転式ラウンジチェア (クローム仕上)	**2,283,600**	**2,283,600**	**2,459,600**	**2,630,100**						
MPRN_CN	回転式ラウンジチェア (ブラッククローム仕上)	**2,382,600**	**2,382,600**	**2,574,000**	**2,745,600**						

MPRN

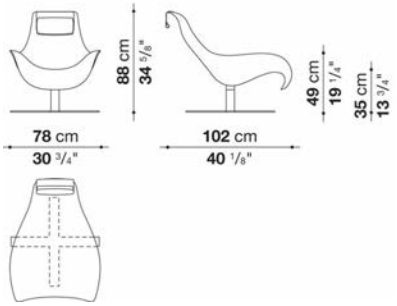

N.B. / 注意事項

脚部：ブラック塗装0150L、ブロンズニッケル塗装0174B、クロームスチール0110M、または、ブラッククロームスチール0178Cよりお選びください。
張地：厚革 (ミルクホワイト1121104、ナチュラル1121300、ブラック1121150、ダークブラウン1121350、ダブグレー1121280、
アイボリー1121201)、エンボス厚革 (ナチュラル1136100、ブラック1136150、ダークブラウン1136350、ボルドー1136750、
マッドグリーン1136420、ボトルグリーン113640) またはレザーALFA、Kランクよりお選びください。GAMMAは、お選びいただけません。

※ヘッドレストクッション (MPRP) を別途お選びください。
※レザーKランクは、KASIA,KOTOよりお選びください。

MART / マート　　B&B ITALIA

Swivel upholstered relax armchair cm 75

		E (ファブリック)	S (ファブリック)	L (ファブリック)							
MPRI	回転式ラウンジチェア (塗装仕上)	**1,059,300**	**1,071,400**	**1,127,500**							
MPRI_C	回転式ラウンジチェア (クローム仕上)	**1,201,200**	**1,214,400**	**1,269,400**							
MPRI_CN	回転式ラウンジチェア (ブラッククローム仕上)	**1,301,300**	**1,313,400**	**1,369,500**							

MPRI

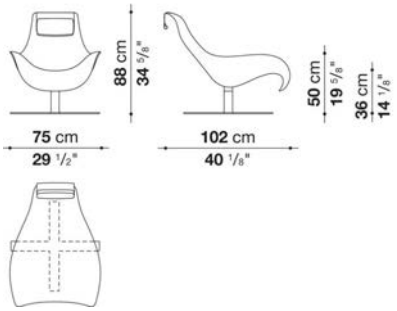

N.B. / 注意事項

脚部：ブラック塗装0150L、ブロンズニッケル塗装0174B、クロームスチール0110M、または、ブラッククロームスチール0178Cよりお選びください。

※ヘッドレストクッション (MPRP) を別途お選びください。

MART / マート　　B&B ITALIA

Relax armchair with tilting mechanism cm 78

		Embossed thick leather (レザー)	Thick leather (レザー)	ALFA GAMMA (レザー)	K (レザー)						
MPRN_1	ラウンジチェア (塗装仕上 / クローム仕上)	**2,280,300**	**2,280,300**	**2,596,000**	**2,766,500**						
MPRN_1CN	ラウンジチェア (ブラッククローム仕上)	**2,436,500**	**2,436,500**	**2,752,200**	**2,922,700**						

MPRN_1

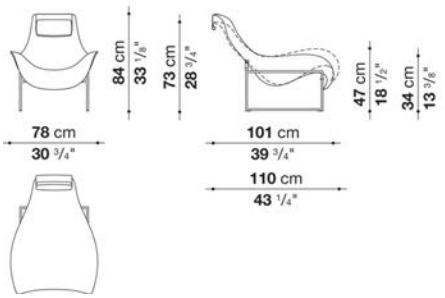

N.B. / 注意事項

脚部：ブラック塗装0150L、ブロンズニッケル塗装0174B、クロームスチール0110M、または、ブラッククロームスチール0178Cよりお選びください。

張地：厚革 (ミルクホワイト1121104、ナチュラル1121300、ブラック1121150、ダークブラウン1121350、ダブグレー1121280、
アイボリー1121201)、エンボス厚革 (ナチュラル1136100、ブラック1136150、ダークブラウン1136350、ボルドー1136750、
マッドグリーン1136420、ボトルグリーン113640)、またはレザーALFA、Kランクよりお選びください。GAMMAは、お選びいただけません。

※ヘッドレストクッション (MPRP) を別途お選びください。
※レザーKランクは、KASIA,KOTOよりお選びください。

MART / マート　　B&B ITALIA

Upholstered relax armchair in thick leather with tilting mechanism cm 75

		E (ファブリック)	S (ファブリック)	L (ファブリック)							
MPRI_1	ラウンジチェア(塗装仕上 / クローム仕上)	**1,156,100**	**1,169,300**	**1,210,000**							
MPRI_1CN	ラウンジチェア (ブラッククローム仕上)	**1,311,200**	**1,323,300**	**1,365,100**							

MPRI_1

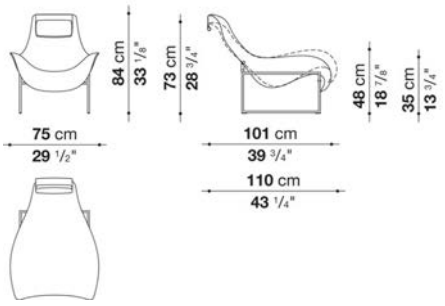

N.B. / 注意事項

脚部：ブラック塗装0150L、ブロンズニッケル塗装0174B、クロームスチール0110M、または、ブラッククロームスチール0178Cよりお選びください。

※ヘッドレストクッション (MPRP) を別途お選びください。

Headrest cushion

		B (ファブリック)	A (ファブリック)	E (ファブリック)	S (ファブリック)	L (ファブリック)	M (ファブリック)	BETA (レザー)	ALFA GAMMA (レザー)	K (レザー)	
MPRP	ヘッドレストクッション	**42,900**	**46,200**	**51,700**	**58,300**	**67,100**	**91,300**	**91,300**	**101,200**	**123,200**	

N.B. / 注意事項

ヘッドレストウエイト：ブラック塗装0150L、ブロンズニッケル塗装0174B、クロームスチール0110M、または、ブラッククロームスチール0178Cよりお選びください。

※レザーKランクは、KASIA,KOTOよりお選びください。



TECHNICAL SPECIFICATIONS / 技術情報：

内部構造	鋼管及び成形鋼材
内部構造充填材	Bayfit®(バイエル社製)低温成形発泡ポリウレタン　ポリエステルファイバーカバー
座面クッション充填材	成形ポリウレタン　ポリエステルファイバー　ポリエステル ファイバーカバー　(ME100-ME100_1-ME100_1L-ME62-ME62_1)
座面クッション充填材	密度の異なる成形ポリウレタン　ポリエステルファイバーカバー　(ME84-ME84_L)
ヘッドレストクッション充填材	ポリエステルファイバー　コットンカバー
ヘッドレスト固定部材	マグネット
腰部クッション充填材	ポリエステルファイバー　コットンカバー
サポートフレーム	バフ仕上ダイキャストアルミニウム　アルミニウム押出材　(ME84-ME100_1-ME62_1)
サポートフレーム	バフ仕上ラミネートアルミニウム　アルミニウム押出材　(ME100)
サポートフレーム	スチール (ME62)
脚部先端	熱可塑性プラスチック
表面張地	ファブリックまたは天然皮革
ベースフレーム	スチール 木質 (ME100_1L-ME84_L)

METROPOLITAN / メトロポリタン　　B&B ITALIA

Swivel armchair cm 100 (Round base frame)

		B (ファブリック)	A (ファブリック)	E (ファブリック)	S (ファブリック)	L (ファブリック)	BETA (レザー)	ALFA GAMMA (レザー)	K (レザー)		
ME100	回転式ラウンジチェア (ブライトブラッシュ仕上)	**852,500**	**874,500**	**910,800**	**957,000**	**1,049,100**	**1,068,100**	**1,213,300**	**1,333,200**		
追加カバー											
ME100_SRK	回転式ラウンジチェア	**191,400**	**211,200**	**238,700**	**272,800**	**368,500**	**452,100**	**513,700**	**621,500**		

ME100

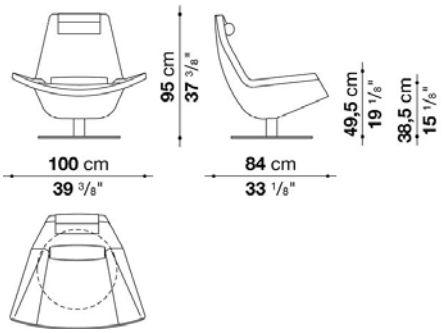

N.B. / 注意事項

脚部(ラウンドベース) : ブライトブラッシュアルミ0189Aとなります。

※ヘッドレストクッション(ME_P)は別売りとなります。
※レザーKランクは、KASIA,KOTOよりお選びください。

METROPOLITAN / メトロポリタン　　B&B ITALIA

Swivel armchair cm 100 (Steel base frame)

		B (ファブリック)	A (ファブリック)	E (ファブリック)	S (ファブリック)	L (ファブリック)	BETA (レザー)	ALFA GAMMA (レザー)	K (レザー)		
ME100_1	回転式ラウンジチェア (塗装仕上 / ブライトブラッシュ仕上)	**828,300**	**851,400**	**884,400**	**930,600**	**1,026,300**	**1,047,200**	**1,188,000**	**1,311,200**		

ME100_1

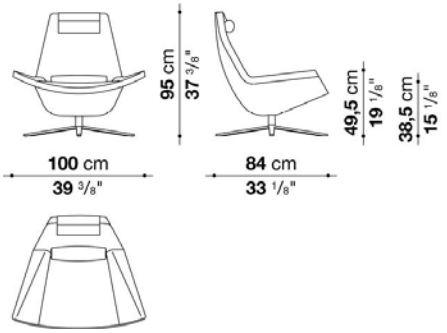

N.B. / 注意事項

脚部 : ブロンズニッケル塗装0174B 、または、ブライトブラッシュアルミ0189Aよりお選びください。

※ヘッドレストクッション(ME_P)は別売りとなります。
※追加カバーは別紙 * 1よりお選びください。
※レザーKランクは、KASIA,KOTOよりお選びください。

METROPOLITAN / メトロポリタン　B&B ITALIA

Swivel armchair cm 100 (Oak base frame)

		B (ファブリック)	A (ファブリック)	E (ファブリック)	S (ファブリック)	L (ファブリック)	BETA (レザー)	ALFA GAMMA (レザー)	K (レザー)		
ME100_1L	回転式ラウンジチェア(オーク)	**928,400**	**950,400**	**985,600**	**1,030,700**	**1,125,300**	**1,147,300**	**1,289,200**	**1,410,200**		

ME100_1L

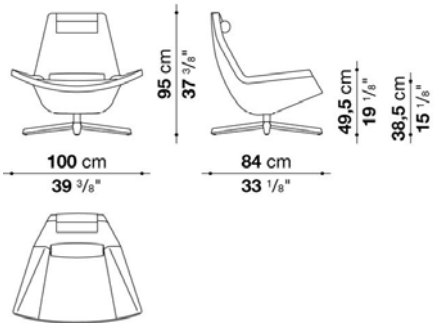

N.B. / 注意事項

脚部(メタル部) : ライトオーク0374C(ブライトブラッシュアルミ0189A)、ブラックオーク0381N(クロームスチール0110M)、グレーオーク0378G(ブラッククローム塗装アルミニウム0170M)、またはステインドスモークオーク0394T(ブラッククローム塗装アルミニウム0170M)よりお選びください。

※ヘッドレストクッション(ME_P)は別売りとなります。
※追加カバーは別紙「ME100_1SRK」よりお選びください。
※レザーKランクは、KASIA,KOTOよりお選びください。

METROPOLITAN / メトロポリタン　B&B ITALIA

Small swivel armchair cm 84 (Steel base frame)

		B (ファブリック)	A (ファブリック)	E (ファブリック)	S (ファブリック)	L (ファブリック)	BETA (レザー)	ALFA GAMMA (レザー)	K (レザー)		
ME84	回転式ラウンジチェア (塗装仕上 / ブライトブラッシュ仕上)	**774,400**	**787,600**	**836,000**	**871,200**	**958,100**	**1,006,500**	**1,142,900**	**1,255,100**		

ME84

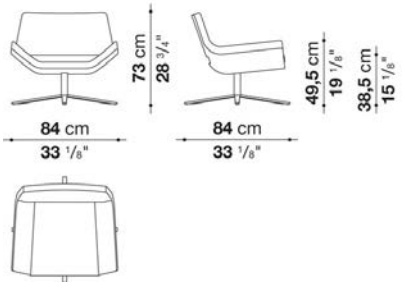

N.B. / 注意事項

脚部 : ブロンズニッケル塗装0174B 、または、ブライトブラッシュアルミ0189Aよりお選びください。

※追加カバーは別紙「ME84_RK」よりお選びください。
※レザーKランクは、KASIA,KOTOよりお選びください。

METROPOLITAN / メトロポリタン　　B&B ITALIA

Small swivel armchair cm 84 (Oak base frame)

		B (ファブリック)	A (ファブリック)	E (ファブリック)	S (ファブリック)	L (ファブリック)	BETA (レザー)	ALFA GAMMA (レザー)	K (レザー)		
ME84_L	回転式ラウンジチェア (オーク)	**874,500**	**888,800**	**935,000**	**971,300**	**1,057,100**	**1,107,700**	**1,243,000**	**1,356,300**		

ME84_L

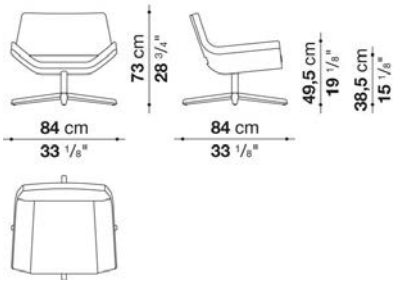

N.B. / 注意事項

脚部(メタル部)：ライトオーク0374C(ブライトブラッシュアルミ0189A)、ブラックオーク0381N(クロームスチール0110M)、グレーオーク0378G(ブラッククローム塗装アルミニム0170M)、またはステインドスモークオーク0394T(ブラッククローム塗装アルミニウム0170M)よりお選びください。

※追加カバーは別紙 * 2よりお選びください。
※レザーKランクは、KASIA,KOTOよりお選びください。

METROPOLITAN / メトロポリタン　　B&B ITALIA

Ottoman cm 63

		B (ファブリック)	A (ファブリック)	E (ファブリック)	S (ファブリック)	L (ファブリック)	BETA (レザー)	ALFA GAMMA (レザー)	K (レザー)		
ME62	オットマン（塗装仕上 / クローム仕上）	**317,900**	**324,500**	**335,500**	**350,900**	**380,600**	**392,700**	**422,400**	**464,200**		
追加カバー											
ME62_RK	オットマン	**72,600**	**79,200**	**88,000**	**99,000**	**127,600**	**145,200**	**165,000**	**203,500**		

ME62

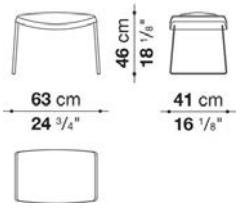

N.B. / 注意事項

脚部：ブロンズニッケル塗装0174B 、または、クロームスチール0110Mよりお選びください。

※レザーKランクは、KASIA,KOTOよりお選びください。

METROPOLITAN / メトロポリタン

B&B ITALIA

Ottoman cm 63-1

		B (ファブリック)	A (ファブリック)	E (ファブリック)	S (ファブリック)	L (ファブリック)	BETA (レザー)	ALFA GAMMA (レザー)	K (レザー)		
ME62_1	オットマン (ブライトポリッシュド/ブロンズ)	**393,800**	**400,400**	**413,600**	**427,900**	**456,500**	**469,700**	**496,100**	**537,900**		
追加カバー											
ME62_1RK	オットマン	**72,600**	**79,200**	**88,000**	**99,000**	**127,600**	**145,200**	**165,000**	**203,500**		

ME62_1

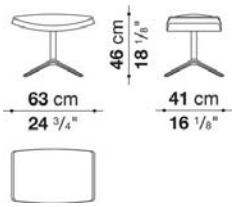

N.B. / 注意事項

脚部：ブロンズニッケル塗装0174B 、または、ブライトブラッシュアルミ0189Aよりお選びください。

※レザーKランクは、KASIA,KOTOよりお選びください。

METROPOLITAN / メトロポリタン

B&B ITALIA

Optional cushions

		B (ファブリック)	A (ファブリック)	E (ファブリック)	S (ファブリック)	L (ファブリック)	BETA (レザー)	ALFA GAMMA (レザー)	K (レザー)		
ME_P	ヘッドレストクッション	**41,800**	**47,300**	**51,700**	**60,500**	**80,300**	**82,500**	**82,500**	**92,400**		
追加カバー											
ME_PRK	ヘッドレストクッション	**33,000**	**36,300**	**41,800**	**47,300**	**66,000**	**66,000**	**69,300**	**77,000**		

N.B. / 注意事項

※ヘッドレストクッションには磁石が内蔵されており、ペースメーカーをご使用の方に危害を及ぼす可能性があります。また磁石は磁気カード、クレジットカード、電子機器にダメージを及ぼす可能性もあります。

※レザーKランクは、KASIA,KOTOよりお選びください。

Additional covers

		B (ファブリック)	A (ファブリック)	E (ファブリック)	S (ファブリック)	L (ファブリック)	BETA (レザー)	ALFA GAMMA (レザー)	K (レザー)		
追加カバー											
ME100_1SRK	回転式ラウンジチェア ＊1	**191,400**	**211,200**	**238,700**	**272,800**	**368,500**	**452,100**	**513,700**	**621,500**		
ME84_RK	回転式ラウンジチェア ＊2	**174,900**	**187,000**	**222,200**	**250,800**	**332,200**	**397,100**	**449,900**	**544,500**		

N.B. / 注意事項

＊1 ME100_1、ME100_1L 用の追加カバーとなります。
＊2 ME84、ME84_L 用の追加カバーとなります。
※レザーKランクは、KASIA,KOTOよりお選びください。



TECHNICAL SPECIFICATIONS / 技術情報：

内部構造	鋼管及び成形鋼材
内部構造充填材	Bayfit®(バイエル社製)低温成形発泡ポリウレタン　ポリエステルファイバーカバー
オットマン内部構造充填材	Bayfit®(バイエル社製)低温成形発泡ポリウレタン　ポリエステルファイバーカバー
腰部クッション充填材	ポリエステルファイバー　コットンカバー　(MP100AP-MP100AP_C-MP100ADP)
ヘッドレストクッション充填材	ポリエステルファイバー　コットンカバー　錘用鋼板　(MP_P)
サポートフレーム	バフ仕上　ブロンズニッケル塗装または、ブラッククローム塗装　ダイキャストアルミニウム　アルミニウム押出材
ベースフレーム	スチール 木質　(ML100AP ML100)
サポートフレーム	ダイキャストアルミニウム(ME100AP MP100 MP63_1)
サポートフレーム	スチール　(MP63)
脚部先端	熱可塑性プラスチック
表面張地	ファブリックまたは天然皮革

METROPOLITAN '14 / メトロポリタン '14 B&B ITALIA

Swivel armchair with high back cm 100 (Round base frame)

		B (ファブリック)	A (ファブリック)	E (ファブリック)	S (ファブリック)	L (ファブリック)	BETA (レザー)	ALFA GAMMA (レザー)	K (レザー)		
MP100ADP	100ハイバック回転式ラウンジチェア (ブライトブラッシュ仕上)	**961,400**	**990,000**	**1,025,200**	**1,070,300**	**1,136,300**	**1,302,400**	**1,391,500**	**1,604,900**		
追加カバー											
MP100ADPRK	100ハイバック回転式ラウンジチェア	**135,300**	**163,900**	**195,800**	**239,800**	**303,600**	**463,100**	**548,900**	**753,500**		

MP100ADP

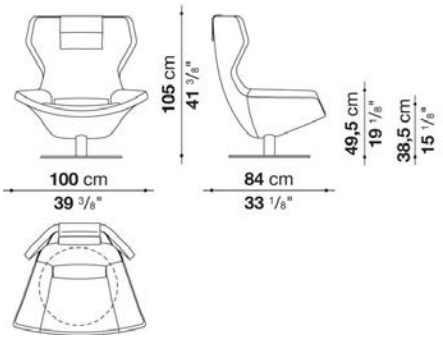

N.B. / 注意事項

脚部(ラウンドベース) : ブライトブラッシュアルミ0189Aとなります。

※本体、または本体追加カバーにはランバークッションが付属されています。
※レザーKランクは、KASIA,KOTOよりお選びください。
＊ヘッドレストクッション (MP_P) は含まれておりません。

METROPOLITAN '14 / メトロポリタン '14 B&B ITALIA

Swivel armchair with high back cm 100 (Steel base frame)

		B (ファブリック)	A (ファブリック)	E (ファブリック)	S (ファブリック)	L (ファブリック)	BETA (レザー)	ALFA GAMMA (レザー)	K (レザー)		
MP100AP	100ハイバック回転式ラウンジチェア (塗装仕上 / ブライトブラッシュ仕上)	**924,000**	**951,500**	**986,700**	**1,032,900**	**1,098,900**	**1,263,900**	**1,353,000**	**1,566,400**		
MP100AP_C	100ハイバック回転式ラウンジチェア (ブラッククローム仕上)	**980,100**	**1,007,600**	**1,042,800**	**1,087,900**	**1,153,900**	**1,320,000**	**1,408,000**	**1,622,500**		
追加カバー											
MP100APRK	100ハイバック回転式ラウンジチェア	**135,300**	**163,900**	**195,800**	**239,800**	**303,600**	**463,100**	**548,900**	**753,500**		

MP100AP

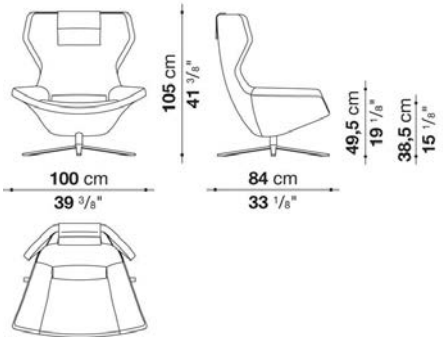

N.B. / 注意事項

脚部 : ブライトブラッシュアルミ0189A、ブロンズニッケル塗装0174B、ブラッククローム塗装アルミニウム0170Mよりお選びください。

＊ヘッドレストクッション (MP_P) は含まれておりません。
※レザーKランクは、KASIA,KOTOよりお選びください。

METROPOLITAN '14 / メトロポリタン '14

B&B ITALIA

Swivel armchair with high back cm 100 (Oak base frame)

		B (ファブリック)	A (ファブリック)	E (ファブリック)	S (ファブリック)	L (ファブリック)	BETA (レザー)	ALFA GAMMA (レザー)	K (レザー)		
ML100AP	100ハイバック回転式ラウンジチェア (オーク)	**1,023,000**	**1,051,600**	**1,086,800**	**1,131,900**	**1,197,900**	**1,364,000**	**1,453,100**	**1,666,500**		
追加カバー											
ML100APRK	100ハイバック回転式ラウンジチェア	**135,300**	**163,900**	**195,800**	**239,800**	**303,600**	**463,100**	**548,900**	**753,500**		

ML100AP

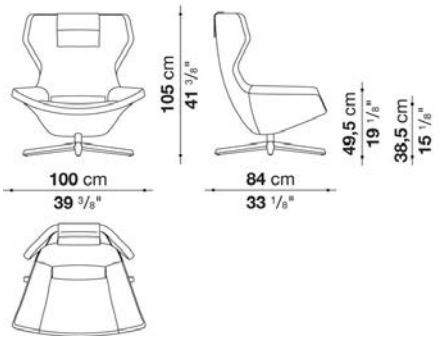

N.B. / 注意事項

脚部(メタル部) : ライトオーク0374C(ブライトブラッシュアルミ0189A)、ブラックオーク0381N(クロームスチール0110M)、グレーオーク0378G(ブラッククローム塗装アルミニウム0170M)、またはステインドスモークオーク0394T(ブラッククローム塗装アルミニウム0170M)よりお選びください。

＊ヘッドレストクッション (MP_P) は含まれておりません。
※レザーKランクは、KASIA,KOTOよりお選びください。

METROPOLITAN '14 / メトロポリタン '14

B&B ITALIA

Swivel armchair with high back cm 100 - Low back (Steel base frame)

		B (ファブリック)	A (ファブリック)	E (ファブリック)	S (ファブリック)	L (ファブリック)	BETA (レザー)	ALFA GAMMA (レザー)	K (レザー)		
MP100	100ローバック回転式ラウンジチェア (塗装仕上 / ブライトブラッシュ仕上)	**719,400**	**742,500**	**770,000**	**805,200**	**856,900**	**986,700**	**1,056,000**	**1,222,100**		
MP100_C	100ローバック回転式ラウンジチェア (ブラッククローム仕上)	**776,600**	**798,600**	**826,100**	**860,200**	**911,900**	**1,041,700**	**1,111,000**	**1,278,200**		
追加カバー											
MP100RK	100ローバック回転式ラウンジチェア	**114,400**	**136,400**	**162,800**	**195,800**	**246,400**	**370,700**	**436,700**	**596,200**		

MP100

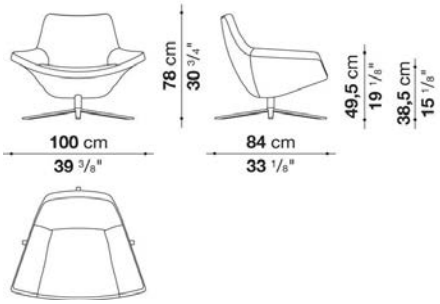

N.B. / 注意事項

脚部 : ブライトブラッシュアルミ0189A、ブロンズニッケル塗装0174B、ブラッククローム塗装アルミニウム0170Mよりお選びください。

※レザーKランクは、KASIA,KOTOよりお選びください。

METROPOLITAN '14 / メトロポリタン '14 B&B ITALIA

Swivel armchair with low back cm 100 - Low back (Oak base frame)

		B (ファブリック)	A (ファブリック)	E (ファブリック)	S (ファブリック)	L (ファブリック)	BETA (レザー)	ALFA GAMMA (レザー)	K (レザー)		
ML100	100ローバック回転式ラウンジチェア (オーク)	**820,600**	**842,600**	**870,100**	**905,300**	**957,000**	**1,086,800**	**1,155,000**	**1,322,200**		
追加カバー											
ML100RK	100ローバック回転式ラウンジチェア	**114,400**	**136,400**	**162,800**	**195,800**	**246,400**	**370,700**	**436,700**	**596,200**		

ML100

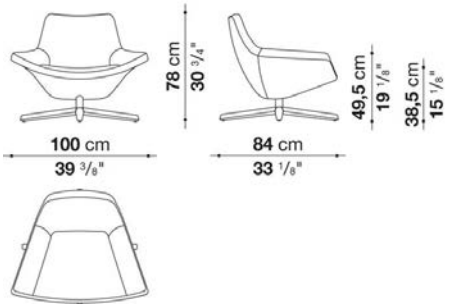

N.B. / 注意事項

脚部(メタル部) : ライトオーク0374C(ブライトブラッシュアルミ0189A)、ブラックオーク0381N(クロームスチール0110M)、グレーオーク0378G(ブラッククローム塗装アルミニウム0170M)、またはステインドスモークオーク0394T(ブラッククローム塗装アルミニウム0170M)よりお選びください。

※レザーKランクは、KASIA,KOTOよりお選びください。

METROPOLITAN '14 / メトロポリタン '14 B&B ITALIA

Ottoman cm 63

		B (ファブリック)	A (ファブリック)	E (ファブリック)	S (ファブリック)	L (ファブリック)	BETA (レザー)	ALFA GAMMA (レザー)	K (レザー)		
MP63	63オットマン (塗装仕上 / クローム仕上)	**255,200**	**259,600**	**270,600**	**281,600**	**304,700**	**314,600**	**338,800**	**370,700**		
MP63_C	63オットマン (ブラッククローム仕上)	**276,100**	**281,600**	**291,500**	**302,500**	**325,600**	**334,400**	**358,600**	**392,700**		
追加カバー											
MP63RK	63オットマン	**33,000**	**38,500**	**47,300**	**59,400**	**81,400**	**91,300**	**113,300**	**146,300**		

MP63

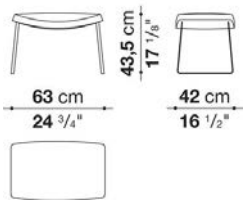

N.B. / 注意事項

脚部 : ブロンズニッケル塗装0174B、クロームスチール0110M、またはブラッククローム塗装アルミニウム0170Mよりお選びください。

※レザーKランクは、KASIA,KOTOよりお選びください。

METROPOLITAN '14 / メトロポリタン '14 B&B ITALIA

Ottoman cm 63-1

		B (ファブリック)	A (ファブリック)	E (ファブリック)	S (ファブリック)	L (ファブリック)	BETA (レザー)	ALFA GAMMA (レザー)	K (レザー)		
MP63_1	63オットマン (塗装仕上 / ブライトブラッシュ仕上)	**315,700**	**320,100**	**331,100**	**342,100**	**365,200**	**375,100**	**397,100**	**431,200**		
MP63_1C	63オットマン (ブラッククローム仕上)	**386,100**	**390,500**	**401,500**	**413,600**	**436,700**	**446,600**	**468,600**	**501,600**		
追加カバー											
MP63_1RK	63オットマン	**33,000**	**38,500**	**47,300**	**59,400**	**81,400**	**91,300**	**113,300**	**146,300**		

MP63_1

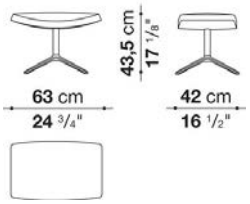

N.B. / 注意事項

脚部：ブライトブラッシュアルミ0189A、ブロンズニッケル塗装0174B、ブラッククローム塗装アルミニウム0170Mよりお選びください。

※レザーKランクは、KASIA,KOTOよりお選びください。

METROPOLITAN '14 / メトロポリタン '14 B&B ITALIA

Optional cushions

		B (ファブリック)	A (ファブリック)	E (ファブリック)	S (ファブリック)	L (ファブリック)	BETA (レザー)	ALFA GAMMA (レザー)	K (レザー)		
MP_P	ヘッドレストクッション	**38,500**	**42,900**	**47,300**	**53,900**	**61,600**	**75,900**	**82,500**	**99,000**		
追加カバー											
MP_PRK	ヘッドレストクッション	**18,700**	**23,100**	**27,500**	**33,000**	**41,800**	**55,000**	**61,600**	**77,000**		

N.B. / 注意事項

※レザーKランクは、KASIA,KOTOよりお選びください。



TECHNICAL SPECIFICATIONS / 技術情報：

背面及びアームレストクッション充填材	Bayfit®(バイエル社製)低温成形発泡ポリウレタン　ポリエステルファイバーカバー　ポリエステルファイバー
シート内部フレーム	塗装鋼管及び成形鋼材　木製積層パネル　成形ポリウレタン
座面内部構造充填材	成形ポリウレタン　羽毛　ポリエステルファイバーカバー
背面クッション(M60C)	羽毛　ポリウレタン断面材　ボックススタイル
背面クッション及びローラー(M60CP)	羽毛　ポリウレタン断面材　ポリエステルファイバー　ボックススタイル及びローラー
サポートフレーム	ブラッククローム塗装　ピューター仕上　ブロンズニッケル塗装または、バフ仕上ダイキャストアルミニウム　押出材
脚部先端	熱可塑性プラスチック
表面張地	ファブリックまたは、天然皮革

MICHEL / ミシェル　　B&B ITALIA

Sofa cm 203 (depth cm 89)

		B (ファブリック)	A (ファブリック)	E (ファブリック)	S (ファブリック)	L (ファブリック)	M (ファブリック)	BETA (レザー)	ALFA GAMMA (レザー)	K (レザー)	
9M206	ソファ	**1,919,500**	**1,964,600**	**2,014,100**	**2,088,900**	**2,186,800**	**2,521,200**	**2,521,200**	**2,726,900**	**3,092,100**	
追加カバー											
9M206RK	ソファ	**239,800**	**279,400**	**324,500**	**392,700**	**480,700**	**781,000**	**781,000**	**964,700**	**1,292,500**	

9M206

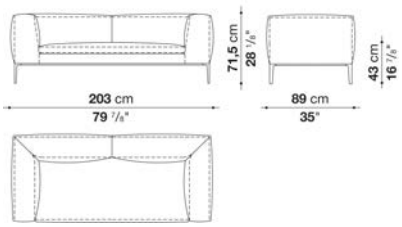

N.B. / 注意事項

脚部：ブロンズニッケル塗装0174B、ピューター塗装0259V、ブラッククローム塗装アルミニウム0170M、または、ブライトブラッシュアルミ0189Aよりお選びください。

※クッション：「オプショナルクッション」1個を追加されることをお勧めします。
※レザーKランクは、KASIA,KOTOよりお選びください。
＊レザーの場合は、カバーリング仕様ではありません。

MICHEL / ミシェル　　B&B ITALIA

sofa cm 223 (1 seat cushion) (depth cm 89)

		B (ファブリック)	A (ファブリック)	E (ファブリック)	S (ファブリック)	L (ファブリック)	M (ファブリック)	BETA (レザー)	ALFA GAMMA (レザー)	K (レザー)	
9M226_1	ソファ	**2,077,900**	**2,119,700**	**2,169,200**	**2,234,100**	**2,333,100**	**2,883,100**	**2,883,100**	**3,010,700**	**3,518,900**	
追加カバー											
9M226_1RK	ソファ	**250,800**	**290,400**	**334,400**	**394,900**	**484,000**	**992,200**	**992,200**	**1,109,900**	**1,576,300**	

9M226_1

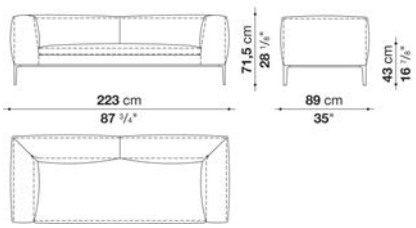

N.B. / 注意事項

脚部：ブロンズニッケル塗装0174B、ピューター塗装0259V、ブラッククローム塗装アルミニウム0170M、または、ブライトブラッシュアルミ0189Aよりお選びください。

※クッション：「アームレストクッション」1個、「オプショナルクッション」1個を追加されることをお勧めします。
※レザーKランクは、KASIA,KOTOよりお選びください。
＊レザーの場合は、カバーリング仕様ではありません。

MICHEL / ミシェル　　B&B ITALIA

sofa cm 223 (2 seat cushions) (depth cm 89)

		B (ファブリック)	A (ファブリック)	E (ファブリック)	S (ファブリック)	L (ファブリック)	M (ファブリック)	BETA (レザー)	ALFA GAMMA (レザー)	K (レザー)	
9M226_2	ソファ	**2,077,900**	**2,119,700**	**2,169,200**	**2,234,100**	**2,333,100**	**2,883,100**	**2,883,100**	**3,010,700**	**3,518,900**	
追加カバー											
9M226_2RK	ソファ	**250,800**	**290,400**	**334,400**	**394,900**	**484,000**	**992,200**	**992,200**	**1,109,900**	**1,576,300**	

9M226_2

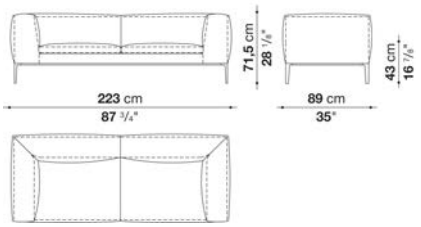

N.B. / 注意事項

脚部：ブロンズニッケル塗装0174B、ピューター塗装0259V、ブラッククローム塗装アルミニウム0170M、または、ブライトブラッシュアルミ0189A よりお選びください。

※クッション：「アームレストクッション」1個、「オプショナルクッション」1個を追加されることをお勧めします。
※レザーKランクは、KASIA,KOTOよりお選びください。
＊レザーの場合は、カバーリング仕様ではありません。

MICHEL / ミシェル　　B&B ITALIA

Sofa cm 253 (depth cm 89)

		B (ファブリック)	A (ファブリック)	E (ファブリック)	S (ファブリック)	L (ファブリック)	M (ファブリック)	BETA (レザー)	ALFA GAMMA (レザー)	K (レザー)	
9M256	ソファ	**2,154,900**	**2,212,100**	**2,267,100**	**2,333,100**	**2,466,200**	**2,905,100**	**2,905,100**	**3,298,900**	**3,933,600**	
追加カバー											
9M256RK	ソファ	**259,600**	**311,300**	**359,700**	**420,200**	**541,200**	**933,900**	**933,900**	**1,289,200**	**1,857,900**	

9M256

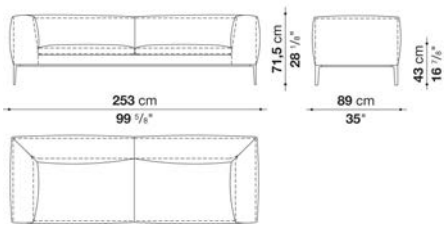

N.B. / 注意事項

脚部：ブロンズニッケル塗装0174B、ピューター塗装0259V、ブラッククローム塗装アルミニウム0170M、または、ブライトブラッシュアルミ0189A よりお選びください。

※クッション：「アームレストクッション」1個、「オプショナルクッション」1個を追加されることをお勧めします。
※レザーKランクは、KASIA,KOTOよりお選びください。
＊レザーの場合は、カバーリング仕様ではありません。

MICHEL / ミシェル　　B&B ITALIA

Bench with back cm 153 (depth cm 89)

		B (ファブリック)	A (ファブリック)	E (ファブリック)	S (ファブリック)	L (ファブリック)	M (ファブリック)	BETA (レザー)	ALFA GAMMA (レザー)	K (レザー)	
9M156P2	ベンチ、バック	**1,437,700**	**1,470,700**	**1,508,100**	**1,565,300**	**1,640,100**	**1,826,000**	**1,826,000**	**1,962,400**	**2,203,300**	
追加カバー											
9M156P2RK	ベンチ、バック	**187,000**	**217,800**	**251,900**	**302,500**	**369,600**	**536,800**	**536,800**	**658,900**	**874,500**	

9M156P2

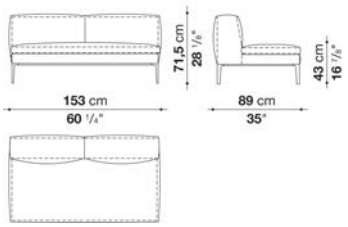

N.B. / 注意事項

脚部：ブロンズニッケル塗装0174B、ピューター塗装0259V、ブラッククローム塗装アルミニウム0170M、または、ブライトブラッシュアルミ0189Aよりお選びください。

※クッション：「オプショナルクッション」2個を追加されることをお勧めします。
※レザーKランクは、KASIA,KOTOよりお選びください。
＊レザーの場合は、カバーリング仕様ではありません。

MICHEL / ミシェル　　B&B ITALIA

Bench with back cm 203 (depth cm 89)

		B (ファブリック)	A (ファブリック)	E (ファブリック)	S (ファブリック)	L (ファブリック)	M (ファブリック)	BETA (レザー)	ALFA GAMMA (レザー)	K (レザー)	
9M206P2	ベンチ、バック	**1,590,600**	**1,624,700**	**1,657,700**	**1,697,300**	**1,777,600**	**2,041,600**	**2,041,600**	**2,319,900**	**2,706,000**	
追加カバー											
9M206P2RK	ベンチ、バック	**190,300**	**221,100**	**249,700**	**286,000**	**357,500**	**595,100**	**595,100**	**844,800**	**1,191,300**	

9M206P2

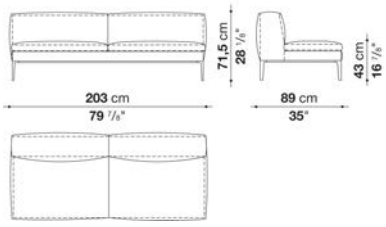

N.B. / 注意事項

脚部：ブロンズニッケル塗装0174B、ピューター塗装0259V、ブラッククローム塗装アルミニウム0170M、または、ブライトブラッシュアルミ0189Aよりお選びください。

※クッション：「オプショナルクッション」2個を追加されることをお勧めします。
※レザーKランクは、KASIA,KOTOよりお選びください。
＊レザーの場合は、カバーリング仕様ではありません。

MICHEL / ミシェル　　B&B ITALIA

Bench with left and right back cm 153 (depth cm 89)

		B (ファブリック)	A (ファブリック)	E (ファブリック)	S (ファブリック)	L (ファブリック)	M (ファブリック)	BETA (レザー)	ALFA GAMMA (レザー)	K (レザー)	
9M156PS	ベンチ、レフトバック	1,364,000	1,397,000	1,428,900	1,480,600	1,547,700	1,695,100	1,695,100	1,810,600	2,015,200	
9M156PD	ベンチ、ライトバック	1,364,000	1,397,000	1,428,900	1,480,600	1,547,700	1,695,100	1,695,100	1,810,600	2,015,200	
追加カバー											
9M156PSRK	ベンチ、レフトバック	180,400	207,900	238,700	284,900	345,400	477,400	477,400	580,800	765,600	
9M156PDRK	ベンチ、ライトバック	180,400	207,900	238,700	284,900	345,400	477,400	477,400	580,800	765,600	

9M156PS　　9M156PD

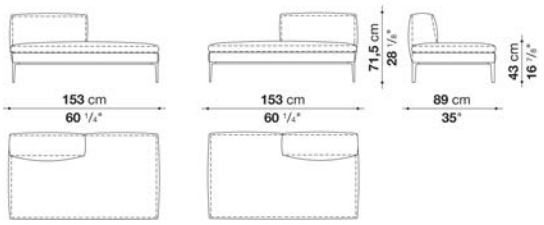

N.B. / 注意事項

脚部：ブロンズニッケル塗装0174B、ピューター塗装0259V、ブラッククローム塗装アルミニウム0170M、または、ブライトブラッシュアルミ0189Aよりお選びください。

※クッション：「オプショナルクッション」1個を追加されることをお勧めします。
※レザーKランクは、KASIA,KOTOよりお選びください。
＊レザーの場合は、カバーリング仕様ではありません。

MICHEL / ミシェル　　B&B ITALIA

Bench with left and right back cm 203 (depth cm 89)

		B (ファブリック)	A (ファブリック)	E (ファブリック)	S (ファブリック)	L (ファブリック)	M (ファブリック)	BETA (レザー)	ALFA GAMMA (レザー)	K (レザー)	
9M206PS	ベンチ、レフトバック	1,447,600	1,477,300	1,505,900	1,538,900	1,607,100	1,820,500	1,820,500	2,069,100	2,400,200	
9M206PD	ベンチ、ライトバック	1,447,600	1,477,300	1,505,900	1,538,900	1,607,100	1,820,500	1,820,500	2,069,100	2,400,200	
追加カバー											
9M206PSRK	ベンチ、レフトバック	169,400	195,800	220,000	250,800	311,300	503,800	503,800	726,000	1,024,100	
9M206PDRK	ベンチ、ライトバック	169,400	195,800	220,000	250,800	311,300	503,800	503,800	726,000	1,024,100	

9M206PS　　9M206PD

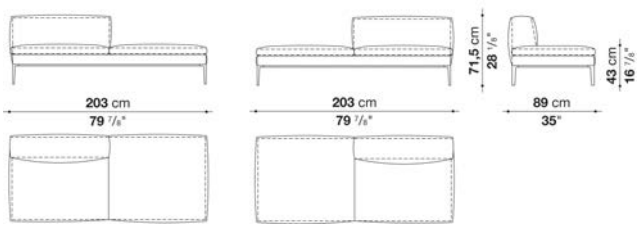

N.B. / 注意事項

脚部：ブロンズニッケル塗装0174B、ピューター塗装0259V、ブラッククローム塗装アルミニウム0170M、または、ブライトブラッシュアルミ0189Aよりお選びください。

※クッション：「オプショナルクッション」1個を追加されることをお勧めします。
※レザーKランクは、KASIA,KOTOよりお選びください。
＊レザーの場合は、カバーリング仕様ではありません。

MICHEL / ミシェル　　B&B ITALIA

Left and right terminal element cm 179 (depth cm 89)

		B (ファブリック)	A (ファブリック)	E (ファブリック)	S (ファブリック)	L (ファブリック)	M (ファブリック)	BETA (レザー)	ALFA GAMMA (レザー)	K (レザー)	
9M182TS	レフト端部エレメント	1,696,200	1,735,800	1,779,800	1,843,600	1,931,600	2,186,800	2,186,800	2,357,300	2,659,800	
9M182TD	ライト端部エレメント	1,696,200	1,735,800	1,779,800	1,843,600	1,931,600	2,186,800	2,186,800	2,357,300	2,659,800	
追加カバー											
9M182TSRK	レフト端部エレメント	215,600	250,800	290,400	347,600	425,700	655,600	655,600	808,500	1,081,300	
9M182TDRK	ライト端部エレメント	215,600	250,800	290,400	347,600	425,700	655,600	655,600	808,500	1,081,300	

9M182TS　　9M182TD

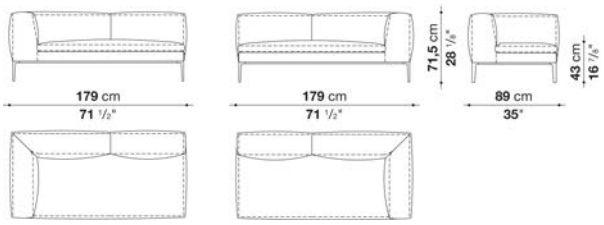

N.B. / 注意事項

脚部：ブロンズニッケル塗装0174B、ピューター塗装0259V、ブラッククローム塗装アルミニウム0170M、または、ブライトブラッシュアルミ0189Aよりお選びください。

※クッション：「アームレストクッション」1個、「オプショナルクッション」1個を追加されることをお勧めします。
※レザーKランクは、KASIA,KOTOよりお選びください。
＊レザーの場合は、カバーリング仕様ではありません。

MICHEL / ミシェル　　B&B ITALIA

Left and right terminal element cm 228 (depth cm 89)

		B (ファブリック)	A (ファブリック)	E (ファブリック)	S (ファブリック)	L (ファブリック)	M (ファブリック)	BETA (レザー)	ALFA GAMMA (レザー)	K (レザー)	
9M231TS	レフト端部エレメント	1,872,200	1,919,500	1,962,400	2,015,200	2,121,900	2,472,800	2,472,800	2,810,500	3,320,900	
9M231TD	ライト端部エレメント	1,872,200	1,919,500	1,962,400	2,015,200	2,121,900	2,472,800	2,472,800	2,810,500	3,320,900	
追加カバー											
9M231TSRK	レフト端部エレメント	216,700	258,500	297,000	344,300	438,900	755,700	755,700	1,058,200	1,516,900	
9M231TDRK	ライト端部エレメント	216,700	258,500	297,000	344,300	438,900	755,700	755,700	1,058,200	1,516,900	

9M231TS　　9M231TD

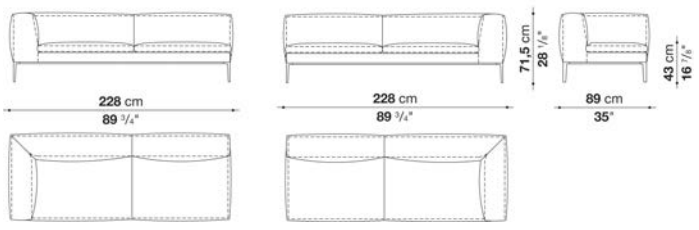

N.B. / 注意事項

脚部：ブロンズニッケル塗装0174B、ピューター塗装0259V、ブラッククローム塗装アルミニウム0170M、または、ブライトブラッシュアルミ0189Aよりお選びください。

※クッション：「アームレストクッション」1個、「オプショナルクッション」2個を追加されることをお勧めします。
※レザーKランクは、KASIA,KOTOよりお選びください。
＊レザーの場合は、カバーリング仕様ではありません。

MICHEL / ミシェル　　B&B ITALIA

Left and right chaise longue cm 153 (depth cm 89)

		B (ファブリック)	A (ファブリック)	E (ファブリック)	S (ファブリック)	L (ファブリック)	M (ファブリック)	BETA (レザー)	ALFA GAMMA (レザー)	K (レザー)	
9M156CHS	レフトシェーズロング	1,421,200	1,456,400	1,488,300	1,525,700	1,606,000	1,863,400	1,863,400	2,117,500	2,500,300	
9M156CHD	ライトシェーズロング	1,421,200	1,456,400	1,488,300	1,525,700	1,606,000	1,863,400	1,863,400	2,117,500	2,500,300	
追加カバー											
9M156CHSRK	レフトシェーズロング	168,300	199,100	226,600	264,000	333,300	564,300	564,300	793,100	1,136,300	
9M156CHDRK	ライトシェーズロング	168,300	199,100	226,600	264,000	333,300	564,300	564,300	793,100	1,136,300	

9M156CHS　　9M156CHD

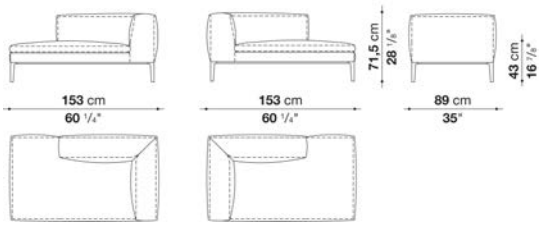

N.B. / 注意事項

脚部：ブロンズニッケル塗装0174B、ピューター塗装0259V、ブラッククローム塗装アルミニウム0170M、または、ブライトブラッシュアルミ0189Aよりお選びください。

※クッション：「アームレストクッション」1個を追加されることをお勧めします。
※レザーKランクは、KASIA,KOTOよりお選びください。
＊レザーの場合は、カバーリング仕様ではありません。

MICHEL / ミシェル　　B&B ITALIA

Left and right chaise longue cm 228 (depth cm 89)

		B (ファブリック)	A (ファブリック)	E (ファブリック)	S (ファブリック)	L (ファブリック)	M (ファブリック)	BETA (レザー)	ALFA GAMMA (レザー)	K (レザー)	
9M231CHS	レフトシェーズロング	1,730,300	1,772,100	1,810,600	1,856,800	1,952,500	2,252,800	2,252,800	2,558,600	3,015,100	
9M231CHD	ライトシェーズロング	1,730,300	1,772,100	1,810,600	1,856,800	1,952,500	2,252,800	2,252,800	2,558,600	3,015,100	
追加カバー											
9M231CHSRK	レフトシェーズロング	205,700	243,100	277,200	319,000	405,900	674,300	674,300	949,300	1,359,600	
9M231CHDRK	ライトシェーズロング	205,700	243,100	277,200	319,000	405,900	674,300	674,300	949,300	1,359,600	

9M231CHS　　9M231CHD

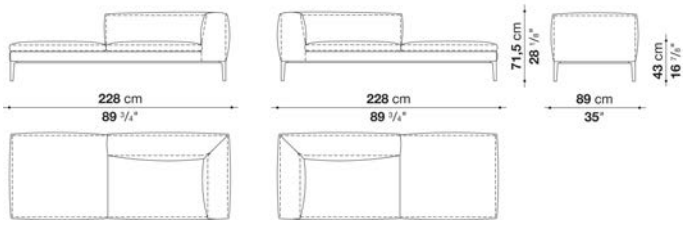

N.B. / 注意事項

脚部：ブロンズニッケル塗装0174B、ピューター塗装0259V、ブラッククローム塗装アルミニウム0170M、または、ブライトブラッシュアルミ0189Aよりお選びください。

※クッション：「アームレストクッション」1個、「オプショナルクッション」1個を追加されることをお勧めします。
※レザーKランクは、KASIA,KOTOよりお選びください。
＊レザーの場合は、カバーリング仕様ではありません。

MICHEL / ミシェル　　B&B ITALIA

Square ottoman cm 89 (depth cm 89)

		B (ファブリック)	A (ファブリック)	E (ファブリック)	S (ファブリック)	L (ファブリック)	M (ファブリック)	BETA (レザー)	ALFA GAMMA (レザー)	K (レザー)	
9M91PQ	スクエアオットマン	764,500	775,500	786,500	801,900	829,400	896,500	896,500	1,019,700	1,158,300	
追加カバー											
9M91PQRK	スクエアオットマン	63,800	74,800	85,800	99,000	124,300	183,700	183,700	294,800	419,100	

9M91PQ

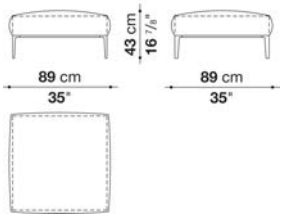

N.B. / 注意事項

脚部：ブロンズニッケル塗装0174B、ピューター塗装0259V、ブラッククローム塗装アルミニウム0170M、または、ブライトブラッシュアルミ0189Aよりお選びください。

※レザーKランクは、KASIA,KOTOよりお選びください。
＊レザーの場合は、カバーリング仕様ではありません。

MICHEL / ミシェル　　B&B ITALIA

Rectangular ottoman cm 89 (depth cm 89)

		B (ファブリック)	A (ファブリック)	E (ファブリック)	S (ファブリック)	L (ファブリック)	M (ファブリック)	BETA (レザー)	ALFA GAMMA (レザー)	K (レザー)	
9M156P	長方形オットマン	948,200	962,500	974,600	992,200	1,025,200	1,094,500	1,094,500	1,241,900	1,402,500	
追加カバー											
9M156PRK	ベンチ、ライトバック	91,300	104,500	115,500	129,800	159,500	221,100	221,100	355,300	498,300	

9M156P

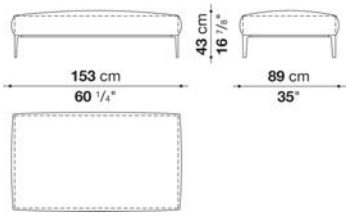

N.B. / 注意事項

脚脚部：ブロンズニッケル塗装0174B、ピューター塗装0259V、ブラッククローム塗装アルミニウム0170M、または、ブライトブラッシュアルミ0189Aよりお選びください。

※レザーKランクは、KASIA,KOTOよりお選びください。
＊レザーの場合は、カバーリング仕様ではありません。

MICHEL / ミシェル　　B&B ITALIA

Sofa cm 203 (depth cm 104)

		B (ファブリック)	A (ファブリック)	E (ファブリック)	S (ファブリック)	L (ファブリック)	M (ファブリック)	BETA (レザー)	ALFA GAMMA (レザー)	K (レザー)	
M206	ソファ	**2,019,600**	**2,066,900**	**2,119,700**	**2,197,800**	**2,303,400**	**2,653,200**	**2,653,200**	**2,869,900**	**3,254,900**	
追加カバー											
M206RK	ソファ	**245,300**	**288,200**	**334,400**	**405,900**	**498,300**	**814,000**	**814,000**	**1,007,600**	**1,354,100**	

M206

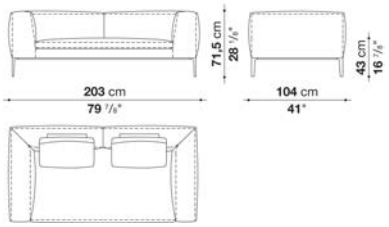

N.B. / 注意事項

脚部：ブロンズニッケル塗装0174B、ピューター塗装0259V、ブラッククローム塗装アルミニウム0170M、または、ブライトブラッシュアルミ0189Aよりお選びください。

※オプションにて「バッククッション(M50 or M50P)」2個、「アームレストクッション」1個を追加されることをお勧めします。
※レザーKランクは、KASIA,KOTOよりお選びください。
＊レザーの場合は、カバーリング仕様ではありません。

MICHEL / ミシェル　　B&B ITALIA

Sofa cm 223 （ 1 seat cushion ） (depth cm 104)

		B (ファブリック)	A (ファブリック)	E (ファブリック)	S (ファブリック)	L (ファブリック)	M (ファブリック)	BETA (レザー)	ALFA GAMMA (レザー)	K (レザー)	
M226_1	ソファ	**2,143,900**	**2,192,300**	**2,249,500**	**2,323,200**	**2,436,500**	**3,017,300**	**3,017,300**	**3,157,000**	**3,715,800**	
追加カバー											
M226_1RK	ソファ	**257,400**	**302,500**	**354,200**	**423,500**	**525,800**	**1,060,400**	**1,188,000**	**1,188,000**	**1,703,900**	

M226_1

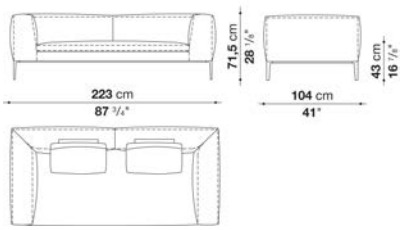

N.B. / 注意事項

脚部：ブロンズニッケル塗装0174B、ピューター塗装0259V、ブラッククローム塗装アルミニウム0170M、または、ブライトブラッシュアルミ0189Aよりお選びください。

※オプションにて「バッククッション(M50 or M50P)」2個、「アームレストクッション」1個、「オプショナルクッション」1個を追加されることをお勧めします。
※レザーKランクは、KASIA,KOTOよりお選びください。
＊レザーの場合は、カバーリング仕様ではありません。

MICHEL / ミシェル　　B&B ITALIA

Sofa cm 223 (2 seat cushions) (depth cm 104)

		B (ファブリック)	A (ファブリック)	E (ファブリック)	S (ファブリック)	L (ファブリック)	M (ファブリック)	BETA (レザー)	ALFA GAMMA (レザー)	K (レザー)	
M226_2	ソファ	**2,143,900**	**2,192,300**	**2,249,500**	**2,323,200**	**2,436,500**	**3,017,300**	**3,017,300**	**3,157,000**	**3,715,800**	
追加カバー											
M226_2RK	ソファ	**257,400**	**302,500**	**354,200**	**423,500**	**525,800**	**1,060,400**	**1,060,400**	**1,188,000**	**1,703,900**	

M226_2

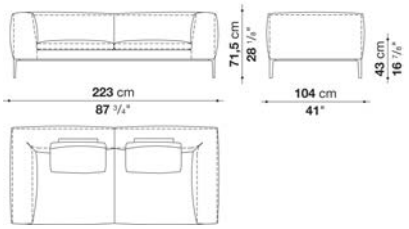

N.B. / 注意事項

脚部：ブロンズニッケル塗装0174B、ピューター塗装0259V、ブラッククローム塗装アルミニウム0170M、または、ブライトブラッシュアルミ0189Aよりお選びください。

※オプションにて「バッククッション(M50 or M50P)」2個、「アームレストクッション」1個、「オプショナルクッション」1個を追加されることをお勧めします。
※レザーKランクは、KASIA,KOTOよりお選びください。
＊レザーの場合は、カバーリング仕様ではありません。

MICHEL / ミシェル　　B&B ITALIA

Sofa cm 253 (depth cm 104)

		B (ファブリック)	A (ファブリック)	E (ファブリック)	S (ファブリック)	L (ファブリック)	M (ファブリック)	BETA (レザー)	ALFA GAMMA (レザー)	K (レザー)	
M256	ソファ	**2,267,100**	**2,328,700**	**2,385,900**	**2,455,200**	**2,597,100**	**3,055,800**	**3,055,800**	**3,472,700**	**4,141,500**	
追加カバー											
M256RK	ソファ	**271,700**	**326,700**	**377,300**	**438,900**	**567,600**	**981,200**	**981,200**	**1,354,100**	**1,953,600**	

M256

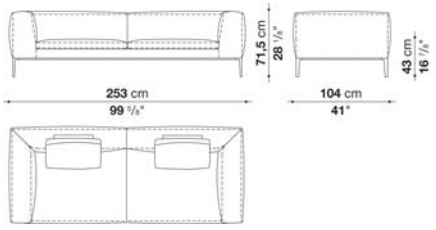

N.B. / 注意事項

脚部：ブロンズニッケル塗装0174B、ピューター塗装0259V、ブラッククローム塗装アルミニウム0170M、または、ブライトブラッシュアルミ0189Aよりお選びください。

※オプションにて 「バッククッション(M60C or M60CP)」2個、「アームレストクッション」1個、「オプショナルクッション」1個を追加されることをお勧めします。
※レザーKランクは、KASIA,KOTOよりお選びください。
＊レザーの場合は、カバーリング仕様ではありません。

MICHEL / ミシェル　　B&B ITALIA

Bench with back cm 153 (depth cm 104)

		B (ファブリック)	A (ファブリック)	E (ファブリック)	S (ファブリック)	L (ファブリック)	M (ファブリック)	BETA (レザー)	ALFA GAMMA (レザー)	K (レザー)	
M156P2	ベンチ、バック	**1,511,400**	**1,547,700**	**1,587,300**	**1,647,800**	**1,727,000**	**1,922,800**	**1,922,800**	**2,064,700**	**2,319,900**	
追加カバー											
M156P2RK	ベンチ、バック	**198,000**	**231,000**	**266,200**	**320,100**	**390,500**	**566,500**	**566,500**	**694,100**	**922,900**	

M156P2

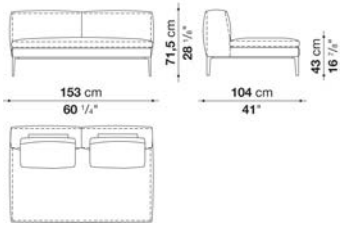

N.B. / 注意事項

脚部：ブロンズニッケル塗装0174B、ピューター塗装0259V、ブラッククローム塗装アルミニウム0170M、または、ブライトブラッシュアルミ0189A よりお選びください。

※オプションにて「バッククッション(M60 or M60CP)」2個、「オプショナルクッション」1個を追加されることお勧めします。
※レザーKランクは、KASIA,KOTOよりお選びください。
＊レザーの場合は、カバーリング仕様ではありません。

MICHEL / ミシェル　　B&B ITALIA

Bench with back cm 203 (depth cm 104)

		B (ファブリック)	A (ファブリック)	E (ファブリック)	S (ファブリック)	L (ファブリック)	M (ファブリック)	BETA (レザー)	ALFA GAMMA (レザー)	K (レザー)	
M206P2	ベンチ、バック	**1,673,100**	**1,710,500**	**1,745,700**	**1,786,400**	**1,872,200**	**2,148,300**	**2,148,300**	**2,440,900**	**2,849,000**	
追加カバー											
M206P2RK	ベンチ、バック	**203,500**	**236,500**	**266,200**	**304,700**	**380,600**	**629,200**	**629,200**	**892,100**	**1,258,400**	

M206P2

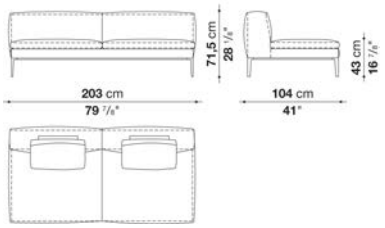

N.B. / 注意事項

脚部：ブロンズニッケル塗装0174B、ピューター塗装0259V、ブラッククローム塗装アルミニウム0170M、または、ブライトブラッシュアルミ0189A よりお選びください。

※クッション：「バッククッション（M60C or M60CP）」2個、「オプショナルクッション」2個を追加されることをお勧めします。
※レザーKランクは、KASIA,KOTOよりお選びください。
＊レザーの場合は、カバーリング仕様ではありません。

MICHEL / ミシェル　　B&B ITALIA

Bench with left and right back cm 153 (depth cm 104)

		B (ファブリック)	A (ファブリック)	E (ファブリック)	S (ファブリック)	L (ファブリック)	M (ファブリック)	BETA (レザー)	ALFA GAMMA (レザー)	K (レザー)	
M156PS	ベンチ、レフトバック	**1,437,700**	**1,469,600**	**1,504,800**	**1,557,600**	**1,630,200**	**1,784,200**	**1,784,200**	**1,906,300**	**2,121,900**	
M156PD	ベンチ、ライトバック	**1,437,700**	**1,469,600**	**1,504,800**	**1,557,600**	**1,630,200**	**1,784,200**	**1,784,200**	**1,906,300**	**2,121,900**	
追加カバー											
M156PSRK	ベンチ、レフトバック	**187,000**	**216,700**	**247,500**	**294,800**	**358,600**	**498,300**	**498,300**	**608,300**	**801,900**	
M156PDRK	ベンチ、ライトバック	**187,000**	**216,700**	**247,500**	**294,800**	**358,600**	**498,300**	**498,300**	**608,300**	**801,900**	

M156PS　　**M156PD**

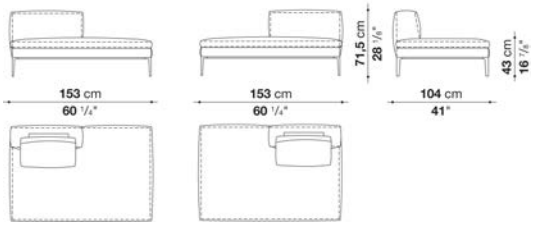

N.B. / 注意事項

脚部：ブロンズニッケル塗装0174B、ピューター塗装0259V、ブラッククローム塗装アルミニウム0170M、または、ブライトブラッシュアルミ0189Aよりお選びください。

※オプションにて「バッククッション(M60C or M60CP)」1個、「オプショナルクッション」1個を追加されることをお勧めします。
※レザーKランクは、KASIA,KOTOよりお選びください。
＊レザーの場合は、カバーリング仕様ではありません。

MICHEL / ミシェル　　B&B ITALIA

Bench with left and right back cm 203 (depth cm 104)

		B (ファブリック)	A (ファブリック)	E (ファブリック)	S (ファブリック)	L (ファブリック)	M (ファブリック)	BETA (レザー)	ALFA GAMMA (レザー)	K (レザー)	
M206PS	ベンチ、レフトバック	**1,524,600**	**1,556,500**	**1,585,100**	**1,619,200**	**1,692,900**	**1,916,200**	**1,916,200**	**2,176,900**	**2,526,700**	
M206PD	ベンチ、ライトバック	**1,524,600**	**1,556,500**	**1,585,100**	**1,619,200**	**1,692,900**	**1,916,200**	**1,916,200**	**2,176,900**	**2,526,700**	
追加カバー											
M206PSRK	ベンチ、レフトバック	**180,400**	**209,000**	**234,300**	**266,200**	**331,100**	**533,500**	**533,500**	**767,800**	**1,081,300**	
M206PDRK	ベンチ、ライトバック	**180,400**	**209,000**	**234,300**	**266,200**	**331,100**	**533,500**	**533,500**	**767,800**	**1,081,300**	

M206PS　　**M206PD**

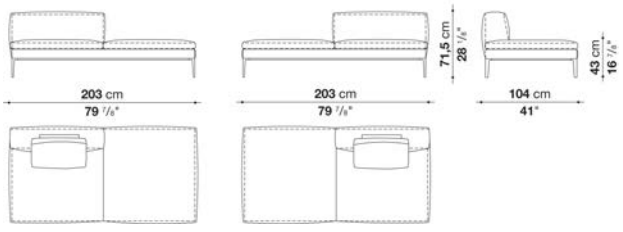

N.B. / 注意事項

脚部：ブロンズニッケル塗装0174B、ピューター塗装0259V、ブラッククローム塗装アルミニウム0170M、または、ブライトブラッシュアルミ0189Aよりお選びください。

※オプションにて「バッククッション(M60C or M60CP)」1個、「オプショナルクッション」1個を追加されることをお勧めします。
※レザーKランクは、KASIA,KOTOよりお選びください。
＊レザーの場合は、カバーリング仕様ではありません。

Left and right terminal element cm 179 (depth cm 104)

		B (ファブリック)	A (ファブリック)	E (ファブリック)	S (ファブリック)	L (ファブリック)	M (ファブリック)	BETA (レザー)	ALFA GAMMA (レザー)	K (レザー)	
M182TS	レフト端部エレメント	**1,785,300**	**1,827,100**	**1,872,200**	**1,940,400**	**2,032,800**	**2,303,400**	**2,303,400**	**2,481,600**	**2,800,600**	
M182TD	ライト端部エレメント	**1,785,300**	**1,827,100**	**1,872,200**	**1,940,400**	**2,032,800**	**2,303,400**	**2,303,400**	**2,481,600**	**2,800,600**	
追加カバー											
M182TSRK	レフト端部エレメント	**225,500**	**264,000**	**304,700**	**366,300**	**448,800**	**689,700**	**689,700**	**850,300**	**1,136,300**	
M182TDRK	ライト端部エレメント	**225,500**	**264,000**	**304,700**	**366,300**	**448,800**	**689,700**	**689,700**	**850,300**	**1,136,300**	

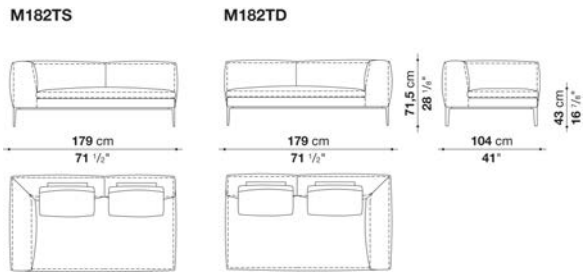

N.B. / 注意事項

脚部：ブロンズニッケル塗装0174B、ピューター塗装0259V、ブラッククローム塗装アルミニウム0170M、または、ブライトブラッシュアルミ0189Aよりお選びください。

※オプションにて「バッククッション(M60C or M60CP)」2個、「アームレストクッション」1個、「オプショナルクッション」1個を追加されることをお勧めします。
※レザーKランクは、KASIA,KOTOよりお選びください。
＊レザーの場合は、カバーリング仕様ではありません。

MICHEL / ミシェル　　B&B ITALIA

Left and right terminal element cm 228 (depth cm 104)

		B (ファブリック)	A (ファブリック)	E (ファブリック)	S (ファブリック)	L (ファブリック)	M (ファブリック)	BETA (レザー)	ALFA GAMMA (レザー)	K (レザー)	
M231TS	レフト端部エレメント	1,971,200	2,019,600	2,065,800	2,121,900	2,234,100	2,603,700	2,603,700	2,959,000	3,495,800	
M231TD	ライト端部エレメント	1,971,200	2,019,600	2,065,800	2,121,900	2,234,100	2,603,700	2,603,700	2,959,000	3,495,800	
追加カバー											
M231TSRK	レフト端部エレメント	239,800	284,900	324,500	374,000	476,300	808,500	808,500	1,126,400	1,609,300	
M231TDRK	ライト端部エレメント	239,800	284,900	324,500	374,000	476,300	808,500	808,500	1,126,400	1,609,300	

M231TS　　M231TD

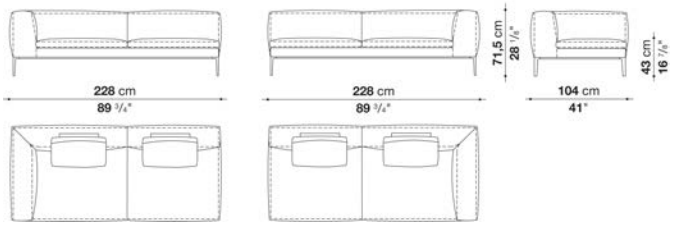

N.B. / 注意事項

脚部：ブロンズニッケル塗装0174B、ピューター塗装0259V、ブラッククローム塗装アルミニウム0170M、または、ブライトブラッシュアルミ0189Aよりお選びください。

※オプションにて「バッククッション(M60C or M60CP)」2個、「アームレストクッション」1個、「オプショナルクッション」2個を追加されることをお勧めします。
※レザーKランクは、KASIA,KOTOよりお選びください。
＊レザーの場合は、カバーリング仕様ではありません。

MICHEL / ミシェル　　B&B ITALIA

Chaise longue cm 153 (depth cm 104)

		B (ファブリック)	A (ファブリック)	E (ファブリック)	S (ファブリック)	L (ファブリック)	M (ファブリック)	BETA (レザー)	ALFA GAMMA (レザー)	K (レザー)	
M156CH	シェーズロング	1,245,200	1,271,600	1,296,900	1,328,800	1,391,500	1,599,400	1,599,400	1,816,100	2,124,100	
追加カバー											
M156CHRK	シェーズロング	137,500	161,700	182,600	211,200	267,300	454,300	454,300	649,000	928,400	

M156CH

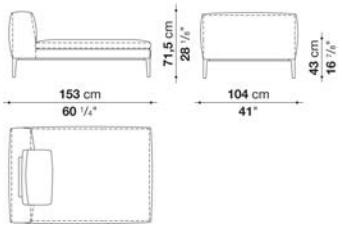

N.B. / 注意事項

脚部：ブロンズニッケル塗装0174B、ピューター塗装0259V、ブラッククローム塗装アルミニウム0170M、または、ブライトブラッシュアルミ0189Aよりお選びください。

※オプションにて「バッククッション(M60C or M60CP)」1個、「オプショナルクッション」1個を追加されることをお勧めします。
※レザーKランクは、KASIA,KOTOよりお選びください。
＊レザーの場合は、カバーリング仕様ではありません。

MICHEL / ミシェル

B&B ITALIA

Chaise longue cm 228 (depth cm 104)

		B (ファブリック)	A (ファブリック)	E (ファブリック)	S (ファブリック)	L (ファブリック)	M (ファブリック)	BETA (レザー)	ALFA GAMMA (レザー)	K (レザー)	
M231CH	シェーズロング	1,635,700	1,669,800	1,702,800	1,742,400	1,820,500	2,066,900	2,066,900	2,347,400	2,732,400	
追加カバー											
M231CHRK	シェーズロング	195,800	226,600	255,200	291,500	363,000	581,900	581,900	833,800	1,180,300	

M231CH

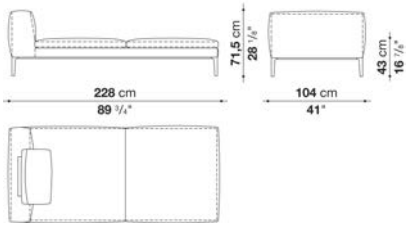

N.B. / 注意事項

脚部：ブロンズニッケル塗装0174B、ピューター塗装0259V、ブラッククローム塗装アルミニウム0170M、または、ブライトブラッシュアルミ0189A よりお選びください。

※オプションにて「バッククッション(M60C or M60CP)」1個、「オプショナルクッション」1個を追加されることをお勧めします。
※レザーKランクは、KASIA,KOTOよりお選びください。
＊レザーの場合は、カバーリング仕様ではありません。

MICHEL / ミシェル

B&B ITALIA

Left and right chaise longue cm 153 (depth cm 104)

		B (ファブリック)	A (ファブリック)	E (ファブリック)	S (ファブリック)	L (ファブリック)	M (ファブリック)	BETA (レザー)	ALFA GAMMA (レザー)	K (レザー)	
M156CHS	レフトシェーズロング	1,496,000	1,532,300	1,565,300	1,606,000	1,690,700	1,962,400	1,962,400	2,228,600	2,632,300	
M156CHD	ライトシェーズロング	1,496,000	1,532,300	1,565,300	1,606,000	1,690,700	1,962,400	1,962,400	2,228,600	2,632,300	
追加カバー											
M156CHSRK	レフトシェーズロング	171,600	204,600	234,300	271,700	346,500	589,600	589,600	829,400	1,191,300	
M156CHDRK	ライトシェーズロング	171,600	204,600	234,300	271,700	346,500	589,600	589,600	829,400	1,191,300	

M156CHS M156CHD

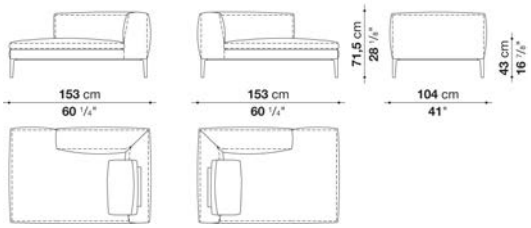

N.B. / 注意事項

脚部：ブロンズニッケル塗装0174B、ピューター塗装0259V、ブラッククローム塗装アルミニウム0170M、または、ブライトブラッシュアルミ0189A よりお選びください。

※オプションにて「バッククッション(M60C or M60CP)」1個、「アームレストクッション」1個を追加されることをお勧めします。
※レザーKランクは、KASIA,KOTOよりお選びください。
＊レザーの場合は、カバーリング仕様ではありません。

MICHEL / ミシェル　　B&B ITALIA

Left and right chaise longue cm 228 (depth cm 104)

		B (ファブリック)	A (ファブリック)	E (ファブリック)	S (ファブリック)	L (ファブリック)	M (ファブリック)	BETA (レザー)	ALFA GAMMA (レザー)	K (レザー)	
M231CHS	レフトシェーズロング	1,820,500	1,864,500	1,905,200	1,954,700	2,055,900	2,370,500	2,370,500	2,693,900	3,173,500	
M231CHD	ライトシェーズロング	1,820,500	1,864,500	1,905,200	1,954,700	2,055,900	2,370,500	2,370,500	2,693,900	3,173,500	
追加カバー											
M231CHSRK	レフトシェーズロング	220,000	258,500	294,800	339,900	430,100	712,800	712,800	1,003,200	1,433,300	
M231CHDRK	ライトシェーズロング	220,000	258,500	294,800	339,900	430,100	712,800	712,800	1,003,200	1,433,300	

M231CHS　　M231CHD

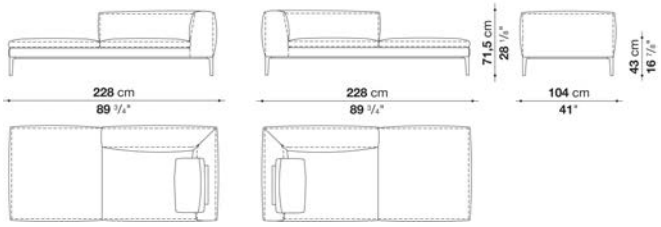

N.B. / 注意事項

脚部：ブロンズニッケル塗装0174B、ピューター塗装0259V、ブラッククローム塗装アルミニウム0170M、または、ブライトブラッシュアルミ0189Aよりお選びください。

※オプションにて「バッククッション(M60C or M60CP)」1個、「アームレストクッション」1個、「オプショナルクッション」1個を追加されることをお勧めします。
※レザーKランクは、KASIA,KOTOよりお選びください。
＊レザーの場合は、カバーリング仕様ではありません。

MICHEL / ミシェル　　B&B ITALIA

Square ottoman cm 104 (depth cm 104)

		B (ファブリック)	A (ファブリック)	E (ファブリック)	S (ファブリック)	L (ファブリック)	M (ファブリック)	BETA (レザー)	ALFA GAMMA (レザー)	K (レザー)	
M106PQ	スクエアオットマン	803,000	816,200	828,300	843,700	871,200	944,900	944,900	1,072,500	1,218,800	
追加カバー											
M106PQRK	スクエアオットマン	61,600	73,700	82,500	96,800	124,300	188,100	188,100	302,500	434,500	

M106PQ

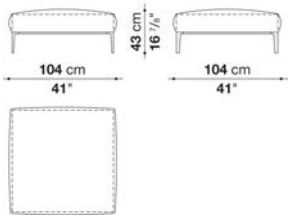

N.B. / 注意事項

脚部：ブロンズニッケル塗装0174B、ピューター塗装0259V、ブラッククローム塗装アルミニウム0170M、または、ブライトブラッシュアルミ0189Aよりお選びください。

※レザーKランクは、KASIA,KOTOよりお選びください。
＊レザーの場合は、カバーリング仕様ではありません。

MICHEL / ミシェル　　B&B ITALIA

Rectangular ottoman cm 153 (depth cm 104)

		B (ファブリック)	A (ファブリック)	E (ファブリック)	S (ファブリック)	L (ファブリック)	M (ファブリック)	BETA (レザー)	ALFA GAMMA (レザー)	K (レザー)	
M156P	長方形オットマン	**997,700**	**1,012,000**	**1,027,400**	**1,043,900**	**1,079,100**	**1,150,600**	**1,150,600**	**1,306,800**	**1,475,100**	
追加カバー											
M156PRK	長方形オットマン	**91,300**	**104,500**	**116,600**	**132,000**	**165,000**	**228,800**	**228,800**	**369,600**	**520,300**	

M156P

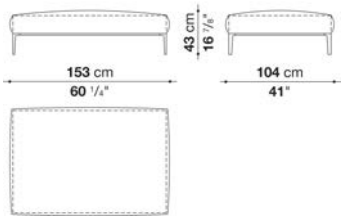

N.B. / 注意事項

脚部：ブロンズニッケル塗装0174B、ピューター塗装0259V、ブラッククローム塗装アルミニウム0170M、または、ブライトブラッシュアルミ0189A よりお選びください。

※ローアームレストサポート(FB)・ハイアームレストサポート(FA)にレザーをお選びいただいた場合 ベース部はEGOとなります。
※オプションにて、「アームレストサポート(FB or FA)」1個、「アームレストクッション」1個を追加されることをお勧めします。
※レザーKランクは、KASIA,KOTOよりお選びください。
＊レザーの場合は、カバーリング仕様ではありません。

MICHEL / ミシェル　　B&B ITALIA

Square ottoman cm 153 (depth cm 104)

		B (ファブリック)	A (ファブリック)	E (ファブリック)	S (ファブリック)	L (ファブリック)	M (ファブリック)	BETA (レザー)	ALFA GAMMA (レザー)	K (レザー)	
M156PQ	スクエアオットマン	**1,191,300**	**1,208,900**	**1,224,300**	**1,243,000**	**1,281,500**	**1,357,400**	**1,357,400**	**1,542,200**	**1,731,400**	
追加カバー											
M156PQRK	スクエアオットマン	**123,200**	**137,500**	**151,800**	**168,300**	**204,600**	**271,700**	**271,700**	**436,700**	**607,200**	

M156PQ

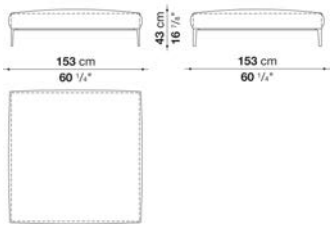

N.B. / 注意事項

脚部：ブロンズニッケル塗装0174B、ピューター塗装0259V、ブラッククローム塗装アルミニウム0170M、または、ブライトブラッシュアルミ0189A よりお選びください。

※ローアームレストサポート(FB)・ハイアームレストサポート(FA)にレザーをお選びいただいた場合 ベース部はEGOとなります。
※オプションにて、「アームレストサポート(FB or FA)」1個、「アームレストクッション」1個を追加されることをお勧めします。
※レザーKランクは、KASIA,KOTOよりお選びください。
＊レザーの場合は、カバーリング仕様ではありません。

MICHEL / ミシェル

B&B ITALIA

Armrest support cushions MICHEL

		B (ファブリック)	A (ファブリック)	E (ファブリック)	S (ファブリック)	L (ファブリック)	M (ファブリック)	BETA (レザー)	ALFA GAMMA (レザー)	K (レザー)	
FB	ローアームレストサポート 74 x 40 x H18cm	**226,600**	**234,300**	**239,800**	**248,600**	**265,100**	**272,800**	**272,800**	**297,000**	**339,900**	
FA	ハイ アームレスト サポート 74 x 40 x H25cm	**254,100**	**262,900**	**270,600**	**280,500**	**301,400**	**310,200**	**310,200**	**338,800**	**390,500**	
追加カバー											
FBSRK	ロー アームレスト サポート 74 x 40 x H18cm	**41,800**	**47,300**	**53,900**	**60,500**	**74,800**	**91,300**	**91,300**	**103,400**	**138,600**	
FASRK	ハイ アームレスト サポート 74 x 40 x H25cm	**44,000**	**52,800**	**59,400**	**68,200**	**85,800**	**103,400**	**103,400**	**116,600**	**161,700**	

N.B. / 注意事項

※レザーKランクは、KASIA,KOTOよりお選びください。

MICHEL / ミシェル

B&B ITALIA

Armrest cushions MICHEL : box style

		B (ファブリック)	A (ファブリック)	E (ファブリック)	S (ファブリック)	L (ファブリック)	M (ファブリック)	BETA (レザー)	ALFA GAMMA (レザー)	K (レザー)	
BF60_60	アームレストクッション 60 x 60cm	**68,200**	**74,800**	**85,800**	**101,200**	**125,400**	**148,500**	**148,500**	**167,200**	**194,700**	
追加カバー											
BF60_60RK	アームレストクッション 60 x 60cm	**44,000**	**52,800**	**62,700**	**81,400**	**106,700**	**130,900**	**130,900**	**154,000**	**184,800**	



BF60_60

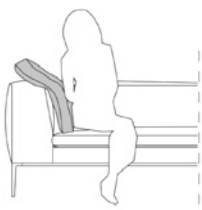

N.B. / 注意事項

※レザーKランクは、KANU,KASIA,KOTOよりお選びください。

MICHEL / ミシェル B&B ITALIA

Armrest cushions MICHEL : pillow style

		B (ファブリック)	A (ファブリック)	E (ファブリック)	S (ファブリック)	L (ファブリック)	M (ファブリック)	BETA (レザー)	ALFA GAMMA (レザー)	K (レザー)	
BG60_60	アームレストクッション 60 x 60cm	**52,800**	**55,000**	**61,600**	**70,400**	**83,600**	**118,800**	**118,800**	**135,300**	**157,300**	
追加カバー											
BG60_60RK	アームレストクッション 60 x 60cm	**26,400**	**29,700**	**35,200**	**44,000**	**57,200**	**91,300**	**91,300**	**105,600**	**127,600**	



BG60_60



N.B. / 注意事項 ※レザーKランクは、KANU,KASIA,KOTOよりお選びください。

Back cushions MICHEL

		B (ファブリック)	A (ファブリック)	E (ファブリック)	S (ファブリック)	L (ファブリック)	M (ファブリック)	BETA (レザー)	ALFA GAMMA (レザー)	K (レザー)	
M50	バッククッション 50 x 60cm	**82,500**	**89,100**	**101,200**	**122,100**	**149,600**	**177,100**	**177,100**	**200,200**	**233,200**	
M50P	バッククッション 50 x 60cm、ローラー φ12 x 45cm	**105,600**	**117,700**	**130,900**	**149,600**	**179,300**	**246,400**	**246,400**	**290,400**	**368,500**	
M60C	バッククッション 60 x 60cm	**82,500**	**89,100**	**101,200**	**122,100**	**149,600**	**177,100**	**177,100**	**200,200**	**233,200**	
M60CP	バッククッション 60 x 60cm、ローラー φ12 x 45cm	**105,600**	**117,700**	**130,900**	**149,600**	**179,300**	**246,400**	**246,400**	**290,400**	**368,500**	
追加カバー											
M50RK	バッククッション 50 x 60cm	**44,000**	**52,800**	**62,700**	**74,800**	**106,700**	**130,900**	**130,900**	**154,000**	**184,800**	
M50PRK	バッククッション 50 x 60cm、ローラー φ12 x 45cm	**44,000**	**53,900**	**64,900**	**77,000**	**106,700**	**173,800**	**173,800**	**203,500**	**264,000**	
M60CRK	バッククッション 60 x 60cm	**44,000**	**52,800**	**62,700**	**74,800**	**106,700**	**130,900**	**130,900**	**154,000**	**184,800**	
M60CPRK	バッククッション 60 x 60cm、ローラー φ12 x 45cm	**44,000**	**53,900**	**64,900**	**77,000**	**106,700**	**173,800**	**173,800**	**203,500**	**264,000**	

N.B. / 注意事項 ※レザーKランクは、KANU,KASIA,KOTOよりお選びください。

Optional cushions MICHEL : box style

		B (ファブリック)	A (ファブリック)	E (ファブリック)	S (ファブリック)	L (ファブリック)	M (ファブリック)	BETA (レザー)	ALFA GAMMA (レザー)	K (レザー)	
OF48_30	オプショナルクッション 48 x 30cm	**50,600**	**55,000**	**61,600**	**70,400**	**77,000**	**92,400**	**92,400**	**99,000**	**127,600**	
OF48_40	オプショナルクッション 48 x 40cm	**55,000**	**58,300**	**63,800**	**78,100**	**84,700**	**105,600**	**105,600**	**114,400**	**149,600**	
OF48_48	オプショナルクッション 48 x 48cm	**55,000**	**61,600**	**67,100**	**82,500**	**89,100**	**124,300**	**124,300**	**139,700**	**152,900**	
4OF48_48	オプショナルクッション 48 x 48cm 4個セット	**149,600**	**165,000**	**177,100**	**196,900**	**286,000**	**432,300**	**432,300**	**489,500**	**537,900**	
OF55_30	オプショナルクッション 55 x 30cm	**47,300**	**50,600**	**55,000**	**61,600**	**70,400**	**94,600**	**94,600**	**105,600**	**134,200**	
OF55_40	オプショナルクッション 55 x 40cm	**61,600**	**68,200**	**73,700**	**91,300**	**99,000**	**136,400**	**136,400**	**154,000**	**167,200**	
追加カバー											
OF48_30RK	オプショナルクッション 48 x 30cm	**37,400**	**41,800**	**46,200**	**52,800**	**57,200**	**68,200**	**68,200**	**73,700**	**81,400**	
OF48_40RK	オプショナルクッション 48 x 40cm	**38,500**	**44,000**	**47,300**	**58,300**	**62,700**	**74,800**	**74,800**	**79,200**	**85,800**	
OF48_48RK	オプションクッション 48 x 48cm	**39,600**	**44,000**	**50,600**	**58,300**	**63,800**	**92,400**	**92,400**	**105,600**	**116,600**	
4OF48_48RK	オプショナルクッション(4個セット) 48×48cm	**85,800**	**100,100**	**110,000**	**126,500**	**211,200**	**341,000**	**341,000**	**387,200**	**425,700**	
OF55_30RK	オプションクッション 55 x 30cm	**31,900**	**35,200**	**39,600**	**47,300**	**50,600**	**74,800**	**74,800**	**84,700**	**92,400**	
OF55_40RK	オプションクッション 55 x 40cm	**44,000**	**48,400**	**55,000**	**63,800**	**69,300**	**101,200**	**101,200**	**115,500**	**127,600**	





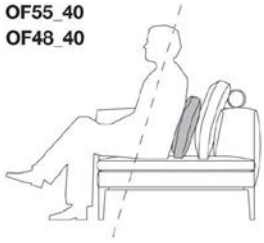



N.B. / 注意事項

※4個セットは、同一ファブリックまたはレザーでのオーダーとなります。
※レザーKランクは、KANU,KASIA,KOTOよりお選びください。

Optional cushions MICHEL : pillow style

		B (ファブリック)	A (ファブリック)	E (ファブリック)	S (ファブリック)	L (ファブリック)	M (ファブリック)	BETA (レザー)	ALFA GAMMA (レザー)	K (レザー)	
OG48_30	オプショナルクッション48 x 30cm	**38,500**	**41,800**	**44,000**	**49,500**	**56,100**	**71,500**	**71,500**	**99,000**	**99,000**	
OG48_40	オプショナルクッション48 x 40cm	**41,800**	**46,200**	**50,600**	**55,000**	**63,800**	**83,600**	**83,600**	**91,300**	**105,600**	
OG48_48	オプショナルクッション 48 x 48cm	**48,400**	**50,600**	**61,600**	**70,400**	**82,500**	**89,100**	**89,100**	**100,100**	**112,200**	
4OG48_48	オプショナルクッション 48 x 48cm 4個セット	**149,600**	**161,700**	**193,600**	**224,400**	**261,800**	**281,600**	**281,600**	**319,000**	**350,900**	
OG55_30	オプショナルクッション 55 x 30cm	**39,600**	**44,000**	**48,400**	**53,900**	**62,700**	**82,500**	**82,500**	**92,400**	**118,800**	
OG55_40	オプショナルクッション 55 x 40cm	**53,900**	**59,400**	**63,800**	**79,200**	**85,800**	**118,800**	**118,800**	**134,200**	**148,500**	
追加カバー											
OG48_30RK	オプショナルクッション48 x 30cm	**22,000**	**23,100**	**24,200**	**26,400**	**29,700**	**33,000**	**33,000**	**41,800**	**44,000**	
OG48_40RK	オプショナルクッション48 x 40cm	**23,100**	**24,200**	**26,400**	**29,700**	**31,900**	**37,400**	**37,400**	**48,400**	**52,800**	
OG48_48RK	オプショナルクッション 48 x 48cm	**27,500**	**30,800**	**36,300**	**39,600**	**47,300**	**51,700**	**51,700**	**58,300**	**63,800**	
4OG48_48RK	オプショナルクッション(4個セット）48 ×48cm	**85,800**	**93,500**	**112,200**	**128,700**	**149,600**	**161,700**	**161,700**	**182,600**	**202,400**	
OG55_30RK	オプショナルクッション 55 x 30cm	**20,900**	**24,200**	**27,500**	**33,000**	**39,600**	**60,500**	**60,500**	**70,400**	**94,600**	
OG55_40RK	オプショナルクッション 55 x 40cm	**38,500**	**44,000**	**50,600**	**59,400**	**63,800**	**93,500**	**93,500**	**105,600**	**116,600**	





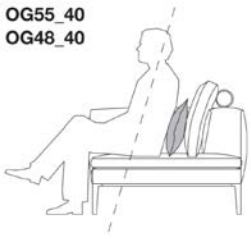



N.B. / 注意事項

※4個セットは、同一ファブリックまたはレザーでのオーダーとなります。
※レザーKランクは、KANU,KASIA,KOTOよりお選びください。



TECHNICAL SPECIFICATIONS / 技術情報：

背面、アームレスト内部構造	鋼管及び　成形鋼材
背面、アームレスト内部構造充填材	Bayfit®(バイエル社製)低温成形発泡ポリウレタン　ポリエステルファイバー　ポリエステルファイバーカバー
座面内部構造	塗装鋼管及び成形鋼材　木製積層パネル　成形ポリウレタン
座面クッション充填材	密度の異なる成形ポリウレタン　羽毛　ポリエステルファイバーカバー
背面クッション(C65C)	羽毛　ポリウレタン断面材　ボックススタイル
背面クッション及びローラー(C65CP)	羽毛　ポリウレタン断面材　ポリエステルファイバー　ボックススタイル及びローラー
サポートフレーム	ブラッククローム塗装、　ピューター仕上　ブロンズニッケル塗装または、バフ仕上ダイキャストアルミニウム押出材
脚部先端	熱可塑性プラスチック
表面張地	ファブリックまたは天然皮革

MICHEL CLUB / ミシェル クラブ　　B&B ITALIA

Sofa cm 203 (depth cm 89)

		B (ファブリック)	A (ファブリック)	E (ファブリック)	S (ファブリック)	L (ファブリック)	M (ファブリック)	BETA (レザー)	ALFA GAMMA (レザー)	K (レザー)	
9C206	ソファ	**1,919,500**	**1,964,600**	**2,014,100**	**2,088,900**	**2,186,800**	**2,521,200**	**2,521,200**	**2,726,900**	**3,092,100**	
追加カバー											
9C206RK	ソファ	**239,800**	**279,400**	**324,500**	**392,700**	**480,700**	**781,000**	**781,000**	**964,700**	**1,292,500**	

9C206

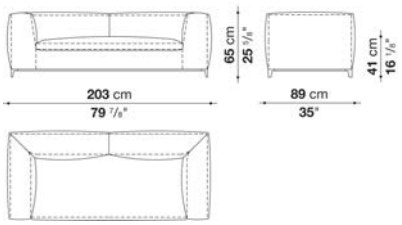

N.B. / 注意事項

脚部：ブロンズニッケル塗装0174B、ピューター塗装0259V、ブラッククローム塗装アルミニウム0170M、または、ブライトブラッシュアルミ0189A よりお選びください。

※オプションにて「オプショナルクッション」1個を追加されることをお勧めします。
※レザーKランクは、KASIA,KOTOよりお選びください。
＊レザーの場合は、カバーリング仕様ではありません。
＊追加クッションは含まれておりません。

MICHEL CLUB / ミシェル クラブ　　B&B ITALIA

sofa cm 223cm (1 seat cushion) (depth cm 89)

		B (ファブリック)	A (ファブリック)	E (ファブリック)	S (ファブリック)	L (ファブリック)	M (ファブリック)	BETA (レザー)	ALFA GAMMA (レザー)	K (レザー)	
9C226_1	ソファ	**2,077,900**	**2,119,700**	**2,169,200**	**2,234,100**	**2,333,100**	**2,883,100**	**2,883,100**	**3,010,700**	**3,518,900**	
追加カバー											
9C226_1RK	ソファ	**250,800**	**290,400**	**334,400**	**394,900**	**484,000**	**992,200**	**992,200**	**1,109,900**	**1,576,300**	

9C226_1

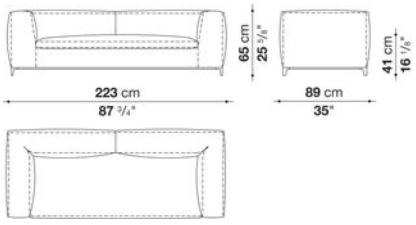

N.B. / 注意事項

脚部：ブロンズニッケル塗装0174B、ピューター塗装0259V、ブラッククローム塗装アルミニウム0170M、または、ブライトブラッシュアルミ0189A よりお選びください。

※オプションにて「アームレストクッション」1個、「オプショナルクッション」1個を追加されることをお勧めします。
※レザーKランクは、KASIA,KOTOよりお選びください。
＊レザーの場合は、カバーリング仕様ではありません。
＊追加クッションは含まれておりません。

MICHEL CLUB / ミシェル クラブ　　B&B ITALIA

sofa cm 223cm (2 seat cushions) (depth cm 89)

		B (ファブリック)	A (ファブリック)	E (ファブリック)	S (ファブリック)	L (ファブリック)	M (ファブリック)	BETA (レザー)	ALFA GAMMA (レザー)	K (レザー)	
9C226_2	ソファ	**2,077,900**	**2,119,700**	**2,169,200**	**2,234,100**	**2,333,100**	**2,883,100**	**2,883,100**	**3,010,700**	**3,518,900**	
追加カバー											
9C226_2RK	ソファ	**250,800**	**290,400**	**334,400**	**394,900**	**484,000**	**992,200**	**992,200**	**1,109,900**	**1,576,300**	

9C226_2

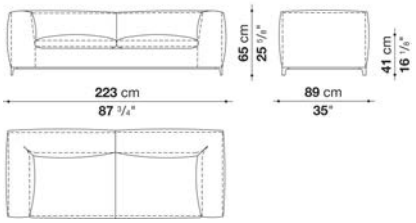

N.B. / 注意事項

脚部：ブロンズニッケル塗装0174B、ピューター塗装0259V、ブラッククローム塗装アルミニウム0170M、または、ブライトブラッシュアルミ0189Aよりお選びください。

※オプションにて「アームレストクッション」1個、「オプショナルクッション」1個を追加されることをお勧めします。
※レザーKランクは、KASIA,KOTOよりお選びください。
＊レザーの場合は、カバーリング仕様ではありません。
＊追加クッションは含まれておりません。

MICHEL CLUB / ミシェル クラブ　　B&B ITALIA

Sofa cm 253 (depth cm 89)

		B (ファブリック)	A (ファブリック)	E (ファブリック)	S (ファブリック)	L (ファブリック)	M (ファブリック)	BETA (レザー)	ALFA GAMMA (レザー)	K (レザー)	
9C256	ソファ	**2,154,900**	**2,212,100**	**2,267,100**	**2,333,100**	**2,466,200**	**2,905,100**	**2,905,100**	**3,298,900**	**3,933,600**	
追加カバー											
9C256RK	ソファ	**259,600**	**311,300**	**359,700**	**420,200**	**541,200**	**933,900**	**933,900**	**1,289,200**	**1,857,900**	

9C256

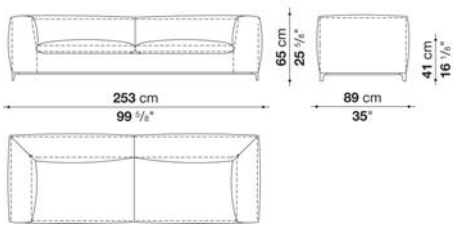

N.B. / 注意事項

脚部：ブロンズニッケル塗装0174B、ピューター塗装0259V、ブラッククローム塗装アルミニウム0170M、または、ブライトブラッシュアルミ0189Aよりお選びください。

※オプションにて「アームレストクッション」1個、「オプショナルクッション」1個を追加されることをお勧めします。
※レザーKランクは、KASIA,KOTOよりお選びください。
＊レザーの場合は、カバーリング仕様ではありません。
＊追加クッションは含まれておりません。

MICHEL CLUB / ミシェル クラブ　B&B ITALIA

Bench with back cm 153 (depth cm 89)

		B (ファブリック)	A (ファブリック)	E (ファブリック)	S (ファブリック)	L (ファブリック)	M (ファブリック)	BETA (レザー)	ALFA GAMMA (レザー)	K (レザー)	
9C156P2	ベンチ、バック	**1,437,700**	**1,470,700**	**1,508,100**	**1,565,300**	**1,640,100**	**1,826,000**	**1,826,000**	**1,962,400**	**2,203,300**	
追加カバー											
9C156P2RK	ベンチ、バック	**187,000**	**217,800**	**251,900**	**302,500**	**369,600**	**536,800**	**536,800**	**658,900**	**874,500**	

9C156P2

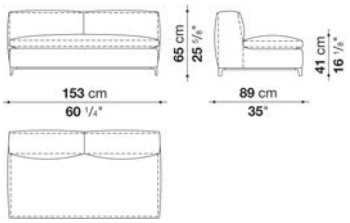

N.B. / 注意事項

脚部：ブロンズニッケル塗装0174B、ピューター塗装0259V、ブラッククローム塗装アルミニウム0170M、または、ブライトブラッシュアルミ0189Aよりお選びください。

※オプションにて「オプショナルクッション」2個を追加されることをお勧めします。
※レザーKランクは、KASIA,KOTOよりお選びください。
＊レザーの場合は、カバーリング仕様ではありません。
＊追加クッションは含まれておりません。

MICHEL CLUB / ミシェル クラブ　B&B ITALIA

Bench with back cm 203 (depth cm 89)

		B (ファブリック)	A (ファブリック)	E (ファブリック)	S (ファブリック)	L (ファブリック)	M (ファブリック)	BETA (レザー)	ALFA GAMMA (レザー)	K (レザー)	
9C206P2	ベンチ、バック	**1,590,600**	**1,624,700**	**1,657,700**	**1,697,300**	**1,777,600**	**2,041,600**	**2,041,600**	**2,319,900**	**2,706,000**	
追加カバー											
9C206P2RK	ベンチ、バック	**190,300**	**221,100**	**249,700**	**286,000**	**357,500**	**595,100**	**595,100**	**844,800**	**1,191,300**	

9C206P2

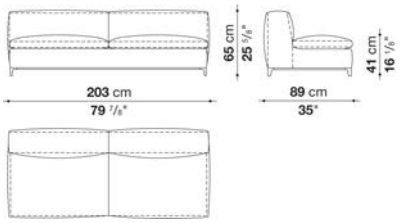

N.B. / 注意事項

脚部：ブロンズニッケル塗装0174B、ピューター塗装0259V、ブラッククローム塗装アルミニウム0170M、または、ブライトブラッシュアルミ0189Aよりお選びください。

※オプションにて「オプショナルクッション」2個を追加されることをお勧めします。
※レザーKランクは、KASIA,KOTOよりお選びください。
＊レザーの場合は、カバーリング仕様ではありません。
＊追加クッションは含まれておりません。

MICHEL CLUB / ミシェル クラブ　　B&B ITALIA

Bench with left and right back cm 153 (depth cm 89)

		B (ファブリック)	A (ファブリック)	E (ファブリック)	S (ファブリック)	L (ファブリック)	M (ファブリック)	BETA (レザー)	ALFA GAMMA (レザー)	K (レザー)	
9C156PS	ベンチ、レフトバック	**1,364,000**	**1,397,000**	**1,428,900**	**1,480,600**	**1,547,700**	**1,695,100**	**1,695,100**	**1,810,600**	**2,015,200**	
9C156PD	ベンチ、ライトバック	**1,364,000**	**1,397,000**	**1,428,900**	**1,480,600**	**1,547,700**	**1,695,100**	**1,695,100**	**1,810,600**	**2,015,200**	
追加カバー											
9C156PSRK	ベンチ、レフトバック	**180,400**	**207,900**	**238,700**	**284,900**	**345,400**	**477,400**	**477,400**	**580,800**	**765,600**	
9C156PDRK	ベンチ、ライトバック	**180,400**	**207,900**	**238,700**	**284,900**	**345,400**	**477,400**	**477,400**	**580,800**	**765,600**	

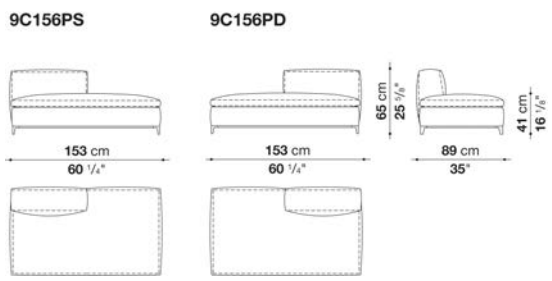

N.B. / 注意事項

脚部：ブロンズニッケル塗装0174B、ピューター塗装0259V、ブラッククローム塗装アルミニウム0170M、または、ブライトブラッシュアルミ0189A よりお選びください。

※オプションにて「オプショナルクッション」1個を追加されることをお勧めします。
※レザーKランクは、KASIA,KOTOよりお選びください。
＊レザーの場合は、カバーリング仕様ではありません。
＊追加クッションは含まれておりません。

MICHEL CLUB / ミシェル クラブ　　B&B ITALIA

Bench with left and right back cm 203 (depth cm 89)

		B (ファブリック)	A (ファブリック)	E (ファブリック)	S (ファブリック)	L (ファブリック)	M (ファブリック)	BETA (レザー)	ALFA GAMMA (レザー)	K (レザー)	
9C206PS	ベンチ、レフトバック	**1,447,600**	**1,477,300**	**1,505,900**	**1,538,900**	**1,607,100**	**1,820,500**	**1,820,500**	**2,069,100**	**2,400,200**	
9C206PD	ベンチ、ライトバック (ブラッシュド/塗装仕上)	**1,447,600**	**1,477,300**	**1,505,900**	**1,538,900**	**1,607,100**	**1,820,500**	**1,820,500**	**2,069,100**	**2,400,200**	
追加カバー											
9C206PSRK	ベンチ、レフトバック	**169,400**	**195,800**	**220,000**	**250,800**	**311,300**	**503,800**	**503,800**	**726,000**	**1,024,100**	
9C206PDRK	ベンチ、ライトバック	**169,400**	**195,800**	**220,000**	**250,800**	**311,300**	**503,800**	**503,800**	**726,000**	**1,024,100**	

9C206PS

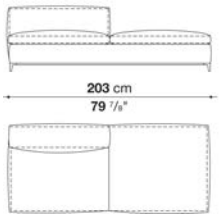

9C206PD

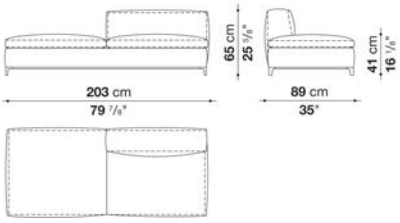

N.B. / 注意事項

脚部：ブロンズニッケル塗装0174B、ピューター塗装0259V、ブラッククローム塗装アルミニウム0170M、または、ブライトブラッシュアルミ0189A よりお選びください。

※オプションにて「オプショナルクッション」1個を追加されることをお勧めします。
※レザーKランクは、KASIA,KOTOよりお選びください。
＊レザーの場合は、カバーリング仕様ではありません。
＊追加クッションは含まれておりません。

Left and right terminal element cm 179 (depth cm 89)

		B (ファブリック)	A (ファブリック)	E (ファブリック)	S (ファブリック)	L (ファブリック)	M (ファブリック)	BETA (レザー)	ALFA GAMMA (レザー)	K (レザー)	
9C182TS	レフト端部エレメント	**1,696,200**	**1,735,800**	**1,779,800**	**1,843,600**	**1,931,600**	**2,186,800**	**2,186,800**	**2,357,300**	**2,659,800**	
9C182TD	ライト端部エレメント	**1,696,200**	**1,735,800**	**1,779,800**	**1,843,600**	**1,931,600**	**2,186,800**	**2,186,800**	**2,357,300**	**2,659,800**	
追加カバー											
9C182TSRK	レフト端部エレメント	**215,600**	**250,800**	**290,400**	**347,600**	**425,700**	**655,600**	**655,600**	**808,500**	**1,081,300**	
9C182TDRK	ライト端部エレメント	**215,600**	**250,800**	**290,400**	**347,600**	**425,700**	**655,600**	**655,600**	**808,500**	**1,081,300**	

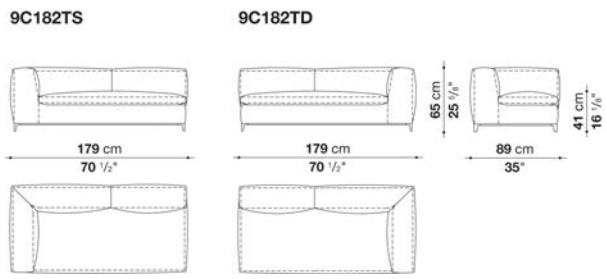

N.B. / 注意事項

脚部：ブロンズニッケル塗装0174B、ピューター塗装0259V、ブラッククローム塗装アルミニウム0170M、または、ブライトブラッシュアルミ0189A よりお選びください。

※オプションにて「アームレストクッション」1個、「オプショナルクッション」1個を追加されることをお勧めします。
※レザーKランクは、KASIA,KOTOよりお選びください。
＊レザーの場合は、カバーリング仕様ではありません。
＊追加クッションは含まれておりません。

MICHEL CLUB / ミシェル クラブ　　B&B ITALIA

Left and right terminal element cm 228 (depth cm 89)

		B (ファブリック)	A (ファブリック)	E (ファブリック)	S (ファブリック)	L (ファブリック)	M (ファブリック)	BETA (レザー)	ALFA GAMMA (レザー)	K (レザー)	
9C231TS	レフト端部エレメント	**1,872,200**	**1,919,500**	**1,962,400**	**2,015,200**	**2,121,900**	**2,472,800**	**2,472,800**	**2,810,500**	**3,320,900**	
9C231TD	ライト端部エレメント	**1,872,200**	**1,919,500**	**1,962,400**	**2,015,200**	**2,121,900**	**2,472,800**	**2,472,800**	**2,810,500**	**3,320,900**	
追加カバー											
9C231TSRK	レフト端部エレメント	**216,700**	**258,500**	**297,000**	**344,300**	**438,900**	**755,700**	**755,700**	**1,058,200**	**1,516,900**	
9C231TDRK	ライト端部エレメント	**216,700**	**258,500**	**297,000**	**344,300**	**438,900**	**755,700**	**755,700**	**1,058,200**	**1,516,900**	

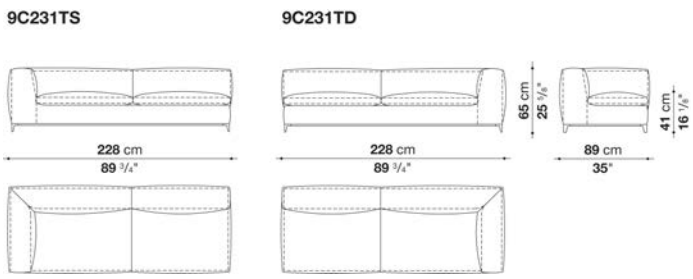

N.B. / 注意事項

脚部：ブロンズニッケル塗装0174B、ピューター塗装0259V、ブラッククローム塗装アルミニウム0170M、または、ブライトブラッシュアルミ0189A よりお選びください。

※オプションにて「アームレストクッション」1個、「オプショナルクッション」2個を追加されることをお勧めします。
※レザーKランクは、KASIA,KOTOよりお選びください。
＊レザーの場合は、カバーリング仕様ではありません。
＊追加クッションは含まれておりません。

MICHEL CLUB / ミシェル クラブ　　B&B ITALIA

Left and right chaise longue cm 153 (depth cm 89)

		B (ファブリック)	A (ファブリック)	E (ファブリック)	S (ファブリック)	L (ファブリック)	M (ファブリック)	BETA (レザー)	ALFA GAMMA (レザー)	K (レザー)	
9C156CHS	レフトシェーズロング	**1,421,200**	**1,456,400**	**1,488,300**	**1,525,700**	**1,606,000**	**1,863,400**	**1,863,400**	**2,117,500**	**2,500,300**	
9C156CHD	ライトシェーズロング	**1,421,200**	**1,456,400**	**1,488,300**	**1,525,700**	**1,606,000**	**1,863,400**	**1,863,400**	**2,117,500**	**2,500,300**	
追加カバー											
9C156CHSRK	レフトシェーズロング	**168,300**	**199,100**	**226,600**	**264,000**	**333,300**	**564,300**	**564,300**	**793,100**	**1,136,300**	
9C156CHDRK	ライトシェーズロング	**168,300**	**199,100**	**226,600**	**264,000**	**333,300**	**564,300**	**564,300**	**793,100**	**1,136,300**	

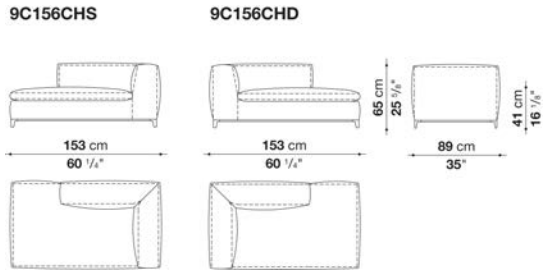

N.B. / 注意事項

脚部：ブロンズニッケル塗装0174B、ピューター塗装0259V、ブラッククローム塗装アルミニウム0170M、または、ブライトブラッシュアルミ0189A よりお選びください。

※オプションにて「アームレストクッション」1個を追加されることをお勧めします。
※レザーKランクは、KASIA,KOTOよりお選びください。
＊レザーの場合は、カバーリング仕様ではありません。
＊追加クッションは含まれておりません。

MICHEL CLUB / ミシェル クラブ　B&B ITALIA

Left and right chaise longue cm 228 (depth cm 89)

		B (ファブリック)	A (ファブリック)	E (ファブリック)	S (ファブリック)	L (ファブリック)	M (ファブリック)	BETA (レザー)	ALFA GAMMA (レザー)	K (レザー)	
9C231CHS	レフトシェーズロング	1,730,300	1,772,100	1,810,600	1,856,800	1,952,500	2,252,800	2,252,800	2,558,600	3,015,100	
9C231CHD	ライトシェーズロング	1,730,300	1,772,100	1,810,600	1,856,800	1,952,500	2,252,800	2,252,800	2,558,600	3,015,100	
追加カバー											
9C231CHSRK	レフトシェーズロング	205,700	243,100	277,200	319,000	405,900	674,300	674,300	949,300	1,359,600	
9C231CHDRK	ライトシェーズロング	205,700	243,100	277,200	319,000	405,900	674,300	674,300	949,300	1,359,600	

9C231CHS　9C231CHD

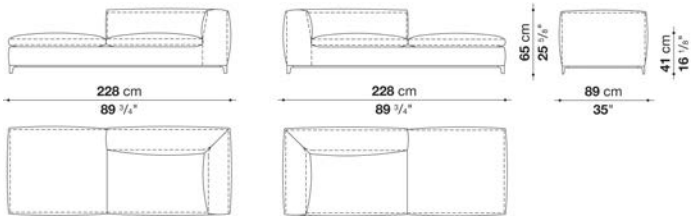

N.B. / 注意事項

脚部：ブロンズニッケル塗装0174B、ピューター塗装0259V、ブラッククローム塗装アルミニウム0170M、または、ブライトブラッシュアルミ0189Aよりお選びください。

※オプションにて「アームレストクッション」1個、「オプショナルクッション」1個を追加されることをお勧めします。
※レザーKランクは、KASIA,KOTOよりお選びください。
＊レザーの場合は、カバーリング仕様ではありません。
＊追加クッションは含まれておりません。

MICHEL CLUB / ミシェル クラブ　B&B ITALIA

Square ottoman cm 89 (depth cm 89)

		B (ファブリック)	A (ファブリック)	E (ファブリック)	S (ファブリック)	L (ファブリック)	M (ファブリック)	BETA (レザー)	ALFA GAMMA (レザー)	K (レザー)	
9C91PQ	スクエアオットマン	764,500	775,500	786,500	801,900	829,400	896,500	896,500	1,019,700	1,158,300	
追加カバー											
9C91PQRK	スクエアオットマン	63,800	74,800	85,800	99,000	124,300	183,700	183,700	294,800	419,100	

9C91PQ

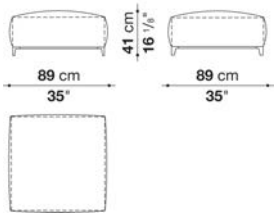

N.B. / 注意事項

脚部：ブロンズニッケル塗装0174B、ピューター塗装0259V、ブラッククローム塗装アルミニウム0170M、または、ブライトブラッシュアルミ0189Aよりお選びください。

※レザーKランクは、KASIA,KOTOよりお選びください。
＊レザーの場合は、カバーリング仕様ではありません。

MICHEL CLUB / ミシェル クラブ　B&B ITALIA

Rectangular ottoman cm 153 (depth cm 89)

		B (ファブリック)	A (ファブリック)	E (ファブリック)	S (ファブリック)	L (ファブリック)	M (ファブリック)	BETA (レザー)	ALFA GAMMA (レザー)	K (レザー)	
9C156P	長方形オットマン	**948,200**	**962,500**	**974,600**	**992,200**	**1,025,200**	**1,094,500**	**1,094,500**	**1,241,900**	**1,402,500**	
追加カバー											
9C156PRK	長方形オットマン	**91,300**	**104,500**	**115,500**	**129,800**	**159,500**	**221,100**	**221,100**	**355,300**	**498,300**	

9C156P

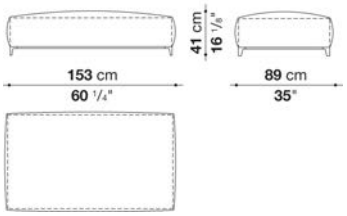

N.B. / 注意事項

脚部：ブロンズニッケル塗装0174B、ピューター塗装0259V、ブラッククローム塗装アルミニウム0170M、または、ブライトブラッシュアルミ0189Aよりお選びください。

※レザーKランクは、KASIA,KOTOよりお選びください。
＊レザーの場合は、カバーリング仕様ではありません。

MICHEL CLUB / ミシェル クラブ　B&B ITALIA

Sofa cm 203 (depth cm 104)

		B (ファブリック)	A (ファブリック)	E (ファブリック)	S (ファブリック)	L (ファブリック)	M (ファブリック)	BETA (レザー)	ALFA GAMMA (レザー)	K (レザー)	
C206	ソファ	**2,019,600**	**2,066,900**	**2,119,700**	**2,197,800**	**2,303,400**	**2,653,200**	**2,653,200**	**2,869,900**	**3,254,900**	
追加カバー											
C206RK	ソファ	**245,300**	**288,200**	**334,400**	**405,900**	**498,300**	**814,000**	**814,000**	**1,007,600**	**1,354,100**	

C206

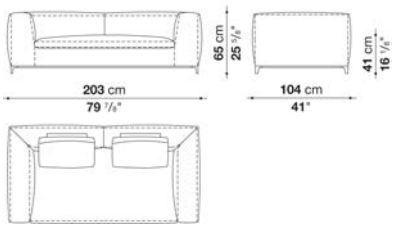

N.B. / 注意事項

脚部：ブロンズニッケル塗装0174B、ピューター塗装0259V、ブラッククローム塗装アルミニウム0170M、または、ブライトブラッシュアルミ0189Aよりお選びください。

※オプションにて「バッククッション(C50C or C50CP)」2個、「アームレストクッション」1個を追加されることをお勧めします。
※レザーKランクは、KASIA,KOTOよりお選びください。
＊レザーの場合は、カバーリング仕様ではありません。
＊追加クッションは含まれておりません。

MICHEL CLUB / ミシェル クラブ　　B&B ITALIA

sofa cm 223cm (depth cm 104)

		B (ファブリック)	A (ファブリック)	E (ファブリック)	S (ファブリック)	L (ファブリック)	M (ファブリック)	BETA (レザー)	ALFA GAMMA (レザー)	K (レザー)	
C226_1	ソファ	2,143,900	2,192,300	2,249,500	2,323,200	2,436,500	3,017,300	3,017,300	3,157,000	3,715,800	
追加カバー											
C226_1RK	ソファ	257,400	302,500	354,200	423,500	525,800	1,060,400	1,060,400	1,188,000	1,703,900	

C226_1

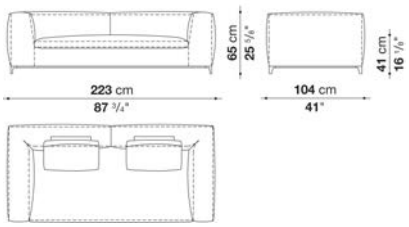

N.B. / 注意事項

脚部：ブロンズニッケル塗装0174B、ピューター塗装0259V、ブラッククローム塗装アルミニウム0170M、または、ブライトブラッシュアルミ0189Aよりお選びください。

※オプションにて「バッククッション(C50C or C50CP)」2個、「アームレストクッション」1個、「オプショナルクッション」1個を追加されることをお勧めします。
※レザーKランクは、KASIA,KOTOよりお選びください。
＊レザーの場合は、カバーリング仕様ではありません。
＊追加クッションは含まれておりません。

MICHEL CLUB / ミシェル クラブ　　B&B ITALIA

sofa cm 223cm (depth cm 104)

		B (ファブリック)	A (ファブリック)	E (ファブリック)	S (ファブリック)	L (ファブリック)	M (ファブリック)	BETA (レザー)	ALFA GAMMA (レザー)	K (レザー)	
C226_2	ソファ	2,143,900	2,192,300	2,249,500	2,323,200	2,436,500	3,017,300	3,017,300	3,157,000	3,715,800	
追加カバー											
C226_2RK	ソファ	257,400	302,500	354,200	423,500	525,800	1,060,400	1,060,400	1,188,000	1,703,900	

C226_2

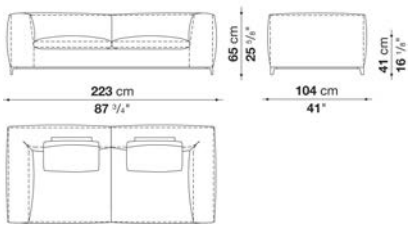

N.B. / 注意事項

脚部：ブロンズニッケル塗装0174B、ピューター塗装0259V、ブラッククローム塗装アルミニウム0170M、または、ブライトブラッシュアルミ0189Aよりお選びください。

※オプションにて「バッククッション(C50C or C50CP)」2個、「アームレストクッション」1個、「オプショナルクッション」1個を追加されることをお勧めします。
※レザーKランクは、KASIA,KOTOよりお選びください。
＊レザーの場合は、カバーリング仕様ではありません。
＊追加クッションは含まれておりません。

MICHEL CLUB / ミシェル クラブ　　B&B ITALIA

Sofa cm 253 (depth cm 104)

		B (ファブリック)	A (ファブリック)	E (ファブリック)	S (ファブリック)	L (ファブリック)	M (ファブリック)	BETA (レザー)	ALFA GAMMA (レザー)	K (レザー)	
C256	ソファ	2,267,100	2,328,700	2,385,900	2,455,200	2,597,100	3,055,800	3,055,800	3,472,700	4,141,500	
追加カバー											
C256RK	ソファ	271,700	326,700	377,300	438,900	567,600	981,200	981,200	1,354,100	1,953,600	

C256

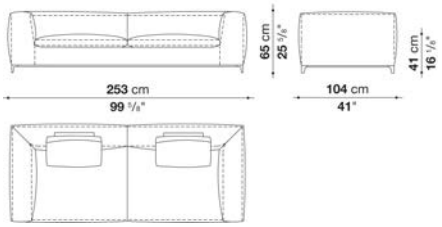

N.B. / 注意事項

脚部：ブロンズニッケル塗装0174B、ピューター塗装0259V、ブラッククローム塗装アルミニウム0170M、または、ブライトブラッシュアルミ0189Aよりお選びください。

※オプションにて「バッククッション(C65P or C65CP)」2個、「アームレストクッション」1個、「オプショナルクッション」1個を追加されることをお勧めします。
※レザーKランクは、KASIA,KOTOよりお選びください。
＊レザーの場合は、カバーリング仕様ではありません。
＊追加クッションは含まれておりません

MICHEL CLUB / ミシェル クラブ　　B&B ITALIA

Bench with back cm 153 (depth cm 104)

		B (ファブリック)	A (ファブリック)	E (ファブリック)	S (ファブリック)	L (ファブリック)	M (ファブリック)	BETA (レザー)	ALFA GAMMA (レザー)	K (レザー)	
C156P2	ベンチ、バック	1,511,400	1,547,700	1,587,300	1,647,800	1,727,000	1,922,800	1,922,800	2,064,700	2,319,900	
追加カバー											
C156P2RK	ベンチ、バック	198,000	231,000	266,200	320,100	390,500	566,500	566,500	694,100	922,900	

C156P2

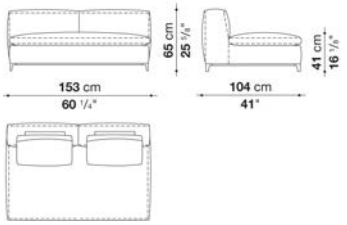

N.B. / 注意事項

脚部：ブロンズニッケル塗装0174B、ピューター塗装0259V、ブラッククローム塗装アルミニウム0170M、または、ブライトブラッシュアルミ0189Aよりお選びください。

※オプションにて「バッククッション(C65C or C65CP)」2個、「オプショナルクッション」1個を追加されることをお勧めします。
※レザーKランクは、KASIA,KOTOよりお選びください。
＊レザーの場合は、カバーリング仕様ではありません。
＊追加クッションは含まれておりません。

MICHEL CLUB / ミシェル クラブ　B&B ITALIA

Bench with back cm 203 (depth cm 104)

		B (ファブリック)	A (ファブリック)	E (ファブリック)	S (ファブリック)	L (ファブリック)	M (ファブリック)	BETA (レザー)	ALFA GAMMA (レザー)	K (レザー)	
C206P2	ベンチ、バック	**1,673,100**	**1,710,500**	**1,745,700**	**1,786,400**	**1,872,200**	**2,148,300**	**2,148,300**	**2,440,900**	**2,849,000**	
追加カバー											
C206P2RK	ベンチ、バック	**203,500**	**236,500**	**266,200**	**304,700**	**380,600**	**629,200**	**629,200**	**892,100**	**1,258,400**	

C206P2

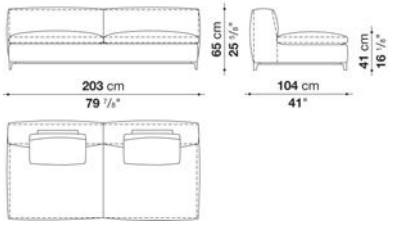

N.B. / 注意事項

脚部：ブロンズニッケル塗装0174B、ピューター塗装0259V、ブラッククローム塗装アルミニウム0170M、または、ブライトブラッシュアルミ0189A よりお選びください。

※オプションにて「バッククッション(C65C or C65CP)」2個、「オプショナルクッション」1個を追加されることをお勧めします。
※レザーKランクは、KASIA,KOTOよりお選びください。
＊レザーの場合は、カバーリング仕様ではありません。
＊追加クッションは含まれておりません。

MICHEL CLUB / ミシェル クラブ　B&B ITALIA

Bench with left and right back cm 153 (depth cm 104)

		B (ファブリック)	A (ファブリック)	E (ファブリック)	S (ファブリック)	L (ファブリック)	M (ファブリック)	BETA (レザー)	ALFA GAMMA (レザー)	K (レザー)	
C156PS	ベンチ、レフトバック	**1,437,700**	**1,469,600**	**1,504,800**	**1,557,600**	**1,630,200**	**1,784,200**	**1,784,200**	**1,906,300**	**2,121,900**	
C156PD	ベンチ、ライトバック	**1,437,700**	**1,469,600**	**1,504,800**	**1,557,600**	**1,630,200**	**1,784,200**	**1,784,200**	**1,906,300**	**2,121,900**	
追加カバー											
C156PSRK	ベンチ、レフトバック	**187,000**	**216,700**	**247,500**	**294,800**	**358,600**	**498,300**	**498,300**	**608,300**	**801,900**	
C156PDRK	ベンチ、ライトバック	**187,000**	**216,700**	**247,500**	**294,800**	**358,600**	**498,300**	**498,300**	**608,300**	**801,900**	

C156PS　**C156PD**

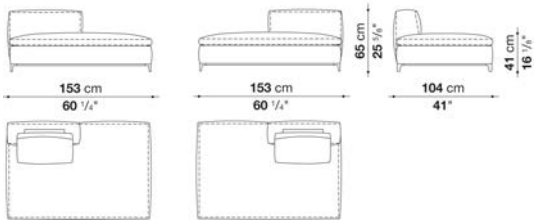

N.B. / 注意事項

脚部：ブロンズニッケル塗装0174B、ピューター塗装0259V、ブラッククローム塗装アルミニウム0170M、または、ブライトブラッシュアルミ0189A よりお選びください。

※オプションにて「バッククッション(C65C or C65CP)」2個、「オプショナルクッション」1個を追加されることをお勧めします。
※レザーKランクは、KASIA,KOTOよりお選びください。
＊レザーの場合は、カバーリング仕様ではありません。
＊追加クッションは含まれておりません。

MICHEL CLUB / ミシェル クラブ　　B&B ITALIA

Bench with left and right back cm 203 (depth cm 104)

		B (ファブリック)	A (ファブリック)	E (ファブリック)	S (ファブリック)	L (ファブリック)	M (ファブリック)	BETA (レザー)	ALFA GAMMA (レザー)	K (レザー)	
C206PS	ベンチ、レフトバック	**1,524,600**	**1,556,500**	**1,585,100**	**1,619,200**	**1,692,900**	**1,916,200**	**1,916,200**	**2,176,900**	**2,526,700**	
C206PD	ベンチ、ライトバック	**1,524,600**	**1,556,500**	**1,585,100**	**1,619,200**	**1,692,900**	**1,916,200**	**1,916,200**	**2,176,900**	**2,526,700**	
追加カバー											
C206PSRK	ベンチ、レフトバック	**180,400**	**209,000**	**234,300**	**266,200**	**331,100**	**533,500**	**533,500**	**767,800**	**1,081,300**	
C206PDRK	ベンチ、ライトバック	**180,400**	**209,000**	**234,300**	**266,200**	**331,100**	**533,500**	**533,500**	**767,800**	**1,081,300**	

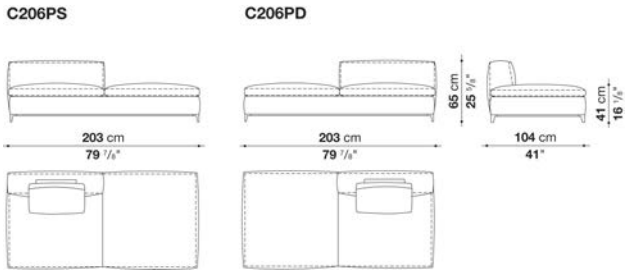

N.B. / 注意事項

脚部：ブロンズニッケル塗装0174B、ピューター塗装0259V、ブラッククローム塗装アルミニウム0170M、または、ブライトブラッシュアルミ0189A よりお選びください。

※オプションにて「バッククッション(C65C or C65CP)」1個、「オプショナルクッション」1個を追加されることをお勧めします。
※レザーKランクは、KASIA,KOTOよりお選びください。
＊レザーの場合は、カバーリング仕様ではありません。
＊追加クッションは含まれておりません。

MICHEL CLUB / ミシェル クラブ　　B&B ITALIA

Left and right terminal element cm 179 (depth cm 104)

		B (ファブリック)	A (ファブリック)	E (ファブリック)	S (ファブリック)	L (ファブリック)	M (ファブリック)	BETA (レザー)	ALFA GAMMA (レザー)	K (レザー)	
C182TS	レフト端部エレメント	**1,785,300**	**1,827,100**	**1,872,200**	**1,940,400**	**2,032,800**	**2,303,400**	**2,303,400**	**2,481,600**	**2,800,600**	
C182TD	ライト端部エレメント	**1,785,300**	**1,827,100**	**1,872,200**	**1,940,400**	**2,032,800**	**2,303,400**	**2,303,400**	**2,481,600**	**2,800,600**	
追加カバー											
C182TSRK	レフト端部エレメント	**225,500**	**264,000**	**304,700**	**366,300**	**448,800**	**689,700**	**689,700**	**850,300**	**1,136,300**	
C182TDRK	ライト端部エレメント	**225,500**	**264,000**	**304,700**	**366,300**	**448,800**	**689,700**	**689,700**	**850,300**	**1,136,300**	

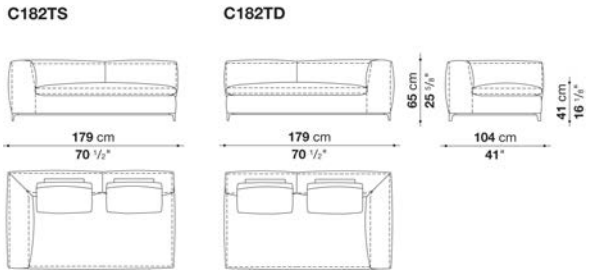

N.B. / 注意事項

脚部：ブロンズニッケル塗装0174B、ピューター塗装0259V、ブラッククローム塗装アルミニウム0170M、または、ブライトブラッシュアルミ0189Aよりお選びください。

※オプションにて「バッククッション(C65C or C65CP)」2個、「アームレストクッション」1個、「オプショナルクッション」1個を追加されることをお勧めします。
※レザーKランクは、KASIA,KOTOよりお選びください。
＊レザーの場合は、カバーリング仕様ではありません。
＊追加クッションは含まれておりません。

MICHEL CLUB / ミシェル クラブ　B&B ITALIA

Left and right terminal element cm 228 (depth cm 104)

		B (ファブリック)	A (ファブリック)	E (ファブリック)	S (ファブリック)	L (ファブリック)	M (ファブリック)	BETA (レザー)	ALFA GAMMA (レザー)	K (レザー)	
C231TS	レフト端部エレメント	1,971,200	2,019,600	2,065,800	2,121,900	2,234,100	2,603,700	2,603,700	2,959,000	3,495,800	
C231TD	ライト端部エレメント	1,971,200	2,019,600	2,065,800	2,121,900	2,234,100	2,603,700	2,603,700	2,959,000	3,495,800	
追加カバー											
C231TSRK	レフト端部エレメント	239,800	284,900	324,500	374,000	476,300	808,500	808,500	1,126,400	1,609,300	
C231TDRK	ライト端部エレメント	239,800	284,900	324,500	374,000	476,300	808,500	808,500	1,126,400	1,609,300	

C231TS　C231TD

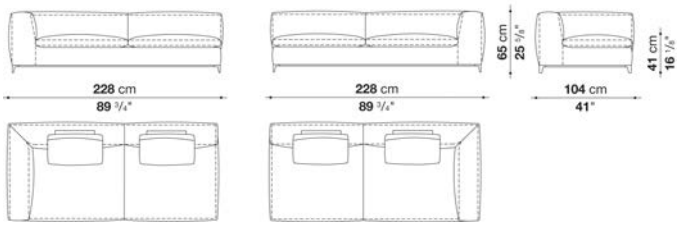

N.B. / 注意事項

脚部：ブロンズニッケル塗装0174B、ピューター塗装0259V、ブラッククローム塗装アルミニウム0170M、または、ブライトブラッシュアルミ0189Aよりお選びください。

※オプションにて「バッククッション(C65C or C65CP)」2個、「アームレストクッション」1個、「オプショナルクッション」2個を追加されることをお勧めします。
※レザーKランクは、KASIA,KOTOよりお選びください。
＊レザーの場合は、カバーリング仕様ではありません。
＊追加クッションは含まれておりません。

MICHEL CLUB / ミシェル クラブ　B&B ITALIA

Chaise longue cm 153 (depth cm 104)

		B (ファブリック)	A (ファブリック)	E (ファブリック)	S (ファブリック)	L (ファブリック)	M (ファブリック)	BETA (レザー)	ALFA GAMMA (レザー)	K (レザー)	
C156CH	シェーズロング	1,245,200	1,271,600	1,296,900	1,328,800	1,391,500	1,599,400	1,599,400	1,816,100	2,124,100	
追加カバー											
C156CHRK	シェーズロング	137,500	161,700	182,600	211,200	267,300	454,300	454,300	649,000	928,400	

C156CH

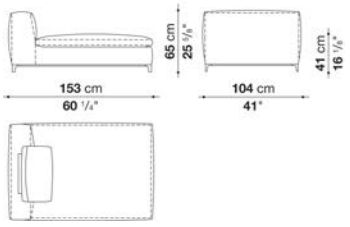

N.B. / 注意事項

脚部：ブロンズニッケル塗装0174B、ピューター塗装0259V、ブラッククローム塗装アルミニウム0170M、または、ブライトブラッシュアルミ0189Aよりお選びください。

※オプションにて「バッククッション(C65C or C65CP)」1個、「オプショナルクッション」1個を追加されることをお勧めします。
※レザーKランクは、KASIA,KOTOよりお選びください。
＊レザーの場合は、カバーリング仕様ではありません。
＊追加クッションは含まれておりません。

MICHEL CLUB / ミシェル クラブ　　B&B ITALIA

Chaise longue cm 228 (depth cm 104)

		B (ファブリック)	A (ファブリック)	E (ファブリック)	S (ファブリック)	L (ファブリック)	M (ファブリック)	BETA (レザー)	ALFA GAMMA (レザー)	K (レザー)	
C231CH	シェーズロング	1,635,700	1,669,800	1,702,800	1,742,400	1,820,500	2,066,900	2,066,900	2,347,400	2,732,400	
追加カバー											
C231CHRK	シェーズロング	195,800	226,600	255,200	291,500	363,000	581,900	581,900	833,800	1,180,300	

C231CH

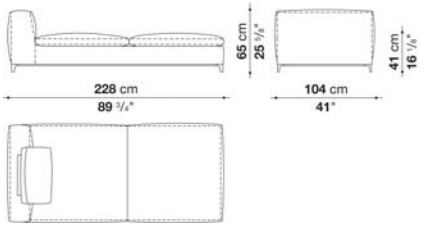

N.B. / 注意事項

脚部：ブロンズニッケル塗装0174B、ピューター塗装0259V、ブラッククローム塗装アルミニウム0170M、または、ブライトブラッシュアルミ0189A よりお選びください。

※オプションにて「バッククッション(C65C or C65CP)」1個、「アームレストクッション」1個を追加されることをお勧めします。
※レザーKランクは、KASIA,KOTOよりお選びください。
＊レザーの場合は、カバーリング仕様ではありません。
＊追加クッションは含まれておりません。

MICHEL CLUB / ミシェル クラブ　　B&B ITALIA

Left and right chaise longue cm 153 (depth cm 104)

		B (ファブリック)	A (ファブリック)	E (ファブリック)	S (ファブリック)	L (ファブリック)	M (ファブリック)	BETA (レザー)	ALFA GAMMA (レザー)	K (レザー)	
C156CHS	レフトシェーズロング	1,496,000	1,532,300	1,565,300	1,606,000	1,690,700	1,962,400	1,962,400	2,228,600	2,632,300	
C156CHD	ライトシェーズロング	1,496,000	1,532,300	1,565,300	1,606,000	1,690,700	1,962,400	1,962,400	2,228,600	2,632,300	
追加カバー											
C156CHSRK	レフトシェーズロング	171,600	204,600	234,300	271,700	346,500	589,600	589,600	829,400	1,191,300	
C156CHDRK	ライトシェーズロング	171,600	204,600	234,300	271,700	346,500	589,600	589,600	829,400	1,191,300	

C156CHS　　C156CHD

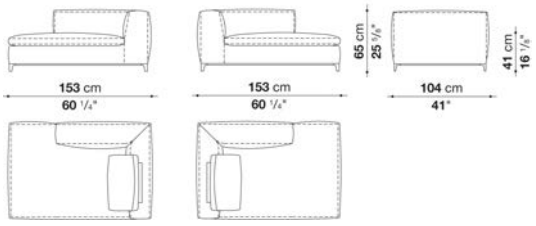

N.B. / 注意事項

脚部：ブロンズニッケル塗装0174B、ピューター塗装0259V、ブラッククローム塗装アルミニウム0170M、または、ブライトブラッシュアルミ0189A よりお選びください。

※オプションにて「バッククッション(C65C or C65CP)」1個、「アームレストクッション」1個を追加されることをお勧めします。
※レザーKランクは、KASIA,KOTOよりお選びください。
＊レザーの場合は、カバーリング仕様ではありません。
＊追加クッションは含まれておりません。

MICHEL CLUB / ミシェル クラブ　B&B ITALIA

Left and right chaise longue cm 228 (depth cm 104)

		B (ファブリック)	A (ファブリック)	E (ファブリック)	S (ファブリック)	L (ファブリック)	M (ファブリック)	BETA (レザー)	ALFA GAMMA (レザー)	K (レザー)	
C231CHS	レフトシェーズロング	1,820,500	1,864,500	1,905,200	1,954,700	2,055,900	2,370,500	2,370,500	2,693,900	3,173,500	
C231CHD	ライトシェーズロング	1,820,500	1,864,500	1,905,200	1,954,700	2,055,900	2,370,500	2,370,500	2,693,900	3,173,500	
追加カバー											
C231CHSRK	レフトシェーズロング	220,000	258,500	294,800	339,900	430,100	712,800	712,800	1,003,200	1,433,300	
C231CHDRK	ライトシェーズロング	220,000	258,500	294,800	339,900	430,100	712,800	712,800	1,003,200	1,433,300	

C231CHS　C231CHD

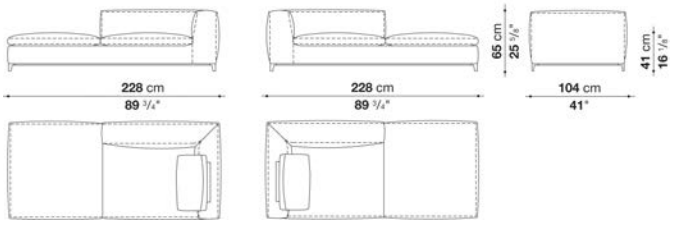

N.B. / 注意事項

脚部：ブロンズニッケル塗装0174B、ピューター塗装0259V、ブラッククローム塗装アルミニウム0170M、または、ブライトブラッシュアルミ0189Aよりお選びください。

※オプションにて「バッククッション(C65C or C65CP)」1個、「アームレストクッション」1個、「オプショナルクッション」1個を追加されることをお勧めします。
※レザーKランクは、KASIA,KOTOよりお選びください。
＊レザーの場合は、カバーリング仕様ではありません。
＊追加クッションは含まれておりません。

MICHEL CLUB / ミシェル クラブ　B&B ITALIA

Square ottoman cm 104 (depth cm 104)

		B (ファブリック)	A (ファブリック)	E (ファブリック)	S (ファブリック)	L (ファブリック)	M (ファブリック)	BETA (レザー)	ALFA GAMMA (レザー)	K (レザー)	
C106PQ	スクエアオットマン	803,000	816,200	828,300	843,700	871,200	944,900	944,900	1,072,500	1,218,800	
追加カバー											
C106PQRK	スクエアオットマン	61,600	73,700	82,500	96,800	124,300	188,100	188,100	302,500	434,500	

C106PQ

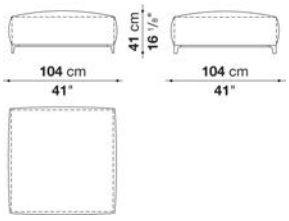

N.B. / 注意事項

脚部：ブロンズニッケル塗装0174B、ピューター塗装0259V、ブラッククローム塗装アルミニウム0170M、または、ブライトブラッシュアルミ0189Aよりお選びください。

※レザーKランクは、KASIA,KOTOよりお選びください。
＊レザーの場合は、カバーリング仕様ではありません。
＊追加クッションは含まれておりません

MICHEL CLUB / ミシェル クラブ　　B&B ITALIA

Rectangular ottoman cm 153 (depth cm 104)

		B (ファブリック)	A (ファブリック)	E (ファブリック)	S (ファブリック)	L (ファブリック)	M (ファブリック)	BETA (レザー)	ALFA GAMMA (レザー)	K (レザー)	
C156P	長方形オットマン	997,700	1,012,000	1,027,400	1,043,900	1,079,100	1,150,600	1,150,600	1,306,800	1,475,100	
追加カバー											
C156PRK	長方形オットマン	91,300	104,500	116,600	132,000	165,000	228,800	228,800	369,600	520,300	

C156P

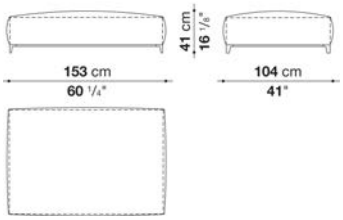

N.B. / 注意事項

脚部：ブロンズニッケル塗装0174B、ピューター塗装0259V、ブラッククローム塗装アルミニウム0170M、または、ブライトブラッシュアルミ0189Aよりお選びください。

※オプションにて「アームレストサポート(FB or FA)」1個、「アームレストクッション」1個を追加されることをお勧めします。
※レザーKランクは、KASIA,KOTOよりお選びください。
＊レザーの場合は、カバーリング仕様ではありません。
＊ローアームレストサポート（FB）、ハイアームレストサポート（FA）にレザーをお選びいただいた場合 ベース部はEGOとなります。

MICHEL CLUB / ミシェル クラブ　　B&B ITALIA

Square ottoman cm 153 (depth cm 104)

		B (ファブリック)	A (ファブリック)	E (ファブリック)	S (ファブリック)	L (ファブリック)	M (ファブリック)	BETA (レザー)	ALFA GAMMA (レザー)	K (レザー)	
C156PQ	スクエアオットマン	1,191,300	1,208,900	1,224,300	1,243,000	1,281,500	1,357,400	1,357,400	1,542,200	1,731,400	
追加カバー											
C156PQRK	スクエアオットマン	123,200	137,500	151,800	168,300	204,600	271,700	271,700	436,700	607,200	

C156PQ

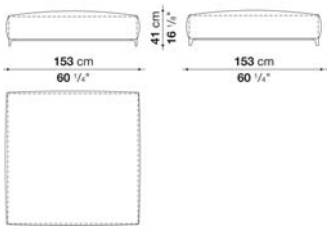

N.B. / 注意事項

脚部：ブロンズニッケル塗装0174B、ピューター塗装0259V、ブラッククローム塗装アルミニウム0170M、または、ブライトブラッシュアルミ0189Aよりお選びください。

※オプションにて「アームレストサポート(FB or FA)」1個、「アームレストクッション」1個を追加されることをお勧めします。
※レザーKランクは、KASIA,KOTOよりお選びください。
＊レザーの場合は、カバーリング仕様ではありません。
＊ローアームレストサポート（FB）、ハイアームレストサポート（FA）にレザーをお選びいただいた場合 ベース部はEGOとなります。

MICHEL CLUB / ミシェル クラブ

B&B ITALIA

Armrest support cushions MICHEL CULB

		B (ファブリック)	A (ファブリック)	E (ファブリック)	S (ファブリック)	L (ファブリック)	M (ファブリック)	BETA (レザー)	ALFA GAMMA (レザー)	K (レザー)	
FB	ローアームレストサポート 74 x 40 x H18cm	**226,600**	**234,300**	**239,800**	**248,600**	**265,100**	**272,800**	**272,800**	**297,000**	**339,900**	
FA	ハイアームレストサポート 74 x 40 x H25cm	**254,100**	**262,900**	**270,600**	**280,500**	**301,400**	**310,200**	**310,200**	**338,800**	**390,500**	
追加カバー											
FBSRK	ローアームレストサポート 74 x 40 x H18cm	**41,800**	**47,300**	**53,900**	**60,500**	**74,800**	**91,300**	**91,300**	**103,400**	**138,600**	
FASRK	ハイアームレストサポート 74 x 40 x H25cm	**44,000**	**52,800**	**59,400**	**68,200**	**85,800**	**103,400**	**103,400**	**116,600**	**161,700**	

N.B. / 注意事項

※レザーKランクは、KASIA,KOTOよりお選びください。

MICHEL CLUB / ミシェル クラブ

B&B ITALIA

Armrest cushions MICHEL CLUB : box style

		B (ファブリック)	A (ファブリック)	E (ファブリック)	S (ファブリック)	L (ファブリック)	M (ファブリック)	BETA (レザー)	ALFA GAMMA (レザー)	K (レザー)	
BF60_60	アームレストクッション 60 x 60cm	**68,200**	**74,800**	**85,800**	**101,200**	**125,400**	**148,500**	**148,500**	**167,200**	**194,700**	
追加カバー											
BF60_60RK	アームレストクッション 60 x 60cm	**44,000**	**52,800**	**62,700**	**81,400**	**106,700**	**130,900**	**130,900**	**154,000**	**184,800**	



BF60_60

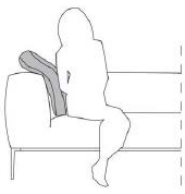

N.B. / 注意事項

※レザーKランクは、KANU,KASIA,KOTOよりお選びください。

Armrest cushions MICHEL CLUB : pillow style

		B (ファブリック)	A (ファブリック)	E (ファブリック)	S (ファブリック)	L (ファブリック)	M (ファブリック)	BETA (レザー)	ALFA GAMMA (レザー)	K (レザー)	
BG60_60	アームレストクッション 60 x 60cm	**52,800**	**55,000**	**61,600**	**70,400**	**83,600**	**118,800**	**118,800**	**135,300**	**157,300**	
追加カバー											
BG60_60RK	アームレストクッション 60 x 60cm	**26,400**	**29,700**	**35,200**	**44,000**	**57,200**	**91,300**	**91,300**	**105,600**	**127,600**	



BG60_60

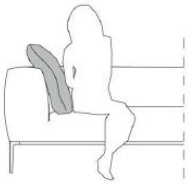

N.B. / 注意事項 ※レザーKランクは、KANU,KASIA,KOTOよりお選びください。

Back cushions MICHEL CULB

		B (ファブリック)	A (ファブリック)	E (ファブリック)	S (ファブリック)	L (ファブリック)	M (ファブリック)	BETA (レザー)	ALFA GAMMA (レザー)	K (レザー)	
C50C	バッククッション 50 x 50cm	**82,500**	**89,100**	**101,200**	**122,100**	**149,600**	**177,100**	**177,100**	**200,200**	**233,200**	
C50CP	バッククッション 50 x 50 cm、ローラー φ12 x 45cm	**105,600**	**117,700**	**130,900**	**149,600**	**179,300**	**246,400**	**246,400**	**290,400**	**368,500**	
C65C	バッククッション 65 x 50cm	**82,500**	**89,100**	**101,200**	**122,100**	**149,600**	**177,100**	**177,100**	**200,200**	**233,200**	
C65CP	バッククッション 65 x 50cm、ローラー φ12 x 45cm	**105,600**	**117,700**	**130,900**	**149,600**	**179,300**	**246,400**	**246,400**	**290,400**	**368,500**	
追加カバー											
C50CRK	バッククッション 50 x 50cm	**44,000**	**52,800**	**62,700**	**74,800**	**106,700**	**130,900**	**130,900**	**154,000**	**184,800**	
C50CPRK	バッククッション 50 x 50 cm、ローラー φ12 x 45cm	**44,000**	**53,900**	**64,900**	**77,000**	**106,700**	**173,800**	**173,800**	**203,500**	**264,000**	
C65CRK	バッククッション 65 x 50cm	**44,000**	**52,800**	**62,700**	**74,800**	**106,700**	**130,900**	**130,900**	**154,000**	**184,800**	
C65CPRK	バッククッション 65 x 50cm、ローラー φ12 x 45cm	**44,000**	**53,900**	**64,900**	**77,000**	**106,700**	**173,800**	**173,800**	**203,500**	**264,000**	

N.B. / 注意事項 ※レザーKランクは、KANU,KASIA,KOTOよりお選びください。

Optional cushions MICHEL CLUB : box style

		B (ファブリック)	A (ファブリック)	E (ファブリック)	S (ファブリック)	L (ファブリック)	M (ファブリック)	BETA (レザー)	ALFA GAMMA (レザー)	K (レザー)	
OF48_30	オプショナルクッション 48 x 30cm	**50,600**	**55,000**	**61,600**	**70,400**	**77,000**	**92,400**	**92,400**	**99,000**	**127,600**	
OF48_40	オプショナルクッション 48 x 40cm	**55,000**	**58,300**	**63,800**	**78,100**	**84,700**	**105,600**	**105,600**	**114,400**	**149,600**	
OF48_48	オプショナルクッション 48 x 48cm	**55,000**	**61,600**	**67,100**	**82,500**	**89,100**	**124,300**	**124,300**	**139,700**	**152,900**	
4OF48_48	オプショナルクッション 48 x 48cm 4個セット	**149,600**	**165,000**	**177,100**	**196,900**	**286,000**	**432,300**	**432,300**	**489,500**	**537,900**	
OF55_30	オプショナルクッション 55 x 30cm	**47,300**	**50,600**	**55,000**	**61,600**	**70,400**	**94,600**	**94,600**	**105,600**	**134,200**	
OF55_40	オプショナルクッション 55 x 40cm	**61,600**	**68,200**	**73,700**	**91,300**	**99,000**	**136,400**	**136,400**	**154,000**	**167,200**	
追加カバー											
OF48_30RK	オプショナルクッション 48 x 30cm	**37,400**	**41,800**	**46,200**	**52,800**	**57,200**	**68,200**	**68,200**	**73,700**	**81,400**	
OF48_40RK	オプショナルクッション 48 x 40cm	**38,500**	**44,000**	**47,300**	**58,300**	**62,700**	**74,800**	**74,800**	**79,200**	**85,800**	
OF48_48RK	オプショナルクッション 48 x 48cm	**39,600**	**44,000**	**50,600**	**58,300**	**63,800**	**92,400**	**92,400**	**105,600**	**116,600**	
4OF48_48RK	オプショナルクッション(4個セット) 48×48cm	**85,800**	**100,100**	**110,000**	**126,500**	**211,200**	**341,000**	**341,000**	**387,200**	**425,700**	
OF55_30RK	オプショナルクッション 55 x 30cm	**31,900**	**35,200**	**39,600**	**47,300**	**50,600**	**74,800**	**74,800**	**84,700**	**92,400**	
OF55_40RK	オプショナルクッション 55 x 40cm	**44,000**	**48,400**	**55,000**	**63,800**	**69,300**	**101,200**	**101,200**	**115,500**	**127,600**	



OF55_30



OF55_40



OF48_48



N.B. / 注意事項

※4個セットは、同一張地・同色となります。
※レザーKランクは、KANU,KASIA,KOTOよりお選びください。

Optional cushions MICHEL CLUB : pillow style

		B (ファブリック)	A (ファブリック)	E (ファブリック)	S (ファブリック)	L (ファブリック)	M (ファブリック)	BETA (レザー)	ALFA GAMMA (レザー)	K (レザー)	
OG48_30	オプショナルクッション48 x 30cm	**38,500**	**41,800**	**44,000**	**49,500**	**56,100**	**71,500**	**71,500**	**77,000**	**99,000**	
OG48_40	オプショナルクッション48 x 40cm	**41,800**	**46,200**	**50,600**	**55,000**	**63,800**	**83,600**	**83,600**	**91,300**	**105,600**	
OG48_48	オプショナルクッション 48 x 48cm	**48,400**	**50,600**	**61,600**	**70,400**	**82,500**	**89,100**	**89,100**	**100,100**	**112,200**	
4OG48_48	オプショナルクッション 48 x 48cm 4個セット	**149,600**	**161,700**	**193,600**	**224,400**	**261,800**	**281,600**	**281,600**	**319,000**	**350,900**	
OG55_30	オプショナルクッション 55 x 30cm	**39,600**	**44,000**	**48,400**	**53,900**	**62,700**	**82,500**	**82,500**	**92,400**	**118,800**	
OG55_40	オプショナルクッション 55 x 40cm	**53,900**	**59,400**	**63,800**	**79,200**	**85,800**	**118,800**	**118,800**	**134,200**	**148,500**	
追加カバー											
OG48_30RK	オプショナルクッション48 x 30cm	**22,000**	**23,100**	**24,200**	**26,400**	**29,700**	**33,000**	**33,000**	**41,800**	**44,000**	
OG48_40RK	オプショナルクッション48 x 40cm	**23,100**	**24,200**	**26,400**	**29,700**	**31,900**	**37,400**	**37,400**	**48,400**	**52,800**	
OG48_48RK	オプショナルクッション 48 x 48cm	**27,500**	**30,800**	**36,300**	**39,600**	**47,300**	**51,700**	**51,700**	**58,300**	**63,800**	
4OG48_48RK	オプショナルクッション(4個セット）48 ×48cm	**85,800**	**93,500**	**112,200**	**128,700**	**149,600**	**161,700**	**161,700**	**182,600**	**202,400**	
OG55_30RK	オプショナルクッション 55 x 30cm	**20,900**	**24,200**	**27,500**	**33,000**	**39,600**	**60,500**	**60,500**	**70,400**	**94,600**	
OG55_40RK	オプショナルクッション 55 x 40cm	**38,500**	**44,000**	**50,600**	**59,400**	**63,800**	**93,500**	**93,500**	**105,600**	**116,600**	



OG55_30



OG55_40



OG48_48



N.B. / 注意事項

※4個セットは、同一張地・同色となります。
※レザーKランクは、KANU,KASIA,KOTOよりお選びください。



TECHNICAL SPECIFICATIONS / 技術情報：

背面、アームレスト内部構造	鋼管及び、成形鋼材
背面、アームレスト内部構造充填材	Bayfit®(バイエル社製)低温成形発泡ポリウレタン　ポリエステルファイバー　ポリエステルファイバーカバー
座面内部構造	塗装鋼管及び成形鋼材　木製積層パネル　成形ポリウレタン
座面クッション充填材	密度の異なる成形ポリウレタン　羽毛　ポリエステルファイバーカバー
背面クッション(MF65C)	羽毛　ポリウレタン断面材　ボックススタイル
背面クッション及びローラー(MF65CP)	羽毛　ポリウレタン断面材　ポリエステルファイバー　ボックススタイル及びローラー
サポートフレーム	ブラッククローム塗装　ピューター仕上　ブロンズニッケル塗装または、バフ仕上ダイキャストアルミニウム押出材
脚部先端	熱可塑性プラスチック
表面張地	ファブリックまたは、天然皮革

MICHEL EFFE / ミシェル エッフェ　　B&B ITALIA

Sofa cm 203 (depth cm 89)

		B (ファブリック)	A (ファブリック)	E (ファブリック)	S (ファブリック)	L (ファブリック)	M (ファブリック)	BETA (レザー)	ALFA GAMMA (レザー)	K (レザー)	
9MF206	ソファ	1,919,500	1,964,600	2,014,100	2,088,900	2,186,800	2,521,200	2,521,200	2,726,900	3,092,100	
追加カバー											
9MF206RK	ソファ	239,800	279,400	324,500	392,700	480,700	781,000	781,000	964,700	1,292,500	

9MF206

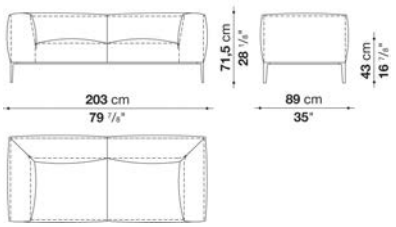

N.B. / 注意事項

脚部：ブロンズニッケル塗装0174B、ピューター塗装0259V、ブラッククローム塗装アルミニウム0170M、または、ブライトブラッシュアルミ0189Aよりお選びください。

※レザーKランクは、KASIA,KOTOよりお選びください。
＊レザーの場合は、カバーリング仕様ではありません。
＊追加クッションは含まれておりません。

MICHEL EFFE / ミシェル エッフェ　　B&B ITALIA

Sofa cm 223 (1 seat cushion) (depth cm 89)

		B (ファブリック)	A (ファブリック)	E (ファブリック)	S (ファブリック)	L (ファブリック)	M (ファブリック)	BETA (レザー)	ALFA GAMMA (レザー)	K (レザー)	
9MF226_1	ソファ	2,077,900	2,119,700	2,169,200	2,234,100	2,333,100	2,883,100	2,883,100	3,010,700	3,518,900	
追加カバー											
9MF226_1RK	ソファ	250,800	290,400	334,400	394,900	484,000	992,200	992,200	1,109,900	1,576,300	

9MF226_1

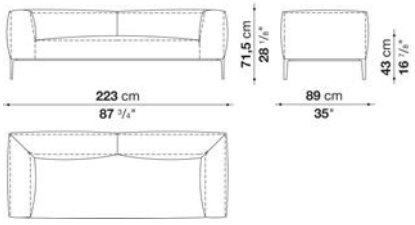

N.B. / 注意事項

脚部：ブロンズニッケル塗装0174B、ピューター塗装0259V、ブラッククローム塗装アルミニウム0170M、または、ブライトブラッシュアルミ0189Aよりお選びください。

※レザーKランクは、KASIA,KOTOよりお選びください。
＊レザーの場合は、カバーリング仕様ではありません。
＊追加クッションは含まれておりません。

MICHEL EFFE / ミシェル エッフェ　　B&B ITALIA

Sofa cm 223 (2 seat cushions) (depth cm 89)

		B (ファブリック)	A (ファブリック)	E (ファブリック)	S (ファブリック)	L (ファブリック)	M (ファブリック)	BETA (レザー)	ALFA GAMMA (レザー)	K (レザー)	
9MF226_2	ソファ	**2,077,900**	**2,119,700**	**2,169,200**	**2,234,100**	**2,333,100**	**2,883,100**	**2,883,100**	**3,010,700**	**3,518,900**	
追加カバー											
9MF226_2RK	ソファ	**250,800**	**290,400**	**334,400**	**394,900**	**484,000**	**992,200**	**992,200**	**1,109,900**	**1,576,300**	

9MF226_2

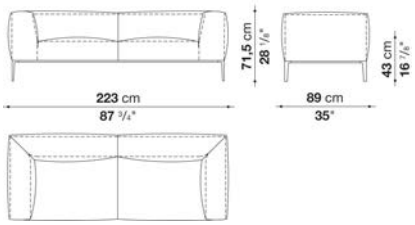

N.B. / 注意事項

脚部：ブロンズニッケル塗装0174B、ピューター塗装0259V、ブラッククローム塗装アルミニウム0170M、または、ブライトブラッシュアルミ0189Aよりお選びください。

※レザーKランクは、KASIA,KOTOよりお選びください。
＊レザーの場合は、カバーリング仕様ではありません。
＊追加クッションは含まれておりません。

MICHEL EFFE / ミシェル エッフェ　　B&B ITALIA

Sofa cm 253 (depth cm 89)

		B (ファブリック)	A (ファブリック)	E (ファブリック)	S (ファブリック)	L (ファブリック)	M (ファブリック)	BETA (レザー)	ALFA GAMMA (レザー)	K (レザー)	
9MF256	ソファ	**2,154,900**	**2,212,100**	**2,267,100**	**2,333,100**	**2,466,200**	**2,905,100**	**2,905,100**	**3,298,900**	**3,933,600**	
追加カバー											
9MF256RK	ソファ	**259,600**	**311,300**	**359,700**	**420,200**	**541,200**	**933,900**	**933,900**	**1,289,200**	**1,857,900**	

9MF256

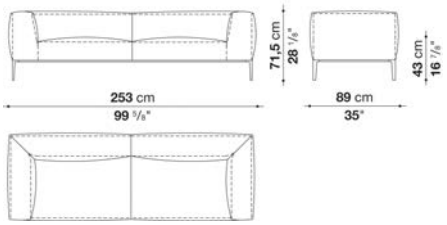

N.B. / 注意事項

脚部：ブロンズニッケル塗装0174B、ピューター塗装0259V、ブラッククローム塗装アルミニウム0170M、または、ブライトブラッシュアルミ0189Aよりお選びください。

※レザーKランクは、KASIA,KOTOよりお選びください。
＊レザーの場合は、カバーリング仕様ではありません。
＊追加クッションは含まれておりません。

MICHEL EFFE / ミシェル エッフェ　　B&B ITALIA

Bench with back cm 153 (depth cm 89)

		B (ファブリック)	A (ファブリック)	E (ファブリック)	S (ファブリック)	L (ファブリック)	M (ファブリック)	BETA (レザー)	ALFA GAMMA (レザー)	K (レザー)	
9MF156P2	ベンチ、バック	**1,437,700**	**1,470,700**	**1,508,100**	**1,565,300**	**1,640,100**	**1,826,000**	**1,826,000**	**1,962,400**	**2,203,300**	
追加カバー											
9MF156P2RK	ベンチ、バック	**187,000**	**217,800**	**251,900**	**302,500**	**369,600**	**536,800**	**536,800**	**658,900**	**874,500**	

9MF156P2

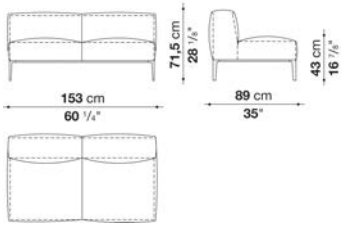

N.B. / 注意事項

脚部：ブロンズニッケル塗装0174B、ピューター塗装0259V、ブラッククローム塗装アルミニウム0170M、または、ブライトブラッシュアルミ0189Aよりお選びください。

※レザーKランクは、KASIA,KOTOよりお選びください。
＊レザーの場合は、カバーリング仕様ではありません。
＊追加クッションは含まれておりません。

MICHEL EFFE / ミシェル エッフェ　　B&B ITALIA

Bench with back cm 203 (depth cm 89)

		B (ファブリック)	A (ファブリック)	E (ファブリック)	S (ファブリック)	L (ファブリック)	M (ファブリック)	BETA (レザー)	ALFA GAMMA (レザー)	K (レザー)	
9MF206P2	ベンチ、バック	**1,590,600**	**1,624,700**	**1,657,700**	**1,697,300**	**1,777,600**	**2,041,600**	**2,041,600**	**2,319,900**	**2,706,000**	
追加カバー											
9MF206P2RK	ベンチ、バック	**190,300**	**221,100**	**249,700**	**286,000**	**357,500**	**595,100**	**595,100**	**844,800**	**1,191,300**	

9MF206P2

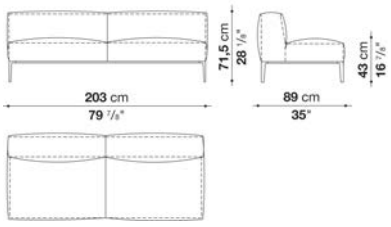

N.B. / 注意事項

脚部：ブロンズニッケル塗装0174B、ピューター塗装0259V、ブラッククローム塗装アルミニウム0170M、または、ブライトブラッシュアルミ0189Aよりお選びください。

※レザーKランクは、KASIA,KOTOよりお選びください。
＊レザーの場合は、カバーリング仕様ではありません。
＊追加クッションは含まれておりません。

MICHEL EFFE / ミシェル エッフェ　　B&B ITALIA

Bench with left and right back cm 153 (depth cm 89)

		B (ファブリック)	A (ファブリック)	E (ファブリック)	S (ファブリック)	L (ファブリック)	M (ファブリック)	BETA (レザー)	ALFA GAMMA (レザー)	K (レザー)	
9MF156PS	ベンチ、レフトバック	1,364,000	1,397,000	1,428,900	1,480,600	1,547,700	1,695,100	1,695,100	1,810,600	2,015,200	
9MF156PD	ベンチ、ライトバック	1,364,000	1,397,000	1,428,900	1,480,600	1,547,700	1,695,100	1,695,100	1,810,600	2,015,200	
追加カバー											
9MF156PSRK	ベンチ、レフトバック	180,400	207,900	238,700	284,900	345,400	477,400	477,400	580,800	765,600	
9MF156PDRK	ベンチ、ライトバック	180,400	207,900	238,700	284,900	345,400	477,400	477,400	580,800	765,600	

9MF156PS　　9MF156PD

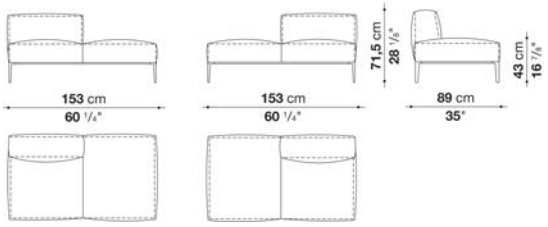

N.B. / 注意事項

脚部：ブロンズニッケル塗装0174B、ピューター塗装0259V、ブラッククローム塗装アルミニウム0170M、または、ブライトブラッシュアルミ0189Aよりお選びください。

※レザーKランクは、KASIA,KOTOよりお選びください。
＊レザーの場合は、カバーリング仕様ではありません。
＊追加クッションは含まれておりません。

MICHEL EFFE / ミシェル エッフェ　　B&B ITALIA

Bench with left and right back cm 203 (depth cm 89)

		B (ファブリック)	A (ファブリック)	E (ファブリック)	S (ファブリック)	L (ファブリック)	M (ファブリック)	BETA (レザー)	ALFA GAMMA (レザー)	K (レザー)	
9MF206PS	ベンチ、レフトバック	1,447,600	1,477,300	1,505,900	1,538,900	1,607,100	1,820,500	1,820,500	2,069,100	2,400,200	
9MF206PD	ベンチ、ライトバック	1,447,600	1,477,300	1,505,900	1,538,900	1,607,100	1,820,500	1,820,500	2,069,100	2,400,200	
追加カバー											
9MF206PSRK	ベンチ、レフトバック	169,400	195,800	220,000	250,800	311,300	503,800	503,800	726,000	1,024,100	
9MF206PDRK	ベンチ、ライトバック	169,400	195,800	220,000	250,800	311,300	503,800	503,800	726,000	1,024,100	

9MF206PS　　9MF206PD

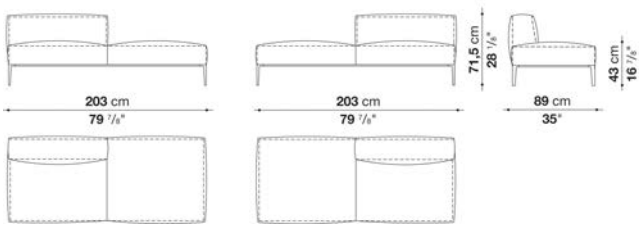

N.B. / 注意事項

脚部：ブロンズニッケル塗装0174B、ピューター塗装0259V、ブラッククローム塗装アルミニウム0170M、または、ブライトブラッシュアルミ0189Aよりお選びください。

※レザーKランクは、KASIA,KOTOよりお選びください。
＊レザーの場合は、カバーリング仕様ではありません。
＊追加クッションは含まれておりません。

MICHEL EFFE / ミシェル エッフェ　　B&B ITALIA

Left and right terminal element cm 179 (depth cm 89)

		B (ファブリック)	A (ファブリック)	E (ファブリック)	S (ファブリック)	L (ファブリック)	M (ファブリック)	BETA (レザー)	ALFA GAMMA (レザー)	K (レザー)	
9MF182TS	レフト端部エレメント	1,696,200	1,735,800	1,779,800	1,843,600	1,931,600	2,186,800	2,186,800	2,357,300	2,659,800	
9MF182TD	ライト端部エレメント	1,696,200	1,735,800	1,779,800	1,843,600	1,931,600	2,186,800	2,186,800	2,357,300	2,659,800	
追加カバー											
9MF182TSRK	レフト端部エレメント	215,600	250,800	290,400	347,600	425,700	655,600	655,600	808,500	1,081,300	
9MF182TDRK	ライト端部エレメント	215,600	250,800	290,400	347,600	425,700	655,600	655,600	808,500	1,081,300	

9MF182TS　　9MF182TD

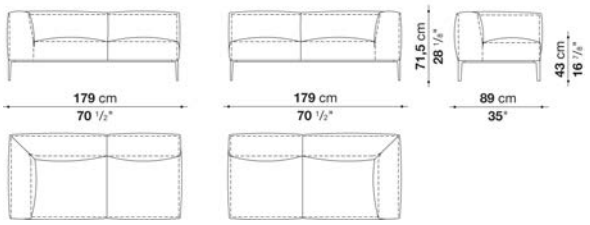

N.B. / 注意事項

脚部：ブロンズニッケル塗装0174B、ピューター塗装0259V、ブラッククローム塗装アルミニウム0170M、または、ブライトブラッシュアルミ0189Aよりお選びください。

※レザーKランクは、KASIA,KOTOよりお選びください。
＊レザーの場合は、カバーリング仕様ではありません。
＊追加クッションは含まれておりません。

MICHEL EFFE / ミシェル エッフェ　　B&B ITALIA

Left and right terminal element cm 228 (depth cm 89)

		B (ファブリック)	A (ファブリック)	E (ファブリック)	S (ファブリック)	L (ファブリック)	M (ファブリック)	BETA (レザー)	ALFA GAMMA (レザー)	K (レザー)	
9MF231TS	レフト端部エレメント	1,872,200	1,919,500	1,962,400	2,015,200	2,121,900	2,472,800	2,472,800	2,810,500	3,320,900	
9MF231TD	ライト端部エレメント	1,872,200	1,919,500	1,962,400	2,015,200	2,121,900	2,472,800	2,472,800	2,810,500	3,320,900	
追加カバー											
9MF231TSRK	レフト端部エレメント	216,700	258,500	297,000	344,300	438,900	755,700	755,700	1,058,200	1,516,900	
9MF231TDRK	ライト端部エレメント	216,700	258,500	297,000	344,300	438,900	755,700	755,700	1,058,200	1,516,900	

9MF231TS　　9MF231TD

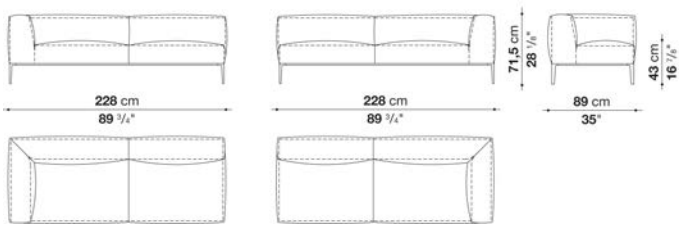

N.B. / 注意事項

脚部：ブロンズニッケル塗装0174B、ピューター塗装0259V、ブラッククローム塗装アルミニウム0170M、または、ブライトブラッシュアルミ0189Aよりお選びください。

※レザーKランクは、KASIA,KOTOよりお選びください。
＊レザーの場合は、カバーリング仕様ではありません。
＊追加クッションは含まれておりません。

MICHEL EFFE / ミシェル エッフェ　　B&B ITALIA

Left and right chaise longue cm 153 (depth cm 89)

		B (ファブリック)	A (ファブリック)	E (ファブリック)	S (ファブリック)	L (ファブリック)	M (ファブリック)	BETA (レザー)	ALFA GAMMA (レザー)	K (レザー)	
9MF156CHS	レフトシェーズロング	1,421,200	1,456,400	1,488,300	1,525,700	1,606,000	1,863,400	1,863,400	2,117,500	2,500,300	
9MF156CHD	ライトシェーズロング	1,421,200	1,456,400	1,488,300	1,525,700	1,606,000	1,863,400	1,863,400	2,117,500	2,500,300	
追加カバー											
9MF156CHSRK	レフトシェーズロング	168,300	199,100	226,600	264,000	333,300	564,300	564,300	793,100	1,136,300	
9MF156CHDRK	ライトシェーズロング	168,300	199,100	226,600	264,000	333,300	564,300	564,300	793,100	1,136,300	

9MF156CHS　　9MF156CHD

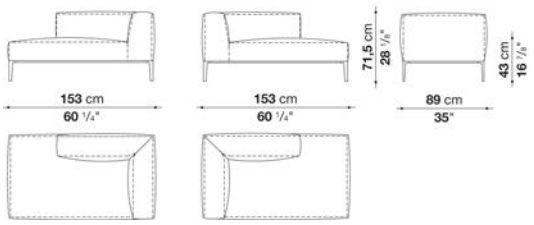

N.B. / 注意事項

脚部：ブロンズニッケル塗装0174B、ピューター塗装0259V、ブラッククローム塗装アルミニウム0170M、または、ブライトブラッシュアルミ0189Aよりお選びください。

※レザーKランクは、KASIA,KOTOよりお選びください。
＊レザーの場合は、カバーリング仕様ではありません。
＊追加クッションは含まれておりません。

MICHEL EFFE / ミシェル エッフェ　　B&B ITALIA

Left and right chaise longue cm 228 (depth cm 89)

		B (ファブリック)	A (ファブリック)	E (ファブリック)	S (ファブリック)	L (ファブリック)	M (ファブリック)	BETA (レザー)	ALFA GAMMA (レザー)	K (レザー)	
9MF231CHS	レフトシェーズロング	1,730,300	1,772,100	1,810,600	1,856,800	1,952,500	2,252,800	2,252,800	2,558,600	3,015,100	
9MF231CHD	ライトシェーズロング	1,730,300	1,772,100	1,810,600	1,856,800	1,952,500	2,252,800	2,252,800	2,558,600	3,015,100	
追加カバー											
9MF231CHSRK	レフトシェーズロング	205,700	243,100	277,200	319,000	405,900	674,300	674,300	949,300	1,359,600	
9MF231CHDRK	ライトシェーズロング	205,700	243,100	277,200	319,000	405,900	674,300	674,300	949,300	1,359,600	

9MF231CHS　　9MF231CHD

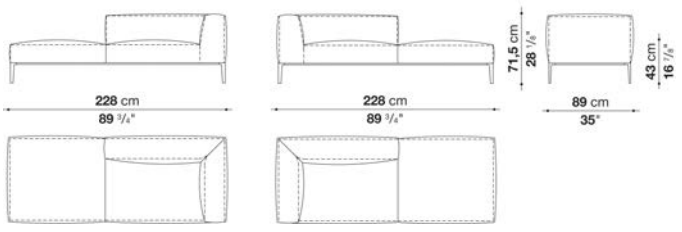

N.B. / 注意事項

脚部：ブロンズニッケル塗装0174B、ピューター塗装0259V、ブラッククローム塗装アルミニウム0170M、または、ブライトブラッシュアルミ0189Aよりお選びください。

※レザーKランクは、KASIA,KOTOよりお選びください。
＊レザーの場合は、カバーリング仕様ではありません。
＊追加クッションは含まれておりません。

MICHEL EFFE / ミシェル エッフェ　　B&B ITALIA

Square ottoman cm 89 (depth cm 89)

		B (ファブリック)	A (ファブリック)	E (ファブリック)	S (ファブリック)	L (ファブリック)	M (ファブリック)	BETA (レザー)	ALFA GAMMA (レザー)	K (レザー)	
9MF91PQ	スクエアオットマン	764,500	775,500	786,500	801,900	829,400	896,500	896,500	1,019,700	1,158,300	
追加カバー											
9MF91PQRK	スクエアオットマン	63,800	74,800	85,800	99,000	124,300	183,700	183,700	294,800	419,100	

9MF91PQ

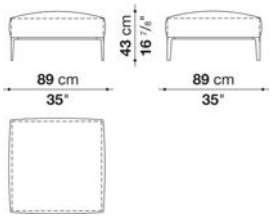

N.B. / 注意事項

脚部：ブロンズニッケル塗装0174B、ピューター塗装0259V、ブラッククローム塗装アルミニウム0170M、または、ブライトブラッシュアルミ0189Aよりお選びください。

※レザーKランクは、KASIA,KOTOよりお選びください。
＊レザーの場合は、カバーリング仕様ではありません。
＊追加クッションは含まれておりません。

MICHEL EFFE / ミシェル エッフェ　　B&B ITALIA

Rectangular ottoman cm 153 (depth cm 89)

		B (ファブリック)	A (ファブリック)	E (ファブリック)	S (ファブリック)	L (ファブリック)	M (ファブリック)	BETA (レザー)	ALFA GAMMA (レザー)	K (レザー)	
9MF156P	長方形オットマン	948,200	962,500	974,600	992,200	1,025,200	1,094,500	1,094,500	1,241,900	1,402,500	
追加カバー											
9MF156PRK	長方形オットマン	91,300	104,500	115,500	129,800	159,500	221,100	221,100	355,300	498,300	

9MF156P

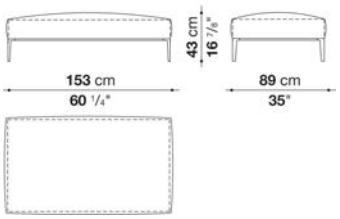

N.B. / 注意事項

脚部：ブロンズニッケル塗装0174B、ピューター塗装0259V、ブラッククローム塗装アルミニウム0170M、または、ブライトブラッシュアルミ0189Aよりお選びください。

※レザーKランクは、KASIA,KOTOよりお選びください。
＊レザーの場合は、カバーリング仕様ではありません。
＊追加クッションは含まれておりません。

MICHEL EFFE / ミシェル エッフェ　　B&B ITALIA

Sofa cm 203 (depth cm 104)

		B (ファブリック)	A (ファブリック)	E (ファブリック)	S (ファブリック)	L (ファブリック)	M (ファブリック)	BETA (レザー)	ALFA GAMMA (レザー)	K (レザー)	
MF206	ソファ	**2,019,600**	**2,066,900**	**2,119,700**	**2,197,800**	**2,303,400**	**2,653,200**	**2,653,200**	**2,869,900**	**3,254,900**	
追加カバー											
MF206RK	ソファ	**245,300**	**288,200**	**334,400**	**405,900**	**498,300**	**814,000**	**814,000**	**568,700**	**1,354,100**	

MF206

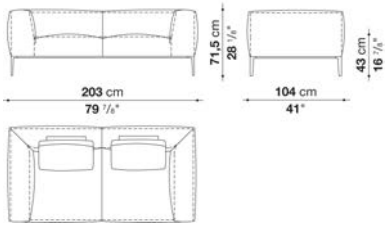

N.B. / 注意事項

脚部：ブロンズニッケル塗装0174B、ピューター塗装0259V、ブラッククローム塗装アルミニウム0170M、または、ブライトブラッシュアルミ0189A よりお選びください。

※オプションにて「バッククッション(MF50C or MF50CP)」2個、「アームレストクッション」1個を追加されることをお勧めします。
※レザーKランクは、KASIA,KOTOよりお選びください。
＊レザーの場合は、カバーリング仕様ではありません。

MICHEL EFFE / ミシェル エッフェ　　B&B ITALIA

Sofa cm 223 (1 seat cushion) (depth cm 104)

		B (ファブリック)	A (ファブリック)	E (ファブリック)	S (ファブリック)	L (ファブリック)	M (ファブリック)	BETA (レザー)	ALFA GAMMA (レザー)	K (レザー)	
MF226_1	ソファ	**2,143,900**	**2,192,300**	**2,249,500**	**2,323,200**	**2,436,500**	**3,017,300**	**3,017,300**	**3,157,000**	**3,715,800**	
追加カバー											
MF226_1RK	ソファ	**257,400**	**302,500**	**354,200**	**423,500**	**525,800**	**1,060,400**	**1,060,400**	**1,188,000**	**1,703,900**	

MF226_1

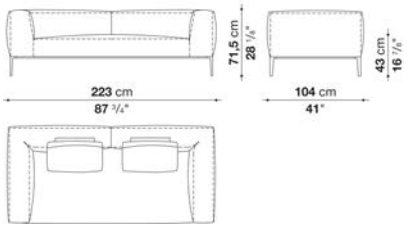

N.B. / 注意事項

脚部：ブロンズニッケル塗装0174B、ピューター塗装0259V、ブラッククローム塗装アルミニウム0170M、または、ブライトブラッシュアルミ0189A よりお選びください。

※オプションにて「バッククッション(MF50C or MF50CP)」2個、「アームレストクッション」1個、「オプショナルクッション」1個を追加されることをお勧めします。
※レザーKランクは、KASIA,KOTOよりお選びください。
＊レザーの場合は、カバーリング仕様ではありません。

MICHEL EFFE / ミシェル エッフェ　　B&B ITALIA

Sofa cm 223 (2 seat cushions) (depth cm 104)

		B (ファブリック)	A (ファブリック)	E (ファブリック)	S (ファブリック)	L (ファブリック)	M (ファブリック)	BETA (レザー)	ALFA GAMMA (レザー)	K (レザー)	
MF226_2	ソファ	**2,143,900**	**2,192,300**	**2,249,500**	**2,323,200**	**2,436,500**	**3,017,300**	**3,017,300**	**3,157,000**	**3,715,800**	
追加カバー											
MF226_2RK	ソファ	**257,400**	**302,500**	**354,200**	**423,500**	**525,800**	**1,060,400**	**1,060,400**	**1,153,900**	**1,703,900**	

MF226_2

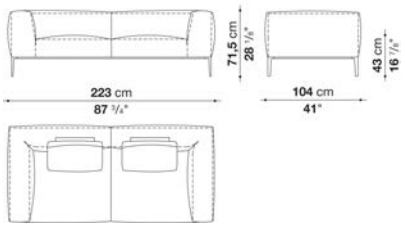

N.B. / 注意事項

脚部：ブロンズニッケル塗装0174B、ピューター塗装0259V、ブラッククローム塗装アルミニウム0170M、または、ブライトブラッシュアルミ0189A よりお選びください。

※オプションにて「バッククッション(MF50C or MF50CP)」2個、「アームレストクッション」1個、「オプショナルクッション」1個を追加されることをお勧めします。
※レザーKランクは、KASIA,KOTOよりお選びください。
＊レザーの場合は、カバーリング仕様ではありません。

MICHEL EFFE / ミシェル エッフェ　　B&B ITALIA

Sofa cm 253 (depth cm 104)

		B (ファブリック)	A (ファブリック)	E (ファブリック)	S (ファブリック)	L (ファブリック)	M (ファブリック)	BETA (レザー)	ALFA GAMMA (レザー)	K (レザー)	
MF256	ソファ	**2,267,100**	**2,328,700**	**2,385,900**	**2,455,200**	**2,597,100**	**3,055,800**	**3,055,800**	**3,472,700**	**4,141,500**	
追加カバー											
MF256RK	ソファ	**271,700**	**326,700**	**377,300**	**438,900**	**567,600**	**981,200**	**981,200**	**1,354,100**	**1,953,600**	

MF256

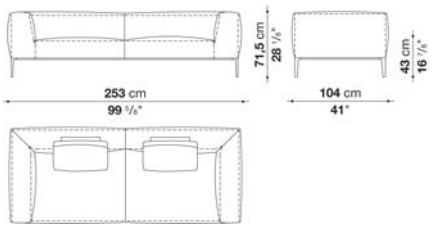

N.B. / 注意事項

脚部：ブロンズニッケル塗装0174B、ピューター塗装0259V、ブラッククローム塗装アルミニウム0170M、または、ブライトブラッシュアルミ0189A よりお選びください。

※オプションにて「バッククッション(MF65C or MF65CP)」2個、「アームレストクッション」1個、「オプショナルクッション」1個を追加されることをお勧めします。
※レザーKランクは、KASIA,KOTOよりお選びください。
＊レザーの場合は、カバーリング仕様ではありません。

MICHEL EFFE / ミシェル エッフェ　　B&B ITALIA

Bench with back 153 cm (depth cm 104)

		B (ファブリック)	A (ファブリック)	E (ファブリック)	S (ファブリック)	L (ファブリック)	M (ファブリック)	BETA (レザー)	ALFA GAMMA (レザー)	K (レザー)	
MF156P2	ベンチ、バック	**1,511,400**	**1,547,700**	**1,587,300**	**1,647,800**	**1,727,000**	**1,922,800**	**1,922,800**	**2,064,700**	**2,319,900**	
追加カバー											
MF156P2RK	ベンチ、バック	**198,000**	**231,000**	**266,200**	**320,100**	**390,500**	**566,500**	**566,500**	**694,100**	**922,900**	

MF156P2

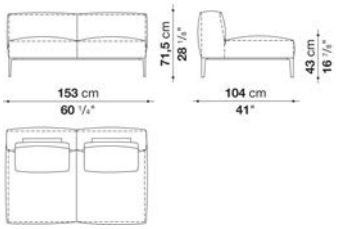

N.B. / 注意事項

脚部：ブロンズニッケル塗装0174B、ピューター塗装0259V、ブラッククローム塗装アルミニウム0170M、または、ブライトブラッシュアルミ0189Aよりお選びください。

※オプションにて「バッククッション(MF65C or MF65CP)」2個、「オプショナルクッション」1個を追加されることをお勧めします。
※レザーKランクは、KASIA,KOTOよりお選びください。
＊レザーの場合は、カバーリング仕様ではありません。

MICHEL EFFE / ミシェル エッフェ　　B&B ITALIA

Bench with back 203 cm (depth cm 104)

		B (ファブリック)	A (ファブリック)	E (ファブリック)	S (ファブリック)	L (ファブリック)	M (ファブリック)	BETA (レザー)	ALFA GAMMA (レザー)	K (レザー)	
MF206P2	ベンチ、バック	**1,673,100**	**1,710,500**	**1,745,700**	**1,786,400**	**1,872,200**	**2,148,300**	**2,148,300**	**2,440,900**	**2,849,000**	
追加カバー											
MF206P2RK	ベンチ、バック	**203,500**	**236,500**	**266,200**	**304,700**	**380,600**	**629,200**	**629,200**	**892,100**	**1,258,400**	

MF206P2

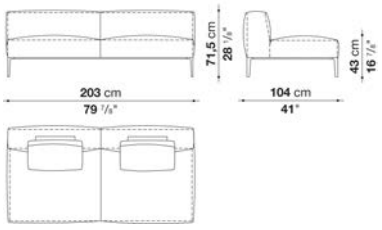

N.B. / 注意事項

脚部：ブロンズニッケル塗装0174B、ピューター塗装0259V、ブラッククローム塗装アルミニウム0170M、または、ブライトブラッシュアルミ0189Aよりお選びください。

※オプションにて「バッククッション(MF65C or MF65CP)」2個、「オプショナルクッション」2個を追加されることをお勧めします。
※レザーKランクは、KASIA,KOTOよりお選びください。
＊レザーの場合は、カバーリング仕様ではありません。

MICHEL EFFE / ミシェル エッフェ　　B&B ITALIA

Bench with left and right back cm 153 (depth cm 104)

		B (ファブリック)	A (ファブリック)	E (ファブリック)	S (ファブリック)	L (ファブリック)	M (ファブリック)	BETA (レザー)	ALFA GAMMA (レザー)	K (レザー)	
MF156PS	ベンチ、レフトバック	**1,437,700**	**1,469,600**	**1,504,800**	**1,557,600**	**1,630,200**	**1,784,200**	**1,784,200**	**1,906,300**	**2,121,900**	
MF156PD	ベンチ、ライトバック	**1,437,700**	**1,469,600**	**1,504,800**	**1,557,600**	**1,630,200**	**1,784,200**	**1,784,200**	**1,906,300**	**2,121,900**	
追加カバー											
MF156PSRK	ベンチ、レフトバック	**187,000**	**216,700**	**247,500**	**294,800**	**358,600**	**498,300**	**498,300**	**608,300**	**801,900**	
MF156PDRK	ベンチ、ライトバック	**187,000**	**216,700**	**247,500**	**294,800**	**358,600**	**498,300**	**498,300**	**608,300**	**801,900**	

MF156PS　　MF156PD

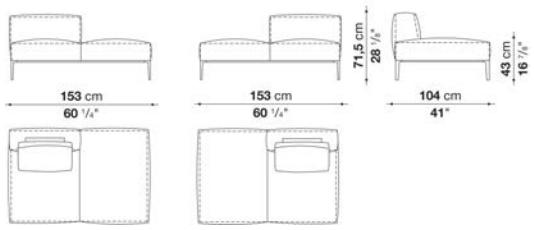

N.B. / 注意事項

脚部：ブロンズニッケル塗装0174B、ピューター塗装0259V、ブラッククローム塗装アルミニウム0170M、または、ブライトブラッシュアルミ0189Aよりお選びください。

※オプションにて「バッククッション(MF65C or MF65CP)」1個、「オプショナルクッション」1個を追加されることをお勧めします。
※レザーKランクは、KASIA,KOTOよりお選びください。
＊レザーの場合は、カバーリング仕様ではありません。

MICHEL EFFE / ミシェル エッフェ　　B&B ITALIA

Bench with left and right back cm 203 (depth cm 104)

		B (ファブリック)	A (ファブリック)	E (ファブリック)	S (ファブリック)	L (ファブリック)	M (ファブリック)	BETA (レザー)	ALFA GAMMA (レザー)	K (レザー)	
MF206PS	ベンチ、レフトバック	**1,524,600**	**1,556,500**	**1,585,100**	**1,619,200**	**1,692,900**	**1,916,200**	**1,916,200**	**2,176,900**	**2,526,700**	
MF206PD	ベンチ、ライトバック	**1,524,600**	**1,556,500**	**1,585,100**	**1,619,200**	**1,692,900**	**1,916,200**	**1,916,200**	**2,176,900**	**2,526,700**	
追加カバー											
MF206PSRK	ベンチ、レフトバック	**180,400**	**209,000**	**234,300**	**266,200**	**331,100**	**533,500**	**533,500**	**767,800**	**1,081,300**	
MF206PDRK	ベンチ、ライトバック	**180,400**	**209,000**	**234,300**	**266,200**	**331,100**	**533,500**	**533,500**	**767,800**	**1,081,300**	

MF206PS　　MF206PD

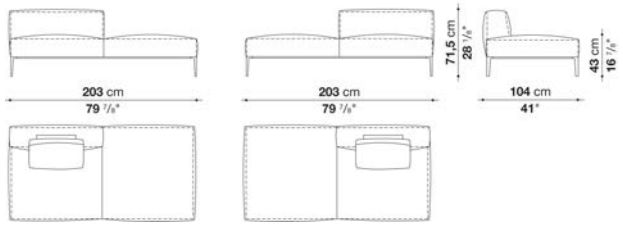

N.B. / 注意事項

脚部：ブロンズニッケル塗装0174B、ピューター塗装0259V、ブラッククローム塗装アルミニウム0170M、または、ブライトブラッシュアルミ0189Aよりお選びください。

※オプションにて「バッククッション(MF65C or MF65CP)」1個、「オプショナルクッション」1個を追加されることをお勧めします。
※レザーKランクは、KASIA,KOTOよりお選びください。
＊レザーの場合は、カバーリング仕様ではありません。

Left and right terminal element cm 179 (depth cm 104)

		B (ファブリック)	A (ファブリック)	E (ファブリック)	S (ファブリック)	L (ファブリック)	M (ファブリック)	BETA (レザー)	ALFA GAMMA (レザー)	K (レザー)	
MF182TS	レフト端部エレメント	**1,785,300**	**1,827,100**	**1,872,200**	**1,940,400**	**2,032,800**	**2,303,400**	**2,303,400**	**2,481,600**	**2,800,600**	
MF182TD	ライト端部エレメント	**1,785,300**	**1,827,100**	**1,872,200**	**1,940,400**	**2,032,800**	**2,303,400**	**2,303,400**	**2,481,600**	**2,800,600**	
追加カバー											
MF182TSRK	レフト端部エレメント	**225,500**	**264,000**	**304,700**	**366,300**	**448,800**	**689,700**	**689,700**	**850,300**	**1,136,300**	
MF182TDRK	ライト端部エレメント	**225,500**	**264,000**	**304,700**	**366,300**	**448,800**	**689,700**	**689,700**	**850,300**	**1,136,300**	

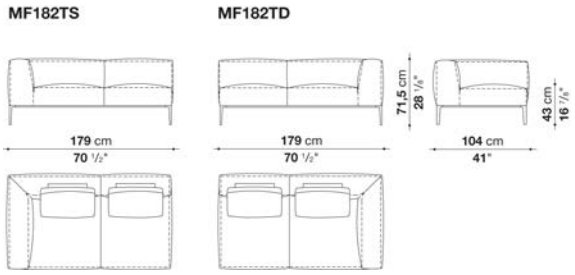

N.B. / 注意事項

脚部：ブロンズニッケル塗装0174B、ピューター塗装0259V、ブラッククローム塗装アルミニウム0170M、または、ブライトブラッシュアルミ0189A よりお選びください。

※オプションにて「バッククッション(MF65C or MF65CP)」2個、「アームレストクッション」1個、「オプショナルクッション」1個を
※レザーKランクは、KASIA,KOTOよりお選びください。
追加されることをお勧めします。
＊レザーの場合は、カバーリング仕様ではありません。

MICHEL EFFE / ミシェル エッフェ　　B&B ITALIA

Left and right terminal element cm 228 (depth cm 104)

		B (ファブリック)	A (ファブリック)	E (ファブリック)	S (ファブリック)	L (ファブリック)	M (ファブリック)	BETA (レザー)	ALFA GAMMA (レザー)	K (レザー)	
MF231TS	レフト端部エレメント	**1,971,200**	**2,019,600**	**2,065,800**	**2,121,900**	**2,234,100**	**2,603,700**	**2,603,700**	**2,959,000**	**3,495,800**	
MF231TD	ライト端部エレメント	**1,971,200**	**2,019,600**	**2,065,800**	**2,121,900**	**2,234,100**	**2,603,700**	**2,603,700**	**2,959,000**	**3,495,800**	
追加カバー											
MF231TSRK	レフト端部エレメント	**239,800**	**284,900**	**324,500**	**374,000**	**476,300**	**808,500**	**808,500**	**1,126,400**	**1,609,300**	
MF231TDRK	ライト端部エレメント	**239,800**	**284,900**	**324,500**	**374,000**	**476,300**	**808,500**	**808,500**	**1,126,400**	**1,609,300**	

MF231TS

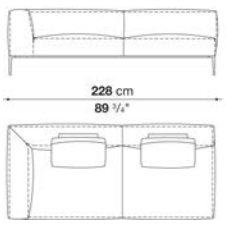

MF231TD

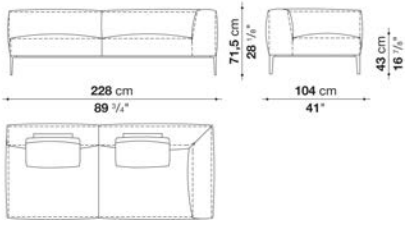

N.B. / 注意事項

脚部：ブロンズニッケル塗装0174B、ピューター塗装0259V、ブラッククローム塗装アルミニウム0170M、または、ブライトブラッシュアルミ0189Aよりお選びください。

※オプションにて「バッククッション(MF65C or MF65CP)」2個、「アームレストクッション」1個、「オプショナルクッション」2個を追加されることをお勧めします。
※レザーKランクは、KASIA,KOTOよりお選びください。
＊レザーの場合は、カバーリング仕様ではありません。

MICHEL EFFE / ミシェル エッフェ　　B&B ITALIA

Chaise longue cm 153 (depth cm 104)

		B (ファブリック)	A (ファブリック)	E (ファブリック)	S (ファブリック)	L (ファブリック)	M (ファブリック)	BETA (レザー)	ALFA GAMMA (レザー)	K (レザー)	
MF156CH	シェーズロング	**1,245,200**	**1,271,600**	**1,296,900**	**1,328,800**	**1,391,500**	**1,599,400**	**1,599,400**	**1,816,100**	**2,124,100**	
追加カバー											
MF156CHRK	シェーズロング	**137,500**	**161,700**	**182,600**	**211,200**	**267,300**	**454,300**	**454,300**	**649,000**	**928,400**	

MF156CH

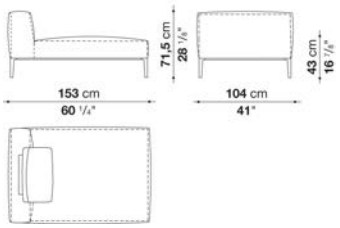

N.B. / 注意事項

脚部：ブロンズニッケル塗装0174B、ピューター塗装0259V、ブラッククローム塗装アルミニウム0170M、または、ブライトブラッシュアルミ0189Aよりお選びください。

※オプションにて「バッククッション(MF65C or MF65CP)」1個、「オプショナルクッション」1個を追加されることをお勧めします。
※レザーKランクは、KASIA,KOTOよりお選びください。
＊レザーの場合は、カバーリング仕様ではありません。

MICHEL EFFE / ミシェル エッフェ　　B&B ITALIA

Chaise longue cm 228 (depth cm 104)

		B (ファブリック)	A (ファブリック)	E (ファブリック)	S (ファブリック)	L (ファブリック)	M (ファブリック)	BETA (レザー)	ALFA GAMMA (レザー)	K (レザー)	
MF231CH	シェーズロング	1,635,700	1,669,800	1,702,800	1,742,400	1,820,500	2,066,900	2,066,900	2,347,400	2,732,400	
追加カバー											
MF231CHRK	シェーズロング	195,800	226,600	255,200	291,500	363,000	581,900	581,900	833,800	1,180,300	

MF231CH

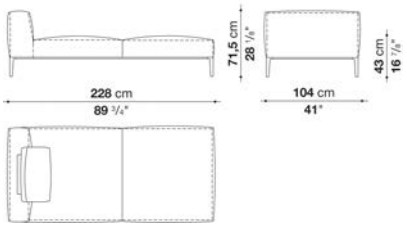

N.B. / 注意事項

脚部：ブロンズニッケル塗装0174B、ピューター塗装0259V、ブラッククローム塗装アルミニウム0170M、または、ブライトブラッシュアルミ0189Aよりお選びください。

※オプションにて「バッククッション(MF65C or MF65CP)」1個、「オプショナルクッション」1個を追加されることをお勧めします。
※レザーKランクは、KASIA,KOTOよりお選びください。
＊レザーの場合は、カバーリング仕様ではありません。

MICHEL EFFE / ミシェル エッフェ　　B&B ITALIA

Left and right chaise longue cm 153 (depth cm 104)

		B (ファブリック)	A (ファブリック)	E (ファブリック)	S (ファブリック)	L (ファブリック)	M (ファブリック)	BETA (レザー)	ALFA GAMMA (レザー)	K (レザー)	
MF156CHS	レフトシェーズロング	1,496,000	1,532,300	1,565,300	1,606,000	1,690,700	1,962,400	1,962,400	2,228,600	2,632,300	
MF156CHD	ライトシェーズロング	1,496,000	1,532,300	1,565,300	1,606,000	1,690,700	1,962,400	1,962,400	2,228,600	2,632,300	
追加カバー											
MF156CHSRK	レフトシェーズロング	171,600	204,600	234,300	271,700	346,500	589,600	589,600	829,400	1,191,300	
MF156CHDRK	ライトシェーズロング	171,600	204,600	234,300	271,700	346,500	589,600	589,600	829,400	1,191,300	

MF156CHS　　MF156CHD

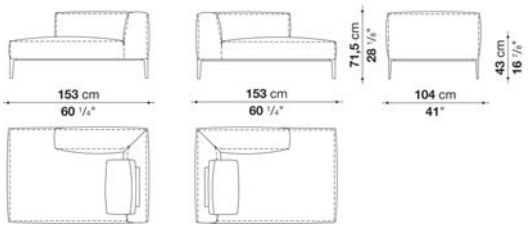

N.B. / 注意事項

脚部：ブロンズニッケル塗装0174B、ピューター塗装0259V、ブラッククローム塗装アルミニウム0170M、または、ブライトブラッシュアルミ0189Aよりお選びください。

※オプションにて「バッククッション(MF65C or MF65CP)」1個、「アームレストクッション」1個を追加されることをお勧めします。
※レザーKランクは、KASIA,KOTOよりお選びください。
＊レザーの場合は、カバーリング仕様ではありません。

MICHEL EFFE / ミシェル エッフェ　　B&B ITALIA

Left and right chaise longue cm 228 (depth cm 104)

		B (ファブリック)	A (ファブリック)	E (ファブリック)	S (ファブリック)	L (ファブリック)	M (ファブリック)	BETA (レザー)	ALFA GAMMA (レザー)	K (レザー)	
MF231CHS	レフトシェーズロング	1,820,500	1,864,500	1,905,200	1,954,700	2,055,900	2,370,500	2,370,500	2,693,900	3,173,500	
MF231CHD	ライトシェーズロング	1,820,500	1,864,500	1,905,200	1,954,700	2,055,900	2,370,500	2,370,500	2,693,900	3,173,500	
追加カバー											
MF231CHSRK	レフトシェーズロング	220,000	258,500	294,800	339,900	430,100	712,800	712,800	1,003,200	1,433,300	
MF231CHDRK	ライトシェーズロング	220,000	258,500	294,800	339,900	430,100	712,800	712,800	1,003,200	1,433,300	

MF231CHS　　MF231CHD

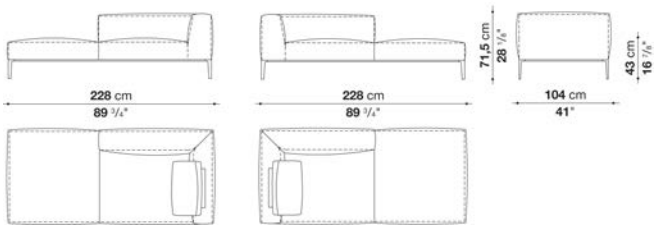

N.B. / 注意事項

脚部：ブロンズニッケル塗装0174B、ピューター塗装0259V、ブラッククローム塗装アルミニウム0170M、または、ブライトブラッシュアルミ0189Aよりお選びください。

※オプションにて「バッククッション(MF65C or MF65CP)」1個、「アームレストクッション」1個、「オプショナルクッション」1個を追加されることをお勧めします。
※レザーKランクは、KASIA,KOTOよりお選びください。
＊レザーの場合は、カバーリング仕様ではありません。

MICHEL EFFE / ミシェル エッフェ　　B&B ITALIA

Square ottoman cm 104 (depth cm 104)

		B (ファブリック)	A (ファブリック)	E (ファブリック)	S (ファブリック)	L (ファブリック)	M (ファブリック)	BETA (レザー)	ALFA GAMMA (レザー)	K (レザー)	
MF106PQ	スクエアオットマン	803,000	816,200	828,300	843,700	871,200	944,900	944,900	1,072,500	1,218,800	
追加カバー											
MF106PQRK	スクエアオットマン	61,600	73,700	82,500	96,800	124,300	188,100	188,100	302,500	434,500	

MF106PQ

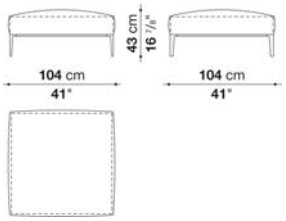

N.B. / 注意事項

脚部：ブロンズニッケル塗装0174B、ピューター塗装0259V、ブラッククローム塗装アルミニウム0170M、または、ブライトブラッシュアルミ0189Aよりお選びください。

※レザーKランクは、KASIA,KOTOよりお選びください。
＊レザーの場合は、カバーリング仕様ではありません。

MICHEL EFFE / ミシェル エッフェ　　B&B ITALIA

Square ottoman cm 153

		B (ファブリック)	A (ファブリック)	E (ファブリック)	S (ファブリック)	L (ファブリック)	M (ファブリック)	BETA (レザー)	ALFA GAMMA (レザー)	K (レザー)	
MF156PQ	スクエアオットマン	1,191,300	1,208,900	1,224,300	1,243,000	1,281,500	1,357,400	1,357,400	1,542,200	1,731,400	
追加カバー											
MF156PQRK	スクエアオットマン	123,200	137,500	151,800	168,300	204,600	271,700	271,700	436,700	607,200	

MF156PQ

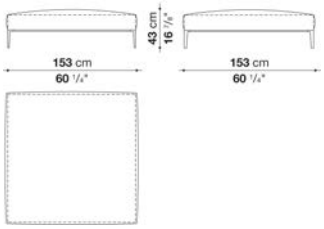

N.B. / 注意事項

脚部：ブロンズニッケル塗装0174B、ピューター塗装0259V、ブラッククローム塗装アルミニウム0170M、または、ブライトブラッシュアルミ0189Aよりお選びください。

※レザーKランクは、KASIA,KOTOよりお選びください。
＊レザーの場合は、カバーリング仕様ではありません。

MICHEL EFFE / ミシェル エッフェ　　B&B ITALIA

Rectangular ottoman cm 153 (depth cm 104)

		B (ファブリック)	A (ファブリック)	E (ファブリック)	S (ファブリック)	L (ファブリック)	M (ファブリック)	BETA (レザー)	ALFA GAMMA (レザー)	K (レザー)	
MF156P	長方形オットマン	997,700	1,012,000	1,027,400	1,043,900	1,079,100	1,150,600	1,150,600	1,306,800	1,475,100	
追加カバー											
MF156PRK	長方形オットマン	91,300	104,500	116,600	132,000	165,000	228,800	228,800	369,600	520,300	

MF156P

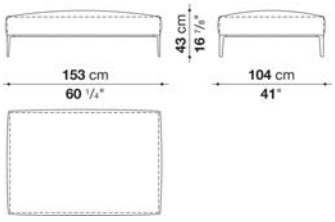

N.B. / 注意事項

脚部：ブロンズニッケル塗装0174B、ピューター塗装0259V、ブラッククローム塗装アルミニウム0170M、または、ブライトブラッシュアルミ0189Aよりお選びください。

※レザーKランクは、KASIA,KOTOよりお選びください。
＊レザーの場合は、カバーリング仕様ではありません。

MICHEL EFFE / ミシェル エッフェ

B&B ITALIA

Armrest support cushions MICHEL EFFE

		B (ファブリック)	A (ファブリック)	E (ファブリック)	S (ファブリック)	L (ファブリック)	M (ファブリック)	BETA (レザー)	ALFA GAMMA (レザー)	K (レザー)	
FB	ローアームレストサポート 74 x 40 x H18cm	**226,600**	**234,300**	**239,800**	**248,600**	**265,100**	**272,800**	**272,800**	**297,000**	**339,900**	
FA	ハイアームレストサポート 74 x 40 x H25cm	**254,100**	**262,900**	**270,600**	**280,500**	**301,400**	**310,200**	**310,200**	**338,800**	**390,500**	
追加カバー											
FBSRK	ローアームレストサポート 74 x 40 x H18cm	**41,800**	**47,300**	**53,900**	**60,500**	**74,800**	**91,300**	**91,300**	**103,400**	**138,600**	
FASRK	ハイアームレストサポート 74 x 40 x H25cm	**44,000**	**52,800**	**59,400**	**68,200**	**85,800**	**103,400**	**103,400**	**116,600**	**161,700**	

N.B. / 注意事項　※レザーKランクは、KASIA,KOTOよりお選びください。

MICHEL EFFE / ミシェル エッフェ

B&B ITALIA

Armrest cushions MICHEL EFFE : box style

		B (ファブリック)	A (ファブリック)	E (ファブリック)	S (ファブリック)	L (ファブリック)	M (ファブリック)	BETA (レザー)	ALFA GAMMA (レザー)	K (レザー)	
BF60_60	アームレストクッション 60 x 60cm	**68,200**	**74,800**	**85,800**	**101,200**	**125,400**	**148,500**	**148,500**	**167,200**	**194,700**	
追加カバー											
BF60_60RK	アームレストクッション 60 x 60cm	**44,000**	**52,800**	**62,700**	**81,400**	**106,700**	**130,900**	**130,900**	**154,000**	**184,800**	



BF60_60

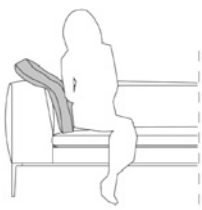

N.B. / 注意事項　※レザーKランクは、KANU,KASIA,KOTOよりお選びください。

Armrest cushions MICHEL EFFE : pillow style

		B (ファブリック)	A (ファブリック)	E (ファブリック)	S (ファブリック)	L (ファブリック)	M (ファブリック)	BETA (レザー)	ALFA GAMMA (レザー)	K (レザー)	
BG60_60	アームレストクッション 60 x 60cm	**52,800**	**55,000**	**61,600**	**70,400**	**83,600**	**118,800**	**118,800**	**135,300**	**157,300**	
追加カバー											
BG60_60RK	アームレストクッション 60 x 60cm	**26,400**	**29,700**	**35,200**	**44,000**	**57,200**	**91,300**	**91,300**	**105,600**	**127,600**	



BG60_60



N.B. / 注意事項 ※レザーKランクは、KANU,KASIA,KOTOよりお選びください。

Back cushions MICHEL EFFE

		B (ファブリック)	A (ファブリック)	E (ファブリック)	S (ファブリック)	L (ファブリック)	M (ファブリック)	BETA (レザー)	ALFA GAMMA (レザー)	K (レザー)	
MF50C	バッククッション 50 x 50cm	**82,500**	**89,100**	**101,200**	**122,100**	**149,600**	**177,100**	**177,100**	**200,200**	**233,200**	
MF50CP	バッククッション 50 x 50 cm、ローラー φ12 x 45cm	**105,600**	**117,700**	**130,900**	**149,600**	**179,300**	**246,400**	**246,400**	**290,400**	**368,500**	
MF65C	バッククッション 65 x 50 cm	**82,500**	**89,100**	**101,200**	**122,100**	**149,600**	**177,100**	**177,100**	**200,200**	**233,200**	
MF65CP	バッククッション 65 x 50cm、ローラー φ12 x 45cm	**105,600**	**117,700**	**130,900**	**149,600**	**179,300**	**246,400**	**246,400**	**290,400**	**368,500**	
追加カバー											
MF50CRK	バッククッション 50 x 50cm	**44,000**	**52,800**	**62,700**	**74,800**	**106,700**	**130,900**	**130,900**	**154,000**	**184,800**	
MF50CPRK	バッククッション 50 x 50 cm、ローラー φ12 x 45cm	**44,000**	**53,900**	**64,900**	**77,000**	**106,700**	**173,800**	**173,800**	**203,500**	**264,000**	
MF65CRK	バッククッション 65 x 50cm	**44,000**	**52,800**	**62,700**	**74,800**	**106,700**	**130,900**	**130,900**	**154,000**	**184,800**	
MF65CPRK	バッククッション 65 x 50cm、ローラー φ12 x 45cm	**44,000**	**53,900**	**64,900**	**77,000**	**106,700**	**173,800**	**173,800**	**203,500**	**264,000**	

N.B. / 注意事項 ※レザーKランクは、KANU,KASIA,KOTOよりお選びください。

Optional cushions MICHEL EFFE : box style

		B (ファブリック)	A (ファブリック)	E (ファブリック)	S (ファブリック)	L (ファブリック)	M (ファブリック)	BETA (レザー)	ALFA GAMMA (レザー)	K (レザー)	
OF55_30	オプショナルクッション 55 x 30cm	**47,300**	**50,600**	**55,000**	**61,600**	**70,400**	**94,600**	**94,600**	**105,600**	**134,200**	
OF55_40	オプショナルクッション 55 x 40cm	**61,600**	**68,200**	**73,700**	**91,300**	**99,000**	**136,400**	**136,400**	**154,000**	**167,200**	
OF48_30	オプショナルクッション 48 x 30cm	**50,600**	**55,000**	**61,600**	**70,400**	**77,000**	**92,400**	**92,400**	**99,000**	**127,600**	
OF48_40	オプショナルクッション 48 x 40cm	**55,000**	**58,300**	**63,800**	**78,100**	**84,700**	**105,600**	**105,600**	**114,400**	**149,600**	
OF48_48	オプショナルクッション 48 x 48cm	**55,000**	**61,600**	**67,100**	**82,500**	**89,100**	**124,300**	**124,300**	**139,700**	**152,900**	
4OF48_48	オプショナルクッション 48 x 48cm 4個セット	**149,600**	**165,000**	**177,100**	**196,900**	**286,000**	**432,300**	**432,300**	**489,500**	**537,900**	
追加カバー											
OF55_30RK	オプショナルクッション 55 x 30cm	**31,900**	**35,200**	**39,600**	**47,300**	**50,600**	**74,800**	**74,800**	**84,700**	**92,400**	
OF55_40RK	オプショナルクッション 55 x 40cm	**44,000**	**48,400**	**55,000**	**63,800**	**69,300**	**101,200**	**101,200**	**115,500**	**127,600**	
OF48_30RK	オプショナルクッション 48 x 30cm	**37,400**	**41,800**	**46,200**	**52,800**	**57,200**	**68,200**	**68,200**	**73,700**	**81,400**	
OF48_40RK	オプショナルクッション 48 x 40cm	**38,500**	**44,000**	**47,300**	**58,300**	**62,700**	**74,800**	**74,800**	**79,200**	**85,800**	
OF48_48RK	オプショナルクッション 48 x 48cm	**39,600**	**44,000**	**50,600**	**58,300**	**63,800**	**92,400**	**92,400**	**105,600**	**116,600**	
4OF48_48RK	オプショナルクッション(4個セット) 48×48cm	**85,800**	**100,100**	**110,000**	**126,500**	**211,200**	**341,000**	**341,000**	**387,200**	**425,700**	





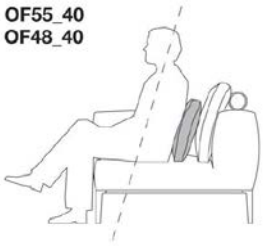

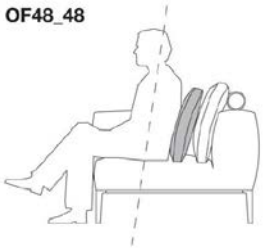

N.B. / 注意事項

※4個セットは、同一ファブリックまたはレザーでのオーダーとなります。
※レザーKランクは、KANU,KASIA,KOTOよりお選びください。

Optional cushions MICHEL EFFE : pillow style

		B (ファブリック)	A (ファブリック)	E (ファブリック)	S (ファブリック)	L (ファブリック)	M (ファブリック)	BETA (レザー)	ALFA GAMMA (レザー)	K (レザー)
OG55_30	オプショナルクッション 55 x 30cm	39,600	44,000	48,400	53,900	62,700	82,500	82,500	92,400	118,800
OG55_40	オプショナルクッション 55 x 40cm	53,900	59,400	63,800	79,200	85,800	118,800	118,800	134,200	148,500
OG48_30	オプショナルクッション48 x 30cm	38,500	41,800	44,000	49,500	56,100	71,500	71,500	77,000	99,000
OG48_40	オプショナルクッション48 x 40cm	41,800	46,200	50,600	55,000	63,800	83,600	83,600	91,300	105,600
OG48_48	オプショナルクッション 48 x 48cm	48,400	50,600	61,600	70,400	82,500	89,100	89,100	100,100	112,200
4OG48_48	オプショナルクッション 48 x 48cm 4個セット	149,600	161,700	193,600	224,400	261,800	281,600	281,600	319,000	350,900
追加カバー										
OG55_30RK	オプショナルクッション 55 x 30cm	20,900	24,200	27,500	33,000	39,600	60,500	60,500	70,400	94,600
OG55_40RK	オプショナルクッション 55 x 40cm	38,500	44,000	50,600	59,400	63,800	93,500	93,500	105,600	116,600
OG48_30RK	オプショナルクッション48 x 30cm	22,000	23,100	24,200	26,400	29,700	33,000	33,000	41,800	44,000
OG48_40RK	オプショナルクッション48 x 40cm	23,100	24,200	26,400	29,700	31,900	37,400	37,400	48,400	52,800
OG48_48RK	オプショナルクッション 48 x 48cm	27,500	30,800	36,300	39,600	47,300	51,700	51,700	58,300	63,800
4OG48_48RK	オプショナルクッション(4個セット) 48 ×48cm	85,800	93,500	112,200	128,700	149,600	161,700	161,700	182,600	202,400





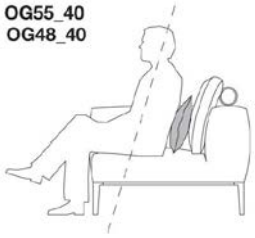



N.B. / 注意事項

※4個セットは、同一ファブリックまたはレザーでのオーダーとなります。
※レザーKランクは、KANU,KASIA,KOTOよりお選びください。

MOON SYSTEM / ムーン・システム

B&B ITALIA

design Zaha Hadid / ザハ・ハディド



TECHNICAL SPECIFICATIONS / 技術情報：

内部構造	塗装鋼管及び成形鋼材
内部構造充填材	Bayfit®(バイエル社製)低温成形発泡ポリウレタン
表面張地	ファブリック (推奨素材のみ)

MOON SYSTEM / ムーン・システム　　B&B ITALIA

Sofa cm 288

		L (ファブリック)									
MS288S	ソファ	**2,950,200**									

MS288S

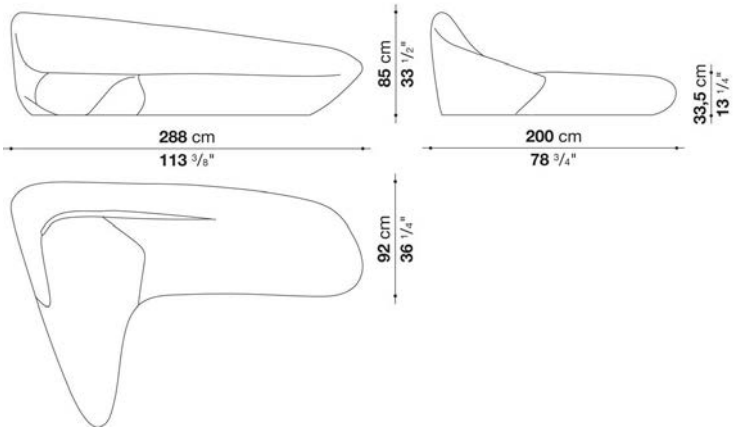

N.B. / 注意事項

張地：LORA, LIEGIよりお選びください。
＊カバーリング仕様ではありません。

MOON SYSTEM / ムーン・システム　　B&B ITALIA

Ottoman cm 151

		L (ファブリック)									
MS151PS	オットマン	**414,700**									

MS151PS

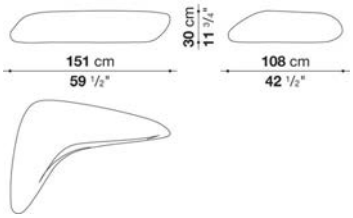

N.B. / 注意事項

張地：LORA, LIEGIよりお選びください。
＊カバーリング仕様ではありません。

NARINARI / ナリナリ

B&B ITALIA

design Tiziano Guardini & Luigi Ciuffreda / ティツィアーノ・グアルディーニ　アンド　ルイージ・チュッフレーダ



TECHNICAL SPECIFICATIONS / 技術情報：

フレーム	硬質ポリウレタン
充填材	低温成形発泡ポリウレタン、ポリエステルファイバー
脚先先端	熱可塑性プラスチック
張地	専用ファブリック

NARINARI / ナリナリ　　B&B ITALIA

Armchair cm 80

		M (ファブリック)									
NR80P	アームチェア	**1,020,800**									
追加カバー											
NR80PRK	アームチェア	**419,100**									

NR80P

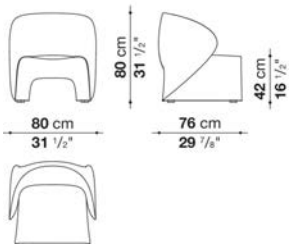

N.B. / 注意事項

張地：MARAよりお選びください。

※カバーの交換は専門的技術を要しますので、詳しくはお問い合わせください。

NAVIGLIO / ナビリオ

B&B ITALIA

Yabu Pushelberg / ヤブ・プッシェルバーグ



TECHNICAL SPECIFICATIONS / 技術情報：

内部構造	鋼管及び成形鋼材
内部充填材	Bayfit®(バイエル社製)低温成形発泡ポリウレタン　ポリエステルファイバー
脚部	熱可塑性プラスチック
スモールテーブルトップ	ガラス
スモールテーブルサポートフレーム	スチール
スモールテーブルベースフレーム	大理石（マットポリエステルコーティング）
張地	ファブリック

Composition NA001

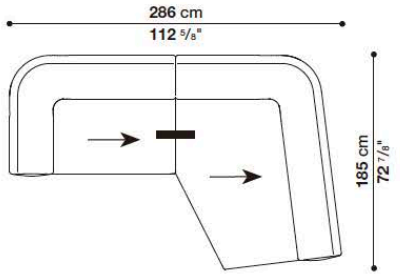

Quantity	Code
1	NA143TS
1	NA185LD

Composition NA002

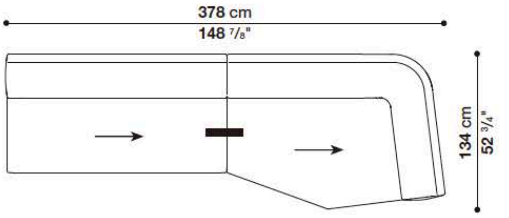

Quantity	Code
1	NA190C
1	NA188TD

Composition NA003

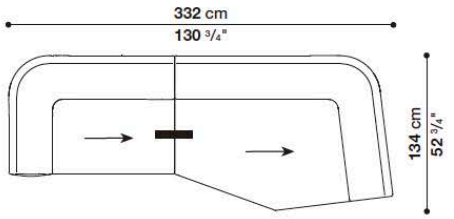

Quantity	Code
1	NA143TS
1	NA188TD

Composition NA004

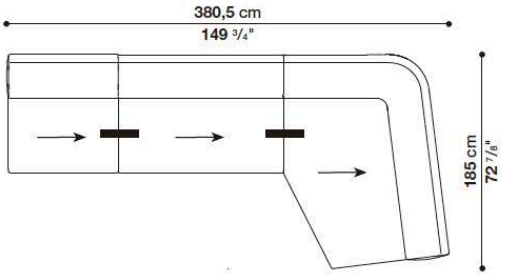

Quantity	Code
1	NA95C
1	NA143C
1	NA185LD

オプショナルクッションは、図に含まれておりません。

* 矢印は、生地の方向を示しています。
* ■印は、ジョイントパーツ(本体価格に含む)の位置を示しています。

Composition NA005

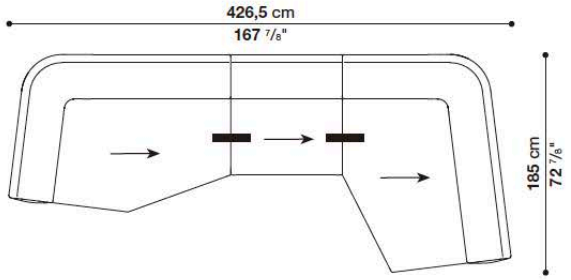

Quantity	Code
1	NA188TS
1	NA95C
1	NA185LD

Composition NA006

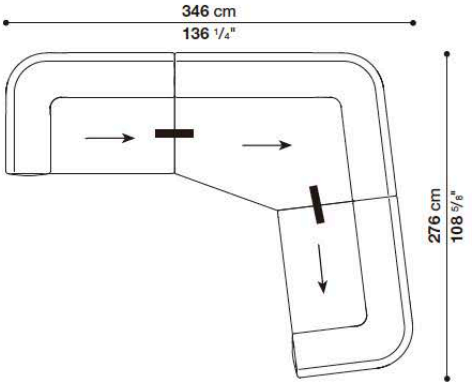

Quantity	Code
1	NA143TS
1	NA188TD
1	NA143TD

Composition NA007

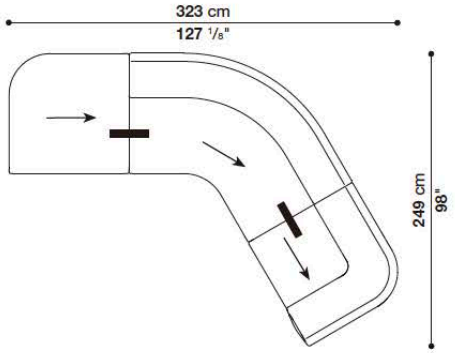

Quantity	Code
1	NA102PS
1	NA217A
1	NA102AD

Composition NA008

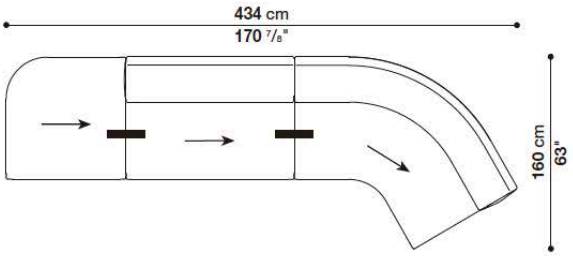

Quantity	Code
1	NA102PS
1	NA143C
1	NA217A

オプショナルクッションは、図に含まれておりません。

* 矢印は、生地の方向を示しています。
* ■印は、ジョイントパーツ(本体価格に含む)の位置を示しています。

Composition NA009

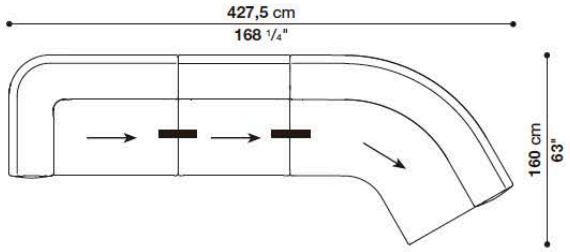

Quantity	Code
1	NA143TS
1	NA95C
1	NA217A

Composition NA010

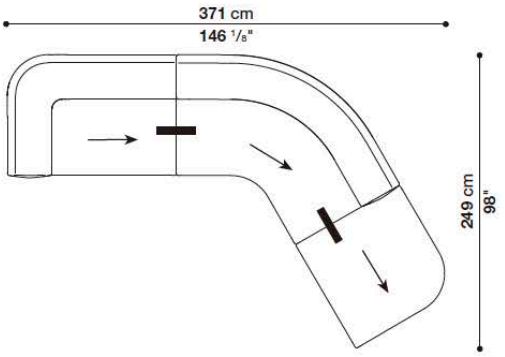

Quantity	Code
1	NA143TS
1	NA217A
1	NA102PD

Composition NA011

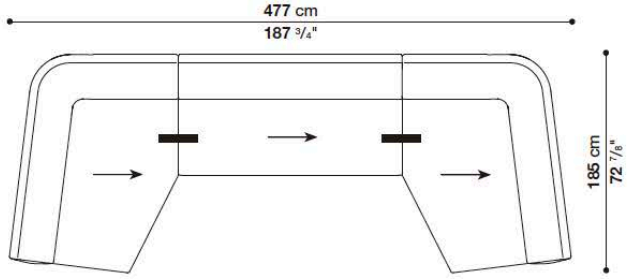

Quantity	Code
1	NA185LS
1	NA190C
1	NA185LD

Composition NA012

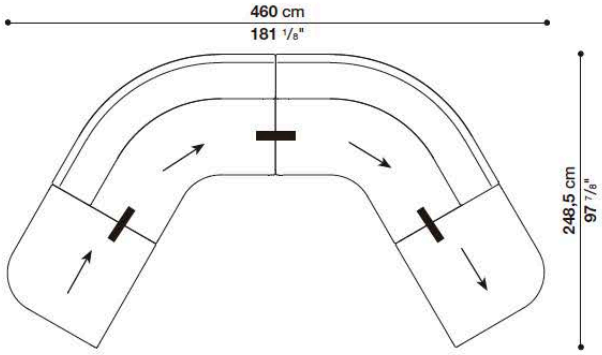

Quantity	Code
1	NA102PS
2	NA217A
1	NA102PD

オプショナルクッションは、図に含まれておりません。

* 矢印は、生地の方向を示しています。
* ■印は、ジョイントパーツ(本体価格に含む)の位置を示しています。

NAVIGLIO / ナビリオ　　B&B ITALIA

Central element cm 95

		B (ファブリック)	A (ファブリック)	E (ファブリック)	S (ファブリック)	L (ファブリック)					
NA95C	95アームレスソファ	599,500	613,800	640,200	657,800	699,600					
追加カバー											
NA95CRK	95アームレスソファ	125,400	139,700	167,200	183,700	225,500					

NA95C

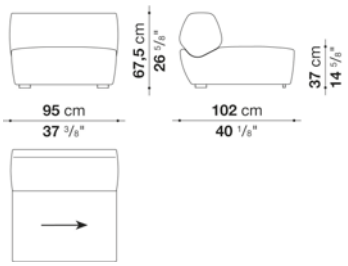

N.B. / 注意事項

バックレストの裏側に施されるパイピングをBELLANOよりお選びください。
脚部：ブラック色プラスチックとなります。

※矢印は、生地の方向を示しています。
※カバーの交換は専門的技術を要しますので、詳しくはお問い合わせください。

NAVIGLIO / ナビリオ　　B&B ITALIA

Central element cm 143

		B (ファブリック)	A (ファブリック)	E (ファブリック)	S (ファブリック)	L (ファブリック)					
NA143C	143アームレスソファ	792,000	814,000	851,400	875,600	936,100					
追加カバー											
NA143CRK	143アームレスソファ	168,300	190,300	228,800	253,000	313,500					

NA143C

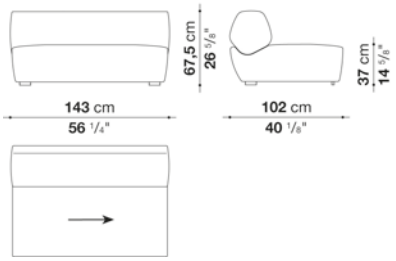

N.B. / 注意事項

バックレストの裏側に施されるパイピングをBELLANOよりお選びください。
脚部：ブラック色プラスチックとなります。

※矢印は、生地の方向を示しています。
※カバーの交換は専門的技術を要しますので、詳しくはお問い合わせください。

NAVIGLIO / ナビリオ

B&B ITALIA

Central element cm 190

		B (ファブリック)	A (ファブリック)	E (ファブリック)	S (ファブリック)	L (ファブリック)					
NA190C	190アームレスソファ	942,700	970,200	1,018,600	1,050,500	1,130,800					
追加カバー											
NA190CRK	190アームレスソファ	215,600	242,000	291,500	323,400	402,600					

NA190C

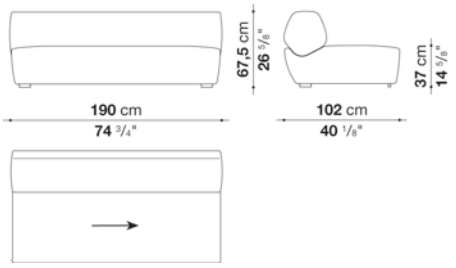

N.B. / 注意事項

バックレストの裏側に施されるパイピングをBELLANOよりお選びください。
脚部：ブラック色プラスチックとなります。

＊より快適にお使いいただくために、別途オプショナルクッション(NA55C)1個を追加されることをお勧めします。

※矢印は、生地の方向を示しています。
※カバーの交換は専門的技術を要しますので、詳しくはお問い合わせください。

NAVIGLIO / ナビリオ

B&B ITALIA

Left and right terminal element cm 143

		B (ファブリック)	A (ファブリック)	E (ファブリック)	S (ファブリック)	L (ファブリック)					
NA143TS	143レフトアームソファ	882,200	908,600	958,100	991,100	1,070,300					
NA143TD	143ライトアームソファ	882,200	908,600	958,100	991,100	1,070,300					
追加カバー											
NA143TSRK	143レフトアームソファ	207,900	235,400	284,900	316,800	396,000					
NA143TDRK	143ライトアームソファ	207,900	235,400	284,900	316,800	396,000					

NA143TS NA143TD

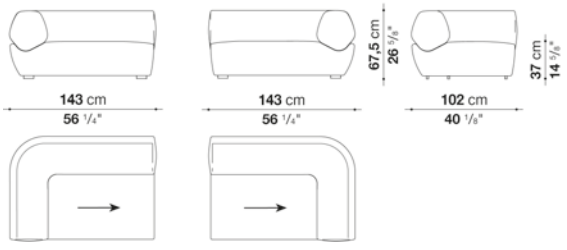

N.B. / 注意事項

バックレストの裏側に施されるパイピングをBELLANOよりお選びください。
脚部：ブラック色プラスチックとなります。

＊より快適にお使いいただくために、別途オプショナルクッション(NA55C)2個を追加されることをお勧めします。

※矢印は、生地の方向を示しています。
※カバーの交換は専門的技術を要しますので、詳しくはお問い合わせください。

NAVIGLIO / ナビリオ

B&B ITALIA

Left and right terminal element cm 188

		B (ファブリック)	A (ファブリック)	E (ファブリック)	S (ファブリック)	L (ファブリック)					
NA188TS	188レフトアームソファ	1,277,100	1,309,000	1,367,300	1,405,800	1,498,200					
NA188TD	188ライトアームソファ	1,277,100	1,309,000	1,367,300	1,405,800	1,498,200					
追加カバー											
NA188TSRK	188レフトアームソファ	286,000	317,900	375,100	413,600	506,000					
NA188TDRK	188ライトアームソファ	286,000	317,900	375,100	413,600	506,000					

NA188TS

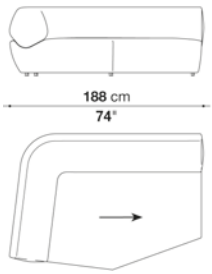

NA188TD

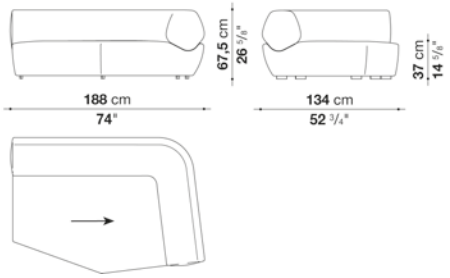

N.B. / 注意事項

バックレストの裏側に施されるパイピングをBELLANOよりお選びください。
脚部：ブラック色プラスチックとなります。

＊より快適にお使いいただくために、別途オプショナルクッション(NA55C)2個を追加されることをお勧めします。

※矢印は、生地の方向を示しています。
※カバーの交換は専門的技術を要しますので、詳しくはお問い合わせください。

NAVIGLIO / ナビリオ　　B&B ITALIA

Left and right corner element cm 102

		B (ファブリック)	A (ファブリック)	E (ファブリック)	S (ファブリック)	L (ファブリック)					
NA102AS	102レフトコーナーソファ	772,200	796,400	836,000	863,500	929,500					
NA102AD	102ライトコーナーソファ	772,200	796,400	836,000	863,500	929,500					
追加カバー											
NA102ASRK	102レフトコーナーソファ	204,600	228,800	269,500	295,900	361,900					
NA102ADRK	102ライトコーナーソファ	204,600	228,800	269,500	295,900	361,900					

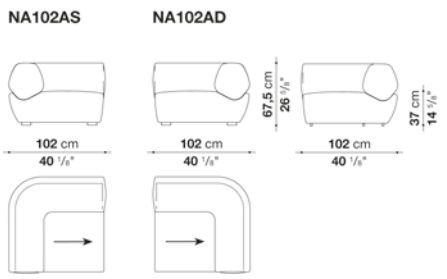

N.B. / 注意事項

バックレストの裏側に施されるパイピングをBELLANOよりお選びください。
脚部：ブラック色プラスチックとなります。

＊より快適にお使いいただくために、別途オプショナルクッション(NA55C)1個を追加されることをお勧めします。

※矢印は、生地の方向を示しています。
※カバーの交換は専門的技術を要しますので、詳しくはお問い合わせください。

NAVIGLIO / ナビリオ　　B&B ITALIA

Corner element cm 217

		B (ファブリック)	A (ファブリック)	E (ファブリック)	S (ファブリック)	L (ファブリック)					
NA217A	217コーナーソファ	1,190,200	1,217,700	1,269,400	1,303,500	1,384,900					
追加カバー											
NA217ARK	217コーナーソファ	265,100	294,800	345,400	379,500	462,000					

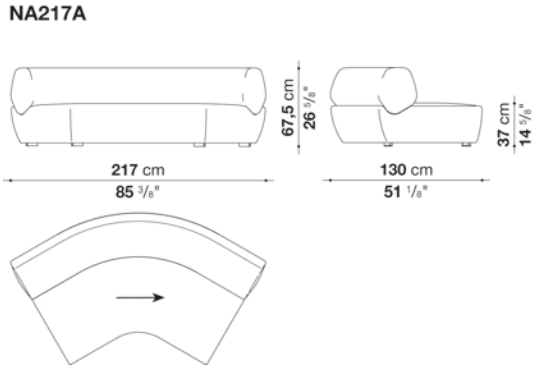

N.B. / 注意事項

バックレストの裏側に施されるパイピングをBELLANOよりお選びください。
脚部：ブラック色プラスチックとなります。

＊より快適にお使いいただくために、別途オプショナルクッション(NA55C)2個を追加されることをお勧めします。

※矢印は、生地の方向を示しています。
※カバーの交換は専門的技術を要しますので、詳しくはお問い合わせください。

NAVIGLIO / ナビリオ　　B&B ITALIA

Left and right chaise longue cm 185

		B (ファブリック)	A (ファブリック)	E (ファブリック)	S (ファブリック)	L (ファブリック)					
NA185LS	185レフトシェーズロング	1,262,800	1,293,600	1,348,600	1,383,800	1,470,700					
NA185LD	185ライトシェーズロング	1,262,800	1,293,600	1,348,600	1,383,800	1,470,700					
追加カバー											
NA185LSRK	185レフトシェーズロング	271,700	302,500	356,400	391,600	478,500					
NA185LDRK	185ライトシェーズロング	271,700	302,500	356,400	391,600	478,500					

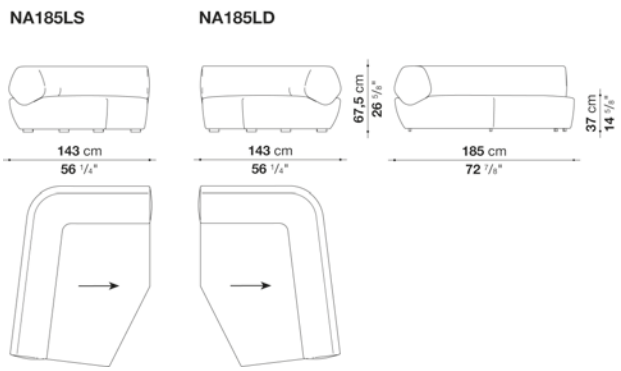

N.B. / 注意事項

バックレストの裏側に施されるパイピングをBELLANOよりお選びください。
脚部：ブラック色プラスチックとなります。

＊より快適にお使いいただくために、別途オプショナルクッション(NA55C)2個を追加されることをお勧めします。

※矢印は、生地の方向を示しています。
※カバーの交換は専門的技術を要しますので、詳しくはお問い合わせください。

NAVIGLIO / ナビリオ　　B&B ITALIA

Left and right ottoman cm 102

		B (ファブリック)	A (ファブリック)	E (ファブリック)	S (ファブリック)	L (ファブリック)					
NA102PS	102レフトオットマン	397,100	410,300	436,700	452,100	491,700					
NA102PD	102ライトオットマン	397,100	410,300	436,700	452,100	491,700					
追加カバー											
NA102PSRK	102レフトオットマン	84,700	99,000	123,200	138,600	179,300					
NA102PDRK	102ライトオットマン	84,700	99,000	123,200	138,600	179,300					

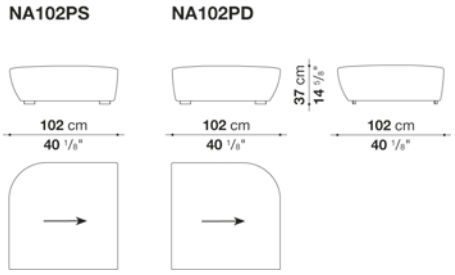

N.B. / 注意事項

脚部：ブラック色プラスチックとなります。

※矢印は、生地の方向を示しています。
※カバーの交換は専門的技術を要しますので、詳しくはお問い合わせください。

NAVIGLIO / ナビリオ　B&B ITALIA

Small table cm 40

		Museum Glass	Bronzed Reflective Glass								
TNA40	スモールテーブル	535,700	535,700								

TNA40

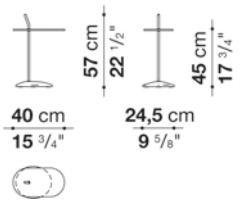

N.B. / 注意事項

いずれかの組み合わせよりお選びください。

①天板：ブロンズガラス0120Rの場合、 ベースはマットマルキーナブラックマーブル0955Mとなります。
②天板：ミュージアムガラス0200Tの場合、ベースはマットカラーラホワイトマーブル0890Mとなります。

サポートフレーム：ブロンズニッケル塗装スチールとなります。

NAVIGLIO / ナビリオ　B&B ITALIA

Armrest cushions : box style

		B (ファブリック)	A (ファブリック)	E (ファブリック)	S (ファブリック)	L (ファブリック)					
NA60_B	アームレストクッション (60 x 35 x h.16 cm)	151,800	156,200	162,800	167,200	177,100					
追加カバー											
NA60_BRK	アームレストクッション (60 x 35 x h.16 cm)	33,000	37,400	44,000	47,300	58,300					

NA60_B



N.B. / 注意事項

クッション表面片側のみに施されるパイピングをBELLANOよりお選びください。

NAVIGLIO / ナビリオ

B&B ITALIA

Optional cushions : pillow style

		B (ファブリック)	A (ファブリック)	E (ファブリック)	S (ファブリック)	L (ファブリック)					
NA55C	オプショナルクッション 55x40cm	**58,300**	**61,600**	**69,300**	**77,000**	**91,300**					
追加カバー											
NA55CRK	オプショナルクッション 55x40cm	**34,100**	**37,400**	**45,100**	**51,700**	**64,900**					



NA55C

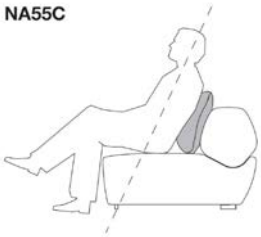

N.B. / 注意事項　　クッション表面片側のみに施されるパイピングをBELLANOよりお選びください。



TECHNICAL SPECIFICATIONS / 技術情報：

内部構造	鋼管及び成形鋼材
内部充填材	Bayfit®(バイエル社製)低温成形発泡ポリウレタン ポリエステルファイバー
座面クッション充填材	密度の異なる成形ポリウレタン、ポリエステルファイバー、コットンカバー
背面クッション充填材	ポリエステルファイバー、コットンカバー
アームレストクッション	羽毛、低反発ウレタン
ローラー	成形ポリウレタン、ポリエステルファイバー
ローラーサポートフレーム	ダイキャストアルミニウム
ウェビング	ファブリックまたは天然皮革
サポートフレーム	ダイキャストアルミニウム
脚部先端	プラスチック素材
表面張地	ファブリックまたは天然皮革

エレメント組み合わせ例

ピアノ型の場合 (N240LS_1 - N240LD_1 - N250AS - N240AD)

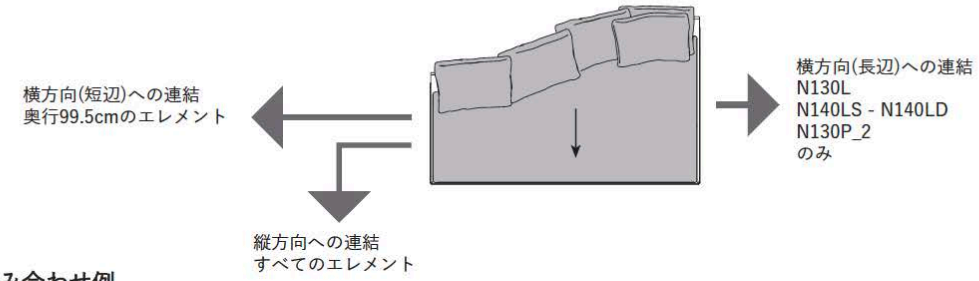

正しい組み合わせ例

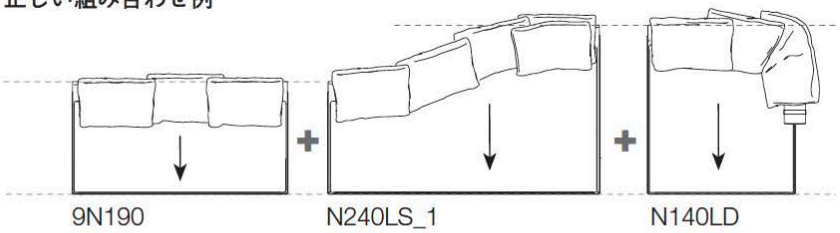

正しい組み合わせ例

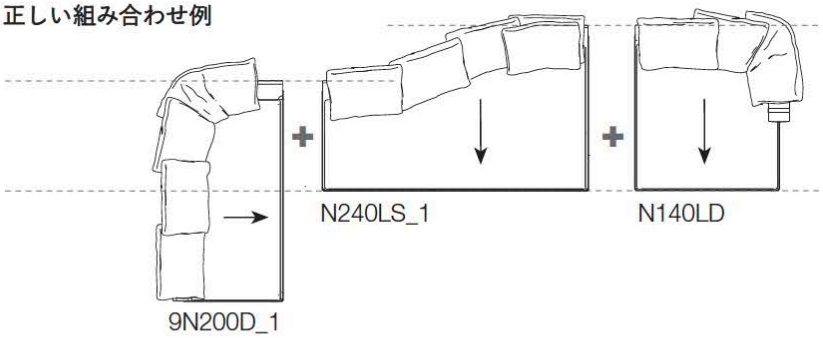

正しい組み合わせ例

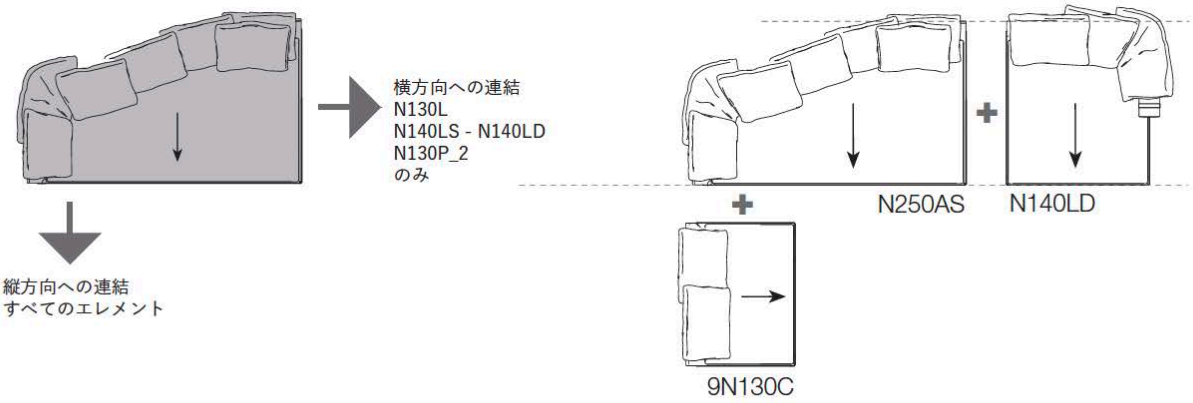

※矢印は、生地の方向を示しています。

エレメント組み合わせ例

セイル型の場合 (N240LS_2 - N240LD_2)

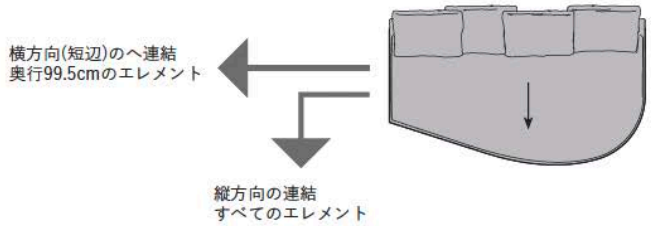

正しい組み合わせ例

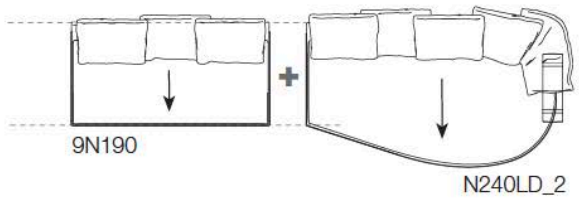

正しい組み合わせ例

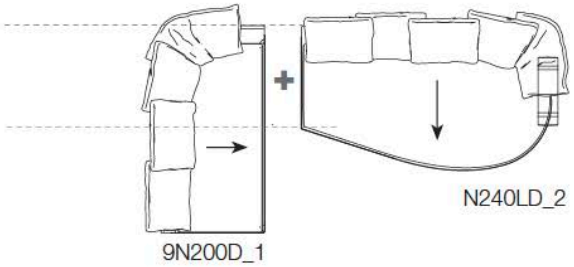

※矢印は、生地の方向を示しています。

Examples of compositions

Composition N001

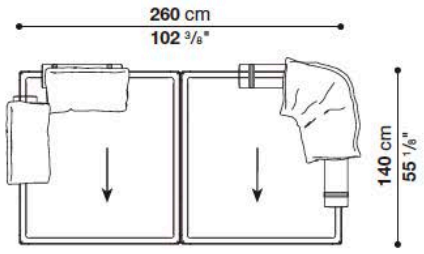

Quantity	Code
2	N130P_2
2	N60_SC
1	N90_SC
3	N65CP
1	N90CP

Composition N002

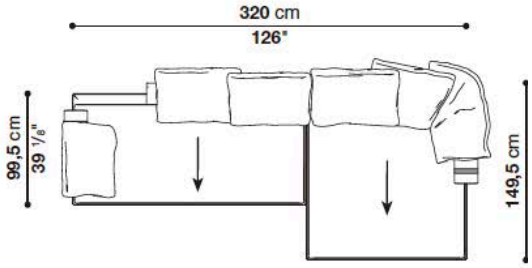

Quantity	Code
1	9N190D
1	N130L
5	N60_SC
1	N90_SC
2	N65CP

Composition N003

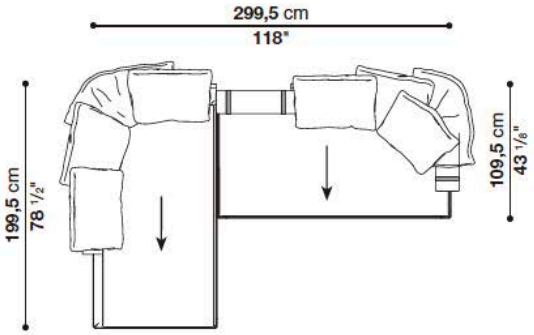

Quantity	Code
1	N200LS
1	N190D
6	N60_SC
2	N90_SC
2	N65CP

Composition N004

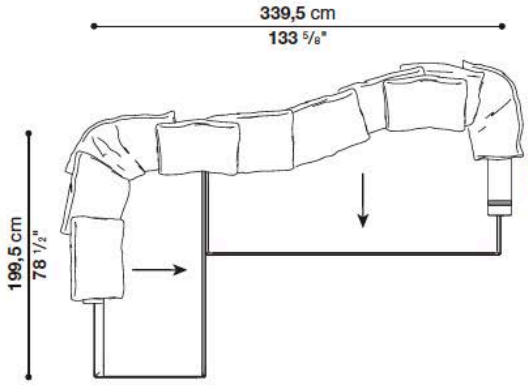

Quantity	Code
1	9N200D_2
1	N240LS_1
8	N60_SC
2	N90_SC
1	N90CP

Examples of compositions

Composition N005

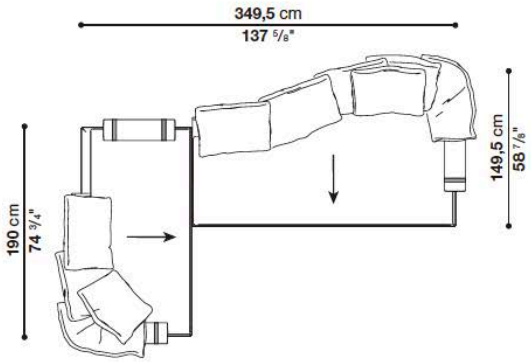

Quantity	Code
1	N190S
1	N240LS_1
8	N60_SC
2	N90_SC
2	N65CP
1	N90CP

Composition N006

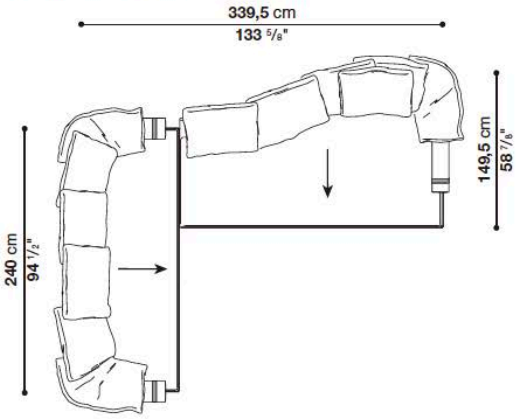

Quantity	Code
1	9N240
1	N240LS_1
9	N60_SC
3	N90_SC
2	N65CP
1	N90CP

Composition N007

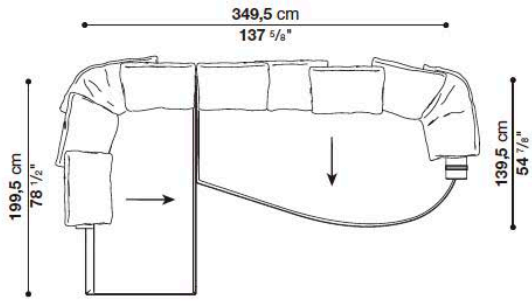

Quantity	Code
1	N200D_2
1	N240LD_2
7	N60_SC
2	N90_SC
1	N65CP

Composition N008

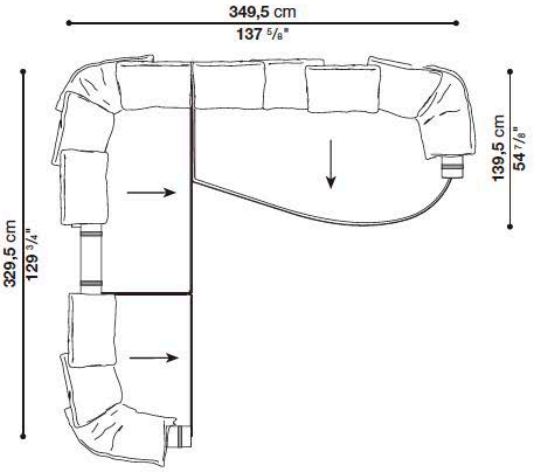

Quantity	Code
1	N130C
1	N190S
1	N240LD_2
9	N60_SC
3	N90_SC
3	N65CP

Sofa cm 190 (Depth 99.5cm)

		B (ファブリック)	A (ファブリック)	E (ファブリック)	S (ファブリック)	L (ファブリック)	M (ファブリック)	BETA (レザー)	ALFA GAMMA (レザー)	K (レザー)	
9N190	190ソファ	**1,941,500**	**1,977,800**	**2,030,600**	**2,061,400**	**2,146,100**	**2,528,900**	**2,528,900**	**2,625,700**	**3,232,900**	
追加カバー											
9N190RK	190ソファ	**255,200**	**291,500**	**344,300**	**375,100**	**459,800**	**842,600**	**842,600**	**938,300**	**1,545,500**	

9N190

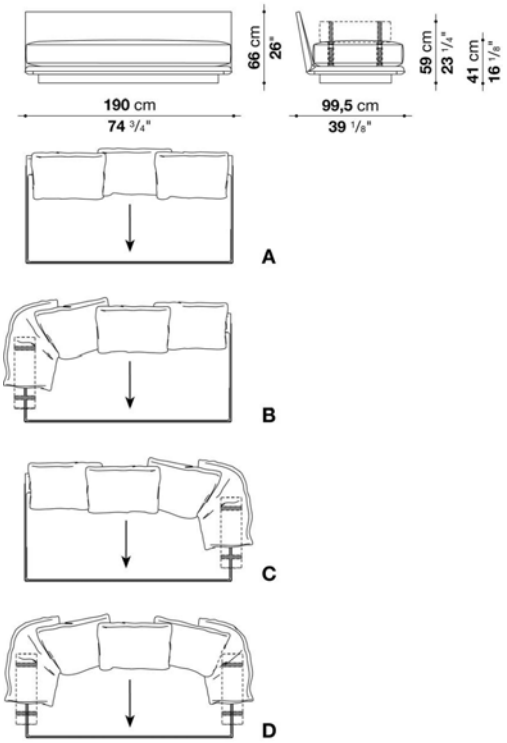

N.B. / 注意事項

バッククッションとローラーサポートクッションはソファに含まれておりませんので、別途お選びください。

■ Aタイプ
バッククッション 60x55cm(N60_SC) x 3個

■ Bタイプ / Cタイプ
バッククッション 60x55cm(N60_SC) x 3個
バッククッション 90x55cm(N90_SC) x 1個
ローラーサポートクッション Ø19x65cm(N65CP) x 1個

■ Dタイプ
バッククッション 60x55cm(N60_SC) x 3個
バッククッション 90x55cm(N90_SC) x 2個
ローラーサポートクッション Ø19x65cm(N65CP) x 2個

ローエッジ：ブラッククローム塗装アルミニウム0170M、ピューター塗装0259V、またはブライトブラッシュアルミ0189Aよりお選びください。

※矢印は、生地の方向を示しています。
※レザーKランクはKASIA,KOTOよりお選びください。
＊別売のスペーサーキットN01をご使用いただくことで、高さを3cmあげることができます。

Sofa cm 209.5 (Depth 99.5cm)

		B (ファブリック)	A (ファブリック)	E (ファブリック)	S (ファブリック)	L (ファブリック)	M (ファブリック)	BETA (レザー)	ALFA GAMMA (レザー)	K (レザー)	
9N210	210ソファ	**2,138,400**	**2,185,700**	**2,256,100**	**2,296,800**	**2,409,000**	**2,846,800**	**2,846,800**	**2,970,000**	**3,736,700**	
追加カバー											
9N210RK	210ソファ	**304,700**	**353,100**	**423,500**	**463,100**	**575,300**	**1,013,100**	**1,013,100**	**1,136,300**	**1,903,000**	

9N210

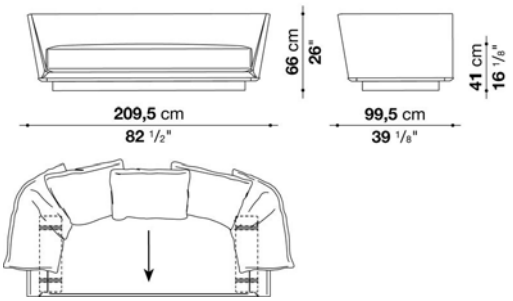

N.B. / 注意事項

バッククッションとボルスタークッションはソファに含まれておりませんので、別途お選びください。

バッククッション 60x55cm(N60_SC) x 3個
バッククッション 90x55cm(N90_SC) x 2個
ボルスタークッション Ø19x65cm(N65_B) x 2個

ローエッジ：ブラッククローム塗装アルミニウム0170M、ピューター塗装0259V、またはブライトブラッシュアルミ0189Aよりお選びください。
※矢印は、生地の方向を示しています。
※レザーKランクはKASIA,KOTOよりお選びください。
＊別売のスペーサーキットN01をご使用いただくことで、高さを3cmあげることができます。

Sofa cm 240 (Depth 99.5cm)

		B (ファブリック)	A (ファブリック)	E (ファブリック)	S (ファブリック)	L (ファブリック)	M (ファブリック)	BETA (レザー)	ALFA GAMMA (レザー)	K (レザー)	
9N240	240ソファ	**2,296,800**	**2,345,200**	**2,416,700**	**2,458,500**	**2,574,000**	**2,974,400**	**2,974,400**	**3,092,100**	**3,829,100**	
追加カバー											
9N240RK	240ソファ	**319,000**	**366,300**	**438,900**	**480,700**	**596,200**	**996,600**	**996,600**	**1,115,400**	**1,851,300**	

9N240

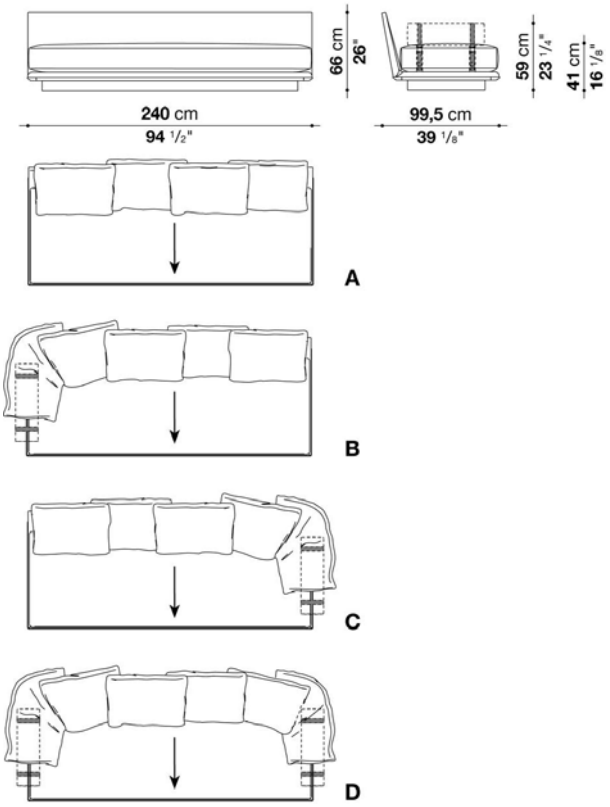

N.B. / 注意事項

バッククッションとローラーサポートクッションはソファに含まれておりませんので、別途お選びください。

■ Aタイプ
バッククッション 60x55cm(N60_SC) x 4個

■ Bタイプ / Cタイプ
バッククッション 60x55cm(N60_SC) x 4個
バッククッション 90x55cm(N90_SC) x 1個
ローラーサポートクッション Ø19x65cm(N65CP) x 1個

■ Dタイプ
バッククッション 60x55cm(N60_SC) x 4個
バッククッション 90x55cm(N90_SC) x 2個
ローラーサポートクッション Ø19x65cm(N65CP) x 2個

ローエッジ：ブラッククローム塗装アルミニウム0170M、ピューター塗装0259V、またはブライトブラッシュアルミ0189Aよりお選びください。

※矢印は、生地の方向を示しています。
※レザーKランクはKASIA,KOTOよりお選びください。
＊別売のスペーサーキットN01をご使用いただくことで、高さを3cmあげることができます。

NOONU / ヌーヌ B&B ITALIA

Sofa cm 259.5 (Depth 99.5cm)

		B (ファブリック)	A (ファブリック)	E (ファブリック)	S (ファブリック)	L (ファブリック)	M (ファブリック)	BETA (レザー)	ALFA GAMMA (レザー)	K (レザー)	
9N260	260ソファ	**2,450,800**	**2,501,400**	**2,578,400**	**2,621,300**	**2,743,400**	**3,301,100**	**3,301,100**	**3,448,500**	**4,363,700**	
追加カバー											
9N260RK	260ソファ	**337,700**	**388,300**	**464,200**	**507,100**	**629,200**	**1,186,900**	**1,186,900**	**1,334,300**	**2,249,500**	

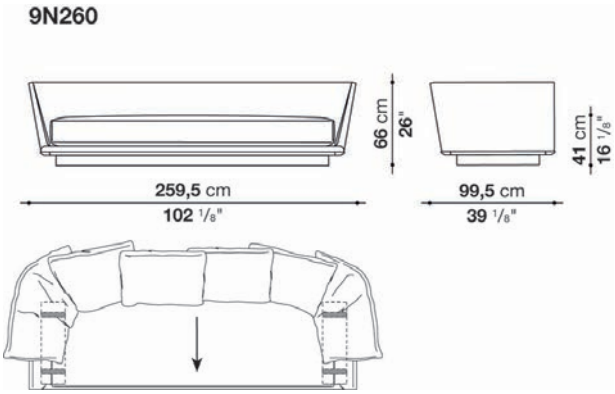

N.B. / 注意事項

バッククッションとボルスタークッションはソファに含まれておりませんので、別途お選びください。

バッククッション 60x55cm(N60_SC) x 4個
バッククッション 90x55cm(N90_SC) x 2個
ボルスタークッション Ø19x65cm(N65_B) x 2個

ローエッジ：ブラッククローム塗装アルミニウム0170M、ピューター塗装0259V、またはブライトブラッシュアルミ0189Aよりお選びください。
※矢印は、生地の方向を示しています。
※レザーKランクはKASIA,KOTOよりお選びください。
＊別売のスペーサーキットN01をご使用いただくことで、高さを3cmあげることができます。

Central element cm 130 (Depth 99.5cm)

		B (ファブリック)	A (ファブリック)	E (ファブリック)	S (ファブリック)	L (ファブリック)	M (ファブリック)	BETA (レザー)	ALFA GAMMA (レザー)	K (レザー)	
9N130C	130センターエレメント	**1,582,900**	**1,610,400**	**1,651,100**	**1,674,200**	**1,740,200**	**2,032,800**	**2,032,800**	**2,103,200**	**2,545,400**	
追加カバー											
9N130CRK	130センターエレメント	**209,000**	**235,400**	**277,200**	**299,200**	**364,100**	**656,700**	**656,700**	**728,200**	**1,170,400**	

9N130C

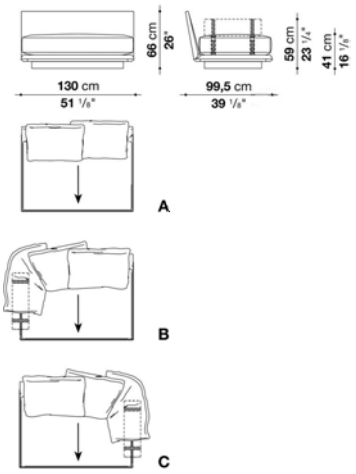

N.B. / 注意事項

バッククッションとローラーサポートクッションはソファに含まれておりませんので、別途お選びください。

■ Aタイプ
バッククッション 60x55cm(N60_SC) x 2個

■ Bタイプ / Cタイプ
バッククッション 60x55cm(N60_SC) x 2個
バッククッション 90x55cm(N90_SC) x 1個
ローラーサポートクッション Ø19x65cm(N65CP) x 1個

ローエッジ：ブラッククローム塗装アルミニウム0170M、ピューター塗装0259V、またはブライトブラッシュアルミ0189Aよりお選びください。

※矢印は、生地の方向を示しています。
※レザーKランクはKASIA,KOTOよりお選びください。
＊別売のスペーサーキットN01をご使用いただくことで、高さを3cmあげることができます。

Left and right terminal element cm 139.5 (Depth 99.5cm)

		B (ファブリック)	A (ファブリック)	E (ファブリック)	S (ファブリック)	L (ファブリック)	M (ファブリック)	BETA (レザー)	ALFA GAMMA (レザー)	K (レザー)	
9N140S	140レフトターミナルソファ	**1,681,900**	**1,714,900**	**1,764,400**	**1,791,900**	**1,872,200**	**2,194,500**	**2,194,500**	**2,278,100**	**2,803,900**	
9N140D	140ライトターミナルソファ	**1,681,900**	**1,714,900**	**1,764,400**	**1,791,900**	**1,872,200**	**2,194,500**	**2,194,500**	**2,278,100**	**2,803,900**	
追加カバー											
9N140SRK	140レフトターミナルソファ	**233,200**	**266,200**	**315,700**	**344,300**	**423,500**	**745,800**	**745,800**	**830,500**	**1,356,300**	
9N140DRK	140ライトターミナルソファ	**233,200**	**266,200**	**315,700**	**344,300**	**423,500**	**745,800**	**745,800**	**830,500**	**1,356,300**	

9N140S **9N140D**

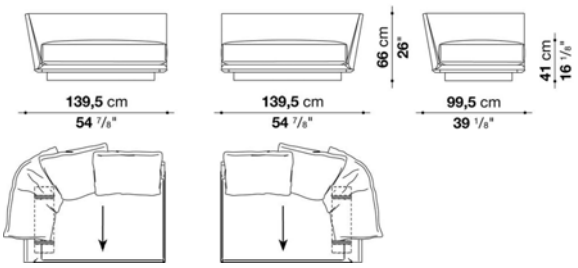

N.B. / 注意事項

バッククッションとボルスタークッションはソファに含まれておりませんので、別途お選びください。

バッククッション 60x55cm(N60_SC) x 2個
バッククッション 90x55cm(N90_SC) x 1個
ボルスタークッション Ø19x65cm(N65_B) x 1個

ローエッジ：ブラッククローム塗装アルミニウム0170M、ピューター塗装0259V、またはブライトブラッシュアルミ0189Aよりお選びください。
※矢印は、生地の方向を示しています。
※レザーKランクはKASIA,KOTOよりお選びください。
＊別売のスペーサーキットN01をご使用いただくことで、高さを3cmあげることができます。

Left and right terminal element cm 190 (Depth 99.5cm)

		B (ファブリック)	A (ファブリック)	E (ファブリック)	S (ファブリック)	L (ファブリック)	M (ファブリック)	BETA (レザー)	ALFA GAMMA (レザー)	K (レザー)	
9N190S	190レフトターミナルソファ	**1,917,300**	**1,953,600**	**2,009,700**	**2,041,600**	**2,129,600**	**2,450,800**	**2,450,800**	**2,538,800**	**3,091,000**	
9N190D	190ライトターミナルソファ	**1,917,300**	**1,953,600**	**2,009,700**	**2,041,600**	**2,129,600**	**2,450,800**	**2,450,800**	**2,538,800**	**3,091,000**	
追加カバー											
9N190SRK	190レフトターミナルソファ	**262,900**	**299,200**	**355,300**	**387,200**	**475,200**	**796,400**	**796,400**	**883,300**	**1,436,600**	
9N190DRK	190ライトターミナルソファ	**262,900**	**299,200**	**355,300**	**387,200**	**475,200**	**796,400**	**796,400**	**883,300**	**1,436,600**	

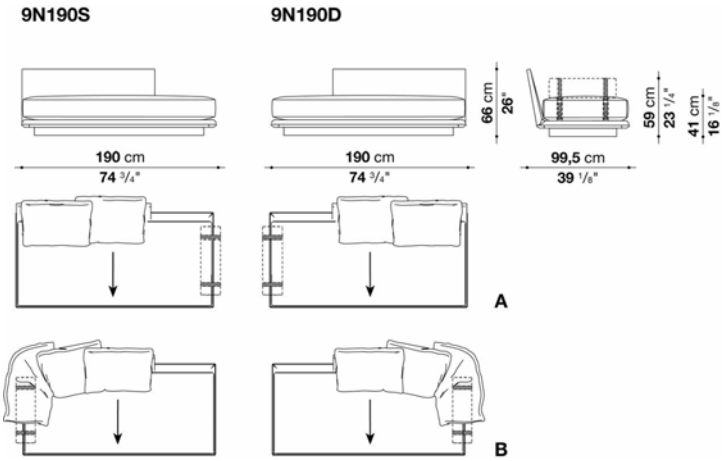

N.B. / 注意事項

バッククッションとローラーサポートクッションはソファに含まれておりませんので、別途お選びください。

■ Aタイプ
バッククッション 60x55cm(N60_SC) x 2個
ローラーサポートクッション Ø19x65cm(N65CP) x 1個

■ Bタイプ
バッククッション 60x55cm(N60_SC) x 2個
バッククッション 90x55cm(N90_SC) x 1個
ローラーサポートクッション Ø19x65cm(N65CP) x 1個

ローエッジ：ブラッククローム塗装アルミニウム0170M、ピューター塗装0259V、またはブライトブラッシュアルミ0189Aよりお選びください。

※矢印は、生地の方向を示しています。
※レザーKランクはKASIA,KOTOよりお選びください。
＊別売のスペーサーキットN01をご使用いただくことで、高さを3cmあげることができます。

Left and right terminal element cm 199.5_1 (Depth 99.5cm)

		B (ファブリック)	A (ファブリック)	E (ファブリック)	S (ファブリック)	L (ファブリック)	M (ファブリック)	BETA (レザー)	ALFA GAMMA (レザー)	K (レザー)	
9N200S_1	200レフトターミナルソファ	**2,032,800**	**2,074,600**	**2,137,300**	**2,172,500**	**2,272,600**	**2,679,600**	**2,679,600**	**2,789,600**	**3,474,900**	
9N200D_1	200ライトターミナルソファ	**2,032,800**	**2,074,600**	**2,137,300**	**2,172,500**	**2,272,600**	**2,679,600**	**2,679,600**	**2,789,600**	**3,474,900**	
追加カバー											
9N200S_1RK	200レフトターミナルソファ	**281,600**	**322,300**	**385,000**	**421,300**	**520,300**	**927,300**	**927,300**	**1,037,300**	**1,723,700**	
9N200D_1RK	200ライトターミナルソファ	**281,600**	**322,300**	**385,000**	**421,300**	**520,300**	**927,300**	**927,300**	**1,037,300**	**1,723,700**	

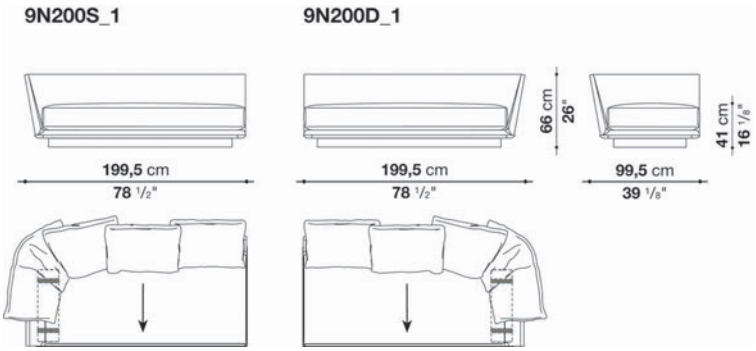

N.B. / 注意事項

バッククッションとボルスタークッションはソファに含まれておりませんので、別途お選びください。

バッククッション 60x55cm(N60_SC) x 3個
バッククッション 90x55cm(N90_SC) x 1個
ボルスタークッション Ø19x65cm(N65_B) x 1個

ローエッジ：ブラッククローム塗装アルミニウム0170M、ピューター塗装0259V、またはブライトブラッシュアルミ0189Aよりお選びください。
※矢印は、生地の方向を示しています。
※レザーKランクはKASIA,KOTOよりお選びください。
＊別売のスペーサーキットN01をご使用いただくことで、高さを3cmあげることができます。

Left and right terminal element cm 199.5_2 (Depth 99.5cm)

		B (ファブリック)	A (ファブリック)	E (ファブリック)	S (ファブリック)	L (ファブリック)	M (ファブリック)	BETA (レザー)	ALFA GAMMA (レザー)	K (レザー)	
9N200S_2	200レフトターミナルソファ(ショートバック)	**2,005,300**	**2,048,200**	**2,112,000**	**2,148,300**	**2,251,700**	**2,597,100**	**2,597,100**	**2,697,200**	**3,329,700**	
9N200D_2	200ライトターミナルソファ(ショートバック)	**2,005,300**	**2,048,200**	**2,112,000**	**2,148,300**	**2,251,700**	**2,597,100**	**2,597,100**	**2,697,200**	**3,329,700**	
追加カバー											
9N200S_2RK	200レフトターミナルソファ(ショートバック)	**286,000**	**328,900**	**392,700**	**430,100**	**531,300**	**877,800**	**877,800**	**979,000**	**1,611,500**	
9N200D_2RK	200ライトターミナルソファ(ショートバック)	**286,000**	**328,900**	**392,700**	**430,100**	**531,300**	**877,800**	**877,800**	**877,800**	**877,800**	

9N200S_2 **9N200D_2**

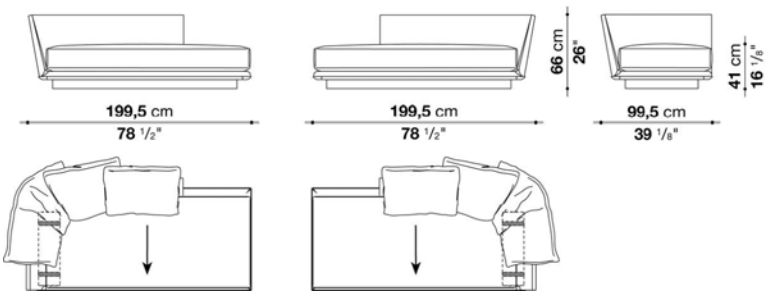

N.B. / 注意事項

バッククッションとボルスタークッションはソファに含まれておりませんので、別途お選びください。

バッククッション 60x55cm(N60_SC) x 2個
バッククッション 90x55cm(N90_SC) x 1個
ボルスタークッション Ø19x65cm(N65_B) x 1個

ローエッジ：ブラッククローム塗装アルミニウム0170M、ピューター塗装0259V、またはブライトブラッシュアルミ0189Aよりお選びください。
※矢印は、生地の方向を示しています。
※レザーKランクはKASIA,KOTOよりお選びください。
＊別売のスペーサーキットN01をご使用いただくことで、高さを3cmあげることができます。

NOONU / ヌーヌ　　B&B ITALIA

Sofa cm 190 (Depth 109.5cm)

		B (ファブリック)	A (ファブリック)	E (ファブリック)	S (ファブリック)	L (ファブリック)	M (ファブリック)	BETA (レザー)	ALFA GAMMA (レザー)	K (レザー)	
N190	190ソファ	**2,044,900**	**2,081,200**	**2,136,200**	**2,168,100**	**2,256,100**	**2,656,500**	**2,656,500**	**2,758,800**	**3,394,600**	
追加カバー											
N190RK	190ソファ	**264,000**	**300,300**	**355,300**	**387,200**	**474,100**	**876,700**	**876,700**	**977,900**	**1,613,700**	

N190

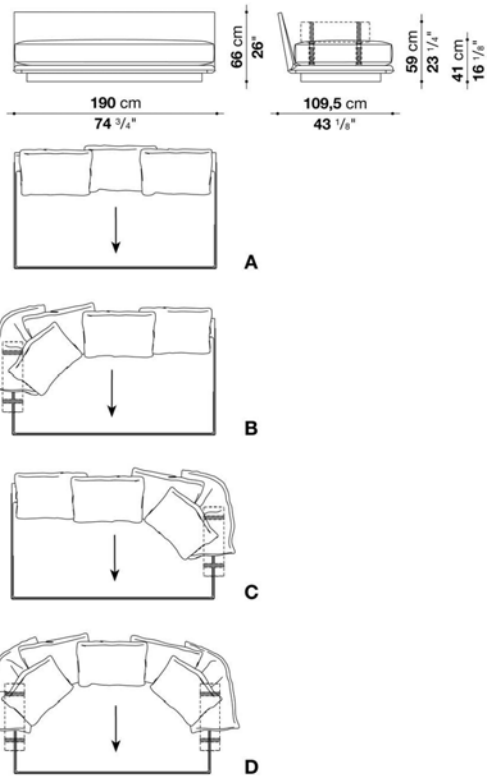

N.B. / 注意事項

バッククッションとローラーサポートクッションはソファに含まれておりませんので、別途お選びください。

■ Aタイプ
バッククッション 60x55cm(N60_SC) x 3個

■ Bタイプ / Cタイプ
バッククッション 60x55cm(N60_SC) x 4個
バッククッション 90x55cm(N90_SC) x 1個
ローラーサポートクッション Ø19x65cm(N65CP) x 1個

■ Dタイプ
バッククッション 60x55cm(N60_SC) x 5個
バッククッション 90x55cm(N90_SC) x 2個
ローラーサポートクッション Ø19x65cm(N65CP) x 2個

ローエッジ：ブラッククローム塗装アルミニウム0170M、ピューター塗装0259V、またはブライトブラッシュアルミ0189Aよりお選びください。

※矢印は、生地の方向を示しています。
※レザーKランクはKASIA,KOTOよりお選びください。
＊別売のスペーサーキットN01をご使用いただくことで、高さを3cmあげることができます。

Sofa cm 209.5 (Depth 109.5cm)

		B (ファブリック)	A (ファブリック)	E (ファブリック)	S (ファブリック)	L (ファブリック)	M (ファブリック)	BETA (レザー)	ALFA GAMMA (レザー)	K (レザー)	
N210	210ソファ	**2,231,900**	**2,279,200**	**2,352,900**	**2,393,600**	**2,508,000**	**2,982,100**	**2,982,100**	**3,111,900**	**3,924,800**	
追加カバー											
N210RK	210ソファ	**312,400**	**360,800**	**433,400**	**474,100**	**590,700**	**1,062,600**	**1,062,600**	**1,218,800**	**2,006,400**	

N210

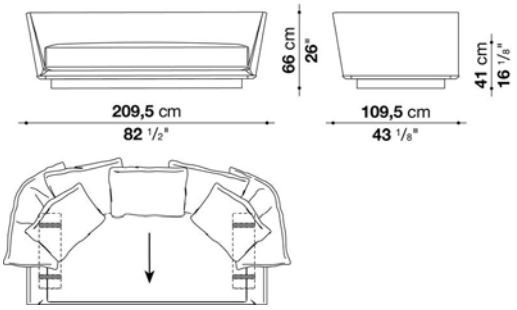

N.B. / 注意事項

バッククッションとボルスタークッションはソファに含まれておりませんので、別途お選びください。

バッククッション 60x55cm(N60_SC) x 5個
バッククッション 90x55cm(N90_SC) x 2個
ボルスタークッション Ø19x65cm(N65_B) x 2個

ローエッジ：ブラッククローム塗装アルミニウム0170M、ピューター塗装0259V、またはブライトブラッシュアルミ0189Aよりお選びください。
※矢印は、生地の方向を示しています。
※レザーKランクはKASIA,KOTOよりお選びください。
＊別売のスペーサーキットN01をご使用いただくことで、高さを3cmあげることができます。

Central element cm 130 (Depth 109.5cm)

		B (ファブリック)	A (ファブリック)	E (ファブリック)	S (ファブリック)	L (ファブリック)	M (ファブリック)	BETA (レザー)	ALFA GAMMA (レザー)	K (レザー)	
N130C	130センターエレメント	**1,651,100**	**1,678,600**	**1,720,400**	**1,744,600**	**1,810,600**	**2,123,000**	**2,123,000**	**2,196,700**	**2,662,000**	
追加カバー											
N130CRK	130センターエレメント	**213,400**	**240,900**	**282,700**	**306,900**	**372,900**	**685,300**	**685,300**	**685,300**	**685,300**	

N130C

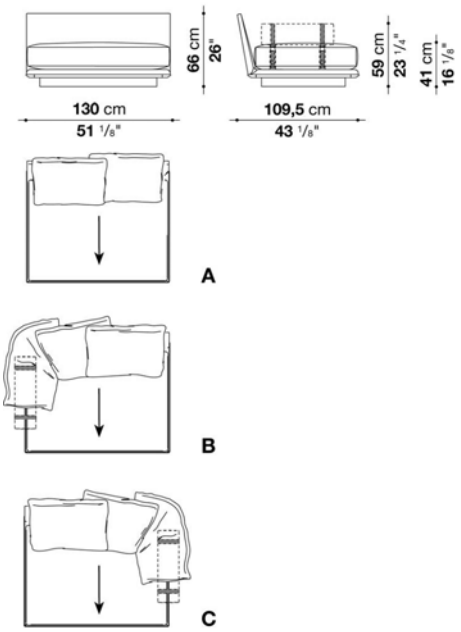

N.B. / 注意事項

バッククッションとローラーサポートクッションはソファに含まれておりませんので、別途お選びください。

■ Aタイプ
バッククッション 60x55cm(N60_SC) x 2個

■ Bタイプ / Cタイプ
バッククッション 60x55cm(N60_SC) x 2個
バッククッション 90x55cm(N90_SC) x 1個
ローラーサポートクッション Ø19x65cm(N65CP) x 1個

ローエッジ：ブラッククローム塗装アルミニウム0170M、ピューター塗装0259V、またはブライトブラッシュアルミ0189Aよりお選びください。

※矢印は、生地の方向を示しています。
※レザーKランクはKASIA,KOTOよりお選びください。
＊別売のスペーサーキットN01をご使用いただくことで、高さを3cmあげることができます。

NOONU / ヌーヌ　　B&B ITALIA

Left and right terminal element cm 139.5 (Depth 109.5cm)

		B (ファブリック)	A (ファブリック)	E (ファブリック)	S (ファブリック)	L (ファブリック)	M (ファブリック)	BETA (レザー)	ALFA GAMMA (レザー)	K (レザー)	
N140S	140レフトターミナルソファ	**1,756,700**	**1,789,700**	**1,840,300**	**1,868,900**	**1,949,200**	**2,300,100**	**2,300,100**	**2,389,200**	**2,945,800**	
N140D	140ライトターミナルソファ	**1,756,700**	**1,789,700**	**1,840,300**	**1,868,900**	**1,949,200**	**2,300,100**	**2,300,100**	**2,389,200**	**2,945,800**	
追加カバー											
N140SRK	140レフトターミナルソファ	**237,600**	**270,600**	**321,200**	**349,800**	**430,100**	**781,000**	**781,000**	**870,100**	**1,426,700**	
N140DRK	140ライトターミナルソファ	**237,600**	**270,600**	**321,200**	**349,800**	**430,100**	**781,000**	**781,000**	**870,100**	**1,426,700**	

N140S　　**N140D**

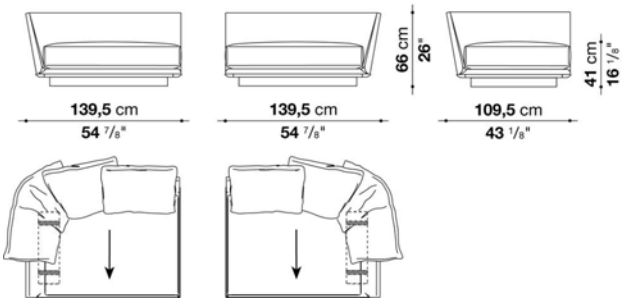

N.B. / 注意事項

バッククッションとボルスタークッションはソファに含まれておりませんので、別途お選びください。

バッククッション60x55cm(N60_SC)x2個
バッククッション90x55cm(N90_SC)x1個
ボルスタークッション Ø19x65cm(N65_B) x 1個

ローエッジ：ブラッククローム塗装アルミニウム0170M、ピューター塗装0259V、またはブライトブラッシュアルミ0189Aよりお選びください。

※矢印は、生地の方向を示しています。
※レザーKランクはKASIA,KOTOよりお選びください。
＊別売のスペーサーキットN01をご使用いただくことで、高さを3cmあげることができます。

Left and right terminal element cm 190 (Depth 109.5cm)

		B (ファブリック)	A (ファブリック)	E (ファブリック)	S (ファブリック)	L (ファブリック)	M (ファブリック)	BETA (レザー)	ALFA GAMMA (レザー)	K (レザー)	
N190S	190レフトターミナルソファ	**2,019,600**	**2,055,900**	**2,113,100**	**2,146,100**	**2,237,400**	**2,581,700**	**2,581,700**	**2,674,100**	**3,250,500**	
N190D	190ライトターミナルソファ	**2,019,600**	**2,055,900**	**2,113,100**	**2,146,100**	**2,237,400**	**2,581,700**	**2,581,700**	**2,674,100**	**3,250,500**	
追加カバー											
N190SRK	190レフトターミナルソファ	**273,900**	**311,300**	**369,600**	**401,500**	**492,800**	**836,000**	**836,000**	**928,400**	**1,507,000**	
N190DRK	190ライトターミナルソファ	**273,900**	**311,300**	**369,600**	**401,500**	**492,800**	**836,000**	**836,000**	**928,400**	**1,507,000**	

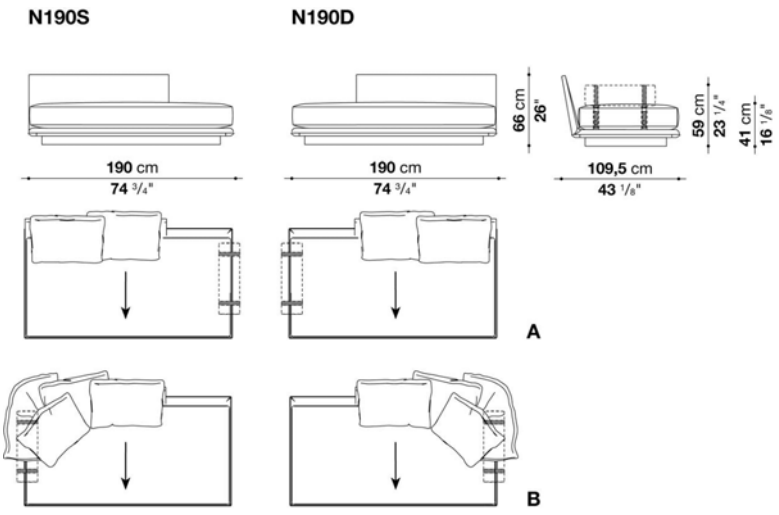

N.B. / 注意事項

バッククッションとローラーサポートクッションはソファに含まれておりませんので、別途お選びください。

■ Aタイプ
バッククッション 60x55cm(N60_SC) x 2個
ローラーサポートクッション Ø19x65cm(N65CP) x 1個

■ Bタイプ
バッククッション 60x55cm(N60_SC) x 3個
バッククッション 90x55cm(N90_SC) x 1個
ローラーサポートクッション Ø19x65cm(N65CP) x 1個

ローエッジ：ブラッククローム塗装アルミニウム0170M、ピューター塗装0259V、またはブライトブラッシュアルミ0189Aよりお選びください。

※矢印は、生地の方向を示しています。
※レザーKランクはKASIA,KOTOよりお選びください。
＊別売のスペーサーキットN01をご使用いただくことで、高さを3cmあげることができます。

Left and right terminal element cm 199.5_1 (Depth 109.5cm)

		B (ファブリック)	A (ファブリック)	E (ファブリック)	S (ファブリック)	L (ファブリック)	M (ファブリック)	BETA (レザー)	ALFA GAMMA (レザー)	K (レザー)	
N200S_1	200レフトターミナルソファ	**2,124,100**	**2,165,900**	**2,229,700**	**2,266,000**	**2,368,300**	**2,803,900**	**2,803,900**	**2,919,400**	**3,642,100**	
N200D_1	200ライトターミナルソファ	**2,124,100**	**2,165,900**	**2,229,700**	**2,266,000**	**2,368,300**	**2,803,900**	**2,803,900**	**2,919,400**	**3,642,100**	
追加カバー											
N200S_1RK	200レフトターミナルソファ	**288,200**	**331,100**	**394,900**	**431,200**	**532,400**	**969,100**	**969,100**	**1,084,600**	**1,807,300**	
N200D_1RK	200ライトターミナルソファ	**288,200**	**331,100**	**394,900**	**431,200**	**532,400**	**969,100**	**969,100**	**1,084,600**	**1,807,300**	

N200S_1 **N200D_1**

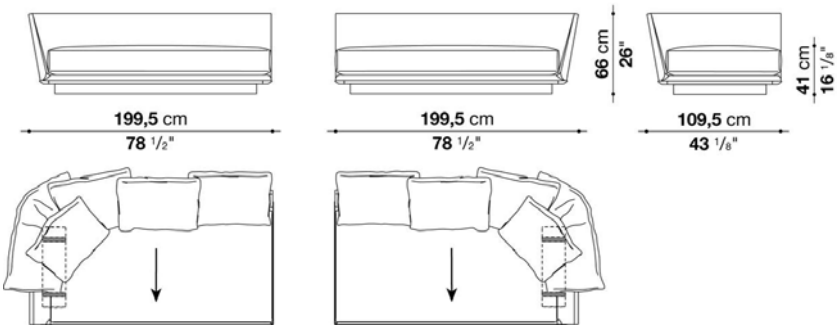

N.B. / 注意事項

バッククッションとボルスタークッションはソファに含まれておりませんので、別途お選びください。

バッククッション 60x55cm(N60_SC) x 4個
バッククッション 90x55cm(N90_SC) x 1個
ボルスタークッション Ø19x65cm(N65_B) x 1個

ローエッジ：ブラッククローム塗装アルミニウム0170M、ピューター塗装0259V、またはブライトブラッシュアルミ0189Aよりお選びください。
※矢印は、生地の方向を示しています。
※レザーKランクはKASIA,KOTOよりお選びください。
＊別売のスペーサーキットN01をご使用いただくことで、高さを3cmあげることができます。

Left and right terminal element cm 199.5_2 (Depth 109.5cm)

		B (ファブリック)	A (ファブリック)	E (ファブリック)	S (ファブリック)	L (ファブリック)	M (ファブリック)	BETA (レザー)	ALFA GAMMA (レザー)	K (レザー)	
N200S_2	200レフトターミナルソファ(ショートバック)	**2,093,300**	**2,137,300**	**2,203,300**	**2,240,700**	**2,345,200**	**2,717,000**	**2,717,000**	**2,823,700**	**3,493,600**	
N200D_2	200ライトターミナルソファ(ショートバック)	**2,093,300**	**2,137,300**	**2,203,300**	**2,240,700**	**2,345,200**	**2,717,000**	**2,717,000**	**2,823,700**	**3,493,600**	
追加カバー											
N200S_2RK	200レフトターミナルソファ(ショートバック)	**293,700**	**337,700**	**402,600**	**441,100**	**546,700**	**918,500**	**918,500**	**1,025,200**	**1,692,900**	
N200D_2RK	200ライトターミナルソファ(ショートバック)	**293,700**	**337,700**	**402,600**	**441,100**	**546,700**	**918,500**	**918,500**	**1,025,200**	**1,692,900**	

N200S_2 **N200D_2**

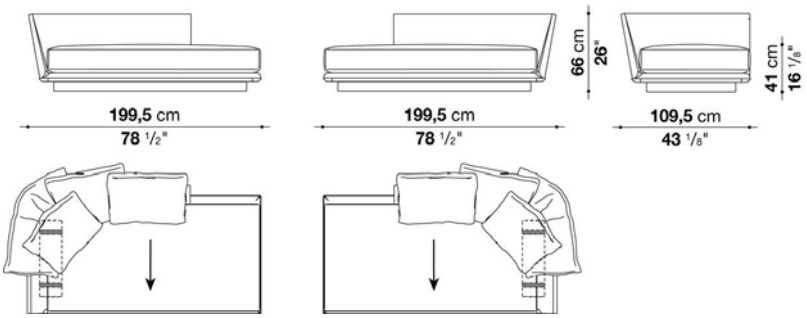

N.B. / 注意事項

バッククッションとボルスタークッションはソファに含まれておりませんので、別途お選びください。

バッククッション 60x55cm(N60_SC) x 3個
バッククッション 90x55cm(N90_SC) x 1個
ボルスタークッション Ø19x65cm(N65_B) x 1個

ローエッジ：ブラッククローム塗装アルミニウム0170M、ピューター塗装0259V、またはブライトブラッシュアルミ0189Aよりお選びください。
※矢印は、生地の方向を示しています。
※レザーKランクはKASIA,KOTOよりお選びください。
＊別売のスペーサーキットN01をご使用いただくことで、高さを3cmあげることができます。

Left and right chaise longue cm 199.5 (Depth 109.5cm)

		B (ファブリック)	A (ファブリック)	E (ファブリック)	S (ファブリック)	L (ファブリック)	M (ファブリック)	BETA (レザー)	ALFA GAMMA (レザー)	K (レザー)	
N200LS	200レフトシェーズロング	**2,085,600**	**2,127,400**	**2,191,200**	**2,227,500**	**2,327,600**	**2,718,100**	**2,718,100**	**2,823,700**	**3,494,700**	
N200LD	200ライトシェーズロング	**2,085,600**	**2,127,400**	**2,191,200**	**2,227,500**	**2,327,600**	**2,718,100**	**2,718,100**	**2,823,700**	**3,494,700**	
追加カバー											
N200LSRK	200レフトシェーズロング	**286,000**	**327,800**	**391,600**	**427,900**	**528,000**	**918,500**	**918,500**	**1,025,200**	**1,694,000**	
N200LDRK	200ライトシェーズロング	**286,000**	**327,800**	**391,600**	**427,900**	**528,000**	**918,500**	**918,500**	**1,025,200**	**1,694,000**	

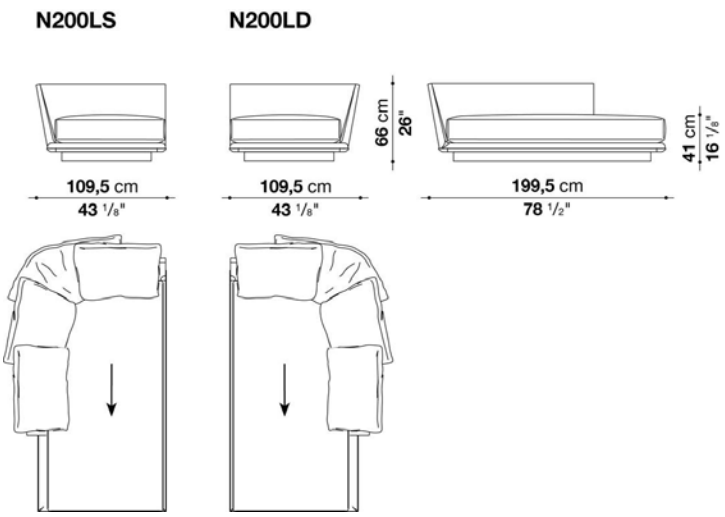

N.B. / 注意事項

バッククッションはソファに含まれておりませんので、別途お選びください。

バッククッション 60x55cm(N60_SC) x 3個
バッククッション 90x55cm(N90_SC) x 1個

ローエッジ：ブラッククローム塗装アルミニウム0170M、ピューター塗装0259V、またはブライトブラッシュアルミ0189Aよりお選びください。

※矢印は、生地の方向を示しています。
※レザーKランクはKASIA,KOTOよりお選びください。
＊別売のスペーサーキットN01をご使用いただくことで、高さを3cmあげることができます。

Left and right chaise longue cm 240 (Depth 139.5cm)

		B (ファブリック)	A (ファブリック)	E (ファブリック)	S (ファブリック)	L (ファブリック)	M (ファブリック)	BETA (レザー)	ALFA GAMMA (レザー)	K (レザー)	
N240LS_2	240レフトシェーズロング	2,907,300	2,952,400	3,021,700	3,062,400	3,171,300	3,655,300	3,655,300	3,784,000	4,584,800	
N240LD_2	240ライトシェーズロング	2,907,300	2,952,400	3,021,700	3,062,400	3,171,300	3,655,300	3,655,300	3,784,000	4,584,800	
追加カバー											
N240LS_2RK	240レフトシェーズロング	311,300	357,500	426,800	467,500	576,400	1,060,400	1,060,400	1,188,000	1,989,900	
N240LD_2RK	240ライトシェーズロング	311,300	357,500	426,800	467,500	576,400	1,060,400	1,060,400	1,188,000	1,989,900	

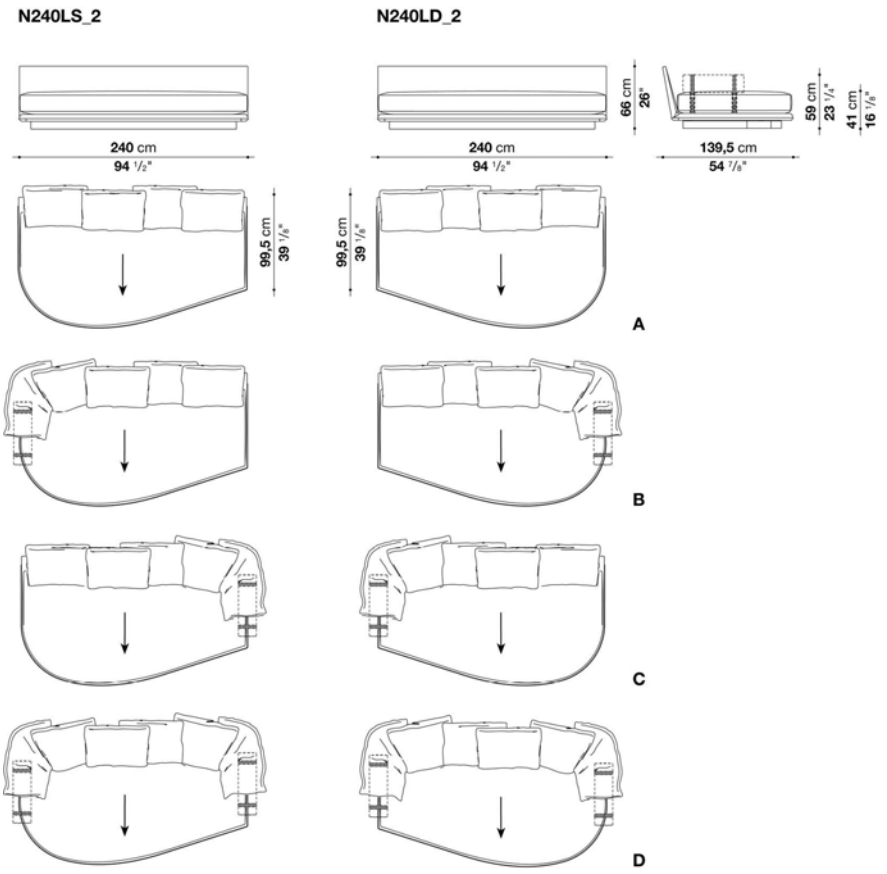

N.B. / 注意事項

バッククッションとローラーサポートクッションはソファに含まれておりませんので、別途お選びください。

■ Aタイプ
バッククッション 60x55cm(N60_SC) x 4個

■ Bタイプ / Cタイプ
バッククッション 60x55cm(N60_SC) x 4個
バッククッション 90x55cm(N90_SC) x 1個
ローラーサポートクッション Ø19x65cm(N65CP) x 1個

■ Dタイプ
バッククッション 60x55cm(N60_SC) x 4個
バッククッション 90x55cm(N90_SC) x 2個
ローラーサポートクッション Ø19x65cm(N65CP) x 2個

ローエッジ：ブラッククローム塗装アルミニウム0170M、ピューター塗装0259V、またはブライトブラッシュアルミ0189Aよりお選びください。

※矢印は、生地の方向を示しています。
※レザーKランクはKASIA,KOTOよりお選びください。
＊別売のスペーサーキットN01をご使用いただくことで、高さを3cmあげることができます。

Chaise longue cm 130 (Depth 149.5cm)

		B (ファブリック)	A (ファブリック)	E (ファブリック)	S (ファブリック)	L (ファブリック)	M (ファブリック)	BETA (レザー)	ALFA GAMMA (レザー)	K (レザー)	
N130L	130シェーズロング	**1,892,000**	**1,925,000**	**1,975,600**	**2,003,100**	**2,082,300**	**2,444,200**	**2,444,200**	**2,532,200**	**3,086,600**	
追加カバー											
N130LRK	130シェーズロング	**244,200**	**277,200**	**326,700**	**355,300**	**435,600**	**796,400**	**796,400**	**884,400**	**1,439,900**	

N130L

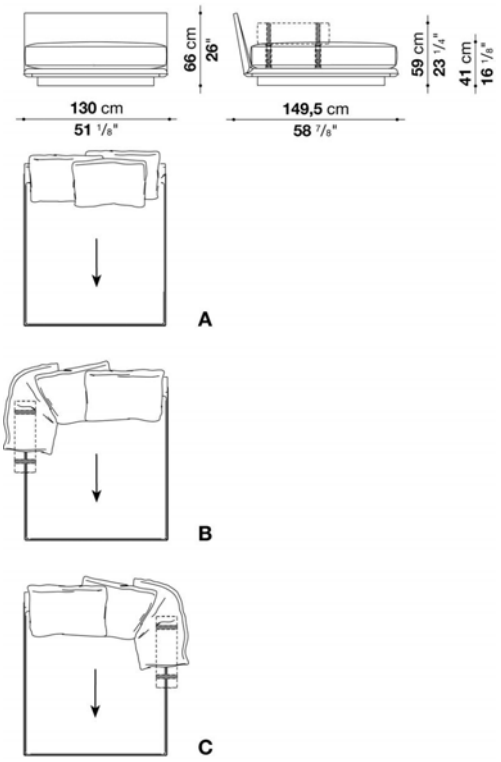

N.B. / 注意事項

バッククッションとローラーサポートクッションはソファに含まれておりませんので、別途お選びください。

■ Aタイプ
バッククッション 60x55cm(N60_SC) x 3個

■ Bタイプ / Cタイプ
バッククッション 60x55cm(N60_SC) x 2個
バッククッション 90x55cm(N90_SC) x 1個
ローラーサポートクッション Ø19x65cm(N65CP) x 1個

ローエッジ：ブラッククローム塗装アルミニウム0170M、ピューター塗装0259V、またはブライトブラッシュアルミ0189Aよりお選びください。

※矢印は、生地の方向を示しています。
※レザーKランクはKASIA,KOTOよりお選びください。
＊別売のスペーサーキットN01をご使用いただくことで、高さを3cmあげることができます。

NOONU / ヌーヌ　　B&B ITALIA

Left and right chaise longue cm 139.5 (Depth 149.5cm)

		B (ファブリック)	A (ファブリック)	E (ファブリック)	S (ファブリック)	L (ファブリック)	M (ファブリック)	BETA (レザー)	ALFA GAMMA (レザー)	K (レザー)	
N140LS	140レフトシェーズロング	**1,986,600**	**2,022,900**	**2,079,000**	**2,112,000**	**2,200,000**	**2,601,500**	**2,601,500**	**2,702,700**	**3,333,000**	
N140LD	140ライトシェーズロング	**1,986,600**	**2,022,900**	**2,079,000**	**2,112,000**	**2,200,000**	**2,601,500**	**2,601,500**	**2,702,700**	**3,333,000**	
追加カバー											
N140LSRK	140レフトシェーズロング	**264,000**	**300,300**	**357,500**	**388,300**	**478,500**	**878,900**	**878,900**	**980,100**	**1,611,500**	
N140LDRK	140ライトシェーズロング	**264,000**	**300,300**	**357,500**	**388,300**	**478,500**	**878,900**	**878,900**	**980,100**	**1,611,500**	

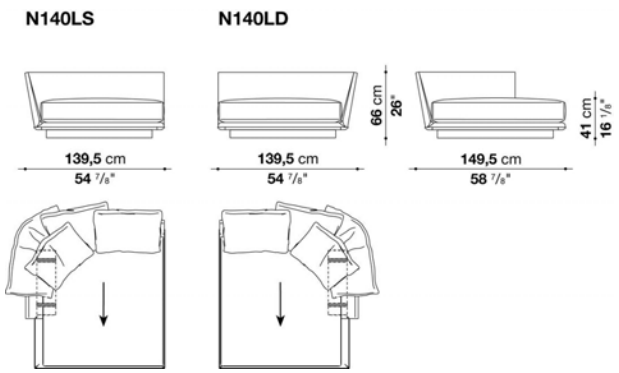

N.B. / 注意事項

バッククッションとボルスタークッションはソファに含まれておりませんので、別途お選びください。

バッククッション 60x55cm(N60_SC) x 3個
バッククッション 90x55cm(N90_SC) x 1個
ボルスタークッション Ø19x65cm(N65_B) x 1個

ローエッジ：ブラッククローム塗装アルミニウム0170M、ピューター塗装0259V、またはブライトブラッシュアルミ0189Aよりお選びください。
※矢印は、生地の方向を示しています。
※レザーKランクはKASIA,KOTOよりお選びください。
＊別売のスペーサーキットN01をご使用いただくことで、高さを3cmあげることができます。

Left and right chaise longue cm 240 (Depth 149.5cm)

		B (ファブリック)	A (ファブリック)	E (ファブリック)	S (ファブリック)	L (ファブリック)	M (ファブリック)	BETA (レザー)	ALFA GAMMA (レザー)	K (レザー)	
N240LS_1	240レフトシェーズロング	**2,938,100**	**2,987,600**	**3,062,400**	**3,104,200**	**3,221,900**	**3,711,400**	**3,711,400**	**3,845,600**	**4,683,800**	
N240LD_1	240ライトシェーズロング	**2,938,100**	**2,987,600**	**3,062,400**	**3,104,200**	**3,221,900**	**3,711,400**	**3,711,400**	**3,845,600**	**4,683,800**	
追加カバー											
N240LS_1RK	240レフトシェーズロング	**324,500**	**372,900**	**447,700**	**489,500**	**607,200**	**1,097,800**	**1,097,800**	**1,232,000**	**2,069,100**	
N240LD_1RK	240ライトシェーズロング	**324,500**	**372,900**	**447,700**	**489,500**	**607,200**	**1,097,800**	**1,097,800**	**1,232,000**	**2,069,100**	

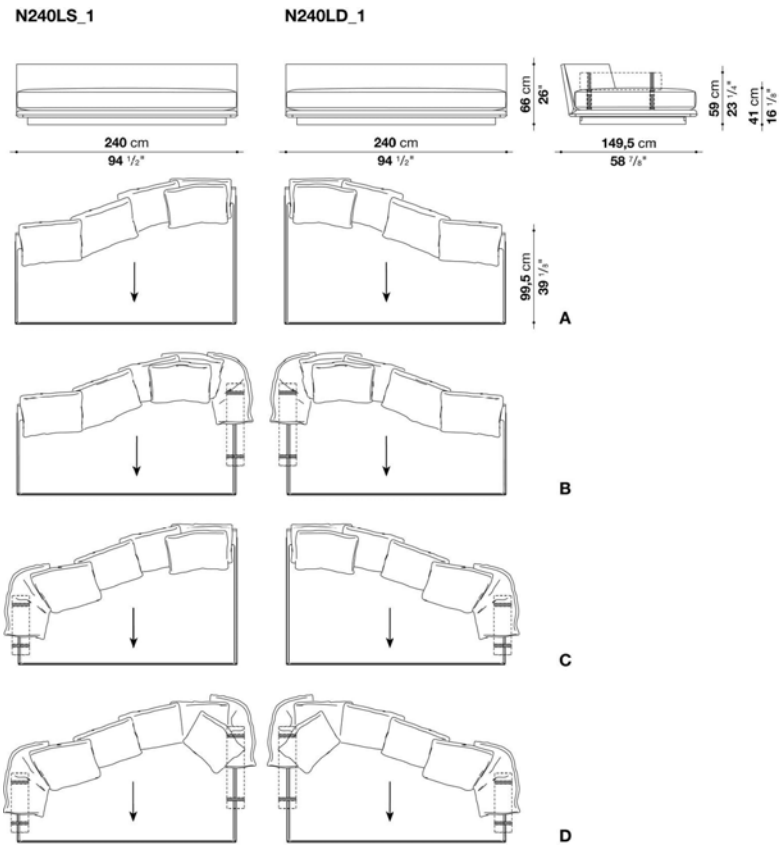

N.B. / 注意事項

バッククッションとローラーサポートクッションはソファに含まれておりませんので、別途お選びください。

■ Aタイプ
バッククッション 60x55cm(N60_SC) x 5個

■ Bタイプ
バッククッション 60x55cm(N60_SC) x 5個
バッククッション 90x55cm(N90_SC) x 1個
ローラーサポートクッション Ø19x90cm(N90CP) x 1個

■ Cタイプ
バッククッション 60x55cm(N60_SC) x 5個
バッククッション 90x55cm(N90_SC) x 1個
ローラーサポートクッション Ø19x65cm(N65CP) x 1個

■ Dタイプ
バッククッション 60x55cm(N60_SC) x 5個
バッククッション 90x55cm(N90_SC) x 2個
ローラーサポートクッション Ø19x90cm(N90CP) x 1個
ローラーサポートクッション Ø19x65cm(N65CP) x 1個

ローエッジ：ブラッククローム塗装アルミニウム0170M、ピューター塗装0259V、またはブライトブラッシュアルミ0189Aよりお選びください。
※矢印は、生地の方向を示しています。
※レザーKランクはKASIA,KOTOよりお選びください。
＊別売のスペーサーキットN01をご使用いただくことで、高さを3cmあげることができます。

Left and right corner element cm 249.5 (Depth 149.5cm)

		B (ファブリック)	A (ファブリック)	E (ファブリック)	S (ファブリック)	L (ファブリック)	M (ファブリック)	BETA (レザー)	ALFA GAMMA (レザー)	K (レザー)	
N250AS	250レフトコーナーソファ	**3,001,900**	**3,051,400**	**3,126,200**	**3,170,200**	**3,290,100**	**3,855,500**	**3,855,500**	**4,001,800**	**4,918,100**	
N250AD	250ライトコーナーソファ	**3,001,900**	**3,051,400**	**3,126,200**	**3,170,200**	**3,290,100**	**3,855,500**	**3,855,500**	**4,001,800**	**4,918,100**	
追加カバー											
N250ASRK	250レフトコーナーソファ	**332,200**	**382,800**	**457,600**	**500,500**	**620,400**	**1,185,800**	**1,185,800**	**1,332,100**	**2,248,400**	
N250ADRK	250ライトコーナーソファ	**332,200**	**382,800**	**457,600**	**500,500**	**620,400**	**1,185,800**	**1,185,800**	**1,332,100**	**2,248,400**	

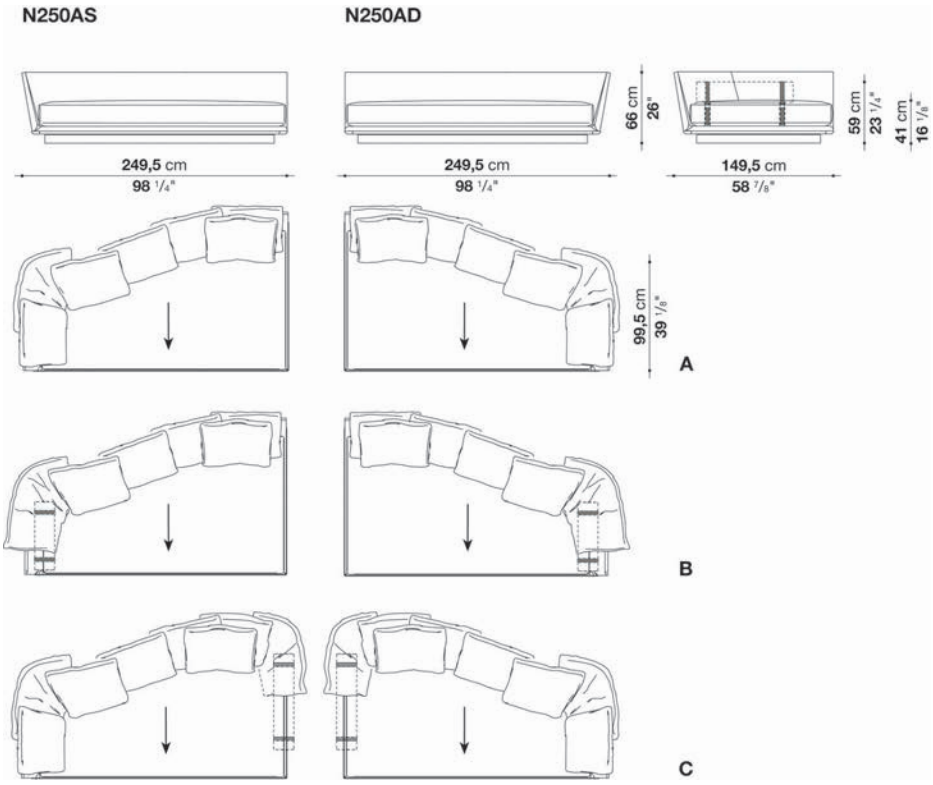

N.B. / 注意事項

バッククッション、ボルスタークッション、ローラーサポートクッションはソファに含まれておりませんので、別途お選びください。

■ Aタイプ
バッククッション 60x55cm(N60_SC) x 6個
バッククッション 90x55cm(N90_SC) x 1個

■ Bタイプ
バッククッション 60x55cm(N60_SC) x 5個
バッククッション 90x55cm(N90_SC) x 1個
ボルスタークッション Ø19x65cm(N65_B) x 1個

■ Cタイプ
バッククッション 60x55cm(N60_SC) x 6個
バッククッション 90x55cm(N90_SC) x 2個
ローラーサポートクッション Ø19x90cm(N90CP) x 1個

ローエッジ：ブラッククローム塗装アルミニウム0170M、ピューター塗装0259V、またはブライトブラッシュアルミ0189Aよりお選びください。

※矢印は、生地の方向を示しています。
※レザーKランクはKASIA,KOTOよりお選びください。
＊別売のスペーサーキットN01をご使用いただくことで、高さを3cmあげることができます。

NOONU / ヌーヌ　　B&B ITALIA

Rectangular ottoman cm 130 (Depth 90cm)

		B (ファブリック)	A (ファブリック)	E (ファブリック)	S (ファブリック)	L (ファブリック)	M (ファブリック)	BETA (レザー)	ALFA GAMMA (レザー)	K (レザー)	
9N130P	130オットマン	**1,372,800**	**1,392,600**	**1,421,200**	**1,438,800**	**1,486,100**	**1,696,200**	**1,696,200**	**1,744,600**	**2,046,000**	
追加カバー											
9N130PRK	130オットマン	**167,200**	**187,000**	**216,700**	**233,200**	**279,400**	**490,600**	**490,600**	**537,900**	**839,300**	

9N130P

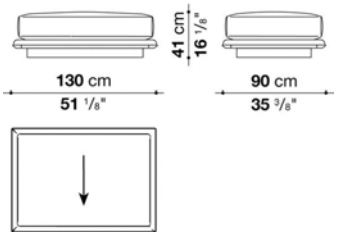

N.B. / 注意事項

ローエッジ：ブラッククローム塗装アルミニウム0170M、ピューター塗装0259V、またはブライトブラッシュアルミ0189Aよりお選びください。

※矢印は、生地の方向を示しています。
※レザーKランクはKASIA,KOTOよりお選びください。
＊別売のスペーサーキットN01をご使用いただくことで、高さを3cmあげることができます。

NOONU / ヌーヌ　　B&B ITALIA

Rectangular ottoman cm 190 (Depth 90cm)

		B (ファブリック)	A (ファブリック)	E (ファブリック)	S (ファブリック)	L (ファブリック)	M (ファブリック)	BETA (レザー)	ALFA GAMMA (レザー)	K (レザー)	
9N190P	190オットマン	**1,658,800**	**1,681,900**	**1,719,300**	**1,740,200**	**1,797,400**	**2,091,100**	**2,091,100**	**2,158,200**	**2,578,400**	
追加カバー											
9N190PRK	190オットマン	**202,400**	**226,600**	**264,000**	**283,800**	**342,100**	**634,700**	**634,700**	**701,800**	**1,123,100**	

9N190P

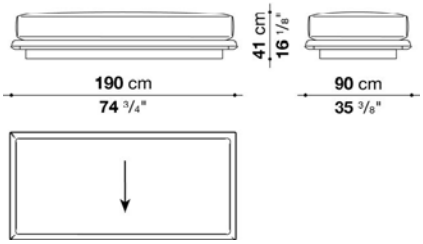

N.B. / 注意事項

ローエッジ：ブラッククローム塗装アルミニウム0170M、ピューター塗装0259V、またはブライトブラッシュアルミ0189Aよりお選びください。

※矢印は、生地の方向を示しています。
※レザーKランクはKASIA,KOTOよりお選びください。
＊別売のスペーサーキットN01をご使用いただくことで、高さを3cmあげることができます。

NOONU / ヌーヌ　　B&B ITALIA

Rectangular ottoman cm 130 (Depth 100cm)

		B (ファブリック)	A (ファブリック)	E (ファブリック)	S (ファブリック)	L (ファブリック)	M (ファブリック)	BETA (レザー)	ALFA GAMMA (レザー)	K (レザー)	
N130P_1	130オットマン	**1,446,500**	**1,466,300**	**1,497,100**	**1,514,700**	**1,564,200**	**1,797,400**	**1,797,400**	**1,850,200**	**2,181,300**	
追加カバー											
N130P_1RK	130オットマン	**174,900**	**195,800**	**226,600**	**244,200**	**293,700**	**526,900**	**526,900**	**579,700**	**910,800**	

N130P_1

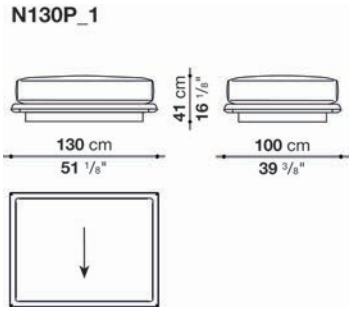

N.B. / 注意事項

ローエッジ：ブラッククローム塗装アルミニウム0170M、ピューター塗装0259V、またはブライトブラッシュアルミ0189Aよりお選びください。

※矢印は、生地の方向を示しています。
※レザーKランクはKASIA,KOTOよりお選びください。
＊別売のスペーサーキットN01をご使用いただくことで、高さを3cmあげることができます。

NOONU / ヌーヌ　　B&B ITALIA

Rectangular ottoman cm 190 (Depth 100cm)

		B (ファブリック)	A (ファブリック)	E (ファブリック)	S (ファブリック)	L (ファブリック)	M (ファブリック)	BETA (レザー)	ALFA GAMMA (レザー)	K (レザー)	
N190P	190オットマン	**1,736,900**	**1,762,200**	**1,799,600**	**1,821,600**	**1,883,200**	**2,195,600**	**2,195,600**	**2,267,100**	**2,714,800**	
追加カバー											
N190PRK	190オットマン	**210,100**	**235,400**	**273,900**	**295,900**	**356,400**	**667,700**	**667,700**	**740,300**	**1,188,000**	

N190P

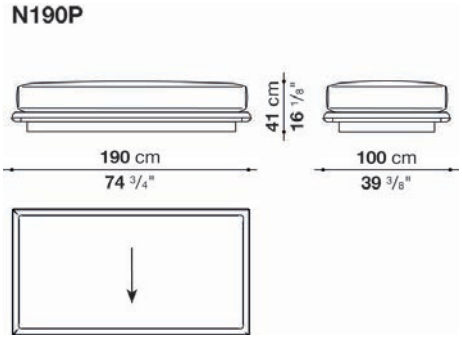

N.B. / 注意事項

ローエッジ：ブラッククローム塗装アルミニウム0170M、ピューター塗装0259V、またはブライトブラッシュアルミ0189Aよりお選びください。

※矢印は、生地の方向を示しています。
※レザーKランクはKASIA,KOTOよりお選びください。
＊別売のスペーサーキットN01をご使用いただくことで、高さを3cmあげることができます。

NOONU / ヌーヌ　　B&B ITALIA

Rectangular ottoman cm 130 (Depth 140cm)

		B (ファブリック)	A (ファブリック)	E (ファブリック)	S (ファブリック)	L (ファブリック)	M (ファブリック)	BETA (レザー)	ALFA GAMMA (レザー)	K (レザー)	
N130P_2	130オットマン	1,648,900	1,675,300	1,716,000	1,739,100	1,805,100	2,066,900	2,066,900	2,131,800	2,545,400	
追加カバー											
N130P_2RK	130オットマン	206,800	234,300	275,000	298,100	363,000	624,800	624,800	690,800	1,104,400	

N130P_2

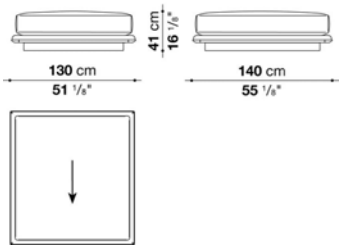

N.B. / 注意事項

ローエッジ：ブラッククローム塗装アルミニウム0170M、ピューター塗装0259V、またはブライトブラッシュアルミ0189Aよりお選びください。

※矢印は、生地の方向を示しています。
※レザーKランクはKASIA,KOTOよりお選びください。
＊別売のスペーサーキットN01をご使用いただくことで、高さを3cmあげることができます。

NOONU / ヌーヌ　　B&B ITALIA

Rollers with metallic support cm 65

		B (ファブリック)	A (ファブリック)	E (ファブリック)	S (ファブリック)	L (ファブリック)	M (ファブリック)	BETA (レザー)	ALFA GAMMA (レザー)	K (レザー)	
N65CP	ローラーサポートφ19 x 65cm	261,800	264,000	270,600	273,900	283,800	290,400	290,400	295,900	325,600	
追加カバー											
N65CPRK	ローラーサポートφ19 x 65cm	23,100	25,300	30,800	34,100	42,900	48,400	48,400	53,900	81,400	

N65CP

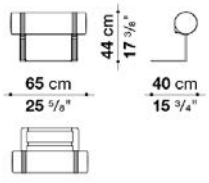

N.B. / 注意事項

ローラーサポートメタリック部：ブラッククローム塗装アルミニウム0170M、ピューター塗装0259V、またはブライトブラッシュアルミ0189Aよりお選びください。
ローラーサポート ウェビング：ファブリック、またはレザーよりお選びください。(一部選択できない張地がございますので、詳しくはお問合せください。)

※レザーKランクはKASIA,KOTOよりお選びください。

NOONU / ヌーヌ　　B&B ITALIA

Rollers with metallic support cm 90

		B (ファブリック)	A (ファブリック)	E (ファブリック)	S (ファブリック)	L (ファブリック)	M (ファブリック)	BETA (レザー)	ALFA GAMMA (レザー)	K (レザー)	
N90CP	ローラーサポートφ19 x 90cm	292,600	295,900	301,400	304,700	315,700	333,300	333,300	341,000	380,600	
追加カバー											
N90CPRK	ローラーサポートφ19 x 90cm	25,300	27,500	33,000	37,400	46,200	60,500	60,500	68,200	103,400	

N90CP

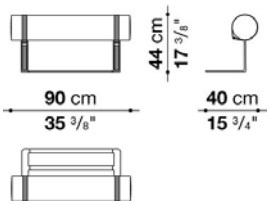

N.B. / 注意事項

ローラーサポートメタリック部：ブラッククローム塗装アルミニウム0170M、ピューター塗装0259V、またはブライトブラッシュアルミ0189Aよりお選びください。
ローラーサポート ウェビング：ファブリック、またはレザーよりお選びください。(一部選択できない張地がございますので、詳しくはお問合せください。)

※レザーKランクはKASIA,KOTOよりお選びください。

NOONU / ヌーヌ　　B&B ITALIA

Back cushions

		B (ファブリック)	A (ファブリック)	E (ファブリック)	S (ファブリック)	L (ファブリック)	M (ファブリック)	BETA (レザー)	ALFA GAMMA (レザー)	K (レザー)	
N60_SC	バッククッション 60 x 55cm	112,200	119,900	133,100	138,600	158,400	194,700	194,700	207,900	292,600	
N90_SC	バッククッション 90 x 55cm	137,500	146,300	158,400	165,000	185,900	264,000	264,000	283,800	409,200	
N60_SCRK	バッククッション 60 x 55cm	50,600	58,300	70,400	77,000	96,800	130,900	130,900	145,200	229,900	
N90_SCRK	バッククッション 90 x 55cm	55,000	62,700	75,900	82,500	103,400	180,400	180,400	201,300	326,700	

N.B. / 注意事項

※レザーKランクはKASIA,KOTOよりお選びください。

NOONU / ヌーヌ　　B&B ITALIA

Armrest cushions

		B (ファブリック)	A (ファブリック)	E (ファブリック)	S (ファブリック)	L (ファブリック)	M (ファブリック)	BETA (レザー)	ALFA GAMMA (レザー)	K (レザー)	
N65_B	ボルスタークッション φ19 x 65cm	92,400	96,800	100,100	106,700	115,500	132,000	132,000	138,600	165,000	
N65_BRK	ボルスタークッション φ19 x 65cm	55,000	59,400	62,700	68,200	77,000	92,400	92,400	100,100	124,300	

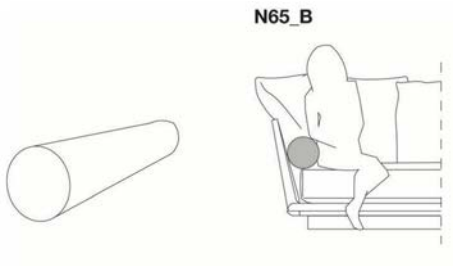

N.B. / 注意事項

ボルスター ウェビング：ファブリック、またはレザーよりお選びください。

※レザーKランクはKASIA,KOTOよりお選びください。

NOONU / ヌーヌ　　B&B ITALIA

Optional

N01	スペーサーキット	13,200									

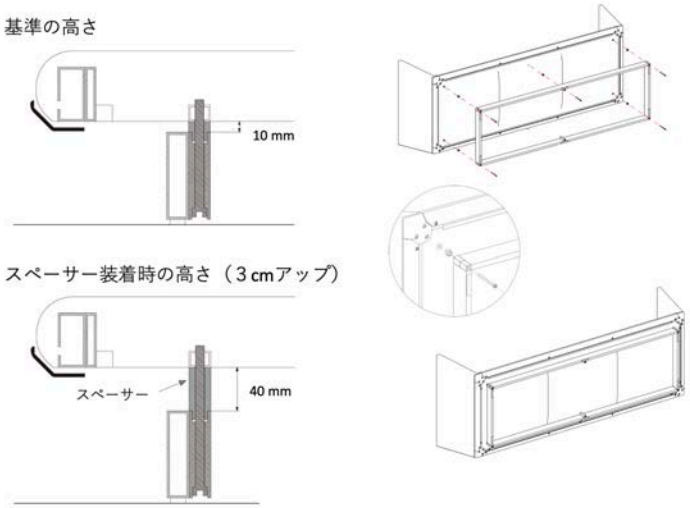

N.B. / 注意事項

スペーサーをご使用いただくことにより、座面の高さを3cm高くすることが可能です。
＊ソファ1台につき、スペーサキットN01　1セットをお選びください。

OMOI / オモイ

B&B ITALIA

Naoto Fukasawa / 深澤 直人



TECHNICAL SPECIFICATIONS / 技術情報：

内部フレーム	鋼管及び成形鋼材
充填材	低温成形発泡ポリウレタン、成形ポリウレタン、ポリエステルファイバー
脚部	スチール、無垢木材
脚先先端、スペーサー	プラスチック素材
張地	ファブリックまたは天然皮革

OMOI / オモイ　　B&B ITALIA

Armchair cm 81

		B (ファブリック)	A (ファブリック)	E (ファブリック)	S (ファブリック)	L (ファブリック)	ALFA GAMMA (レザー)	K (レザー)			
OM81P	アームチェア	**964,700**	**976,800**	**999,900**	**1,010,900**	**1,047,200**	**1,225,400**	**1,389,300**			
追加カバー											
OM81PRK	アームチェア	**132,000**	**145,200**	**168,300**	**179,300**	**215,600**	**392,700**	**557,700**			

OM81P

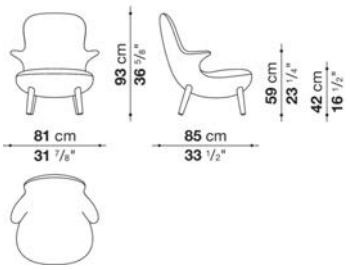

N.B. / 注意事項

脚部：オーク (グレー0378G、ライト0374C、ブラック0381N) よりお選びください。
ステッチ：同色のツインステッチが施されます。

※レザーはGAMMA,KASIAよりお選びください。
※カバー交換は専門的技術を要しますので、詳しくはお問い合わせください。

PABLO / パブロ

B&B ITALIA

Vincent Van Duysen / ヴィンセント・ヴァン・デュイセン





TECHNICAL SPECIFICATIONS / 技術情報：

フレーム	無垢材
内部シェル構造充填材	Bayfit® (バイエル社製) 低温成形発泡ポリウレタン及びグラスファイバー
脚部先端	フェルト
表面張地	厚革

PABLO / パブロ

B&B ITALIA

Armchair cm 76,5

		Embossed thick leather (レザー)	Thick leather (レザー)								
PB77	アームチェア (オーク)	**1,184,700**	**1,184,700**								
PB77N	アームチェア (カナレットウォールナット)	**1,228,700**	**1,228,700**								

PB77

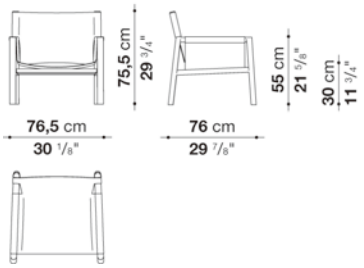

N.B. / 注意事項

脚部：オーク (グレー0378G、ライト0374C、ブラック0381N、ステインドスモーク0394T) 、または、カナレットウォールナット0356Nからお選びください。
バック・シート：厚革 (ミルクホワイト1121104、ナチュラル1121300、ブラック1121150、ダークブラウン1121350、ダブグレー1121280、アイボリー1121201) 、または、エンボス厚革 (ナチュラル1136100、ブラック1136150、ダークブラウン1136350、ボルドー1136750、マッドグリーン1136420、ボトルグリーン113640) よりお選びください。

PAPILIO - GRANDE PAPILIO / グランデ パピリオ

B&B ITALIA

design Naoto Fukasawa / 深澤 直人



TECHNICAL SPECIFICATIONS / 技術情報：

内部構造	鋼管及び成形鋼材
内部充填材 (GPA)	Bayfit®(バイエル社製)低温成形発泡ポリウレタン　成形ポリウレタン　ポリエステルファイバー
内部充填材 (GP)	Bayfit®(バイエル社製)低温成形発泡ポリウレタン　ポリエステルファイバー
回転ベースフレーム (GPA)	メタリックグレー塗装スチールラミネート 及び アルミニウム押出材
脚部先端	熱可塑性プラスチック
表面張地	ファブリックまたは天然皮革 (推奨素材のみ)

PAPILIO - GRANDE PAPILIO / グランデ パピリオ

B&B ITALIA

Swivel armchair cm 83

		B (ファブリック)	A (ファブリック)	E (ファブリック)	S (ファブリック)	L (ファブリック)	ALFA GAMMA (レザー)	K (レザー)			
GPA	アームチェア、回転式	**770,000**	**790,900**	**807,400**	**836,000**	**887,700**	**1,158,300**	**1,393,700**			
追加カバー											
GPARK	アームチェア、回転式	**156,200**	**173,800**	**189,200**	**217,800**	**264,000**	**514,800**	**732,600**			

GPA

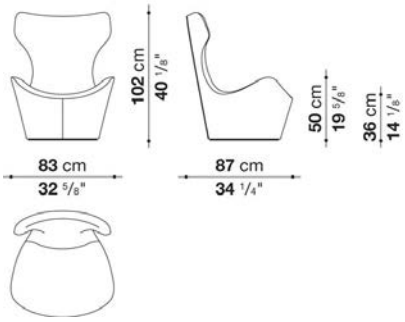

N.B. / 注意事項

ベース：メタリックグレー塗装0188Vとなります。
※アームチェアにADRIA,SILE,LORAをお選びの場合、ステッチ (縫い目) が両サイドとなります。
※レザーはGAMMA,KASIAよりお選びください。
※カバー交換は専門的技術を要しますので、詳しくはお問い合わせください。

PAPILIO - GRANDE PAPILIO / グランデ パピリオ

B&B ITALIA

Ottoman cm 70

		B (ファブリック)	A (ファブリック)	E (ファブリック)	S (ファブリック)	L (ファブリック)	ALFA GAMMA (レザー)	K (レザー)			
GP	オットマン	**258,500**	**266,200**	**272,800**	**283,800**	**304,700**	**462,000**	**569,800**			
追加カバー											
GPRK	オットマン	**70,400**	**78,100**	**84,700**	**94,600**	**114,400**	**260,700**	**359,700**			

GP

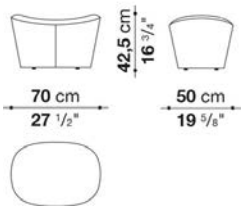

N.B. / 注意事項

※レザーはGAMMA,KASIAよりお選びください。
※カバー交換は専門的技術を要しますので、詳しくはお問い合わせください。

PAPILIO - PICCOLA PAPILIO / ピッコラ パピリオ

B&B ITALIA

design Naoto Fukasawa / 深澤 直人



TECHNICAL SPECIFICATIONS / 技術情報：

内部構造	鋼管及び成形鋼材
内部構造充填材	Bayfit®(バイエル社製)低温成形発泡ポリウレタン　ポリエステルファイバーカバー
回転ベースフレーム	メタリックグレー塗装スチールラミネート 及び アルミニウム押出材
脚部先端	熱可塑性プラスチック
表面張地	ファブリックまたは天然皮革（推奨素材のみ）

PAPILIO - PICCOLA PAPILIO / ピッコラ パピリオ

B&B ITALIA

Swivel armchair cm 69

		B (ファブリック)	A (ファブリック)	E (ファブリック)	S (ファブリック)	L (ファブリック)	ALFA GAMMA (レザー)	K (レザー)			
PPA	回転式アームチェア	**619,300**	**632,500**	**643,500**	**668,800**	**708,400**	**862,400**	**971,300**			
追加カバー											
PPARK	回転式アームチェア	**88,000**	**99,000**	**110,000**	**128,700**	**165,000**	**294,800**	**388,300**			

PPA

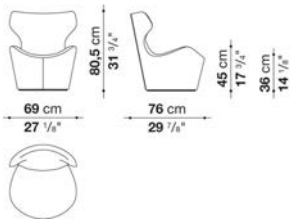

N.B. / 注意事項

ベース：メタリックグレー塗装0188Vとなります。
※ADRIA,SILE,LORAをお選びの場合、ステッチ (縫い目) が両サイドとなります。
※レザーはGAMMA,KASIAよりお選びください。
※カバー交換は専門的技術を要しますので、詳しくはお問い合わせください。

POCHETTE / ポシェット

B&B ITALIA

design Piero Lissoni / ピエロ・リッソーニ



TECHNICAL SPECIFICATIONS / 技術情報：

フレーム	塗装鋼管にレザーカバー
背面充填材	ポリエステル繊維
座面充填材	低温成形発泡ポリウレタン、成形ポリウレタン、ポリエステルファイバー
脚部	ステンレススチール
脚部先端	プラスチック素材
表面張地	ファブリックまたは天然皮革

POCHETTE / ポシェット　　B&B ITALIA

Armchair cm 100

		B (ファブリック)	A (ファブリック)	E (ファブリック)	S (ファブリック)	L (ファブリック)	M (ファブリック)	BETA (レザー)	ALFA GAMMA (レザー)	K (レザー)	
PE100P	アームチェア(バッククッション2個付)	**1,158,300**	**1,169,300**	**1,186,900**	**1,196,800**	**1,228,700**	**1,389,300**	**1,389,300**	**1,421,200**	**1,625,800**	
追加カバー											
PE100PRK	シート、バッククッション(2個)	**125,400**	**136,400**	**154,000**	**162,800**	**195,800**	**356,400**	**356,400**	**388,300**	**591,800**	

PE100P

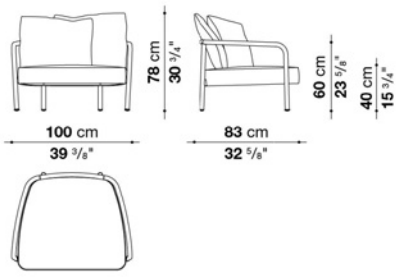

N.B. / 注意事項

フレームカバー(肘・前脚)：GAMMAレザーよりお選びください。(117ホワイト、101スノー、206チョークホワイトはお選びいただけません)
フレーム：ブロンズ色0174B、または、ブラッククローム色0170Mよりお選びください。

＊シートクッションとバックッション(2個)の張地は、同一となります。
※カバーリング仕様です。



TECHNICAL SPECIFICATIONS / 技術情報：

内部構造	鋼管及び成形鋼材
内部構造充填材	Bayfit®(バイエル社製)低温成形発泡ポリウレタン　ポリエステルファイバーカバー
内部構造充填材(RY183P)	密度の異なる成形ポリウレタン　ポリエステルファイバーカバー
座面クッション充填材	密度の異なる成形ポリウレタン　ポリエステルファイバー　ポリエステル及びコットンファイバーカバー
背面重鎮材(RY235N-RYLG275N)	成形ポリウレタン　ポリエステルファイバー　ポリエステル及びコットンファイバーカバー
背面クッション(RY48C-RY72C-RY72CP)	ポリエステルファイバー重鎮材　ボックススタイル　ブランケットステッチ
脚部	ブロンズニッケル塗装、ブラッククローム塗装仕上　ダイキャストアルミニウム
脚部先端	熱可塑性プラスチック
表面張地	ファブリックまたは天然皮革

Examples of compositions

Composition RY001

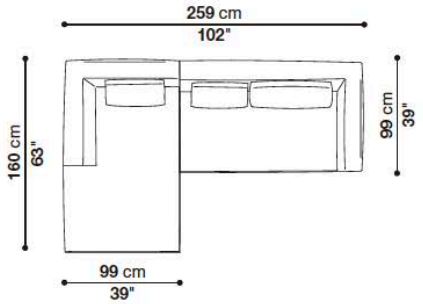

Quantity	Code
1	RY160LS
1	RY160DN

Composition RY002

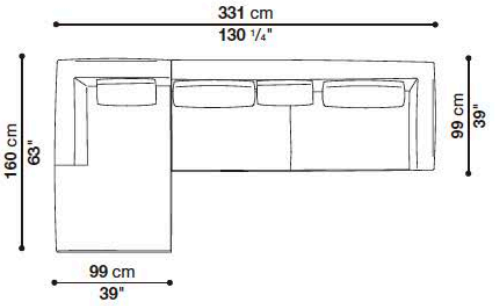

Quantity	Code
1	RY160LS
1	RY232DN

Composition RY003

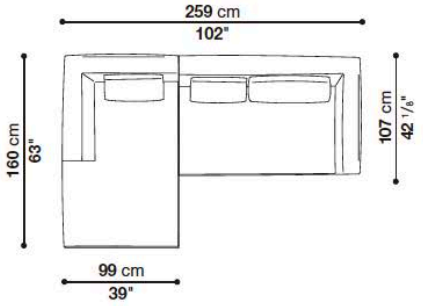

Quantity	Code
1	RY160LS
1	RYL160DN

Composition RY004

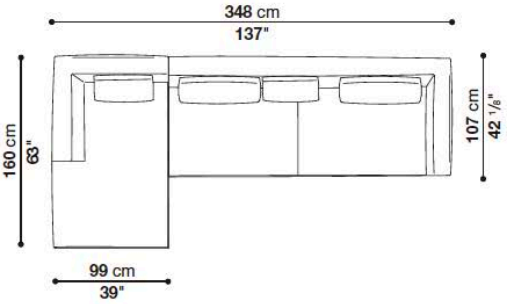

Quantity	Code
1	RY160LS
1	RYL249DN

Composition RY005

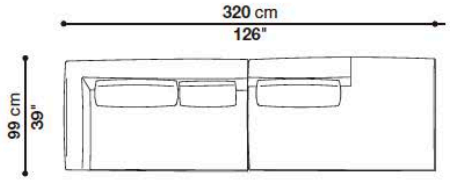

Quantity	Code
1	RY160SN
1	RY160TPS

Composition RY006

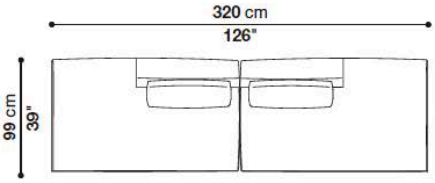

Quantity	Code
1	RY160TPD
1	RY160TPS

Examples of compositions

Composition RY007

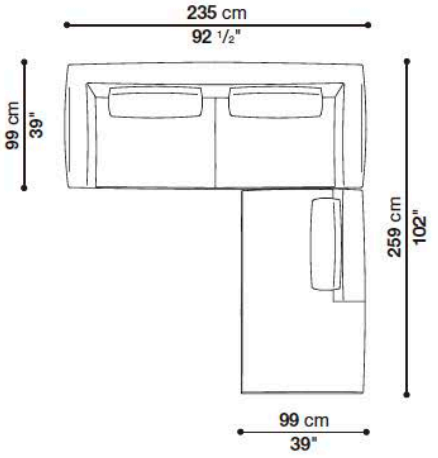

Quantity	Code
1	RY235N
1	RY160TPS

Composition RY008

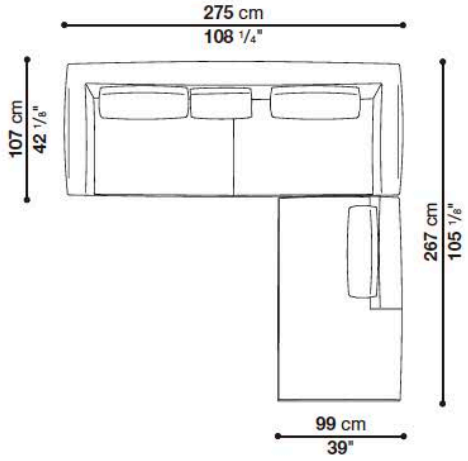

Quantity	Code
1	RYL275N
1	RY160TPS

Composition RY009

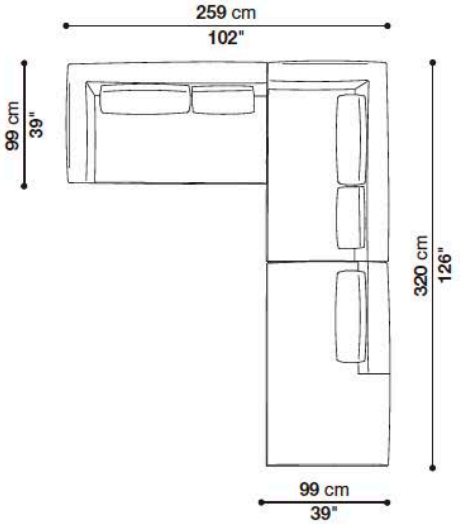

Quantity	Code
2	RY160SN
1	RY160TPS

Composition RY010

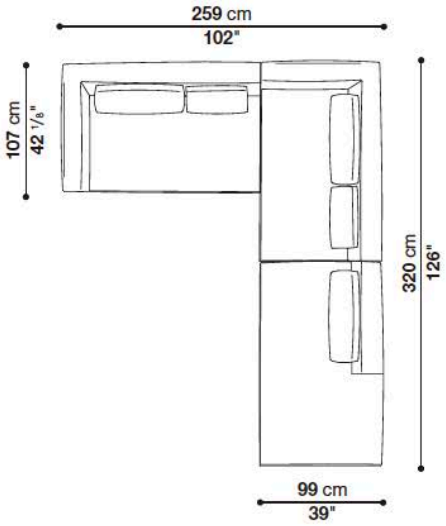

Quantity	Code
1	RYL160SN
1	RY160SN
1	RY160TPS

Examples of compositions

Composition RY011

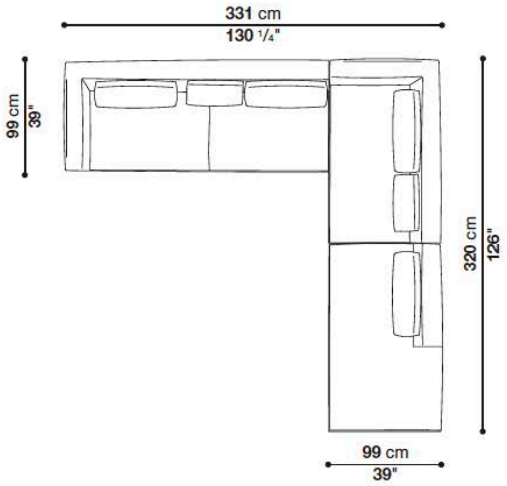

Quantity	Code
1	RY232SN
1	RY160SN
1	RY160TPS

Composition RY012

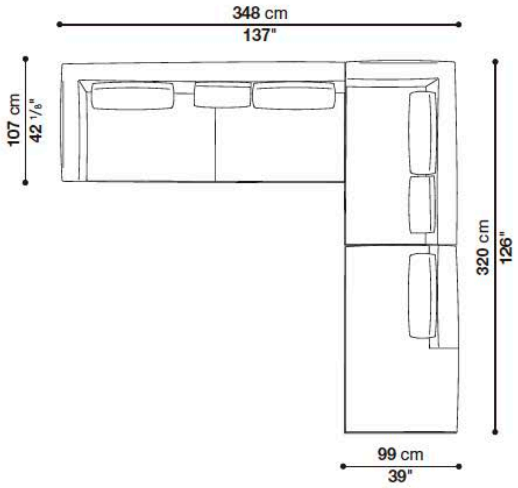

Quantity	Code
1	RYL249SN
1	RY160SN
1	RY160TPS

Composition RY013

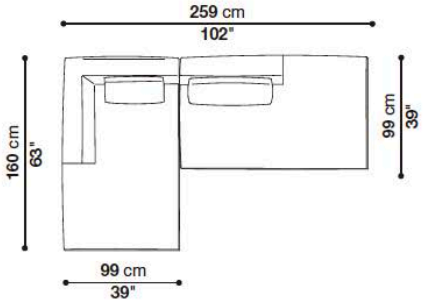

Quantity	Code
1	RY160LS
1	RY160TPS

Composition RY014

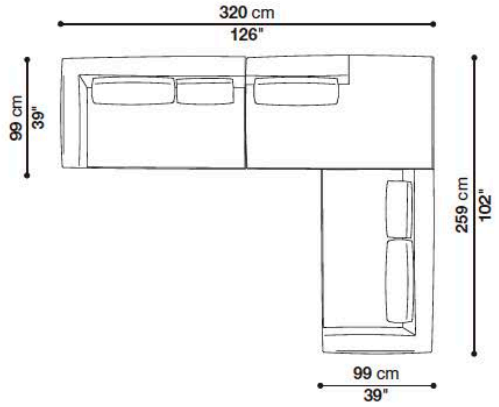

Quantity	Code
1	RY160SN
1	RY160TPS
1	RY160DN

RAY / レイ　　B&B ITALIA

Sofa with back cushions cm 235

		B (ファブリック)	A (ファブリック)	E (ファブリック)	S (ファブリック)	L (ファブリック)	M (ファブリック)	BETA (レザー)	ALFA GAMMA (レザー)	K (レザー)	
RYG235N	235ソファ	**1,578,500**	**1,637,900**	**1,709,400**	**1,843,600**	**2,028,400**	**2,455,200**	**2,455,200**	**2,788,500**	**3,088,800**	
追加カバー											
RYG235NRK	235ソファ	**294,800**	**347,600**	**410,300**	**530,200**	**583,000**	**1,070,300**	**1,070,300**	**1,366,200**	**1,632,400**	

RYG235N

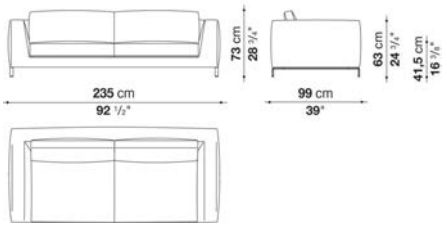

N.B. / 注意事項

脚部 : ブロンズニッケル塗装0174B、ブラッククローム塗装アルミニウム0170Mよりお選びください。
ステッチ : 33色よりお選びください。
張地MILOの場合 : スタンダードステッチとなります。 (長毛・ ベルベット系張地のため、ステッチの種類および色をお選びいただくことができません)
※クッション : 「RY60C」2個、「オプショナル」1個を追加されることをお勧めします。
※バッククッション付タイプとなります。
※レザーKランクは、KOTOよりお選びください。
＊レザーの場合は、カバーリング仕様ではありません。

RAY / レイ　　B&B ITALIA

Sofa cm 235

		B (ファブリック)	A (ファブリック)	E (ファブリック)	S (ファブリック)	L (ファブリック)	M (ファブリック)	BETA (レザー)	ALFA GAMMA (レザー)	K (レザー)	
RY235N	235ソファ	**1,402,500**	**1,452,000**	**1,503,700**	**1,601,600**	**1,761,100**	**2,083,400**	**2,083,400**	**2,366,100**	**2,603,700**	
追加カバー											
RY235NRK	235ソファ	**254,100**	**298,100**	**344,300**	**431,200**	**474,100**	**856,900**	**856,900**	**1,109,900**	**1,318,900**	

RY235N

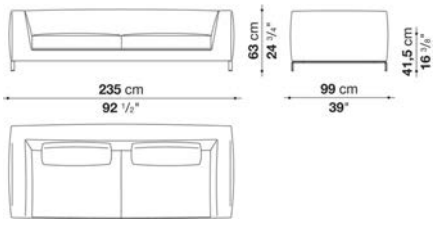

N.B. / 注意事項

脚部 : ブロンズニッケル塗装0174B、ブラッククローム塗装アルミニウム0170Mよりお選びください。
ステッチ : 33色よりお選びください。
張地MILOの場合 : スタンダードステッチとなります。 (長毛・ ベルベット系張地のため、ステッチの種類および色をお選びいただくことができません)
※クッション : 「RY72C」または「RY72CP」2個、「RY60C」2個、「オプショナル」3個を追加されることをお勧めします。
※レザーKランクは、KOTOよりお選びください。
＊レザーの場合は、カバーリング仕様ではありません。

Left and right terminal element cm 160

		B (ファブリック)	A (ファブリック)	E (ファブリック)	S (ファブリック)	L (ファブリック)	M (ファブリック)	BETA (レザー)	ALFA GAMMA (レザー)	K (レザー)	
RY160SN	160レフトアームソファ	**1,138,500**	**1,175,900**	**1,215,500**	**1,296,900**	**1,426,700**	**1,599,400**	**1,599,400**	**1,817,200**	**1,998,700**	
RY160DN	160ライトアームソファ	**1,138,500**	**1,175,900**	**1,215,500**	**1,296,900**	**1,426,700**	**1,599,400**	**1,599,400**	**1,817,200**	**1,998,700**	
追加カバー											
RY160SNRK	160レフトアームソファ	**187,000**	**220,000**	**255,200**	**324,500**	**357,500**	**617,100**	**617,100**	**777,700**	**933,900**	
RY160DNRK	160ライトアームソファ	**187,000**	**220,000**	**255,200**	**324,500**	**357,500**	**617,100**	**617,100**	**777,700**	**933,900**	

RY160SN **RY160DN**

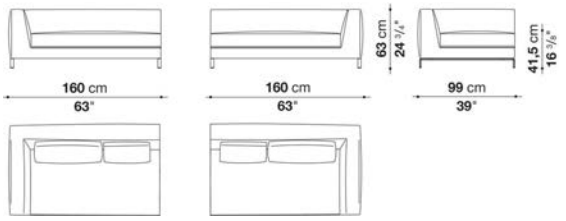

N.B. / 注意事項

脚部 : ブロンズニッケル塗装0174B、ブラッククローム塗装アルミニウム0170Mよりお選びください。
ステッチ : 33色よりお選びください。
張地MILOの場合 : スタンダードステッチとなります。(長毛・ ベルベット系張地のため、ステッチの種類および色をお選びいただくことができません)
※クッション : 「RY72C」または「RY72CP」1個、「RY48C」1個、「RY60C」1個を追加されることをお勧めします。
※レザーKランクは、KOTOよりお選びください。
＊レザーの場合は、カバーリング仕様ではありません。

Left and right terminal element cm 232

		B (ファブリック)	A (ファブリック)	E (ファブリック)	S (ファブリック)	L (ファブリック)	M (ファブリック)	BETA (レザー)	ALFA GAMMA (レザー)	K (レザー)	
RY232SN	232レフトアームソファ	**1,386,000**	**1,428,900**	**1,479,500**	**1,568,600**	**1,727,000**	**2,031,700**	**2,031,700**	**2,308,900**	**2,538,800**	
RY232DN	232ライトアームソファ	**1,386,000**	**1,428,900**	**1,479,500**	**1,568,600**	**1,727,000**	**2,031,700**	**2,031,700**	**2,308,900**	**2,538,800**	
追加カバー											
RY232SNRK	232レフトアームソファ	**237,600**	**273,900**	**316,800**	**396,000**	**436,700**	**797,500**	**797,500**	**1,038,400**	**1,239,700**	
RY232DNRK	232ライトアームソファ	**237,600**	**273,900**	**316,800**	**396,000**	**436,700**	**797,500**	**797,500**	**1,038,400**	**1,239,700**	

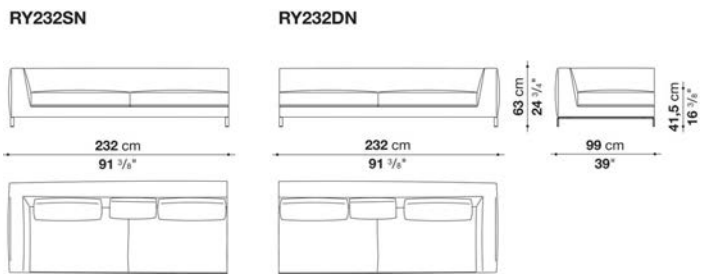

N.B. / 注意事項

脚部 : ブロンズニッケル塗装0174B、ブラッククローム塗装アルミニウム0170Mよりお選びください。
ステッチ : 33色よりお選びください。
張地MILOの場合 : スタンダードステッチとなります。(長毛・ベルベット系張地のため、ステッチの種類および色をお選びいただくことができません)
※クッション : 「RY72C」または「RY72CP」2個、「RY48C」1個、「RY60C」1個、「オプショナル」1個を追加されることをお勧めします。
※レザーKランクは、KOTOよりお選びください。
＊レザーの場合は、カバーリング仕様ではありません。

Left and right ottoman-terminal element cm 160

		B (ファブリック)	A (ファブリック)	E (ファブリック)	S (ファブリック)	L (ファブリック)	M (ファブリック)	BETA (レザー)	ALFA GAMMA (レザー)	K (レザー)	
RY160TPS	160レフトバックソファ	**1,145,100**	**1,184,700**	**1,226,500**	**1,290,300**	**1,375,000**	**1,641,200**	**1,641,200**	**1,805,100**	**2,099,900**	
RY160TPD	160ライトバックソファ	**1,145,100**	**1,184,700**	**1,226,500**	**1,290,300**	**1,375,000**	**1,641,200**	**1,641,200**	**1,805,100**	**2,099,900**	
追加カバー											
RY160TPSRK	160レフトバックソファ	**206,800**	**244,200**	**286,000**	**345,400**	**425,700**	**677,600**	**677,600**	**834,900**	**1,112,100**	
RY160TPDRK	160ライトバックソファ	**206,800**	**244,200**	**286,000**	**345,400**	**425,700**	**677,600**	**677,600**	**834,900**	**1,112,100**	

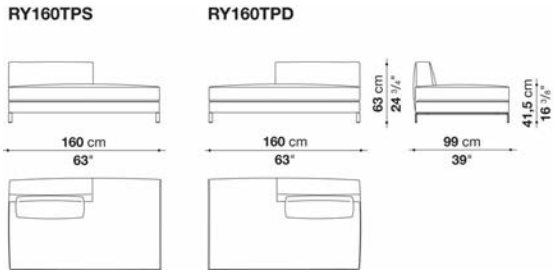

N.B. / 注意事項

脚部 : ブロンズニッケル塗装0174B、ブラッククローム塗装アルミニウム0170Mよりお選びください。
ステッチ : 33色よりお選びください。
張地MILOの場合 : スタンダードステッチとなります。 (長毛・ ベルベット系張地のため、ステッチの種類および色をお選びいただくことができません)
※クッション : 「RY72C」または「RY72CP」1個を追加されることをお勧めします。
※レザーKランクは、KOTOよりお選びください。
＊レザーの場合は、カバーリング仕様ではありません。

Left and right chaise longue cm 160

		B (ファブリック)	A (ファブリック)	E (ファブリック)	S (ファブリック)	L (ファブリック)	M (ファブリック)	BETA (レザー)	ALFA GAMMA (レザー)	K (レザー)	
RY160LS	160レフトシェーズロング	**1,184,700**	**1,227,600**	**1,277,100**	**1,348,600**	**1,445,400**	**1,699,500**	**1,699,500**	**1,875,500**	**2,186,800**	
RY160LD	160ライトシェーズロング	**1,184,700**	**1,227,600**	**1,277,100**	**1,348,600**	**1,445,400**	**1,699,500**	**1,699,500**	**1,875,500**	**2,186,800**	
追加カバー											
RY160LSRK	160レフトシェーズロング	**221,100**	**264,000**	**310,200**	**377,300**	**468,600**	**711,700**	**711,700**	**877,800**	**1,173,700**	
RY160LDRK	160ライトシェーズロング	**221,100**	**264,000**	**310,200**	**377,300**	**468,600**	**711,700**	**711,700**	**877,800**	**1,173,700**	

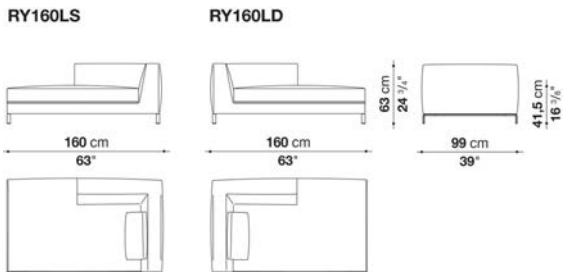

N.B. / 注意事項

脚部 : ブロンズニッケル塗装0174B、ブラッククローム塗装アルミニウム0170Mよりお選びください。
ステッチ : 33色よりお選びください。
張地MILOの場合 : スタンダードステッチとなります。(長毛・ ベルベット系張地のため、ステッチの種類および色をお選びいただくことができません)
※クッション : 「RY48C」1個、「RY60C」1個、「オプショナル」1個を追加されることをお勧めします。
※レザーKランクは、KOTOよりお選びください。
＊レザーの場合は、カバーリング仕様ではありません。

RAY / レイ　　B&B ITALIA

Left and right chaise longue cm 232

		B (ファブリック)	A (ファブリック)	E (ファブリック)	S (ファブリック)	L (ファブリック)	M (ファブリック)	BETA (レザー)	ALFA GAMMA (レザー)	K (レザー)	
RY232LSN	232レフトシェーズロング	**1,375,000**	**1,421,200**	**1,475,100**	**1,569,700**	**1,725,900**	**1,985,500**	**1,985,500**	**2,255,000**	**2,479,400**	
RY232LDN	232ライトシェーズロング	**1,375,000**	**1,421,200**	**1,475,100**	**1,569,700**	**1,725,900**	**1,985,500**	**1,985,500**	**2,255,000**	**2,479,400**	
追加カバー											
RY232LSNRK	232レフトシェーズロング	**269,500**	**311,300**	**358,600**	**444,400**	**489,500**	**892,100**	**892,100**	**1,063,700**	**1,267,200**	
RY232LDNRK	232ライトシェーズロング	**269,500**	**311,300**	**358,600**	**444,400**	**489,500**	**892,100**	**892,100**	**1,063,700**	**1,267,200**	

RY232LSN　　**RY232LDN**

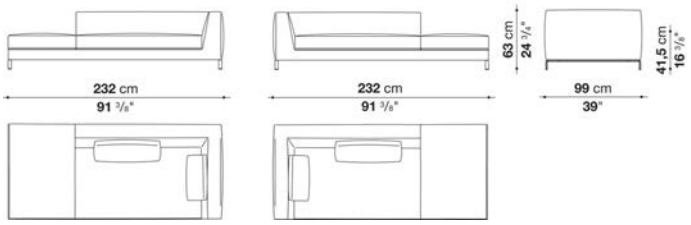

N.B. / 注意事項

脚部 : ブロンズニッケル塗装0174B、ブラッククローム塗装アルミニウム0170Mよりお選びください。
ステッチ : 33色よりお選びください。
張地MILOの場合 : スタンダードステッチとなります。 (長毛・ ベルベット系張地のため、ステッチの種類および色をお選びいただくことができません)
※クッション : 「RY72C」または「RY72CP」1個、「RY48C」1個、「RY60C」1個を追加されることをお勧めします。
※レザーKランクは、KOTOよりお選びください。
＊レザーの場合は、カバーリング仕様ではありません。

RAY / レイ　　B&B ITALIA

Sofa with back cushions cm 275

		B (ファブリック)	A (ファブリック)	E (ファブリック)	S (ファブリック)	L (ファブリック)	M (ファブリック)	BETA (レザー)	ALFA GAMMA (レザー)	K (レザー)	
RYLG275N	275ソファ	**2,060,300**	**2,137,300**	**2,257,200**	**2,433,200**	**2,677,400**	**3,342,900**	**3,342,900**	**3,797,200**	**4,198,700**	
追加カバー											
RYLG275NRK	275ソファ	**345,400**	**413,600**	**519,200**	**675,400**	**743,600**	**1,481,700**	**1,481,700**	**1,885,400**	**2,240,700**	

RYLG275N

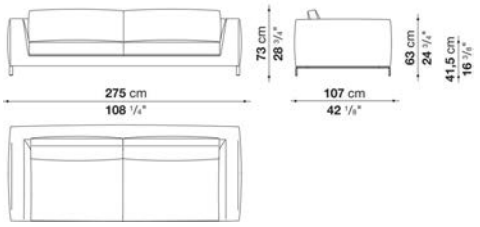

N.B. / 注意事項

脚部 : ブロンズニッケル塗装0174B、ブラッククローム塗装アルミニウム0170Mよりお選びください。
ステッチ : 33色よりお選びください。
張地MILOの場合 : スタンダードステッチとなります。 (長毛・ ベルベット系張地のため、ステッチの種類および色をお選びいただくことができません)
※クッション : 「RY60C」2個、「オプショナル」3個を追加されることをお勧めします。
※バッククッション付タイプとなります。
※レザーKランクは、KOTOよりお選びください。
＊レザーの場合は、カバーリング仕様ではありません。

RAY / レイ　　B&B ITALIA

Sofa cm 275

		B (ファブリック)	A (ファブリック)	E (ファブリック)	S (ファブリック)	L (ファブリック)	M (ファブリック)	BETA (レザー)	ALFA GAMMA (レザー)	K (レザー)	
RYL275N	275ソファ	**1,765,500**	**1,823,800**	**1,915,100**	**2,029,500**	**2,233,000**	**2,725,800**	**2,725,800**	**3,097,600**	**3,406,700**	
追加カバー											
RYL275NRK	275ソファ	**380,600**	**431,200**	**511,500**	**613,800**	**674,300**	**1,230,900**	**1,230,900**	**1,560,900**	**1,833,700**	

RYL275N

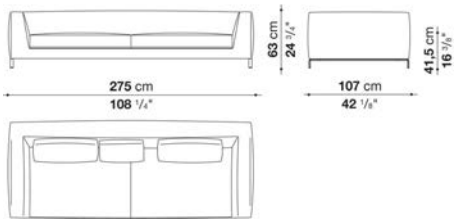

N.B. / 注意事項

脚部 : ブロンズニッケル塗装0174B、ブラッククローム塗装アルミニウム0170Mよりお選びください。
ステッチ : 33色よりお選びください。
張地MILOの場合 : スタンダードステッチとなります。 (長毛・ ベルベット系張地のため、ステッチの種類および色をお選びいただくことができません)
※クッション : 「RY72C」または、「RY72CP」2個、「RY48C」1個、「RY60C」2個を追加されることをお勧めします。
※レザーKランクは、KOTOよりお選びください。
＊レザーの場合は、カバーリング仕様ではありません。

RAY / レイ　　B&B ITALIA

Left and right terminal element cm 160

		B (ファブリック)	A (ファブリック)	E (ファブリック)	S (ファブリック)	L (ファブリック)	M (ファブリック)	BETA (レザー)	ALFA GAMMA (レザー)	K (レザー)	
RYL160SN	160レフトアームソファ	**1,192,400**	**1,227,600**	**1,288,100**	**1,359,600**	**1,494,900**	**1,722,600**	**1,722,600**	**1,955,800**	**2,152,700**	
RYL160DN	160ライトアームソファ	**1,192,400**	**1,227,600**	**1,288,100**	**1,359,600**	**1,494,900**	**1,722,600**	**1,722,600**	**1,955,800**	**2,152,700**	
追加カバー											
RYL160SNRK	160レフトアームソファ	**201,300**	**233,200**	**286,000**	**348,700**	**383,900**	**669,900**	**669,900**	**669,900**	**669,900**	
RYL160DNRK	160ライトアームソファ	**201,300**	**233,200**	**286,000**	**348,700**	**383,900**	**669,900**	**669,900**	**878,900**	**1,050,500**	

RYL160SN　　**RYL160DN**

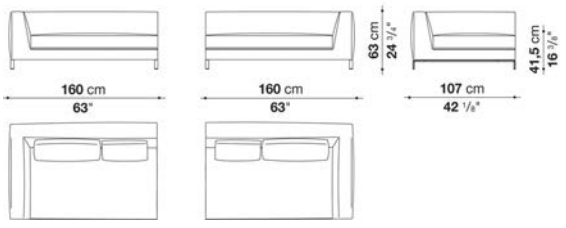

N.B. / 注意事項

脚部 : ブロンズニッケル塗装0174B、ブラッククローム塗装アルミニウム0170Mよりお選びください。
ステッチ : 33色よりお選びください。
張地MILOの場合 : スタンダードステッチとなります。 (長毛・ ベルベット系張地のため、ステッチの種類および色をお選びいただくことができません)
※クッション : 「RY72C」または、「RY72CP」1個、「RY48C」1個、「RY60C」1個、「オプショナル」1個を追加されることをお勧めします。
※レザーKランクは、KOTOよりお選びください。
＊レザーの場合は、カバーリング仕様ではありません。

Left and right terminal element cm 249

		B (ファブリック)	A (ファブリック)	E (ファブリック)	S (ファブリック)	L (ファブリック)	M (ファブリック)	BETA (レザー)	ALFA GAMMA (レザー)	K (レザー)	
RYL249SN	249レフトアームソファ	**1,635,700**	**1,668,700**	**1,757,800**	**1,841,400**	**1,992,100**	**2,388,100**	**2,388,100**	**2,712,600**	**2,983,200**	
RYL249DN	249ライトアームソファ	**1,635,700**	**1,668,700**	**1,757,800**	**1,841,400**	**1,992,100**	**2,388,100**	**2,388,100**	**2,712,600**	**2,983,200**	
追加カバー											
RYL249SNRK	249レフトアームソファ	**311,300**	**341,000**	**419,100**	**493,900**	**627,000**	**977,900**	**977,900**	**1,266,100**	**1,507,000**	
RYL249DNRK	249ライトアームソファ	**311,300**	**341,000**	**419,100**	**493,900**	**627,000**	**977,900**	**977,900**	**1,266,100**	**1,507,000**	

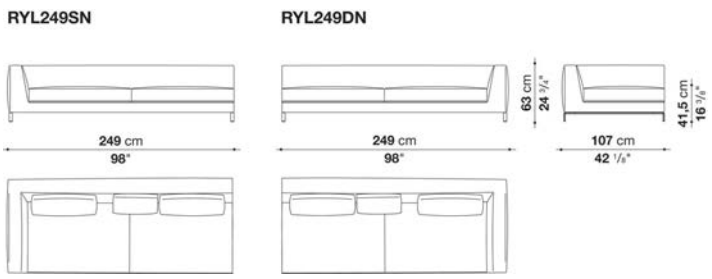

N.B. / 注意事項

脚部 : ブロンズニッケル塗装0174B、ブラッククローム塗装アルミニウム0170Mよりお選びください。
ステッチ : 33色よりお選びください。
張地MILOの場合 : スタンダードステッチとなります。(長毛・ ベルベット系張地のため、ステッチの種類および色をお選びいただくことができません)
※クッション : 「RY72C」または、「RY72CP」2個、「RY48C」1個、「RY60C」1個、「オプショナル」2個を追加されることをお勧めします。
※レザーKランクは、KOTOよりお選びください。
＊レザーの場合は、カバーリング仕様ではありません。

RAY / レイ　　B&B ITALIA

Left and right chaise longue cm 249

		B (ファブリック)	A (ファブリック)	E (ファブリック)	S (ファブリック)	L (ファブリック)	M (ファブリック)	BETA (レザー)	ALFA GAMMA (レザー)	K (レザー)	
RYL249LSN	249レフトシェーズロング	**1,689,600**	**1,724,800**	**1,821,600**	**1,911,800**	**2,076,800**	**2,561,900**	**2,561,900**	**2,911,700**	**3,202,100**	
RYL249LDN	249ライトシェーズロング	**1,689,600**	**1,724,800**	**1,821,600**	**1,911,800**	**2,076,800**	**2,561,900**	**2,561,900**	**2,911,700**	**3,202,100**	
追加カバー											
RYL249LSNRK	249レフトシェーズロング	**330,000**	**361,900**	**446,600**	**526,900**	**673,200**	**1,105,500**	**1,105,500**	**1,413,500**	**1,670,900**	
RYL249LDNRK	249ライトシェーズロング	**330,000**	**361,900**	**446,600**	**526,900**	**673,200**	**1,105,500**	**1,105,500**	**1,413,500**	**1,670,900**	

RYL249LSN　　**RYL249LDN**

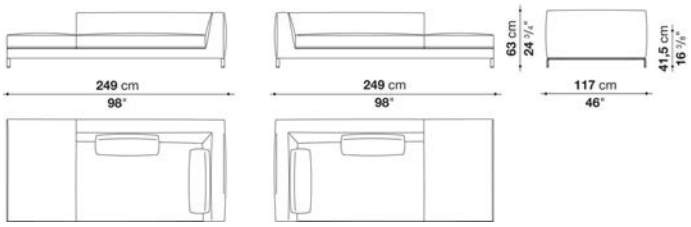

N.B. / 注意事項

脚部 : ブロンズニッケル塗装0174B、ブラッククローム塗装アルミニウム0170Mよりお選びください。
ステッチ : 33色よりお選びください。
張地MILOの場合 : スタンダードステッチとなります。 (長毛・ ベルベット系張地のため、ステッチの種類および色をお選びいただくことができません)
※クッション : 「RY72C」または、「RY72CP」2個、「RY60C」1個、「オプショナル」1個を追加されることをお勧めします。
※レザーKランクは、KOTOよりお選びください。
＊レザーの場合は、カバーリング仕様ではありません。

RAY / レイ　　B&B ITALIA

Bench cm 183

		B (ファブリック)	A (ファブリック)	E (ファブリック)	S (ファブリック)	L (ファブリック)	M (ファブリック)	BETA (レザー)	ALFA GAMMA (レザー)	K (レザー)	
RY183P	183ベンチ	**976,800**	**1,014,200**	**1,054,900**	**1,115,400**	**1,195,700**	**1,463,000**	**1,463,000**	**1,620,300**	**1,900,800**	
追加カバー											
RY183PRK	183ベンチ	**211,200**	**245,300**	**281,600**	**339,900**	**413,600**	**662,200**	**662,200**	**808,500**	**1,070,300**	

RY183P

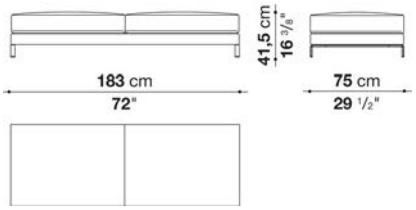

N.B. / 注意事項

脚部 : ブロンズニッケル塗装0174B、ブラッククローム塗装アルミニウム0170Mよりお選びください。
ステッチ : 33色よりお選びください。
張地MILOの場合 : スタンダードステッチとなります。 (長毛・ ベルベット系張地のため、ステッチの種類および色をお選びいただくことができません)
※レザーKランクは、KOTOよりお選びください。
＊レザーの場合は、カバーリング仕様ではありません。

Back Cushions

		B (ファブリック)	A (ファブリック)	E (ファブリック)	S (ファブリック)	L (ファブリック)	M (ファブリック)	BETA (レザー)	ALFA GAMMA (レザー)	K (レザー)	
RY48C	バッククッション 48 x 48cm	**58,300**	**62,700**	**66,000**	**78,100**	**93,500**	**118,800**	**118,800**	**134,200**	**148,500**	
RY72C	バッククッション 72 x 48cm	**85,800**	**91,300**	**99,000**	**116,600**	**154,000**	**178,200**	**178,200**	**202,400**	**233,200**	
RY72CP	バッククッション 72×48cm 、ローラーΦ10×55	**88,000**	**96,800**	**106,700**	**118,800**	**161,700**	**195,800**	**195,800**	**215,600**	**265,100**	
追加カバー											
RY48CRK	バッククッション 48 x 48cm	**35,200**	**39,600**	**44,000**	**57,200**	**72,600**	**96,800**	**96,800**	**111,100**	**121,000**	
RY72CRK	バッククッション 72 x 48cm	**56,100**	**60,500**	**68,200**	**85,800**	**123,200**	**148,500**	**148,500**	**168,300**	**183,700**	
RY72CPRK	バッククッション 72×48cm 、ローラーΦ10×55	**58,300**	**67,100**	**77,000**	**89,100**	**128,700**	**165,000**	**165,000**	**184,800**	**234,300**	

N.B. / 注意事項

ステッチ：33色よりお選びいただけます。張地MILOの場合はスタンダードステッチとなります。(長毛· ベルベット系張地のため、ステッチの種類および色をお選びいただくことができません)

※レザーKランクは、KANU,KASIA,KOTOよりお選びください。

Back Cushions

		B (ファブリック)	A (ファブリック)	E (ファブリック)	S (ファブリック)	L (ファブリック)	M (ファブリック)	BETA (レザー)	ALFA GAMMA (レザー)	K (レザー)	
OG55_30	オプショナルクッション 55 x 30cm	**39,600**	**44,000**	**48,400**	**53,900**	**62,700**	**82,500**	**82,500**	**92,400**	**118,800**	
OG55_40	オプショナルクッション 55 x 40cm	**53,900**	**59,400**	**63,800**	**79,200**	**85,800**	**118,800**	**118,800**	**134,200**	**148,500**	
OG48_48	オプショナルクッション 48 x 48cm	**48,400**	**50,600**	**61,600**	**70,400**	**82,500**	**89,100**	**89,100**	**100,100**	**112,200**	
4OG48_48	オプショナルクッション 48 x 48cm 4個セット	**149,600**	**161,700**	**193,600**	**224,400**	**261,800**	**281,600**	**281,600**	**319,000**	**350,900**	
追加カバー											
OG55_30RK	オプショナルクッション 55 x 30cm	**20,900**	**24,200**	**27,500**	**33,000**	**39,600**	**60,500**	**60,500**	**70,400**	**94,600**	
OG55_40RK	オプショナルクッション 55 x 40cm	**38,500**	**44,000**	**50,600**	**59,400**	**63,800**	**93,500**	**93,500**	**105,600**	**116,600**	
OG48_48RK	オプショナルクッション 48 x 48cm	**27,500**	**30,800**	**36,300**	**39,600**	**47,300**	**51,700**	**51,700**	**58,300**	**63,800**	
4OG48_48RK	オプショナルクッション(4個セット）48 ×48cm	**85,800**	**93,500**	**112,200**	**128,700**	**149,600**	**161,700**	**161,700**	**182,600**	**202,400**	









N.B. / 注意事項

＊4個セットは、同一ファブリックまたはレザーでのオーダーとなります。
※レザーKランクは、KANU,KASIA,KOTOよりお選びください。

RAY / レイ　　B&B ITALIA

Armrest cushions : box style

		B (ファブリック)	A (ファブリック)	E (ファブリック)	S (ファブリック)	L (ファブリック)	M (ファブリック)	BETA (レザー)	ALFA GAMMA (レザー)	K (レザー)	
RY60C	アームレストクッション 60 x 60cm	**77,000**	**84,700**	**96,800**	**114,400**	**140,800**	**167,200**	**167,200**	**189,200**	**218,900**	
追加カバー											
RY60CRK	アームレストクッション 60 x 60cm	**44,000**	**52,800**	**62,700**	**81,400**	**106,700**	**130,900**	**130,900**	**154,000**	**184,800**	



RY60C

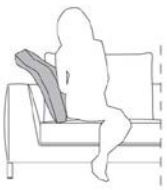

N.B. / 注意事項

ステッチ：33色よりお選びいただけます。張地MILOの場合はスタンダードステッチとなります。（長毛· ベルベット系張地のため、ステッチの種類および色をお選びいただくことができません）

※レザーKランクは、KANU,KASIA,KOTOよりお選びください。

Optional cushions RAY : box style

		B (ファブリック)	A (ファブリック)	E (ファブリック)	S (ファブリック)	L (ファブリック)	M (ファブリック)	BETA (レザー)	ALFA GAMMA (レザー)	K (レザー)	
OF55_30	オプションクッション 55 x 30cm	**47,300**	**50,600**	**55,000**	**61,600**	**70,400**	**94,600**	**94,600**	**105,600**	**134,200**	
OF55_40	オプショナルクッション 55 x 40cm	**61,600**	**68,200**	**73,700**	**91,300**	**99,000**	**136,400**	**136,400**	**154,000**	**167,200**	
OF48_48	オプショナルクッション 48 x 48cm	**55,000**	**61,600**	**67,100**	**82,500**	**89,100**	**124,300**	**124,300**	**139,700**	**152,900**	
4OF48_48	オプショナルクッション 48 x 48cm 4個セット	**149,600**	**165,000**	**177,100**	**196,900**	**286,000**	**432,300**	**432,300**	**489,500**	**537,900**	
追加カバー											
OF55_30RK	オプショナルクッション 55 x 30cm	**31,900**	**35,200**	**39,600**	**47,300**	**50,600**	**74,800**	**74,800**	**84,700**	**92,400**	
OF55_40RK	オプショナルクッション 55 x 40cm	**44,000**	**48,400**	**55,000**	**63,800**	**69,300**	**101,200**	**101,200**	**115,500**	**127,600**	
OF48_48RK	オプショナルクッション 48 x 48cm	**39,600**	**44,000**	**50,600**	**58,300**	**63,800**	**92,400**	**92,400**	**105,600**	**116,600**	
4OF48_48RK	オプショナルクッション(4個セット) 48×48cm	**85,800**	**100,100**	**110,000**	**126,500**	**211,200**	**341,000**	**341,000**	**387,200**	**425,700**	



OF55_30



OF55_40



OF48_48



N.B. / 注意事項

＊4個セットは、同一ファブリックまたはレザーでのオーダーとなります。
※レザーKランクは、KANU,KASIA,KOTOよりお選びください。。



TECHNICAL SPECIFICATIONS / 技術情報：

内部構造	鋼管及び成形鋼材
背面、アームレスト内部充填材	Bayfit®(バイエル社製)低温成形発泡ポリウレタン　ポリエステルファイバー
座面充填材	密度の異なる成形ポリウレタン　ヴィスコ・エラスティックポリウレタン 羽毛　ポリエステルファイバー
背面充填材	ポリエステルファイバー　成形ポリウレタン　羽毛
下端部	ブラッククローム塗装アルミニウムまたは、ピューター塗装　ダイキャスト及び押出成形アルミニウム
脚部先端	熱可塑性プラスチック
表面張地	ファブリックまたは天然皮革

Examples of compositions

Composition RA001

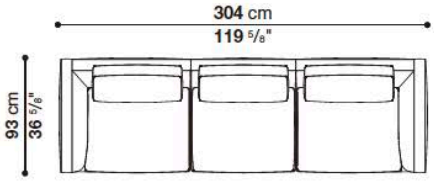

Quantity	Code
1	9RA105TS
1	9RA85C
1	9RA105TD

Composition RA002

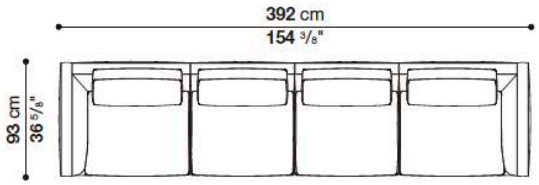

Quantity	Code
1	9RA105TS
2	9RA85C
1	9RA105TD

Composition RA003

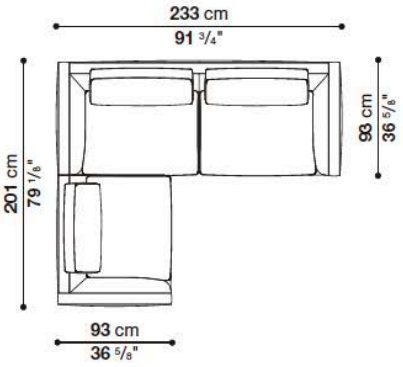

Quantity	Code
1	9RA105TS
1	9RA230

Composition RA004

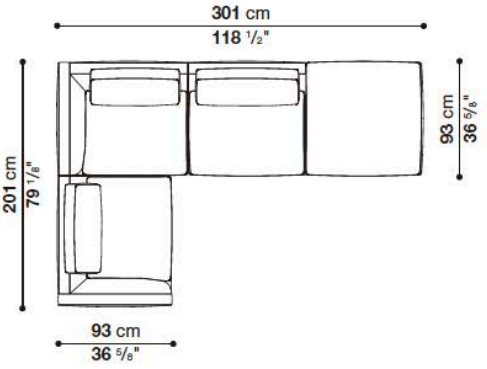

Quantity	Code
2	9RA105TS
1	9RA190PS

Examples of compositions

Composition RA005

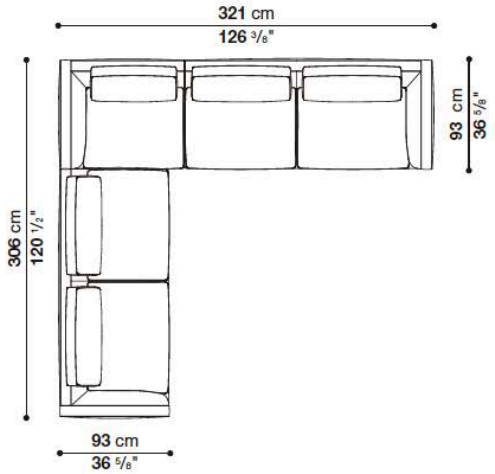

Quantity	Code
1	9RA210TS
1	9RA105TS
1	9RA210TD

Composition RA006

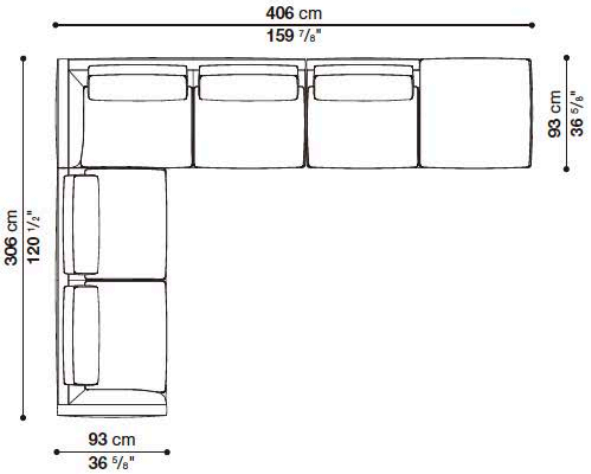

Quantity	Code
2	9RA210TS
1	9RA190PS

Composition RA007

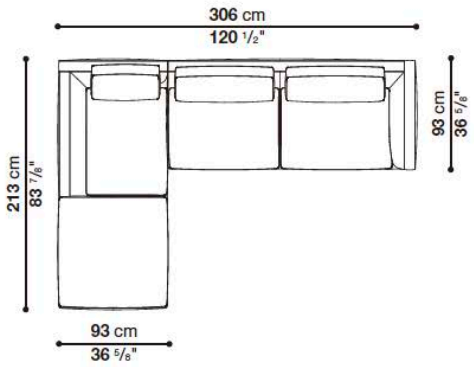

Quantity	Code
1	9RA210LS
1	9RA210TD

Composition RA008

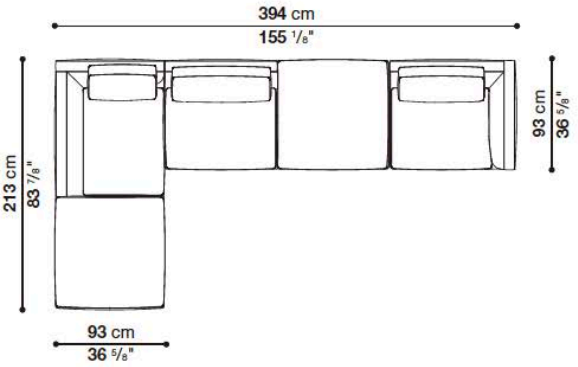

Quantity	Code
1	9RA210LS
1	9RA190PS
1	9RA105TD

Examples of compositions

Composition RA009

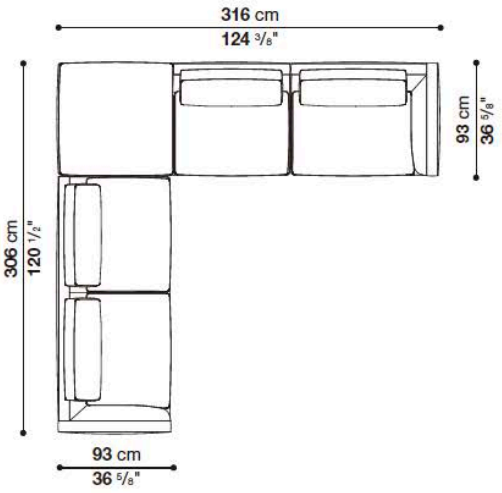

Quantity	Code
1	9RA210TS
1	9RA190PD
1	9RA120TD

Composition RA010

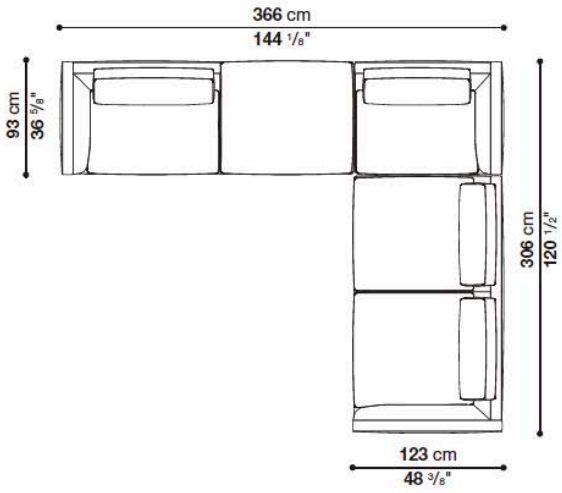

Quantity	Code
1	9RA240TPS
1	9RA120TD
1	RA210TD

Composition RA011

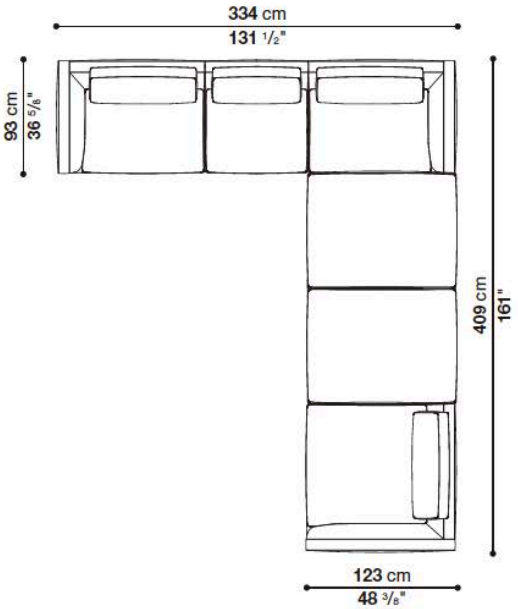

Quantity	Code
1	9RA120TS
1	9RA85C
1	9RA120TD
1	RA190P
1	RA120TD

RICHARD / リチャード

B&B ITALIA

Armchair with 1 back cushion cm 128, one colour available

		B (ファブリック)	A (ファブリック)	E (ファブリック)	S (ファブリック)	L (ファブリック)	BETA (レザー)	ALFA GAMMA (レザー)	K (レザー)		
9RA125	128ラウンジチェア（バッククッション１個付）	**1,357,400**	**1,395,900**	**1,441,000**	**1,501,500**	**1,591,700**	**2,030,600**	**2,148,300**	**2,623,500**		
追加カバー											
9RA125RK	128ラウンジチェア（バッククッション１個付）	**253,000**	**289,300**	**330,000**	**385,000**	**467,500**	**871,200**	**981,200**	**1,417,900**		

9RA125

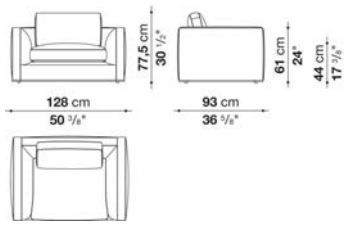

N.B. / 注意事項

脚部：ピューター塗装0259V、またはブラッククローム塗装アルミニウム0170Mよりお選びください。
パイピング：ファブリックの場合は、Bellanoまたは Bormioよりお選びください。（レザーの場合は、同色となります）

※レザーKランクは、KASIA,KOTOよりお選びください。

RICHARD / リチャード

B&B ITALIA

Armchair with 1 back cushion cm 143, one colour available

		B (ファブリック)	A (ファブリック)	E (ファブリック)	S (ファブリック)	L (ファブリック)	BETA (レザー)	ALFA GAMMA (レザー)	K (レザー)		
9RA140	143ラウンジチェア（バッククッション１個付）	**1,439,900**	**1,479,500**	**1,523,500**	**1,585,100**	**1,676,400**	**2,185,700**	**2,316,600**	**2,835,800**		
追加カバー											
9RA140RK	143ラウンジチェア（バッククッション１個付）	**260,700**	**297,000**	**339,900**	**394,900**	**478,500**	**947,100**	**1,068,100**	**1,545,500**		

9RA140

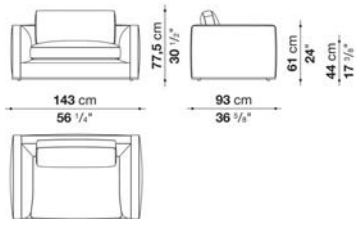

N.B. / 注意事項

脚部：ピューター塗装0259V、またはブラッククローム塗装アルミニウム0170Mよりお選びください。
パイピング：ファブリックの場合は、Bellanoまたは Bormioよりお選びください。（レザーの場合は、同色となります）

※レザーKランクは、KASIA,KOTOよりお選びください。

RICHARD / リチャード　　B&B ITALIA

Sofa with 2 back cushions cm 233, one colour available

		B (ファブリック)	A (ファブリック)	E (ファブリック)	S (ファブリック)	L (ファブリック)	BETA (レザー)	ALFA GAMMA (レザー)	K (レザー)		
9RA230	233ソファ（バッククッション2個付）	**2,124,100**	**2,185,700**	**2,257,200**	**2,352,900**	**2,497,000**	**3,282,400**	**3,482,600**	**4,286,700**		
追加カバー											
9RA230RK	233ソファ（バッククッション2個付）	**410,300**	**468,600**	**535,700**	**622,600**	**754,600**	**1,477,300**	**1,662,100**	**2,401,300**		

9RA230

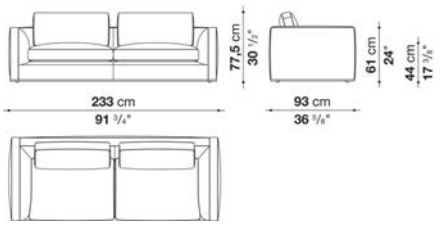

N.B. / 注意事項

脚部：ピューター塗装0259V、またはブラッククローム塗装アルミニウム0170Mよりお選びください。
パイピング：ファブリックの場合は、Bellanoまたは Bormioよりお選びください。（レザーの場合は、同色となります）

※レザーKランクは、KASIA,KOTOよりお選びください。

RICHARD / リチャード　　B&B ITALIA

Sofa with 2 back cushions cm 263, one colour available

		B (ファブリック)	A (ファブリック)	E (ファブリック)	S (ファブリック)	L (ファブリック)	BETA (レザー)	ALFA GAMMA (レザー)	K (レザー)		
9RA260	263ソファ（バッククッション2個付）	**2,280,300**	**2,346,300**	**2,422,200**	**2,522,300**	**2,671,900**	**3,482,600**	**3,691,600**	**4,523,200**		
追加カバー											
9RA260RK	263ソファ（バッククッション2個付）	**423,500**	**484,000**	**552,200**	**644,600**	**783,200**	**1,530,100**	**1,721,500**	**2,488,200**		

9RA260

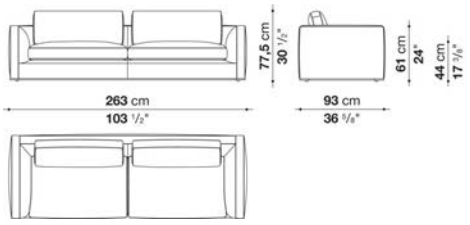

N.B. / 注意事項

脚部：ピューター塗装0259V、またはブラッククローム塗装アルミニウム0170Mよりお選びください。
パイピング：ファブリックの場合は、Bellanoまたは Bormioよりお選びください。（レザーの場合は、同色となります）

※レザーKランクは、KASIA,KOTOよりお選びください。

RICHARD / リチャード　　B&B ITALIA

Sofa with 2 back cushions cm 283, one colour available

		B (ファブリック)	A (ファブリック)	E (ファブリック)	S (ファブリック)	L (ファブリック)	BETA (レザー)	ALFA GAMMA (レザー)	K (レザー)		
9RA280	283ソファ（バッククッション2個付）	**2,420,000**	**2,492,600**	**2,576,200**	**2,688,400**	**2,854,500**	**3,755,400**	**3,988,600**	**4,920,300**		
追加カバー											
9RA280RK	283ソファ（バッククッション2個付）	**456,500**	**524,700**	**600,600**	**702,900**	**855,800**	**1,686,300**	**1,900,800**	**2,757,700**		

9RA280

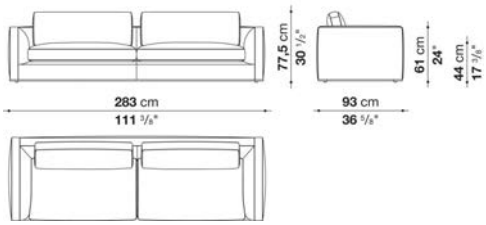

N.B. / 注意事項

脚部：ピューター塗装0259V、またはブラッククローム塗装アルミニウム0170Mよりお選びください。
パイピング：ファブリックの場合は、Bellanoまたは Bormioよりお選びください。（レザーの場合は、同色となります）

※レザーKランクは、KASIA,KOTOよりお選びください。

RICHARD / リチャード　　B&B ITALIA

Central element with 1 back cushion cm 88, one colour available

		B (ファブリック)	A (ファブリック)	E (ファブリック)	S (ファブリック)	L (ファブリック)	BETA (レザー)	ALFA GAMMA (レザー)	K (レザー)		
9RA85C	88アームレスソファ（バッククッション1個付）	**1,004,300**	**1,029,600**	**1,059,300**	**1,098,900**	**1,160,500**	**1,505,900**	**1,591,700**	**1,939,300**		
追加カバー											
9RA85CRK	88アームレスソファ（バッククッション1個付）	**190,300**	**214,500**	**242,000**	**278,300**	**333,300**	**652,300**	**731,500**	**1,050,500**		

9RA85C

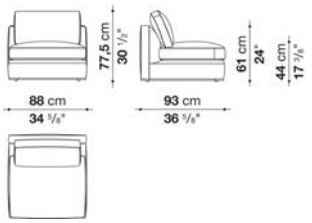

N.B. / 注意事項

脚部：ピューター塗装0259V、またはブラッククローム塗装アルミニウム0170Mよりお選びください。
パイピング：ファブリックの場合は、Bellanoまたは Bormioよりお選びください。（レザーの場合は、同色となります）

※レザーKランクは、KASIA,KOTOよりお選びください。

RICHARD / リチャード

B&B ITALIA

Central element with 1 back cushion cm 103, one colour available

		B (ファブリック)	A (ファブリック)	E (ファブリック)	S (ファブリック)	L (ファブリック)	BETA (レザー)	ALFA GAMMA (レザー)	K (レザー)		
9RA100C	103アームレスソファ（バッククッション1個付）	**1,089,000**	**1,122,000**	**1,157,200**	**1,205,600**	**1,278,200**	**1,653,300**	**1,751,200**	**2,145,000**		
追加カバー											
9RA100CRK	103アームレスソファ（バッククッション1個付）	**211,200**	**240,900**	**272,800**	**317,900**	**383,900**	**730,400**	**820,600**	**1,182,500**		

9RA100C

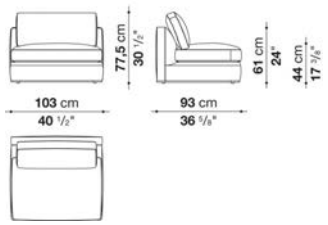

N.B. / 注意事項

脚部：ピューター塗装0259V、またはブラッククローム塗装アルミニウム0170Mよりお選びください。
パイピング：ファブリックの場合は、Bellanoまたは Bormioよりお選びください。（レザーの場合は、同色となります）

※レザーKランクは、KASIA,KOTOよりお選びください。

RICHARD / リチャード

B&B ITALIA

Central element with 2 back cushions cm 193, one colour available

		B (ファブリック)	A (ファブリック)	E (ファブリック)	S (ファブリック)	L (ファブリック)	BETA (レザー)	ALFA GAMMA (レザー)	K (レザー)		
9RA190C	193アームレスソファ (バッククッション2個付)	**1,773,200**	**1,826,000**	**1,886,500**	**1,966,800**	**2,088,900**	**2,743,400**	**2,911,700**	**3,582,700**		
追加カバー											
9RA190CRK	193アームレスソファ（バッククッション2個付）	**354,200**	**402,600**	**458,700**	**533,500**	**643,500**	**1,247,400**	**1,401,400**	**2,019,600**		

9RA190C

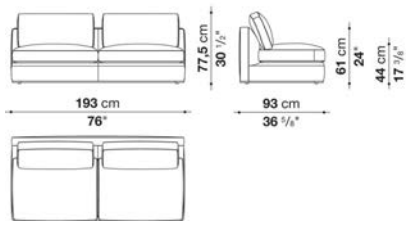

N.B. / 注意事項

脚部：ピューター塗装0259V、またはブラッククローム塗装アルミニウム0170Mよりお選びください。
パイピング：ファブリックの場合は、Bellanoまたは Bormioよりお選びください。（レザーの場合は、同色となります）

※レザーKランクは、KASIA,KOTOよりお選びください。

RICHARD / リチャード

B&B ITALIA

Central element with 2 back cushions cm 223, one colour available

		B (ファブリック)	A (ファブリック)	E (ファブリック)	S (ファブリック)	L (ファブリック)	BETA (レザー)	ALFA GAMMA (レザー)	K (レザー)		
9RA220C	223アームレスソファ（バッククッション2個付）	**1,919,500**	**1,976,700**	**2,041,600**	**2,128,500**	**2,257,200**	**3,037,100**	**3,228,500**	**3,998,500**		
追加カバー											
9RA220CRK	223アームレスソファ（バッククッション2個付）	**372,900**	**425,700**	**485,100**	**565,400**	**685,300**	**1,402,500**	**1,578,500**	**2,285,800**		

9RA220C

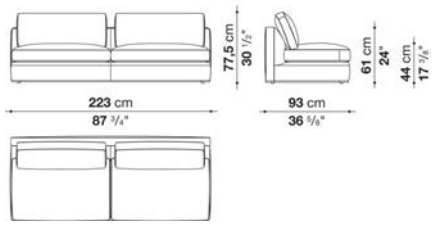

N.B. / 注意事項

脚部：ピューター塗装0259V、またはブラッククローム塗装アルミニウム0170Mよりお選びください。
パイピング：ファブリックの場合は、Bellanoまたは Bormioよりお選びください。（レザーの場合は、同色となります）

※レザーKランクは、KASIA,KOTOよりお選びください。

RICHARD / リチャード

B&B ITALIA

Central element with 2 back cushions cm 243, one colour available

		B (ファブリック)	A (ファブリック)	E (ファブリック)	S (ファブリック)	L (ファブリック)	BETA (レザー)	ALFA GAMMA (レザー)	K (レザー)		
9RA240C	243アームレスソファ（バッククッション2個付）	**2,050,400**	**2,106,500**	**2,172,500**	**2,260,500**	**2,391,400**	**3,258,200**	**3,465,000**	**4,290,000**		
追加カバー											
9RA240CRK	243アームレスソファ（バッククッション2個付）	**383,900**	**436,700**	**496,100**	**576,400**	**697,400**	**1,494,900**	**1,685,200**	**1,565,300**		

9RA240C

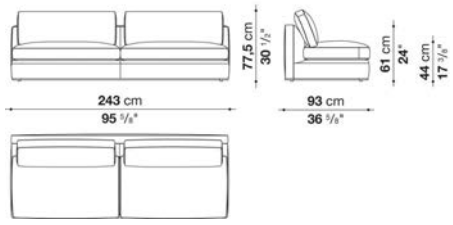

N.B. / 注意事項

脚部：ピューター塗装0259V、またはブラッククローム塗装アルミニウム0170Mよりお選びください。
パイピング：ファブリックの場合は、Bellanoまたは Bormioよりお選びください。（レザーの場合は、同色となります）

※レザーKランクは、KASIA,KOTOよりお選びください。

RICHARD / リチャード

B&B ITALIA

Left and right terminal element with 1 back cushion cm 108

		B (ファブリック)	A (ファブリック)	E (ファブリック)	S (ファブリック)	L (ファブリック)	BETA (レザー)	ALFA GAMMA (レザー)	K (レザー)		
9RA105TS	108レフトコーナーソファ（バッククッション1個付）	**1,185,800**	**1,223,200**	**1,263,900**	**1,320,000**	**1,403,600**	**1,769,900**	**1,873,300**	**2,289,100**		
9RA105TD	108ライトコーナーソファ（バッククッション1個付）	**1,185,800**	**1,223,200**	**1,263,900**	**1,320,000**	**1,403,600**	**1,769,900**	**1,873,300**	**2,289,100**		
追加カバー											
9RA105TSRK	108レフトコーナーソファ（バッククッション1個付）	**233,200**	**266,200**	**304,700**	**356,400**	**432,300**	**770,000**	**865,700**	**1,248,500**		
9RA105TDRK	108ライトコーナーソファ（バッククッション1個付）	**233,200**	**266,200**	**304,700**	**356,400**	**432,300**	**770,000**	**865,700**	**1,248,500**		

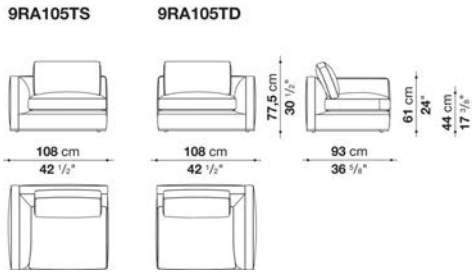

N.B. / 注意事項

脚部：ピューター塗装0259V、またはブラッククローム塗装アルミニウム0170Mよりお選びください。
パイピング：ファブリックの場合は、Bellanoまたは Bormioよりお選びください。（レザーの場合は、同色となります）

※レザーKランクは、KASIA,KOTOよりお選びください。

RICHARD / リチャード

B&B ITALIA

Left and right terminal element with 1 back cushion cm 123

		B (ファブリック)	A (ファブリック)	E (ファブリック)	S (ファブリック)	L (ファブリック)	BETA (レザー)	ALFA GAMMA (レザー)	K (レザー)		
9RA120TS	123レフトコーナーソファ（バッククッション1個付）	**1,277,100**	**1,313,400**	**1,356,300**	**1,412,400**	**1,494,900**	**1,928,300**	**2,043,800**	**2,499,200**		
9RA120TD	123ライトコーナーソファ（バッククッション1個付）	**1,277,100**	**1,313,400**	**1,356,300**	**1,412,400**	**1,494,900**	**1,928,300**	**2,043,800**	**2,499,200**		
追加カバー											
9RA120TSRK	123レフトコーナーソファ（バッククッション1個付）	**239,800**	**272,800**	**311,300**	**363,000**	**438,900**	**838,200**	**942,700**	**1,364,000**		
9RA120TDRK	123ライトコーナーソファ（バッククッション1個付）	**239,800**	**272,800**	**311,300**	**363,000**	**438,900**	**838,200**	**942,700**	**1,364,000**		

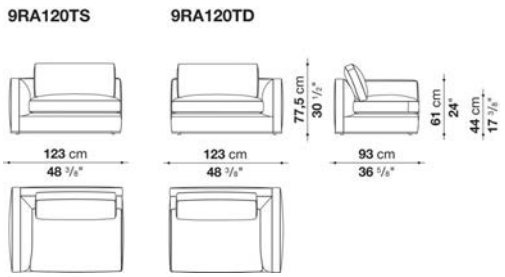

N.B. / 注意事項

脚部：ピューター塗装0259V、またはブラッククローム塗装アルミニウム0170Mよりお選びください。
パイピング：ファブリックの場合は、Bellanoまたは Bormioよりお選びください。（レザーの場合は、同色となります）

※レザーKランクは、KASIA,KOTOよりお選びください。

RICHARD / リチャード

B&B ITALIA

Left and right terminal element with 2 back cushions cm 213

		B (ファブリック)	A (ファブリック)	E (ファブリック)	S (ファブリック)	L (ファブリック)	BETA (レザー)	ALFA GAMMA (レザー)	K (レザー)		
9RA210TS	213レフトアームソファ（バッククッション2個付）	**1,963,500**	**2,022,900**	**2,090,000**	**2,181,300**	**2,317,700**	**3,011,800**	**3,196,600**	**3,928,100**		
9RA210TD	213ライトアームソファ（バッククッション2個付）	**1,963,500**	**2,022,900**	**2,090,000**	**2,181,300**	**2,317,700**	**3,011,800**	**3,196,600**	**3,928,100**		
追加カバー											
9RA210TSRK	213レフトアームソファ（バッククッション2個付）	**386,100**	**441,100**	**504,900**	**587,400**	**712,800**	**1,351,900**	**1,520,200**	**2,194,500**		
9RA210TDRK	213ライトアームソファ（バッククッション2個付）	**386,100**	**441,100**	**504,900**	**587,400**	**712,800**	**1,351,900**	**1,520,200**	**2,194,500**		

9RA210TS **9RA210TD**

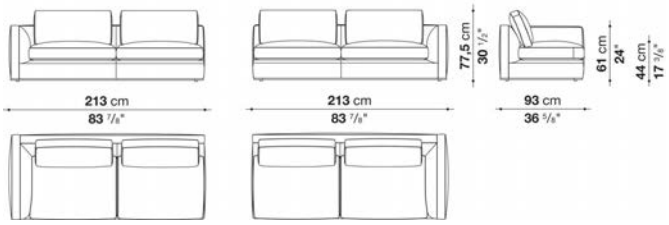

N.B. / 注意事項

脚部：ピューター塗装0259V、またはブラッククローム塗装アルミニウム0170Mよりお選びください。
パイピング：ファブリックの場合は、Bellanoまたは Bormioよりお選びください。（レザーの場合は、同色となります）

※レザーKランクは、KASIA,KOTOよりお選びください。

RICHARD / リチャード

B&B ITALIA

Left and right terminal element with 2 back cushions cm 243

		B (ファブリック)	A (ファブリック)	E (ファブリック)	S (ファブリック)	L (ファブリック)	BETA (レザー)	ALFA GAMMA (レザー)	K (レザー)		
9RA240TS	243レフトアームソファ（バッククッション2個付）	**2,117,500**	**2,179,100**	**2,249,500**	**2,345,200**	**2,486,000**	**3,312,100**	**3,517,800**	**4,342,800**		
9RA240TD	243ライトアームソファ（バッククッション2個付）	**2,117,500**	**2,179,100**	**2,249,500**	**2,345,200**	**2,486,000**	**3,312,100**	**3,517,800**	**4,342,800**		
追加カバー											
9RA240TSRK	243レフトアームソファ（バッククッション2個付）	**402,600**	**458,700**	**524,700**	**612,700**	**742,500**	**1,501,500**	**1,533,400**	**2,450,800**		
9RA240TDRK	243ライトアームソファ（バッククッション2個付）	**402,600**	**458,700**	**524,700**	**612,700**	**742,500**	**1,501,500**	**1,691,800**	**1,570,800**		

9RA240TS **9RA240TD**

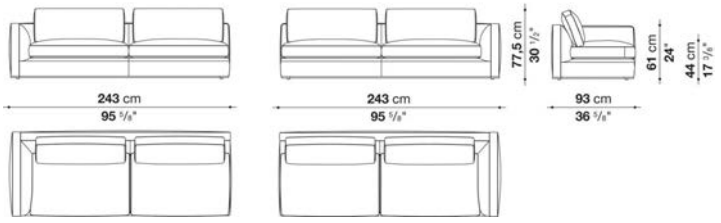

N.B. / 注意事項

脚部：ピューター塗装0259V、またはブラッククローム塗装アルミニウム0170Mよりお選びください。
パイピング：ファブリックの場合は、Bellanoまたは Bormioよりお選びください。（レザーの場合は、同色となります）

※レザーKランクは、KASIA,KOTOよりお選びください。

RICHARD / リチャード

B&B ITALIA

Left and right terminal element with 2 back cushions cm 263

		B (ファブリック)	A (ファブリック)	E (ファブリック)	S (ファブリック)	L (ファブリック)	BETA (レザー)	ALFA GAMMA (レザー)	K (レザー)		
9RA260TS	263レフトアームソファ（バッククッション2個付）	**2,245,100**	**2,310,000**	**2,384,800**	**2,484,900**	**2,634,500**	**3,553,000**	**3,777,400**	**4,679,400**		
9RA260TD	263ライトアームソファ（バッククッション2個付）	**2,245,100**	**2,310,000**	**2,384,800**	**2,484,900**	**2,634,500**	**3,553,000**	**3,777,400**	**4,679,400**		
追加カバー											
9RA260TSRK	263レフトアームソファ（バッククッション2個付）	**421,300**	**480,700**	**550,000**	**641,300**	**778,800**	**1,623,600**	**1,830,400**	**2,659,800**		
9RA260TDRK	263ライトアームソファ（バッククッション2個付）	**421,300**	**480,700**	**550,000**	**641,300**	**778,800**	**1,623,600**	**1,830,400**	**2,659,800**		

9RA260TS **9RA260TD**

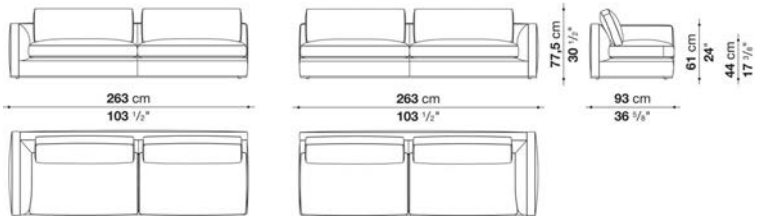

N.B. / 注意事項

脚部：ピューター塗装0259V、またはブラッククローム塗装アルミニウム0170Mよりお選びください。
パイピング：ファブリックの場合は、Bellanoまたは Bormioよりお選びください。（レザーの場合は、同色となります）

※レザーKランクは、KASIA,KOTOよりお選びください。

RICHARD / リチャード

B&B ITALIA

Left and right ottoman-bench with 1 back cushion cm 193

		B (ファブリック)	A (ファブリック)	E (ファブリック)	S (ファブリック)	L (ファブリック)	BETA (レザー)	ALFA GAMMA (レザー)	K (レザー)		
9RA190PS	193レフトバックソファ（バッククッション1個付）	**1,621,400**	**1,666,500**	**1,718,200**	**1,786,400**	**1,888,700**	**2,459,600**	**2,605,900**	**3,186,700**		
9RA190PD	193ライトバックソファ（バッククッション1個付）	**1,621,400**	**1,666,500**	**1,718,200**	**1,786,400**	**1,888,700**	**2,459,600**	**2,605,900**	**3,186,700**		
追加カバー											
9RA190PSRK	193レフトバックソファ（バッククッション1個付）	**293,700**	**334,400**	**382,800**	**445,500**	**540,100**	**1,065,900**	**1,199,000**	**1,734,700**		
9RA190PDRK	193ライトバックソファ（バッククッション1個付）	**293,700**	**334,400**	**382,800**	**445,500**	**540,100**	**1,065,900**	**1,199,000**	**1,734,700**		

9RA190PS **9RA190PD**

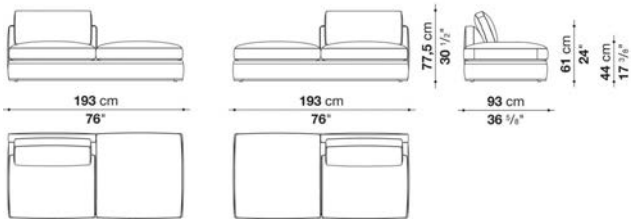

N.B. / 注意事項

脚部：ピューター塗装0259V、またはブラッククローム塗装アルミニウム0170Mよりお選びください。
パイピング：ファブリックの場合は、Bellanoまたは Bormioよりお選びください。（レザーの場合は、同色となります）

※レザーKランクは、KASIA,KOTOよりお選びください。

RICHARD / リチャード

B&B ITALIA

Left and right ottoman-bench with 1 back cushion cm 223

		B (ファブリック)	A (ファブリック)	E (ファブリック)	S (ファブリック)	L (ファブリック)	BETA (レザー)	ALFA GAMMA (レザー)	K (レザー)		
9RA220PS	223レフトバックソファ（バッククッション1個付）	**1,749,000**	**1,795,200**	**1,850,200**	**1,919,500**	**2,026,200**	**2,689,500**	**2,850,100**	**3,496,900**		
9RA220PD	223ライトバックソファ（バッククッション1個付）	**1,749,000**	**1,795,200**	**1,850,200**	**1,919,500**	**2,026,200**	**2,689,500**	**2,850,100**	**3,496,900**		
追加カバー											
9RA220PSRK	223レフトバックソファ（バッククッション1個付）	**306,900**	**348,700**	**398,200**	**464,200**	**562,100**	**1,171,500**	**1,320,000**	**1,915,100**		
9RA220PDRK	223ライトバックソファ（バッククッション1個付）	**306,900**	**348,700**	**398,200**	**464,200**	**562,100**	**1,171,500**	**1,320,000**	**1,915,100**		

9RA220PS **9RA220PD**

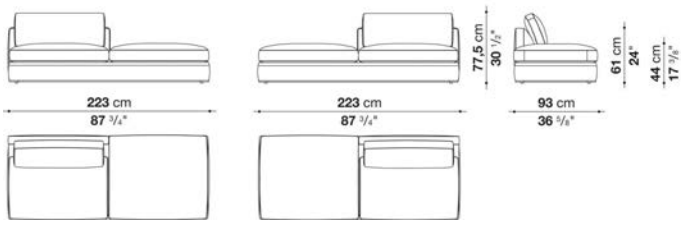

N.B. / 注意事項

脚部：ピューター塗装0259V、またはブラッククローム塗装アルミニウム0170Mよりお選びください。
パイピング：ファブリックの場合は、Bellanoまたは Bormioよりお選びください。（レザーの場合は、同色となります）

※レザーKランクは、KASIA,KOTOよりお選びください。

RICHARD / リチャード

B&B ITALIA

Left and right ottoman-bench with 1 back cushion cm 243

		B (ファブリック)	A (ファブリック)	E (ファブリック)	S (ファブリック)	L (ファブリック)	BETA (レザー)	ALFA GAMMA (レザー)	K (レザー)		
9RA240PS	243レフトバックソファ（バッククッション1個付）	**1,862,300**	**1,909,600**	**1,963,500**	**2,037,200**	**2,146,100**	**2,864,400**	**3,037,100**	**3,723,500**		
9RA240PD	243ライトバックソファ（バッククッション1個付）	**1,862,300**	**1,909,600**	**1,963,500**	**2,037,200**	**2,146,100**	**2,864,400**	**3,037,100**	**3,723,500**		
追加カバー											
9RA240PSRK	243レフトバックソファ（バッククッション1個付）	**316,800**	**360,800**	**410,300**	**478,500**	**579,700**	**1,239,700**	**1,398,100**	**2,030,600**		
9RA240PDRK	243ライトバックソファ（バッククッション1個付）	**316,800**	**360,800**	**410,300**	**478,500**	**579,700**	**1,239,700**	**1,398,100**	**2,030,600**		

9RA240PS **9RA240PD**

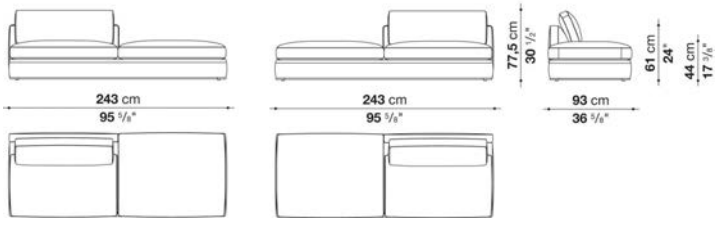

N.B. / 注意事項

脚部：ピューター塗装0259V、またはブラッククローム塗装アルミニウム0170Mよりお選びください。
パイピング：ファブリックの場合は、Bellanoまたは Bormioよりお選びください。（レザーの場合は、同色となります）

※レザーKランクは、KASIA,KOTOよりお選びください。

RICHARD / リチャード

B&B ITALIA

Left and right ottoman-terminal element with 1 back cushion cm 213

		B (ファブリック)	A (ファブリック)	E (ファブリック)	S (ファブリック)	L (ファブリック)	BETA (レザー)	ALFA GAMMA (レザー)	K (レザー)		
9RA210TPS	213レフトターミナルソファ（バッククッション1個付）	**1,810,600**	**1,861,200**	**1,918,400**	**1,993,200**	**2,106,500**	**2,732,400**	**2,893,000**	**3,533,200**		
9RA210TPD	213ライトターミナルソファ（バッククッション1個付）	**1,810,600**	**1,861,200**	**1,918,400**	**1,993,200**	**2,106,500**	**2,732,400**	**2,893,000**	**3,533,200**		
追加カバー											
9RA210TPSRK	213レフトターミナルソファ（バッククッション1個付）	**323,400**	**369,600**	**421,300**	**490,600**	**595,100**	**1,171,500**	**1,318,900**	**1,908,500**		
9RA210TPDRK	213ライトターミナルソファ（バッククッション1個付）	**323,400**	**369,600**	**421,300**	**490,600**	**595,100**	**1,171,500**	**1,318,900**	**1,908,500**		

9RA210TPS **9RA210TPD**

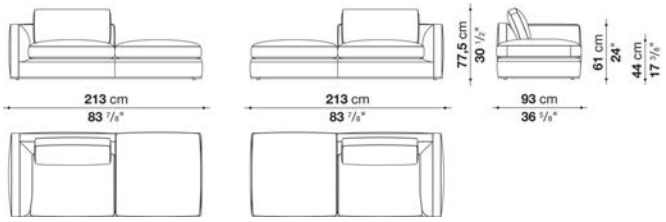

N.B. / 注意事項

脚部：ピューター塗装0259V、またはブラッククローム塗装アルミニウム0170Mよりお選びください。
パイピング：ファブリックの場合は、Bellanoまたは Bormioよりお選びください。（レザーの場合は、同色となります）

※レザーKランクは、KASIA,KOTOよりお選びください。

RICHARD / リチャード

B&B ITALIA

Left and right ottoman-terminal element with 1 back cushion cm 243

		B (ファブリック)	A (ファブリック)	E (ファブリック)	S (ファブリック)	L (ファブリック)	BETA (レザー)	ALFA GAMMA (レザー)	K (レザー)		
9RA240TPS	243レフトターミナルソファ（バッククッション1個付）	**1,948,100**	**1,996,500**	**2,053,700**	**2,130,700**	**2,242,900**	**2,986,500**	**3,164,700**	**3,877,500**		
9RA240TPD	243ライトターミナルソファ（バッククッション1個付）	**1,948,100**	**1,996,500**	**2,053,700**	**2,130,700**	**2,242,900**	**2,986,500**	**3,164,700**	**3,877,500**		
追加カバー											
9RA240TPSRK	243レフトターミナルソファ（バッククッション1個付）	**333,300**	**379,500**	**432,300**	**501,600**	**605,000**	**1,290,300**	**1,454,200**	**2,108,700**		
9RA240TPDRK	243ライトターミナルソファ（バッククッション1個付）	**333,300**	**379,500**	**432,300**	**501,600**	**605,000**	**1,290,300**	**1,454,200**	**2,108,700**		

9RA240TPS **9RA240TPD**

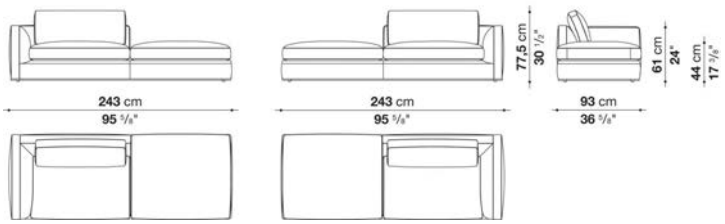

N.B. / 注意事項

脚部：ピューター塗装0259V、またはブラッククローム塗装アルミニウム0170Mよりお選びください。
パイピング：ファブリックの場合は、Bellanoまたは Bormioよりお選びください。（レザーの場合は、同色となります）

※レザーKランクは、KASIA,KOTOよりお選びください。

RICHARD / リチャード

B&B ITALIA

Left and right ottoman-terminal element with 1 back cushion cm 263

		B (ファブリック)	A (ファブリック)	E (ファブリック)	S (ファブリック)	L (ファブリック)	BETA (レザー)	ALFA GAMMA (レザー)	K (レザー)		
9RA260TPS	263レフトターミナルソファ（バッククッション1個付）	**2,060,300**	**2,116,400**	**2,179,100**	**2,263,800**	**2,390,300**	**3,147,100**	**3,335,200**	**4,086,500**		
9RA260TPD	263ライトターミナルソファ（バッククッション1個付）	**2,060,300**	**2,116,400**	**2,179,100**	**2,263,800**	**2,390,300**	**3,147,100**	**3,335,200**	**4,086,500**		
追加カバー											
9RA260TPSRK	263レフトターミナルソファ（バッククッション1個付）	**355,300**	**407,000**	**464,200**	**542,300**	**658,900**	**1,354,100**	**1,527,900**	**2,220,900**		
9RA260TPDRK	263ライトターミナルソファ（バッククッション1個付）	**355,300**	**407,000**	**464,200**	**542,300**	**658,900**	**1,354,100**	**1,527,900**	**2,220,900**		

9RA260TPS **9RA260TPD**

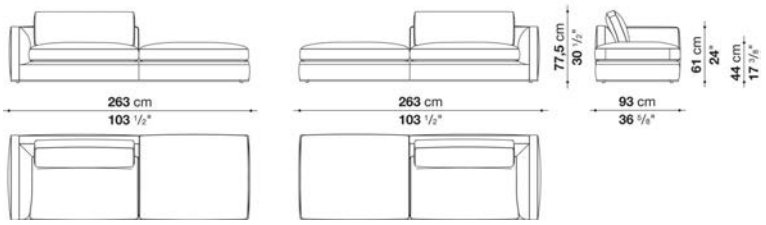

N.B. / 注意事項

脚部：ピューター塗装0259V、またはブラッククローム塗装アルミニウム0170Mよりお選びください。
パイピング：ファブリックの場合は、Bellanoまたは Bormioよりお選びください。（レザーの場合は、同色となります）

※レザーKランクは、KASIA,KOTOよりお選びください。

RICHARD / リチャード

B&B ITALIA

Chaise longue with 1 back cushion cm 213, one colour available

		B (ファブリック)	A (ファブリック)	E (ファブリック)	S (ファブリック)	L (ファブリック)	BETA (レザー)	ALFA GAMMA (レザー)	K (レザー)		
9RA210LS	213レフトシェーズロング（バッククッション1個付）	**1,798,500**	**1,850,200**	**1,906,300**	**1,984,400**	**2,099,900**	**2,767,600**	**2,935,900**	**3,610,200**		
9RA210LD	213ライトシェーズロング（バッククッション1個付）	**1,798,500**	**1,850,200**	**1,906,300**	**1,984,400**	**2,099,900**	**2,767,600**	**2,935,900**	**3,610,200**		
追加カバー											
9RA210LSRK	213レフトシェーズロング（バッククッション1個付）	**326,700**	**372,900**	**425,700**	**498,300**	**605,000**	**1,217,700**	**1,373,900**	**1,993,200**		
9RA210LDRK	213ライトシェーズロング（バッククッション1個付）	**326,700**	**372,900**	**425,700**	**498,300**	**605,000**	**1,217,700**	**1,373,900**	**1,993,200**		

9RA210LS **9RA210LD**

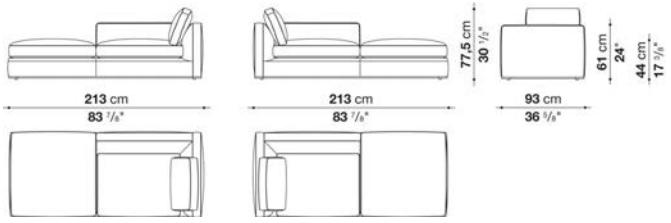

N.B. / 注意事項

脚部：ピューター塗装0259V、またはブラッククローム塗装アルミニウム0170Mよりお選びください。
パイピング：ファブリックの場合は、Bellanoまたは Bormioよりお選びください。（レザーの場合は、同色となります）

※レザーKランクは、KASIA,KOTOよりお選びください。

RICHARD / リチャード

B&B ITALIA

Chaise longue with 1 back cushion cm 243, one colour available

		B (ファブリック)	A (ファブリック)	E (ファブリック)	S (ファブリック)	L (ファブリック)	BETA (レザー)	ALFA GAMMA (レザー)	K (レザー)		
9RA240LS	243レフトシェーズロング（バッククッション1個付）	**1,919,500**	**1,969,000**	**2,028,400**	**2,105,400**	**2,220,900**	**2,945,800**	**3,122,900**	**3,829,100**		
9RA240LD	243ライトシェーズロング（バッククッション1個付）	**1,919,500**	**1,969,000**	**2,028,400**	**2,105,400**	**2,220,900**	**2,945,800**	**3,122,900**	**3,829,100**		
追加カバー											
9RA240LSRK	243レフトシェーズロング（バッククッション1個付）	**334,400**	**381,700**	**434,500**	**506,000**	**612,700**	**1,278,200**	**1,442,100**	**2,092,200**		
9RA240LDRK	243ライトシェーズロング（バッククッション1個付）	**334,400**	**381,700**	**434,500**	**506,000**	**612,700**	**1,278,200**	**1,442,100**	**2,092,200**		

9RA240LS **9RA240LD**

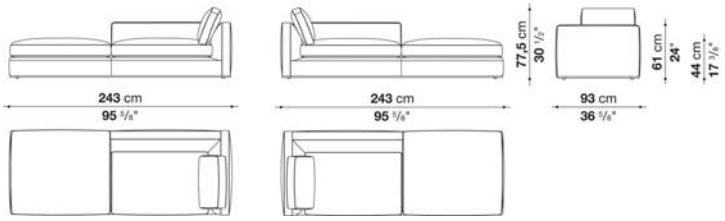

N.B. / 注意事項

脚部：ピューター塗装0259V、またはブラッククローム塗装アルミニウム0170Mよりお選びください。
パイピング：ファブリックの場合は、Bellanoまたは Bormioよりお選びください。（レザーの場合は、同色となります）

※レザーKランクは、KASIA,KOTOよりお選びください。

RICHARD / リチャード

B&B ITALIA

Chaise longue with 1 back cushion cm 263, one colour available

		B (ファブリック)	A (ファブリック)	E (ファブリック)	S (ファブリック)	L (ファブリック)	BETA (レザー)	ALFA GAMMA (レザー)	K (レザー)		
9RA260LS	263レフトシェーズロング（バッククッション1個付）	**2,017,400**	**2,071,300**	**2,134,000**	**2,217,600**	**2,341,900**	**3,086,600**	**3,271,400**	**4,012,800**		
9RA260LD	263ライトシェーズロング（バッククッション1個付）	**2,017,400**	**2,071,300**	**2,134,000**	**2,217,600**	**2,341,900**	**3,086,600**	**3,271,400**	**4,012,800**		
追加カバー											
9RA260LSRK	263レフトシェーズロング（バッククッション1個付）	**348,700**	**399,300**	**456,500**	**533,500**	**647,900**	**1,333,200**	**1,502,600**	**2,184,600**		
9RA260LDRK	263ライトシェーズロング（バッククッション1個付）	**348,700**	**399,300**	**456,500**	**533,500**	**647,900**	**1,333,200**	**1,502,600**	**2,184,600**		

9RA260LS **9RA260LD**

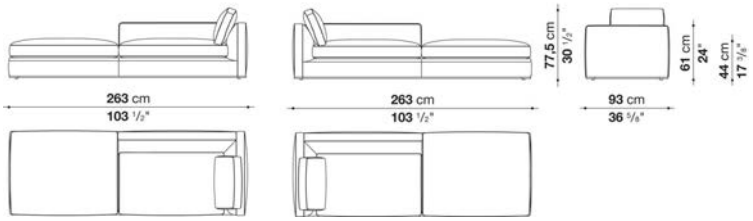

N.B. / 注意事項

脚部：ピューター塗装0259V、またはブラッククローム塗装アルミニウム0170Mよりお選びください。
パイピング：ファブリックの場合は、Bellanoまたは Bormioよりお選びください。（レザーの場合は、同色となります）

※レザーKランクは、KASIA,KOTOよりお選びください。

RICHARD / リチャード

B&B ITALIA

Ottoman cm 88, one colour available

		B (ファブリック)	A (ファブリック)	E (ファブリック)	S (ファブリック)	L (ファブリック)	BETA (レザー)	ALFA GAMMA (レザー)	K (レザー)		
9RA85P	88オットマン	**838,200**	**854,700**	**874,500**	**898,700**	**937,200**	**1,163,800**	**1,221,000**	**1,445,400**		
追加カバー											
9RA85PRK	88オットマン	**105,600**	**122,100**	**138,600**	**162,800**	**198,000**	**407,000**	**457,600**	**665,500**		

9RA85P

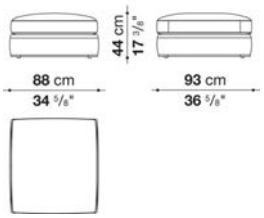

N.B. / 注意事項

脚部：ピューター塗装0259V、またはブラッククローム塗装アルミニウム0170Mよりお選びください。
パイピング：ファブリックの場合は、Bellanoまたは Bormioよりお選びください。（レザーの場合は、同色となります）

※レザーKランクは、KASIA,KOTOよりお選びください。

RICHARD / リチャード

B&B ITALIA

Ottoman cm 103, one colour available

		B (ファブリック)	A (ファブリック)	E (ファブリック)	S (ファブリック)	L (ファブリック)	BETA (レザー)	ALFA GAMMA (レザー)	K (レザー)		
9RA100P	103オットマン	**916,300**	**938,300**	**964,700**	**1,001,000**	**1,054,900**	**1,262,800**	**1,324,400**	**1,576,300**		
追加カバー											
9RA100PRK	103オットマン	**127,600**	**148,500**	**173,800**	**204,600**	**254,100**	**445,500**	**504,900**	**734,800**		

9RA100P

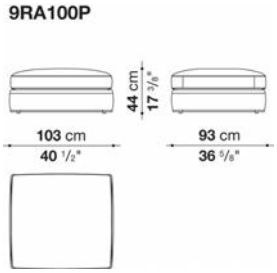

N.B. / 注意事項

脚部：ピューター塗装0259V、またはブラッククローム塗装アルミニウム0170Mよりお選びください。
パイピング：ファブリックの場合は、Bellanoまたは Bormioよりお選びください。（レザーの場合は、同色となります）

※レザーKランクは、KASIA,KOTOよりお選びください。

RICHARD / リチャード

B&B ITALIA

Ottoman cm 193, one colour available

		B (ファブリック)	A (ファブリック)	E (ファブリック)	S (ファブリック)	L (ファブリック)	BETA (レザー)	ALFA GAMMA (レザー)	K (レザー)		
9RA190P	193オットマン	**1,432,200**	**1,467,400**	**1,507,000**	**1,559,800**	**1,637,900**	**2,029,500**	**2,135,100**	**2,558,600**		
追加カバー											
9RA190PRK	193オットマン	**204,600**	**235,400**	**272,800**	**320,100**	**393,800**	**753,500**	**851,400**	**1,239,700**		

9RA190P

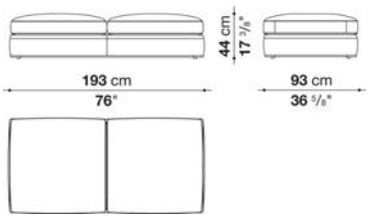

N.B. / 注意事項

脚部：ピューター塗装0259V、またはブラッククローム塗装アルミニウム0170Mよりお選びください。
パイピング：ファブリックの場合は、Bellanoまたは Bormioよりお選びください。（レザーの場合は、同色となります）

※レザーKランクは、KASIA,KOTOよりお選びください。

RICHARD / リチャード

B&B ITALIA

Ottoman cm 223, one colour available

		B (ファブリック)	A (ファブリック)	E (ファブリック)	S (ファブリック)	L (ファブリック)	BETA (レザー)	ALFA GAMMA (レザー)	K (レザー)		
9RA220P	223オットマン	**1,538,900**	**1,573,000**	**1,613,700**	**1,667,600**	**1,747,900**	**2,215,400**	**2,333,100**	**2,807,200**		
追加カバー											
9RA220PRK	223オットマン	**209,000**	**242,000**	**278,300**	**327,800**	**401,500**	**831,600**	**940,500**	**1,376,100**		

9RA220P

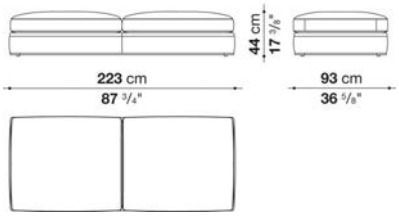

N.B. / 注意事項

脚部：ピューター塗装0259V、またはブラッククローム塗装アルミニウム0170Mよりお選びください。
パイピング：ファブリックの場合は、Bellanoまたは Bormioよりお選びください。（レザーの場合は、同色となります）

※レザーKランクは、KASIA,KOTOよりお選びください。

RICHARD / リチャード　B&B ITALIA

Ottoman cm 243, one colour available

		B (ファブリック)	A (ファブリック)	E (ファブリック)	S (ファブリック)	L (ファブリック)	BETA (レザー)	ALFA GAMMA (レザー)	K (レザー)		
9RA240P	243オットマン	**1,646,700**	**1,683,000**	**1,727,000**	**1,784,200**	**1,868,900**	**2,362,800**	**2,487,100**	**2,988,700**		
追加カバー											
9RA240PRK	243オットマン	**218,900**	**253,000**	**292,600**	**345,400**	**423,500**	**877,800**	**993,300**	**1,455,300**		

9RA240P

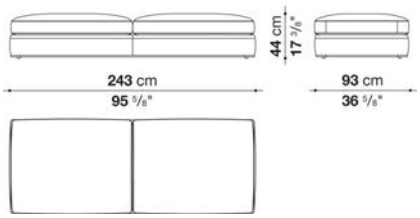

N.B. / 注意事項

脚部：ピューター塗装0259V、またはブラッククローム塗装アルミニウム0170Mよりお選びください。
パイピング：ファブリックの場合は、Bellanoまたは Bormioよりお選びください。（レザーの場合は、同色となります）

※レザーKランクは、KASIA,KOTOよりお選びください。

RICHARD / リチャード　B&B ITALIA

Armchair with 1 back cushion cm 128, one colour available

		B (ファブリック)	A (ファブリック)	E (ファブリック)	S (ファブリック)	L (ファブリック)	BETA (レザー)	ALFA GAMMA (レザー)	K (レザー)		
RA125	128ラウンジチェア（バッククッション１個付）	**1,555,400**	**1,599,400**	**1,647,800**	**1,713,800**	**1,812,800**	**2,384,800**	**2,528,900**	**3,105,300**		
RA125_S	128ラウンジチェア（ローラーバッククッション１個付）	**1,573,000**	**1,617,000**	**1,666,500**	**1,732,500**	**1,830,400**	**2,437,600**	**2,587,200**	**3,183,400**		
追加カバー											
RA125RK	128ラウンジチェア（バッククッション１個付）	**278,300**	**319,000**	**363,000**	**424,600**	**514,800**	**1,041,700**	**1,173,700**	**1,705,000**		
RA125_SRK	128ラウンジチェア（ローラーバッククッション１個付）	**284,900**	**324,500**	**369,600**	**431,200**	**521,400**	**1,080,200**	**1,216,600**	**1,764,400**		

RA125

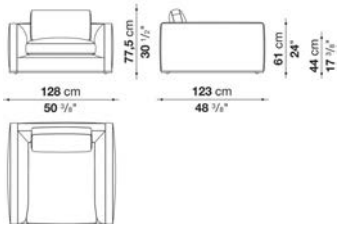

N.B. / 注意事項

脚部：ピューター塗装0259V、またはブラッククローム塗装アルミニウム0170Mよりお選びください。
パイピング：ファブリックの場合は、Bellanoまたは Bormioよりお選びください。（レザーの場合は、同色となります）

※レザーKランクは、KASIA,KOTOよりお選びください。

RICHARD / リチャード　　B&B ITALIA

Armchair with 1 back cushion cm 143, one colour available

		B (ファブリック)	A (ファブリック)	E (ファブリック)	S (ファブリック)	L (ファブリック)	BETA (レザー)	ALFA GAMMA (レザー)	K (レザー)		
RA140	143ラウンジチェア（バッククッション１個付）	**1,659,900**	**1,703,900**	**1,752,300**	**1,819,400**	**1,919,500**	**2,569,600**	**2,724,700**	**3,351,700**		
RA140_S	143ラウンジチェア（ローラーバッククッション１個付）	**1,689,600**	**1,735,800**	**1,788,600**	**1,859,000**	**1,964,600**	**2,632,300**	**2,796,200**	**3,445,200**		
追加カバー											
RA140RK	143ラウンジチェア（バッククッション１個付）	**287,100**	**327,800**	**372,900**	**434,500**	**526,900**	**1,124,200**	**1,268,300**	**1,843,600**		
RA140_SRK	143ラウンジチェア（ローラーバッククッション１個付）	**301,400**	**344,300**	**392,700**	**458,700**	**556,600**	**1,170,400**	**1,320,000**	**1,918,400**		

RA140

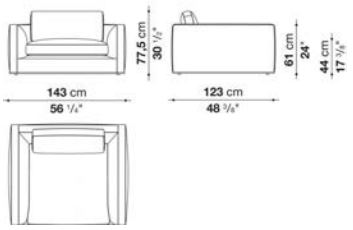

N.B. / 注意事項

脚部：ピューター塗装0259V、またはブラッククローム塗装アルミニウム0170Mよりお選びください。
パイピング：ファブリックの場合は、Bellanoまたは Bormioよりお選びください。（レザーの場合は、同色となります）

※レザーKランクは、KASIA,KOTOよりお選びください。

RICHARD / リチャード　　B&B ITALIA

Sofa with 2 back cushions cm 233, one colour available

		B (ファブリック)	A (ファブリック)	E (ファブリック)	S (ファブリック)	L (ファブリック)	BETA (レザー)	ALFA GAMMA (レザー)	K (レザー)		
RA230	233ソファ（バッククッション２個付）	**2,433,200**	**2,503,600**	**2,582,800**	**2,689,500**	**2,849,000**	**3,815,900**	**4,054,600**	**5,006,100**		
RA230_S	233ソファ（ローラーバッククッション２個付）	**2,483,800**	**2,556,400**	**2,640,000**	**2,752,200**	**2,918,300**	**3,935,800**	**4,185,500**	**5,183,200**		
追加カバー											
RA230RK	233ソファ（バッククッション２個付）	**455,400**	**519,200**	**591,800**	**690,800**	**838,200**	**1,727,000**	**1,945,900**	**2,822,600**		
RA230_SRK	233ソファ（ローラーバッククッション２個付）	**476,300**	**544,500**	**620,400**	**723,800**	**876,700**	**1,813,900**	**2,043,800**	**2,961,200**		

RA230

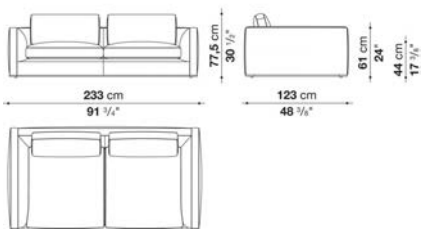

N.B. / 注意事項

脚部：ピューター塗装0259V、またはブラッククローム塗装アルミニウム0170Mよりお選びください。
パイピング：ファブリックの場合は、Bellanoまたは Bormioよりお選びください。（レザーの場合は、同色となります）

※レザーKランクは、KASIA,KOTOよりお選びください。

RICHARD / リチャード

B&B ITALIA

Sofa with 2 back cushions cm 263, one colour available

		B (ファブリック)	A (ファブリック)	E (ファブリック)	S (ファブリック)	L (ファブリック)	BETA (レザー)	ALFA GAMMA (レザー)	K (レザー)		
RA260	263ソファ（バッククッション２個付）	**2,622,400**	**2,696,100**	**2,783,000**	**2,898,500**	**3,071,200**	**4,144,800**	**4,406,600**	**5,456,000**		
RA260_S	263ソファ（ローラーバッククッション２個付）	**2,685,100**	**2,767,600**	**2,861,100**	**2,986,500**	**3,173,500**	**4,486,900**	**4,763,000**	**5,866,300**		
追加カバー											
RA260RK	263ソファ（バッククッション２個付）	**480,700**	**550,000**	**629,200**	**734,800**	**893,200**	**1,881,000**	**2,121,900**	**3,087,700**		
RA260_SRK	263ソファ（ローラーバッククッション２個付）	**512,600**	**587,400**	**673,200**	**788,700**	**960,300**	**2,169,200**	**2,422,200**	**3,438,600**		

RA260

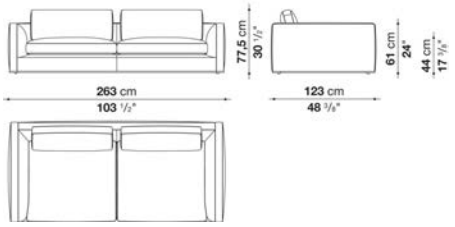

N.B. / 注意事項

脚部：ピューター塗装0259V、またはブラッククローム塗装アルミニウム0170Mよりお選びください。
パイピング：ファブリックの場合は、Bellanoまたは Bormioよりお選びください。（レザーの場合は、同色となります）

※レザーKランクは、KASIA,KOTOよりお選びください。

RICHARD / リチャード

B&B ITALIA

Sofa with 2 back cushions cm 283, one colour available

		B (ファブリック)	A (ファブリック)	E (ファブリック)	S (ファブリック)	L (ファブリック)	BETA (レザー)	ALFA GAMMA (レザー)	K (レザー)		
RA280	283ソファ（バッククッション２個付）	**2,784,100**	**2,863,300**	**2,956,800**	**3,078,900**	**3,262,600**	**4,370,300**	**4,644,200**	**5,740,900**		
RA280_S	283ソファ（ローラーバッククッション２個付）	**2,852,300**	**2,938,100**	**3,038,200**	**3,171,300**	**3,369,300**	**4,528,700**	**4,818,000**	**5,977,400**		
追加カバー											
RA280RK	283ソファ（バッククッション２個付）	**503,800**	**577,500**	**662,200**	**774,400**	**944,900**	**1,963,500**	**2,215,400**	**3,224,100**		
RA280_SRK	283ソファ（ローラーバッククッション２個付）	**535,700**	**616,000**	**706,200**	**829,400**	**1,010,900**	**2,077,900**	**2,345,200**	**3,412,200**		

RA280

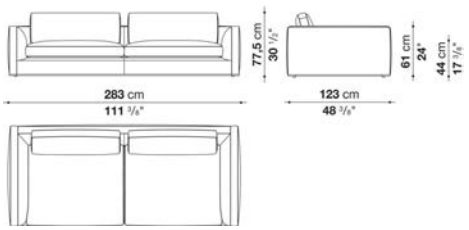

N.B. / 注意事項

脚部：ピューター塗装0259V、またはブラッククローム塗装アルミニウム0170Mよりお選びください。
パイピング：ファブリックの場合は、Bellanoまたは Bormioよりお選びください。（レザーの場合は、同色となります）

※レザーKランクは、KASIA,KOTOよりお選びください。

RICHARD / リチャード

B&B ITALIA

Central element with 1 back cushion cm 88, one colour available

		B (ファブリック)	A (ファブリック)	E (ファブリック)	S (ファブリック)	L (ファブリック)	BETA (レザー)	ALFA GAMMA (レザー)	K (レザー)		
RA85C	88アームレスソファ（バッククッション1個付）	**1,149,500**	**1,179,200**	**1,212,200**	**1,258,400**	**1,324,400**	**1,721,500**	**1,819,400**	**2,213,200**		
RA85C_S	88アームレスソファ（ローラーバッククッション1個付）	**1,177,000**	**1,208,900**	**1,245,200**	**1,294,700**	**1,369,500**	**1,774,300**	**1,877,700**	**2,291,300**		
追加カバー											
RA85CRK	88アームレスソファ（バッククッション1個付）	**211,200**	**238,700**	**270,600**	**311,300**	**372,900**	**737,000**	**828,300**	**1,190,200**		
RA85C_SRK	88アームレスソファ（ローラーバッククッション1個付）	**225,500**	**255,200**	**289,300**	**333,300**	**401,500**	**775,500**	**870,100**	**1,250,700**		

RA85C

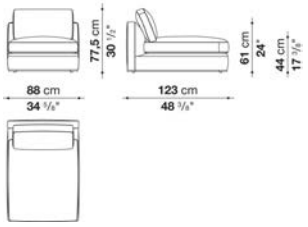

N.B. / 注意事項

脚部：ピューター塗装0259V、またはブラッククローム塗装アルミニウム0170Mよりお選びください。
パイピング：ファブリックの場合は、Bellanoまたは Bormioよりお選びください。（レザーの場合は、同色となります）

※レザーKランクは、KASIA,KOTOよりお選びください。

RICHARD / リチャード

B&B ITALIA

Central element with 1 back cushion cm 103, one colour available

		B (ファブリック)	A (ファブリック)	E (ファブリック)	S (ファブリック)	L (ファブリック)	BETA (レザー)	ALFA GAMMA (レザー)	K (レザー)		
RA100C	103アームレスソファ（バッククッション1個付）	**1,250,700**	**1,285,900**	**1,325,500**	**1,379,400**	**1,459,700**	**1,892,000**	**2,003,100**	**2,449,700**		
RA100C_S	103アームレスソファ（ローラーバッククッション1個付）	**1,272,700**	**1,309,000**	**1,348,600**	**1,403,600**	**1,483,900**	**1,955,800**	**2,072,400**	**2,543,200**		
追加カバー											
RA100CRK	103アームレスソファ（バッククッション1個付）	**233,200**	**265,100**	**302,500**	**353,100**	**425,700**	**822,800**	**925,100**	**1,336,500**		
RA100C_SRK	103アームレスソファ（ローラーバッククッション1個付）	**242,000**	**273,900**	**311,300**	**360,800**	**436,700**	**869,000**	**976,800**	**1,410,200**		

RA100C

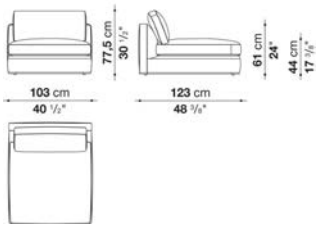

N.B. / 注意事項

脚部：ピューター塗装0259V、またはブラッククローム塗装アルミニウム0170Mよりお選びください。
パイピング：ファブリックの場合は、Bellanoまたは Bormioよりお選びください。（レザーの場合は、同色となります）

※レザーKランクは、KASIA,KOTOよりお選びください。

RICHARD / リチャード

B&B ITALIA

Central element with 2 back cushions cm 193, one colour available

		B (ファブリック)	A (ファブリック)	E (ファブリック)	S (ファブリック)	L (ファブリック)	BETA (レザー)	ALFA GAMMA (レザー)	K (レザー)		
RA190C	193アームレスソファ（バッククッション2個付）	**2,024,000**	**2,084,500**	**2,152,700**	**2,242,900**	**2,378,200**	**3,118,500**	**3,307,700**	**4,066,700**		
RA190C_S	193アームレスソファ（ローラーバッククッション2個付）	**2,074,600**	**2,136,200**	**2,208,800**	**2,304,500**	**2,447,500**	**3,239,500**	**3,438,600**	**4,241,600**		
追加カバー											
RA190CRK	193アームレスソファ（バッククッション2個付）	**392,700**	**447,700**	**509,300**	**594,000**	**718,300**	**1,399,200**	**1,573,000**	**2,271,500**		
RA190C_SRK	193アームレスソファ（ローラーバッククッション2個付）	**413,600**	**470,800**	**537,900**	**625,900**	**756,800**	**1,486,100**	**1,670,900**	**2,409,000**		

RA190C

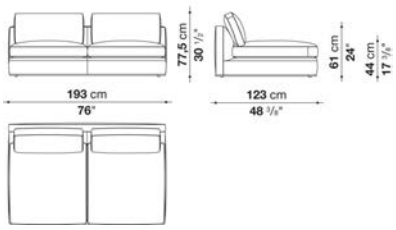

N.B. / 注意事項

脚部：ピューター塗装0259V、またはブラッククローム塗装アルミニウム0170Mよりお選びください。
パイピング：ファブリックの場合は、Bellanoまたは Bormioよりお選びください。（レザーの場合は、同色となります）

※レザーKランクは、KASIA,KOTOよりお選びください。

RICHARD / リチャード

B&B ITALIA

Central element with 2 back cushions cm 223, one colour available

		B (ファブリック)	A (ファブリック)	E (ファブリック)	S (ファブリック)	L (ファブリック)	BETA (レザー)	ALFA GAMMA (レザー)	K (レザー)		
RA220C	223アームレスソファ（バッククッション2個付）	**2,203,300**	**2,267,100**	**2,339,700**	**2,436,500**	**2,581,700**	**3,462,800**	**3,678,400**	**4,545,200**		
RA220C_S	223アームレスソファ（ローラーバッククッション2個付）	**2,259,400**	**2,326,500**	**2,403,500**	**2,506,900**	**2,662,000**	**3,602,500**	**3,833,500**	**4,754,200**		
追加カバー											
RA220CRK	223アームレスソファ（バッククッション2個付）	**413,600**	**470,800**	**537,900**	**628,100**	**761,200**	**1,570,800**	**1,771,000**	**2,568,500**		
RA220C_SRK	223アームレスソファ（ローラーバッククッション2個付）	**437,800**	**499,400**	**569,800**	**665,500**	**807,400**	**1,673,100**	**1,885,400**	**2,733,500**		

RA220C

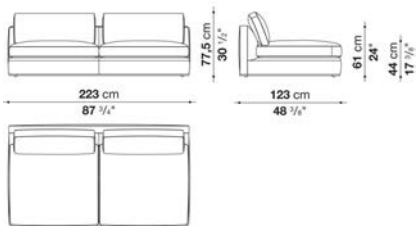

N.B. / 注意事項

脚部：ピューター塗装0259V、またはブラッククローム塗装アルミニウム0170Mよりお選びください。
パイピング：ファブリックの場合は、Bellanoまたは Bormioよりお選びください。（レザーの場合は、同色となります）

※レザーKランクは、KASIA,KOTOよりお選びください。

RICHARD / リチャード B&B ITALIA

Central element with 2 back cushions cm 243, one colour available

		B (ファブリック)	A (ファブリック)	E (ファブリック)	S (ファブリック)	L (ファブリック)	BETA (レザー)	ALFA GAMMA (レザー)	K (レザー)		
RA240C	243アームレスソファ（バッククッション2個付）	**2,347,400**	**2,410,100**	**2,483,800**	**2,580,600**	**2,723,600**	**3,710,300**	**3,943,500**	**4,871,900**		
RA240C_S	243アームレスソファ（ローラーバッククッション2個付）	**2,409,000**	**2,477,200**	**2,554,200**	**2,657,600**	**2,813,800**	**3,864,300**	**4,111,800**	**5,101,800**		
追加カバー											
RA240CRK	243アームレスソファ（バッククッション2個付）	**422,400**	**480,700**	**546,700**	**635,800**	**768,900**	**1,676,400**	**1,889,800**	**2,744,500**		
RA240C_SRK	243アームレスソファ（ローラーバッククッション2個付）	**448,800**	**511,500**	**581,900**	**677,600**	**820,600**	**1,788,600**	**2,015,200**	**2,927,100**		

RA240C

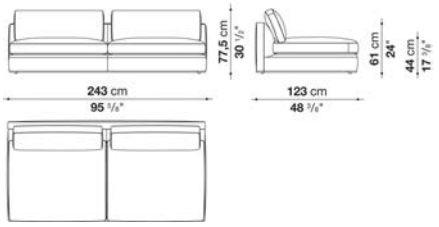

N.B. / 注意事項

脚部：ピューター塗装0259V、またはブラッククローム塗装アルミニウム0170Mよりお選びください。
パイピング：ファブリックの場合は、Bellanoまたは Bormioよりお選びください。（レザーの場合は、同色となります）

※レザーKランクは、KASIA,KOTOよりお選びください。

RICHARD / リチャード

B&B ITALIA

Left and right terminal element with 1 back cushion cm 93

		B (ファブリック)	A (ファブリック)	E (ファブリック)	S (ファブリック)	L (ファブリック)	BETA (レザー)	ALFA GAMMA (レザー)	K (レザー)		
RA90TS	93レフトコーナーソファ（バッククッション１個付）	**1,290,300**	**1,322,200**	**1,357,400**	**1,405,800**	**1,476,200**	**1,938,200**	**2,049,300**	**2,491,500**		
RA90TD	93ライトコーナーソファ（バッククッション１個付）	**1,290,300**	**1,322,200**	**1,357,400**	**1,405,800**	**1,476,200**	**1,938,200**	**2,049,300**	**2,491,500**		
RA90TS_S	93レフトコーナーソファ（ローラーバッククッション１個付）	**1,311,200**	**1,344,200**	**1,381,600**	**1,432,200**	**1,507,000**	**1,981,100**	**2,094,400**	**2,552,000**		
RA90TD_S	93ライトコーナーソファ（ローラーバッククッション１個付）	**1,311,200**	**1,344,200**	**1,381,600**	**1,432,200**	**1,507,000**	**1,981,100**	**2,094,400**	**2,552,000**		
追加カバー											
RA90TSRK	93レフトコーナーソファ（バッククッション１個付）	**228,800**	**257,400**	**290,400**	**333,300**	**399,300**	**825,000**	**926,200**	**1,334,300**		
RA90TDRK	93ライトコーナーソファ（バッククッション１個付）	**228,800**	**257,400**	**290,400**	**333,300**	**399,300**	**825,000**	**926,200**	**1,334,300**		
RA90TS_SRK	93レフトコーナーソファ（ローラーバッククッション１個付）	**239,800**	**269,500**	**302,500**	**348,700**	**419,100**	**855,800**	**960,300**	**1,381,600**		
RA90TD_SRK	93ライトコーナーソファ（ローラーバッククッション１個付）	**239,800**	**269,500**	**302,500**	**348,700**	**419,100**	**855,800**	**960,300**	**1,381,600**		

RA90TS **RA90TD**

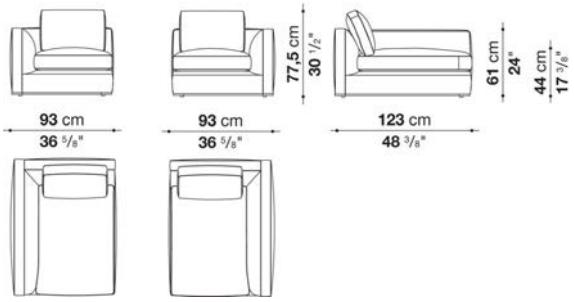

N.B. / 注意事項

脚部：ピューター塗装0259V、またはブラッククローム塗装アルミニウム0170Mよりお選びください。
パイピング：ファブリックの場合は、Bellanoまたは Bormioよりお選びください。（レザーの場合は、同色となります）

※レザーKランクは、KASIA,KOTOよりお選びください。

Left and right terminal element with 1 back cushion cm 108

		B (ファブリック)	A (ファブリック)	E (ファブリック)	S (ファブリック)	L (ファブリック)	BETA (レザー)	ALFA GAMMA (レザー)	K (レザー)		
RA105TS	123レフトコーナーソファ（バッククッション１個付）	**1,364,000**	**1,403,600**	**1,450,900**	**1,511,400**	**1,603,800**	**2,066,900**	**2,190,100**	**2,685,100**		
RA105TD	123ライトコーナーソファ（バッククッション１個付）	**1,364,000**	**1,403,600**	**1,450,900**	**1,511,400**	**1,603,800**	**2,066,900**	**2,190,100**	**2,685,100**		
RA105TS_S	123レフトコーナールソファ（ローラーバッククッション１個付）	**1,383,800**	**1,424,500**	**1,470,700**	**1,532,300**	**1,624,700**	**2,119,700**	**2,249,500**	**2,762,100**		
RA105TD_S	123ライトコーナールソファ（ローラーバッククッション１個付）	**1,383,800**	**1,424,500**	**1,470,700**	**1,532,300**	**1,624,700**	**2,119,700**	**2,249,500**	**2,762,100**		
追加カバー											
RA105TSRK	123レフトコーナーソファ（バッククッション１個付）	**257,400**	**293,700**	**335,500**	**393,800**	**478,500**	**904,200**	**1,017,500**	**1,472,900**		
RA105TDRK	123ライトコーナーソファ（バッククッション１個付）	**257,400**	**293,700**	**335,500**	**393,800**	**478,500**	**904,200**	**1,017,500**	**1,472,900**		
RA105TS_SRK	123レフトコーナールソファ（ローラーバッククッション１個付）	**264,000**	**301,400**	**344,300**	**401,500**	**487,300**	**942,700**	**1,060,400**	**1,533,400**		
RA105TD_SRK	123ライトコーナールソファ（ローラーバッククッション１個付）	**264,000**	**301,400**	**344,300**	**401,500**	**487,300**	**942,700**	**1,060,400**	**1,533,400**		

RA105TS **RA105TD**

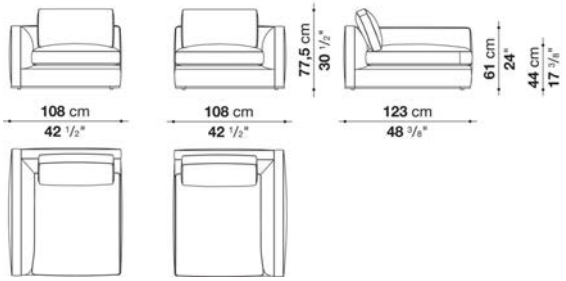

N.B. / 注意事項

脚部：ピューター塗装0259V、またはブラッククローム塗装アルミニウム0170Mよりお選びください。
パイピング：ファブリックの場合は、Bellanoまたは Bormioよりお選びください。（レザーの場合は、同色となります）

※レザーKランクは、KASIA,KOTOよりお選びください。

Left and right terminal element with 1 back cushion cm 123

		B (ファブリック)	A (ファブリック)	E (ファブリック)	S (ファブリック)	L (ファブリック)	BETA (レザー)	ALFA GAMMA (レザー)	K (レザー)		
RA120TS	123レフトコーナーソファ（バッククッション１個付）	**1,450,900**	**1,490,500**	**1,536,700**	**1,599,400**	**1,690,700**	**2,226,400**	**2,360,600**	**2,899,600**		
RA120TD	123ライトコーナーソファ（バッククッション１個付）	**1,450,900**	**1,490,500**	**1,536,700**	**1,599,400**	**1,690,700**	**2,226,400**	**2,360,600**	**2,899,600**		
RA120TS_S	123レフトコーナーソファ（ローラーバッククッション１個付）	**1,479,500**	**1,523,500**	**1,571,900**	**1,637,900**	**1,736,900**	**2,289,100**	**2,431,000**	**2,992,000**		
RA120TD_S	123ライトコーナーソファ（ローラーバッククッション１個付）	**1,479,500**	**1,523,500**	**1,571,900**	**1,637,900**	**1,736,900**	**2,289,100**	**2,431,000**	**2,992,000**		
追加カバー											
RA120TSRK	123レフトコーナーソファ（バッククッション１個付）	**264,000**	**300,300**	**342,100**	**399,300**	**484,000**	**976,800**	**1,101,100**	**1,596,100**		
RA120TDRK	123ライトコーナーソファ（バッククッション１個付）	**264,000**	**300,300**	**342,100**	**399,300**	**484,000**	**976,800**	**1,101,100**	**1,596,100**		
RA120TS_SRK	123レフトコーナーソファ（ローラーバッククッション１個付）	**277,200**	**316,800**	**363,000**	**423,500**	**513,700**	**1,021,900**	**1,152,800**	**1,668,700**		
RA120TD_SRK	123ライトコーナーソファ（ローラーバッククッション１個付）	**277,200**	**316,800**	**363,000**	**423,500**	**513,700**	**1,021,900**	**1,152,800**	**1,668,700**		

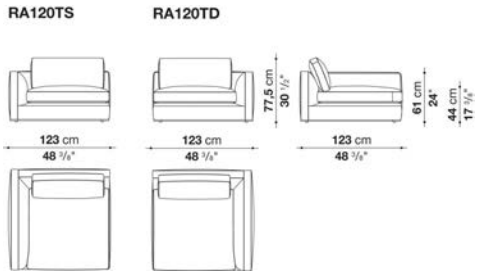

N.B. / 注意事項

脚部：ピューター塗装0259V、またはブラッククローム塗装アルミニウム0170Mよりお選びください。
パイピング：ファブリックの場合は、Bellanoまたは Bormioよりお選びください。（レザーの場合は、同色となります）

※レザーKランクは、KASIA,KOTOよりお選びください。

Left and right terminal element with 2 back cushions cm 213

		B (ファブリック)	A (ファブリック)	E (ファブリック)	S (ファブリック)	L (ファブリック)	BETA (レザー)	ALFA GAMMA (レザー)	K (レザー)		
RA210TS	213レフトアームソファ（バッククッション２個付）	**2,223,100**	**2,289,100**	**2,365,000**	**2,468,400**	**2,619,100**	**3,443,000**	**3,654,200**	**4,502,300**		
RA210TD	213ライトアームソファ（バッククッション２個付）	**2,223,100**	**2,289,100**	**2,365,000**	**2,468,400**	**2,619,100**	**3,443,000**	**3,654,200**	**4,502,300**		
RA210TS_S	213レフトアームソファ（ローバックククッション２個付）	**2,272,600**	**2,343,000**	**2,422,200**	**2,530,000**	**2,689,500**	**3,562,900**	**3,787,300**	**4,679,400**		
RA210TD_S	213ライトアームソファ（ローバックククッション２個付）	**2,272,600**	**2,343,000**	**2,422,200**	**2,530,000**	**2,689,500**	**3,562,900**	**3,787,300**	**4,679,400**		
追加カバー											
RA210TSRK	213レフトアームソファ（バッククッション２個付）	**427,900**	**489,500**	**559,900**	**652,300**	**792,000**	**1,549,900**	**1,745,700**	**2,524,500**		
RA210TDRK	213ライトアームソファ（バッククッション２個付）	**427,900**	**489,500**	**559,900**	**652,300**	**792,000**	**1,549,900**	**1,745,700**	**2,524,500**		
RA210TS_SRK	213レフトアームソファ（ローバックククッション２個付）	**449,900**	**513,700**	**587,400**	**686,400**	**831,600**	**1,636,800**	**1,841,400**	**2,663,100**		
RA210TD_SRK	213ライトアームソファ（ローバックククッション２個付）	**449,900**	**513,700**	**587,400**	**686,400**	**831,600**	**1,636,800**	**1,841,400**	**2,663,100**		

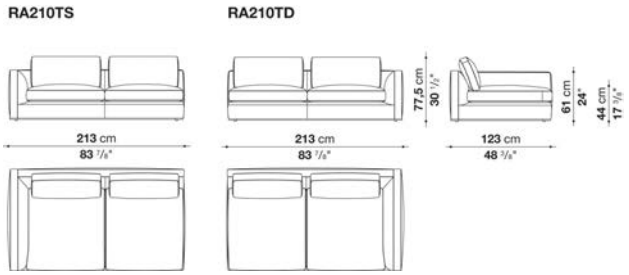

N.B. / 注意事項

脚部：ピューター塗装0259V、またはブラッククローム塗装アルミニウム0170Mよりお選びください。
パイピング：ファブリックの場合は、Bellanoまたは Bormioよりお選びください。（レザーの場合は、同色となります）

※レザーKランクは、KASIA,KOTOよりお選びください。

RICHARD / リチャード

B&B ITALIA

Left and right terminal element with 2 back cushions cm 243

		B (ファブリック)	A (ファブリック)	E (ファブリック)	S (ファブリック)	L (ファブリック)	BETA (レザー)	ALFA GAMMA (レザー)	K (レザー)		
RA240TS	243レフトーアームソファ（バッククッション２個付）	**2,404,600**	**2,473,900**	**2,552,000**	**2,657,600**	**2,816,000**	**3,788,400**	**4,024,900**	**4,975,300**		
RA240TD	243ライトアームソファ（バッククッション２個付）	**2,404,600**	**2,473,900**	**2,552,000**	**2,657,600**	**2,816,000**	**3,788,400**	**4,024,900**	**4,975,300**		
RA240TS_S	243レフトアームソファ（ローバッククッション２個付）	**2,459,600**	**2,531,100**	**2,613,600**	**2,723,600**	**2,889,700**	**3,928,100**	**4,177,800**	**5,185,400**		
RA240TD_S	243ライトアームソファ（ローバッククッション２個付）	**2,459,600**	**2,531,100**	**2,613,600**	**2,723,600**	**2,889,700**	**3,928,100**	**4,177,800**	**5,185,400**		
追加カバー											
RA240TSRK	243レフトーアームソファ（バッククッション２個付）	**445,500**	**508,200**	**580,800**	**677,600**	**822,800**	**1,716,000**	**1,934,900**	**2,810,500**		
RA240TDRK	243ライトアームソファ（バッククッション２個付）	**445,500**	**508,200**	**580,800**	**677,600**	**822,800**	**1,716,000**	**1,934,900**	**2,810,500**		
RA240TS_SRK	243レフトアームソファ（ローバッククッション２個付）	**467,500**	**533,500**	**609,400**	**711,700**	**863,500**	**1,817,200**	**2,049,300**	**2,975,500**		
RA240TD_SRK	243ライトアームソファ（ローバッククッション２個付）	**467,500**	**533,500**	**609,400**	**711,700**	**863,500**	**1,817,200**	**2,049,300**	**2,975,500**		

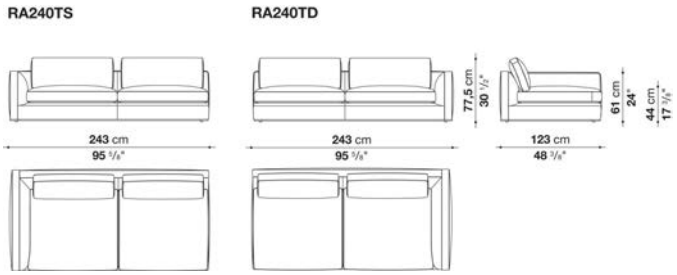

N.B. / 注意事項

脚部：ピューター塗装0259V、またはブラッククローム塗装アルミニウム0170Mよりお選びください。
パイピング：ファブリックの場合は、Bellanoまたは Bormioよりお選びください。（レザーの場合は、同色となります）

※レザーKランクは、KASIA,KOTOよりお選びください。

Left and right terminal element with 2 back cushions cm 263

		B (ファブリック)	A (ファブリック)	E (ファブリック)	S (ファブリック)	L (ファブリック)	BETA (レザー)	ALFA GAMMA (レザー)	K (レザー)		
RA260TS	263レフトアームソファ（バッククッション２個付）	**2,550,900**	**2,623,500**	**2,706,000**	**2,817,100**	**2,983,200**	**4,016,100**	**4,268,000**	**5,276,700**		
RA260TD	263ライトアームソファ（バッククッション２個付）	**2,550,900**	**2,623,500**	**2,706,000**	**2,817,100**	**2,983,200**	**4,016,100**	**4,268,000**	**5,276,700**		
RA260TS_S	263レフトアームソファ（ローバッククッション２個付）	**2,618,000**	**2,697,200**	**2,787,400**	**2,908,400**	**3,088,800**	**4,172,300**	**4,438,500**	**5,508,800**		
RA260TD_S	263ライトアームソファ（ローバッククッション２個付）	**2,618,000**	**2,697,200**	**2,787,400**	**2,908,400**	**3,088,800**	**4,172,300**	**4,438,500**	**5,508,800**		
追加カバー											
RA260TSRK	263レフトアームソファ（バッククッション２個付）	**464,200**	**531,300**	**607,200**	**709,500**	**861,300**	**1,812,800**	**2,044,900**	**2,972,200**		
RA260TDRK	263ライトアームソファ（バッククッション２個付）	**464,200**	**531,300**	**607,200**	**709,500**	**861,300**	**1,812,800**	**2,044,900**	**2,972,200**		
RA260TS_SRK	263レフトアームソファ（ローバッククッション２個付）	**496,100**	**568,700**	**651,200**	**763,400**	**929,500**	**1,925,000**	**2,170,300**	**3,154,800**		
RA260TD_SRK	263ライトアームソファ（ローバッククッション２個付）	**496,100**	**568,700**	**651,200**	**763,400**	**929,500**	**1,925,000**	**2,170,300**	**3,154,800**		

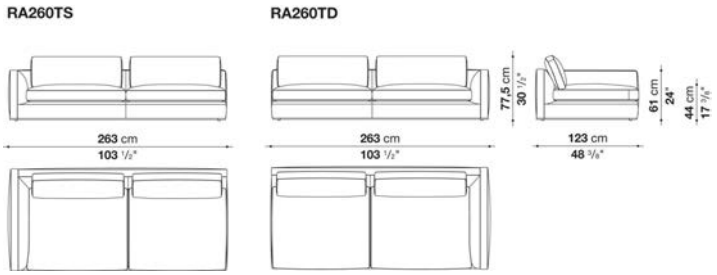

N.B. / 注意事項

脚部：ピューター塗装0259V、またはブラッククローム塗装アルミニウム0170Mよりお選びください。
パイピング：ファブリックの場合は、Bellanoまたは Bormioよりお選びください。（レザーの場合は、同色となります）

※レザーKランクは、KASIA,KOTOよりお選びください。

RICHARD / リチャード　　B&B ITALIA

Left and right ottoman-bench with 1 back cushion cm 193

		B (ファブリック)	A (ファブリック)	E (ファブリック)	S (ファブリック)	L (ファブリック)	BETA (レザー)	ALFA GAMMA (レザー)	K (レザー)		
RA190PS	193レフトバックソファ（バッククッション１個付）	**1,854,600**	**1,906,300**	**1,964,600**	**2,043,800**	**2,159,300**	**2,810,500**	**2,975,500**	**3,638,800**		
RA190PD	193ライトバックソファ（バッククッション１個付）	**1,854,600**	**1,906,300**	**1,964,600**	**2,043,800**	**2,159,300**	**2,810,500**	**2,975,500**	**3,638,800**		
RA190PS_S	193レフトバックソファ（ローバックッション１個付）	**1,883,200**	**1,938,200**	**1,999,800**	**2,081,200**	**2,204,400**	**2,871,000**	**3,042,600**	**3,726,800**		
RA190PD_S	193ライトバックソファ（ローバックッション１個付）	**1,883,200**	**1,938,200**	**1,999,800**	**2,081,200**	**2,204,400**	**2,871,000**	**3,042,600**	**3,726,800**		
追加カバー											
RA190PSRK	193レフトバックソファ（バッククッション１個付）	**330,000**	**376,200**	**430,100**	**501,600**	**609,400**	**1,208,900**	**1,360,700**	**1,970,100**		
RA190PDRK	193ライトバックソファ（バッククッション１個付）	**330,000**	**376,200**	**430,100**	**501,600**	**609,400**	**1,208,900**	**1,360,700**	**1,970,100**		
RA190PS_SRK	193レフトバックソファ（ローバックッション１個付）	**343,200**	**392,700**	**449,900**	**525,800**	**638,000**	**1,252,900**	**1,410,200**	**2,039,400**		
RA190PD_SRK	193ライトバックソファ（ローバックッション１個付）	**343,200**	**392,700**	**449,900**	**525,800**	**638,000**	**1,252,900**	**1,410,200**	**2,039,400**		

RA190PS　　RA190PD

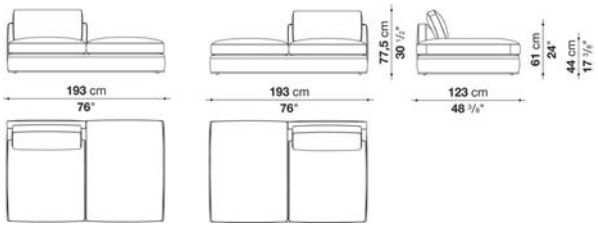

N.B. / 注意事項

脚部：ピューター塗装0259V、またはブラッククローム塗装アルミニウム0170Mよりお選びください。
パイピング：ファブリックの場合は、Bellanoまたは Bormioよりお選びください。（レザーの場合は、同色となります）

※レザーKランクは、KASIA,KOTOよりお選びください。

Left and right ottoman-bench with 1 back cushion cm 223

		B (ファブリック)	A (ファブリック)	E (ファブリック)	S (ファブリック)	L (ファブリック)	BETA (レザー)	ALFA GAMMA (レザー)	K (レザー)		
RA220PS	223レフトバックソファ（バッククッション１個付）	**2,004,200**	**2,057,000**	**2,117,500**	**2,197,800**	**2,319,900**	**3,077,800**	**3,261,500**	**3,998,500**		
RA220PD	223ライトバックソファ（バッククッション１個付）	**2,004,200**	**2,057,000**	**2,117,500**	**2,197,800**	**2,319,900**	**3,077,800**	**3,261,500**	**3,998,500**		
RA220PS_S	223レフトバックソファ（ローバックククッション１個付）	**2,032,800**	**2,088,900**	**2,149,400**	**2,235,200**	**2,360,600**	**3,147,100**	**3,338,500**	**4,103,000**		
RA220PD_S	223ライトバックソファ（ローバックククッション１個付）	**2,032,800**	**2,088,900**	**2,149,400**	**2,235,200**	**2,360,600**	**3,147,100**	**3,338,500**	**4,103,000**		
追加カバー											
RA220PSRK	223レフトバックソファ（バッククッション１個付）	**342,100**	**391,600**	**446,600**	**522,500**	**632,500**	**1,329,900**	**1,499,300**	**2,176,900**		
RA220PDRK	223ライトバックソファ（バッククッション１個付）	**342,100**	**391,600**	**446,600**	**522,500**	**632,500**	**1,329,900**	**1,499,300**	**2,176,900**		
RA220PS_SRK	223レフトバックソファ（ローバックククッション１個付）	**355,300**	**407,000**	**463,100**	**541,200**	**655,600**	**1,380,500**	**1,556,500**	**2,260,500**		
RA220PD_SRK	223ライトバックソファ（ローバックククッション１個付）	**355,300**	**407,000**	**463,100**	**541,200**	**655,600**	**1,380,500**	**1,556,500**	**2,260,500**		

RA220PS



RA220PD

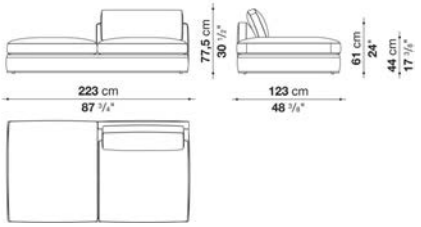

N.B. / 注意事項

脚部：ピューター塗装0259V、またはブラッククローム塗装アルミニウム0170Mよりお選びください。
パイピング：ファブリックの場合は、Bellanoまたは Bormioよりお選びください。（レザーの場合は、同色となります）

※レザーKランクは、KASIA,KOTOよりお選びください。

Left and right ottoman-bench with 1 back cushion cm 243

		B (ファブリック)	A (ファブリック)	E (ファブリック)	S (ファブリック)	L (ファブリック)	BETA (レザー)	ALFA GAMMA (レザー)	K (レザー)		
RA240PS	243レフトバックソファ（バッククッション１個付）	**2,146,100**	**2,200,000**	**2,262,700**	**2,346,300**	**2,468,400**	**3,292,300**	**3,488,100**	**4,272,400**		
RA240PD	243ライトバックソファ（バッククッション１個付）	**2,146,100**	**2,200,000**	**2,262,700**	**2,346,300**	**2,468,400**	**3,292,300**	**3,488,100**	**4,272,400**		
RA240PS_S	243レフトバックソファ（ローラーバッククッション１個付）	**2,180,200**	**2,237,400**	**2,303,400**	**2,390,300**	**2,522,300**	**3,369,300**	**3,572,800**	**4,387,900**		
RA240PD_S	243ライトバックソファ（ローラーバッククッション１個付）	**2,180,200**	**2,237,400**	**2,303,400**	**2,390,300**	**2,522,300**	**3,369,300**	**3,572,800**	**4,387,900**		
追加カバー											
RA240PSRK	243レフトバックソファ（バッククッション１個付）	**354,200**	**403,700**	**459,800**	**536,800**	**650,100**	**1,408,000**	**1,588,400**	**2,308,900**		
RA240PDRK	243ライトバックソファ（バッククッション１個付）	**354,200**	**403,700**	**459,800**	**536,800**	**650,100**	**1,408,000**	**1,588,400**	**2,308,900**		
RA240PS_SRK	243レフトバックソファ（ローラーバッククッション１個付）	**369,600**	**422,400**	**482,900**	**564,300**	**684,200**	**1,465,200**	**1,651,100**	**2,400,200**		
RA240PD_SRK	243ライトバックソファ（ローラーバッククッション１個付）	**369,600**	**422,400**	**482,900**	**564,300**	**684,200**	**1,465,200**	**1,651,100**	**2,400,200**		

RA240PS

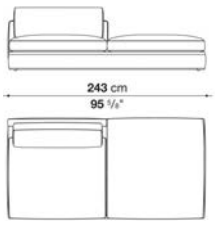

RA240PD

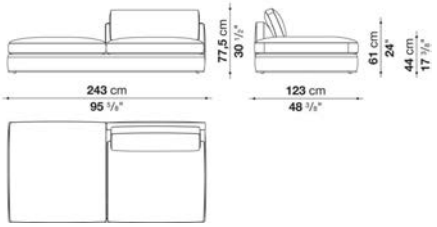

N.B. / 注意事項

脚部：ピューター塗装0259V、またはブラッククローム塗装アルミニウム0170Mよりお選びください。
パイピング：ファブリックの場合は、Bellanoまたは Bormioよりお選びください。（レザーの場合は、同色となります）

※レザーKランクは、KASIA,KOTOよりお選びください。

Left and right ottoman-terminal element with 1 back cushion cm 213

		B (ファブリック)	A (ファブリック)	E (ファブリック)	S (ファブリック)	L (ファブリック)	BETA (レザー)	ALFA GAMMA (レザー)	K (レザー)		
RA210TPS	213レフトターミナルソファ（バッククッション１個付）	**2,066,900**	**2,121,900**	**2,185,700**	**2,271,500**	**2,400,200**	**3,149,300**	**3,336,300**	**4,086,500**		
RA210TPD	213ライトターミナルソファ（バッククッション１個付）	**2,066,900**	**2,121,900**	**2,185,700**	**2,271,500**	**2,400,200**	**3,149,300**	**3,336,300**	**4,086,500**		
RA210TPS_S	213レフトターミナルソファ（ローラーバッククッション１個付）	**2,094,400**	**2,153,800**	**2,220,900**	**2,311,100**	**2,445,300**	**3,209,800**	**3,403,400**	**4,174,500**		
RA210TPD_S	213ライトターミナルソファ（ローラーバッククッション１個付）	**2,094,400**	**2,153,800**	**2,220,900**	**2,311,100**	**2,445,300**	**3,209,800**	**3,403,400**	**4,174,500**		
追加カバー											
RA210TPSRK	213レフトターミナルソファ（バッククッション１個付）	**361,900**	**413,600**	**470,800**	**550,000**	**667,700**	**1,357,400**	**1,530,100**	**2,220,900**		
RA210TPDRK	213ライトターミナルソファ（バッククッション１個付）	**361,900**	**413,600**	**470,800**	**550,000**	**667,700**	**1,357,400**	**1,530,100**	**2,220,900**		
RA210TPS_SRK	213レフトターミナルソファ（ローラーバッククッション１個付）	**376,200**	**430,100**	**492,800**	**574,200**	**697,400**	**1,401,400**	**1,579,600**	**2,289,100**		
RA210TPD_SRK	213ライトターミナルソファ（ローラーバッククッション１個付）	**376,200**	**430,100**	**492,800**	**574,200**	**697,400**	**1,401,400**	**1,579,600**	**2,289,100**		

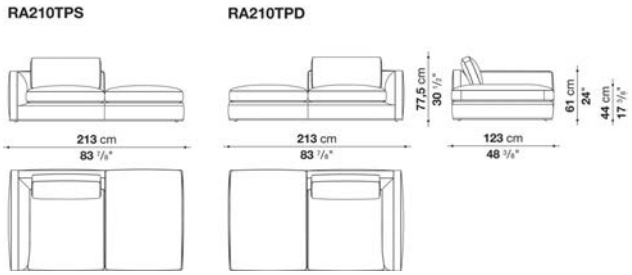

N.B. / 注意事項

脚部：ピューター塗装0259V、またはブラッククローム塗装アルミニウム0170Mよりお選びください。
パイピング：ファブリックの場合は、Bellanoまたは Bormioよりお選びください。（レザーの場合は、同色となります）

※レザーKランクは、KASIA,KOTOよりお選びください。

Left and right ottoman-terminal element with 1 back cushion cm 243

		B (ファブリック)	A (ファブリック)	E (ファブリック)	S (ファブリック)	L (ファブリック)	BETA (レザー)	ALFA GAMMA (レザー)	K (レザー)		
RA240TPS	243レフトターミナルソファ（バッククッション１個付）	**2,218,700**	**2,274,800**	**2,339,700**	**2,424,400**	**2,553,100**	**3,430,900**	**3,638,800**	**4,467,100**		
RA240TPD	243ライトターミナルソファ（バッククッション１個付）	**2,218,700**	**2,274,800**	**2,339,700**	**2,424,400**	**2,553,100**	**3,430,900**	**3,638,800**	**4,467,100**		
RA240TPS_S	243レフトターミナルソファ（ローラーバッククッション１個付）	**2,251,700**	**2,310,000**	**2,378,200**	**2,468,400**	**2,604,800**	**3,501,300**	**3,715,800**	**4,571,600**		
RA240TPD_S	243ライトターミナルソファ（ローラーバッククッション１個付）	**2,251,700**	**2,310,000**	**2,378,200**	**2,468,400**	**2,604,800**	**3,501,300**	**3,715,800**	**4,571,600**		
追加カバー											
RA240TPSRK	243レフトターミナルソファ（バッククッション１個付）	**369,600**	**421,300**	**480,700**	**559,900**	**677,600**	**1,485,000**	**1,675,300**	**2,437,600**		
RA240TPDRK	243ライトターミナルソファ（バッククッション１個付）	**369,600**	**421,300**	**480,700**	**559,900**	**677,600**	**1,485,000**	**1,675,300**	**2,437,600**		
RA240TPS_SRK	243レフトターミナルソファ（ローラーバッククッション１個付）	**385,000**	**438,900**	**501,600**	**586,300**	**710,600**	**1,535,600**	**1,732,500**	**2,519,000**		
RA240TPD_SRK	243ライトターミナルソファ（ローラーバッククッション１個付）	**385,000**	**438,900**	**501,600**	**586,300**	**710,600**	**1,535,600**	**1,732,500**	**2,519,000**		

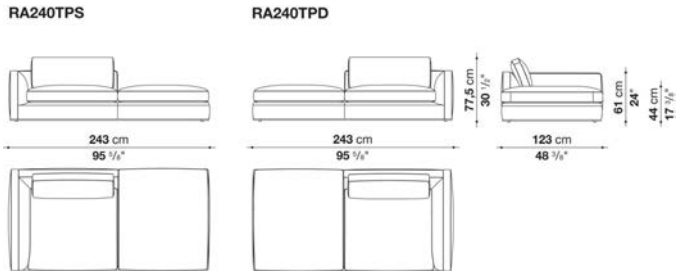

N.B. / 注意事項

脚部：ピューター塗装0259V、またはブラッククローム塗装アルミニウム0170Mよりお選びください。
パイピング：ファブリックの場合は、Bellanoまたは Bormioよりお選びください。（レザーの場合は、同色となります）

※レザーKランクは、KASIA,KOTOよりお選びください。

Left and right ottoman-terminal element with 1 back cushion cm 263

		B (ファブリック)	A (ファブリック)	E (ファブリック)	S (ファブリック)	L (ファブリック)	BETA (レザー)	ALFA GAMMA (レザー)	K (レザー)		
RA260TPS	263レフトターミナルソファ（バッククッション１個付）	**2,368,300**	**2,431,000**	**2,501,400**	**2,597,100**	**2,739,000**	**3,643,200**	**3,864,300**	**4,742,100**		
RA260TPD	263ライトターミナルソファ（バッククッション１個付）	**2,368,300**	**2,431,000**	**2,501,400**	**2,597,100**	**2,739,000**	**3,643,200**	**3,864,300**	**4,742,100**		
RA260TPS_S	263レフトターミナルソファ（ローラーバッククッション１個付）	**2,402,400**	**2,468,400**	**2,543,200**	**2,643,300**	**2,792,900**	**3,721,300**	**3,947,900**	**4,858,700**		
RA260TPD_S	263ライトターミナルソファ（ローラーバッククッション１個付）	**2,402,400**	**2,468,400**	**2,543,200**	**2,643,300**	**2,792,900**	**3,721,300**	**3,947,900**	**4,858,700**		
追加カバー											
RA260TPSRK	263レフトターミナルソファ（バッククッション１個付）	**394,900**	**452,100**	**518,100**	**605,000**	**735,900**	**1,568,600**	**1,771,000**	**2,579,500**		
RA260TPDRK	263ライトターミナルソファ（バッククッション１個付）	**394,900**	**452,100**	**518,100**	**605,000**	**735,900**	**1,568,600**	**1,771,000**	**2,579,500**		
RA260TPS_SRK	263レフトターミナルソファ（ローラーバッククッション１個付）	**411,400**	**470,800**	**540,100**	**632,500**	**770,000**	**1,623,600**	**1,833,700**	**2,669,700**		
RA260TPD_SRK	263ライトターミナルソファ（ローラーバッククッション１個付）	**411,400**	**470,800**	**540,100**	**632,500**	**770,000**	**1,623,600**	**1,833,700**	**2,669,700**		

RA260TPS **RA260TPD**

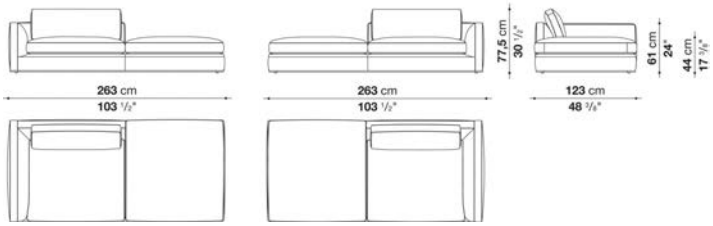

N.B. / 注意事項

脚部：ピューター塗装0259V、またはブラッククローム塗装アルミニウム0170Mよりお選びください。
パイピング：ファブリックの場合は、Bellanoまたは Bormioよりお選びください。（レザーの場合は、同色となります）

※レザーKランクは、KASIA,KOTOよりお選びください。

RICHARD / リチャード

B&B ITALIA

Chaise longue with 1 back cushion cm 213, one colour available

		B (ファブリック)	A (ファブリック)	E (ファブリック)	S (ファブリック)	L (ファブリック)	BETA (レザー)	ALFA GAMMA (レザー)	K (レザー)		
RA210LS	213レフトシェーズロング（バッククッション１個付）	**2,112,000**	**2,169,200**	**2,234,100**	**2,322,100**	**2,451,900**	**3,250,500**	**3,446,300**	**4,232,800**		
RA210LD	213ライトシェーズロング（バッククッション１個付）	**2,112,000**	**2,169,200**	**2,234,100**	**2,322,100**	**2,451,900**	**3,250,500**	**3,446,300**	**4,232,800**		
RA210LS_S	213レフトシェーズロング（ローラーバッククッション１個付）	**2,139,500**	**2,198,900**	**2,268,200**	**2,359,500**	**2,497,000**	**3,309,900**	**3,512,300**	**4,323,000**		
RA210LD_S	213ライトシェーズロング（ローラーバッククッション１個付）	**2,139,500**	**2,198,900**	**2,268,200**	**2,359,500**	**2,497,000**	**3,309,900**	**3,512,300**	**4,323,000**		
追加カバー											
RA210LSRK	213レフトシェーズロング（バッククッション１個付）	**364,100**	**416,900**	**476,300**	**557,700**	**677,600**	**1,412,400**	**1,592,800**	**2,316,600**		
RA210LDRK	213ライトシェーズロング（バッククッション１個付）	**364,100**	**416,900**	**476,300**	**557,700**	**677,600**	**1,412,400**	**1,592,800**	**2,316,600**		
RA210LS_SRK	213レフトシェーズロング（ローラーバッククッション１個付）	**377,300**	**432,300**	**496,100**	**579,700**	**705,100**	**1,455,300**	**1,640,100**	**2,385,900**		
RA210LD_SRK	213ライトシェーズロング（ローラーバッククッション１個付）	**377,300**	**432,300**	**496,100**	**579,700**	**705,100**	**1,455,300**	**1,640,100**	**2,385,900**		

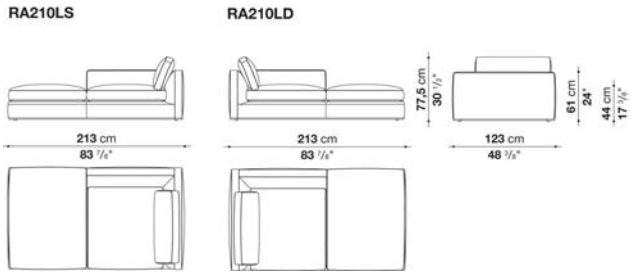

N.B. / 注意事項

脚部：ピューター塗装0259V、またはブラッククローム塗装アルミニウム0170Mよりお選びください。
パイピング：ファブリックの場合は、Bellanoまたは Bormioよりお選びください。（レザーの場合は、同色となります）

※レザーKランクは、KASIA,KOTOよりお選びください。

RICHARD / リチャード　　B&B ITALIA

Chaise longue with 1 back cushion cm 243, one colour available

		B (ファブリック)	A (ファブリック)	E (ファブリック)	S (ファブリック)	L (ファブリック)	BETA (レザー)	ALFA GAMMA (レザー)	K (レザー)		
RA240LS	243レフトシェーズロング（バッククッション１個付）	**2,211,000**	**2,268,200**	**2,333,100**	**2,422,200**	**2,552,000**	**3,417,700**	**3,623,400**	**4,451,700**		
RA240LD	243ライトシェーズロング（バッククッション１個付）	**2,211,000**	**2,268,200**	**2,333,100**	**2,422,200**	**2,552,000**	**3,417,700**	**3,623,400**	**4,451,700**		
RA240LS_S	243レフトシェーズロング（ローラーバッククッション１個付）	**2,239,600**	**2,299,000**	**2,366,100**	**2,459,600**	**2,597,100**	**3,479,300**	**3,692,700**	**4,545,200**		
RA240LD_S	243ライトシェーズロング（ローラーバッククッション１個付）	**2,239,600**	**2,299,000**	**2,366,100**	**2,459,600**	**2,597,100**	**3,479,300**	**3,692,700**	**4,545,200**		
追加カバー											
RA240LSRK	243レフトシェーズロング（バッククッション１個付）	**370,700**	**422,400**	**482,900**	**563,200**	**684,200**	**1,479,500**	**1,670,900**	**2,431,000**		
RA240LDRK	243ライトシェーズロング（バッククッション１個付）	**370,700**	**422,400**	**482,900**	**563,200**	**684,200**	**1,479,500**	**1,670,900**	**2,431,000**		
RA240LS_SRK	243レフトシェーズロング（ローラーバッククッション１個付）	**383,900**	**438,900**	**501,600**	**586,300**	**711,700**	**1,603,800**	**1,721,500**	**2,504,700**		
RA240LD_SRK	243ライトシェーズロング（ローラーバッククッション１個付）	**383,900**	**438,900**	**501,600**	**586,300**	**711,700**	**1,603,800**	**1,721,500**	**2,504,700**		

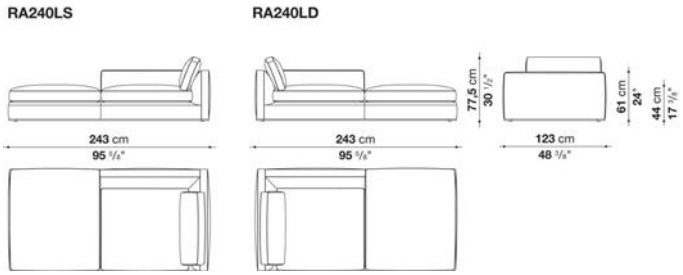

N.B. / 注意事項

脚部：ピューター塗装0259V、またはブラッククローム塗装アルミニウム0170Mよりお選びください。
パイピング：ファブリックの場合は、Bellanoまたは Bormioよりお選びください。（レザーの場合は、同色となります）

※レザーKランクは、KASIA,KOTOよりお選びください。

RICHARD / リチャード　　B&B ITALIA

Chaise longue with 1 back cushion cm 263, one colour available

		B (ファブリック)	A (ファブリック)	E (ファブリック)	S (ファブリック)	L (ファブリック)	BETA (レザー)	ALFA GAMMA (レザー)	K (レザー)		
RA260LS	263レフトシェーズロング（バッククッション１個付）	**2,345,200**	**2,406,800**	**2,476,100**	**2,569,600**	**2,709,300**	**3,610,200**	**3,826,900**	**4,697,000**		
RA260LD	263ライトシェーズロング（バッククッション１個付）	**2,345,200**	**2,406,800**	**2,476,100**	**2,569,600**	**2,709,300**	**3,610,200**	**3,826,900**	**4,697,000**		
RA260LS_S	263レフトシェーズロング（ローラーバッククッション１個付）	**2,368,300**	**2,431,000**	**2,501,400**	**2,596,000**	**2,736,800**	**3,671,800**	**3,896,200**	**4,790,500**		
RA260LD_S	263ライトシェーズロング（ローラーバッククッション１個付）	**2,368,300**	**2,431,000**	**2,501,400**	**2,596,000**	**2,736,800**	**3,671,800**	**3,896,200**	**4,790,500**		
追加カバー											
RA260LSRK	263レフトシェーズロング（バッククッション１個付）	**388,300**	**444,400**	**508,200**	**595,100**	**723,800**	**1,551,000**	**1,751,200**	**2,552,000**		
RA260LDRK	263ライトシェーズロング（バッククッション１個付）	**388,300**	**444,400**	**508,200**	**595,100**	**723,800**	**1,551,000**	**1,751,200**	**2,552,000**		
RA260LS_SRK	263レフトシェーズロング（ローラーバッククッション１個付）	**397,100**	**454,300**	**519,200**	**606,100**	**737,000**	**1,596,100**	**1,802,900**	**2,625,700**		
RA260LD_SRK	263ライトシェーズロング（ローラーバッククッション１個付）	**397,100**	**454,300**	**519,200**	**606,100**	**737,000**	**1,596,100**	**1,802,900**	**2,625,700**		

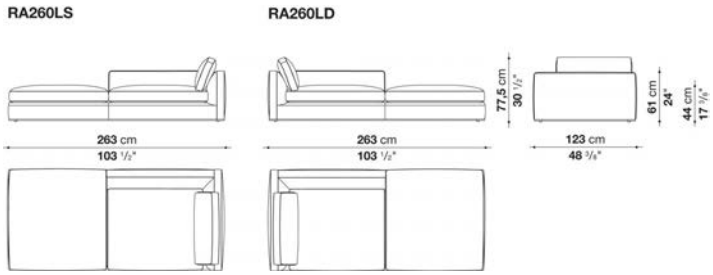

N.B. / 注意事項

脚部：ピューター塗装0259V、またはブラッククローム塗装アルミニウム0170Mよりお選びください。
パイピング：ファブリックの場合は、Bellanoまたは Bormioよりお選びください。（レザーの場合は、同色となります）

※レザーKランクは、KASIA,KOTOよりお選びください。

RICHARD / リチャード　B&B ITALIA

Ottoman cm 88, one colour available

		B (ファブリック)	A (ファブリック)	E (ファブリック)	S (ファブリック)	L (ファブリック)	BETA (レザー)	ALFA GAMMA (レザー)	K (レザー)		
RA85P	88オットマン	**971,300**	**991,100**	**1,013,100**	**1,042,800**	**1,087,900**	**1,344,200**	**1,409,100**	**1,667,600**		
追加カバー											
RA85PRK	88オットマン	**122,100**	**138,600**	**160,600**	**188,100**	**228,800**	**465,300**	**524,700**	**763,400**		

RA85P

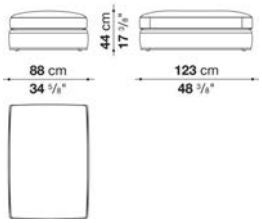

N.B. / 注意事項

脚部：ピューター塗装0259V、またはブラッククローム塗装アルミニウム0170Mよりお選びください。
パイピング：ファブリックの場合は、Bellanoまたは Bormioよりお選びください。（レザーの場合は、同色となります）

※レザーKランクは、KASIA,KOTOよりお選びください。

RICHARD / リチャード　B&B ITALIA

Ottoman cm 103, one colour available

		B (ファブリック)	A (ファブリック)	E (ファブリック)	S (ファブリック)	L (ファブリック)	BETA (レザー)	ALFA GAMMA (レザー)	K (レザー)		
RA100P	103オットマン	**1,086,800**	**1,112,100**	**1,142,900**	**1,183,600**	**1,243,000**	**1,486,100**	**1,557,600**	**1,845,800**		
追加カバー											
RA100PRK	103オットマン	**144,100**	**168,300**	**195,800**	**233,200**	**288,200**	**511,500**	**578,600**	**843,700**		

RA100P

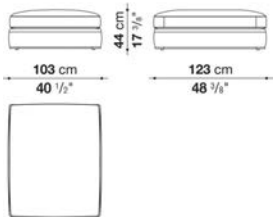

N.B. / 注意事項

脚部：ピューター塗装0259V、またはブラッククローム塗装アルミニウム0170Mよりお選びください。
パイピング：ファブリックの場合は、Bellanoまたは Bormioよりお選びください。（レザーの場合は、同色となります）

※レザーKランクは、KASIA,KOTOよりお選びください。

RICHARD / リチャード

B&B ITALIA

Ottoman cm 193, one colour available

		B (ファブリック)	A (ファブリック)	E (ファブリック)	S (ファブリック)	L (ファブリック)	BETA (レザー)	ALFA GAMMA (レザー)	K (レザー)		
RA190P	193オットマン	**1,654,400**	**1,695,100**	**1,741,300**	**1,802,900**	**1,896,400**	**2,349,600**	**2,473,900**	**2,965,600**		
追加カバー											
RA190PRK	193オットマン	**233,200**	**270,600**	**311,300**	**369,600**	**454,300**	**871,200**	**986,700**	**1,441,000**		

RA190P

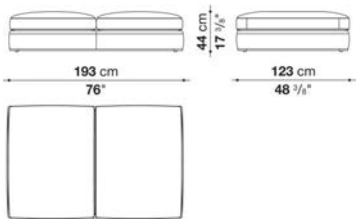

N.B. / 注意事項

脚部：ピューター塗装0259V、またはブラッククローム塗装アルミニウム0170Mよりお選びください。
パイピング：ファブリックの場合は、Bellanoまたは Bormioよりお選びください。（レザーの場合は、同色となります）

※レザーKランクは、KASIA,KOTOよりお選びください。

RICHARD / リチャード

B&B ITALIA

Ottoman cm 223, one colour available

		B (ファブリック)	A (ファブリック)	E (ファブリック)	S (ファブリック)	L (ファブリック)	BETA (レザー)	ALFA GAMMA (レザー)	K (レザー)		
RA220P	223オットマン	**1,789,700**	**1,830,400**	**1,877,700**	**1,940,400**	**2,032,800**	**2,580,600**	**2,718,100**	**3,269,200**		
追加カバー											
RA220PRK	223オットマン	**238,700**	**277,200**	**319,000**	**376,200**	**462,000**	**964,700**	**1,092,300**	**1,599,400**		

RA220P

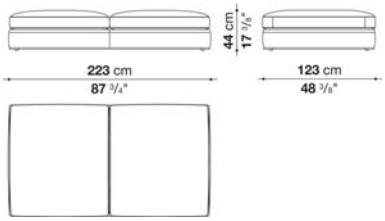

N.B. / 注意事項

脚部：ピューター塗装0259V、またはブラッククローム塗装アルミニウム0170Mよりお選びください。
パイピング：ファブリックの場合は、Bellanoまたは Bormioよりお選びください。（レザーの場合は、同色となります）

※レザーKランクは、KASIA,KOTOよりお選びください。

Ottoman cm 243, one colour available

		B (ファブリック)	A (ファブリック)	E (ファブリック)	S (ファブリック)	L (ファブリック)	BETA (レザー)	ALFA GAMMA (レザー)	K (レザー)		
RA240P	243オットマン	**1,930,500**	**1,974,500**	**2,022,900**	**2,090,000**	**2,187,900**	**2,767,600**	**2,913,900**	**3,500,200**		
追加カバー											
RA240PRK	243オットマン	**248,600**	**289,300**	**333,300**	**394,900**	**486,200**	**1,019,700**	**1,153,900**	**1,692,900**		

RA240P

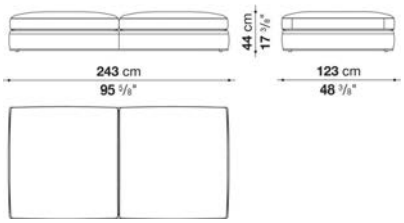

N.B. / 注意事項

脚部：ピューター塗装0259V、またはブラッククローム塗装アルミニウム0170Mよりお選びください。
パイピング：ファブリックの場合は、Bellanoまたは Bormioよりお選びください。（レザーの場合は、同色となります）

※レザーKランクは、KASIA,KOTOよりお選びください。

Optional cushions RICHARD : box style

		B (ファブリック)	A (ファブリック)	E (ファブリック)	S (ファブリック)	L (ファブリック)	M (ファブリック)	BETA (レザー)	ALFA GAMMA (レザー)	K (レザー)	
RA38_38	オプショナルクッション38 x 38cm	**39,600**	**44,000**	**48,400**	**57,200**	**68,200**	**81,400**	**81,400**	**92,400**	**101,200**	
RA48_48	オプショナルクッション 48 x 48cm	**55,000**	**61,600**	**67,100**	**82,500**	**89,100**	**124,300**	**124,300**	**139,700**	**152,900**	
RA55_30	オプショナルクッション55 x 30cm	**47,300**	**50,600**	**55,000**	**61,600**	**72,600**	**94,600**	**94,600**	**105,600**	**134,200**	
RA65C	オプショナルクッション 65 x 50cm	**82,500**	**89,100**	**101,200**	**122,100**	**149,600**	**177,100**	**177,100**	**200,200**	**233,200**	
追加カバー											
RA38_38RK	オプショナルクッション38 x 38cm	**29,700**	**33,000**	**36,300**	**44,000**	**53,900**	**68,200**	**68,200**	**79,200**	**88,000**	
RA48_48RK	オプショナルクッション 48 x 48cm	**39,600**	**44,000**	**50,600**	**58,300**	**63,800**	**92,400**	**92,400**	**105,600**	**116,600**	
RA55_30RK	オプショナルクッション55 x 30cm	**31,900**	**35,200**	**39,600**	**47,300**	**50,600**	**74,800**	**74,800**	**84,700**	**92,400**	
RA65CRK	オプショナルクッション 65 x 50cm	**44,000**	**52,800**	**62,700**	**81,400**	**106,700**	**130,900**	**130,900**	**154,000**	**184,800**	



RA65C
optional cushion cm 65 x 50



RA55_30
optional cushion cm 55 x 30



RA38_38
optional cushion cm 38 x 38



RA48_48
optional cushion cm 48 x 48

N.B. / 注意事項　※レザーKランクは、KASIA,KOTOよりお選びください。



TECHNICAL SPECIFICATIONS / 技術情報：

内部構造	鋼管及び成形鋼材
座面/背面/肘掛	Bayfit®(バイエル社製)低温成形発砲ポリウレタン　ポリエステルファイバー
内部構造 (ソファベッド)	積層木材パネル
座面/背面充填材 (ソファベッド)	密度の異なる成形ポリウレタンの組合せ ポリエステルファイバーカバー
サポートフレーム	鋼材
脚部先端	熱可塑性プラスチック
表面張地	ファブリックまたは天然皮革

SAKé / サケ　　B&B ITALIA

Sofa cm 250,available in one colour

		B (ファブリック)	A (ファブリック)	E (ファブリック)	S (ファブリック)	L (ファブリック)	BETA (レザー)	ALFA GAMMA (レザー)	K (レザー)		
SK250	250 ソファ	**1,890,900**	**1,930,500**	**1,994,300**	**2,057,000**	**2,181,300**	**2,772,000**	**2,931,500**	**3,649,800**		
追加カバー											
SK250RK	250 ソファ	**289,300**	**324,500**	**383,900**	**443,300**	**556,600**	**1,100,000**	**1,247,400**	**1,907,400**		

SK250

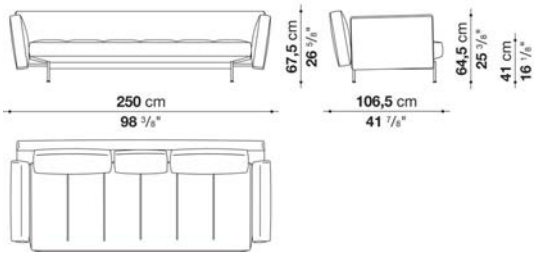

N.B. / 注意事項

脚部：ピューター塗装0259Vとなります。

※バッククッションのパイピングは、張地と同色となります。
※オプションにて、「SK75C」2個・「SK50C」1個・「SK48_48」2個を追加されることをお勧めします。
※レザーKランクは、KASIA,KOTOよりお選びください。
＊レザーの場合は、カバーリング仕様ではありません。

SAKé / サケ　　B&B ITALIA

Sofa cm 310, available in one colour

		B (ファブリック)	A (ファブリック)	E (ファブリック)	S (ファブリック)	L (ファブリック)	BETA (レザー)	ALFA GAMMA (レザー)	K (レザー)		
SK310	310 ソファ	**2,074,600**	**2,119,700**	**2,195,600**	**2,267,100**	**2,410,100**	**3,052,500**	**3,232,900**	**4,041,400**		
追加カバー											
SK310RK	310 ソファ	**331,100**	**372,900**	**441,100**	**508,200**	**640,200**	**1,232,000**	**1,397,000**	**2,140,600**		

SK310

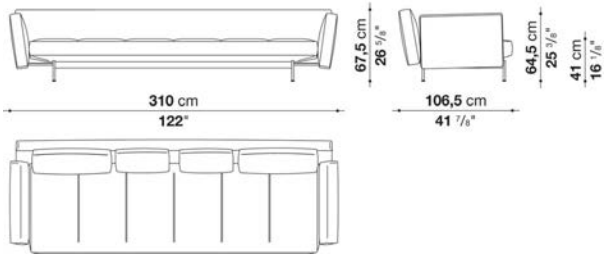

N.B. / 注意事項

脚部：ピューター塗装0259Vとなります。

※バッククッションのパイピングは、張地と同色となります。
※オプションにて、「SK75C」2個・「SK50C」2個・「SK48_48」3個を追加されることをお勧めします。
※レザーKランクはKASIA,KOTOよりお選びください。
＊レザーの場合は、カバーリング仕様ではありません。

SAKé / サケ　　B&B ITALIA

Sofa with curved back cm 272, available in one colour

		B (ファブリック)	A (ファブリック)	E (ファブリック)	S (ファブリック)	L (ファブリック)	BETA (レザー)	ALFA GAMMA (レザー)	K (レザー)		
SK272C	272 カーブバックソファ	1,956,900	1,993,200	2,053,700	2,113,100	2,228,600	2,691,700	2,831,400	3,456,200		
追加カバー											
SK272CRK	272 カーブバックソファ	270,600	302,500	357,500	411,400	518,100	944,900	1,073,600	1,647,800		

SK272C

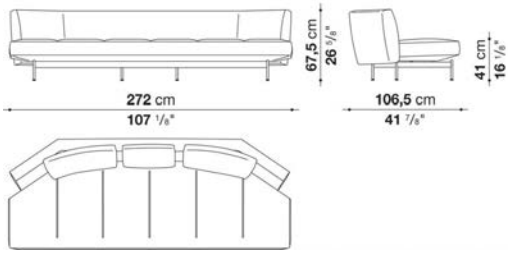

N.B. / 注意事項

脚部：ピューター塗装0259Vとなります。

※バッククッションのパイピングは、張地と同色となります。
※オプションにて、「SK75C」2個・「SK50C」1個・「SK48_48」2個を追加されることをお勧めします。
※レザーKランクはKORA,KASIA,KOTOよりお選びください。
＊レザーの場合は、カバーリング仕様ではありません。

SAKé / サケ　　B&B ITALIA

Left and right sofa with curved back cm 231, available in one colour

		B (ファブリック)	A (ファブリック)	E (ファブリック)	S (ファブリック)	L (ファブリック)	BETA (レザー)	ALFA GAMMA (レザー)	K (レザー)		
SK231CS	231 レフトカーブバックソファ	1,716,000	1,749,000	1,804,000	1,857,900	1,963,500	2,436,500	2,569,600	3,163,600		
SK231CD	231 ライトカーブバックソファ	1,716,000	1,749,000	1,804,000	1,857,900	1,963,500	2,436,500	2,569,600	3,163,600		
追加カバー											
SK231CSRK	231 レフトカーブバックソファ	253,000	283,800	333,300	382,800	480,700	916,300	1,038,400	1,585,100		
SK231CDRK	231 ライトカーブバックソファ	253,000	283,800	333,300	382,800	480,700	916,300	1,038,400	1,585,100		

SK231CS　　SK231CD

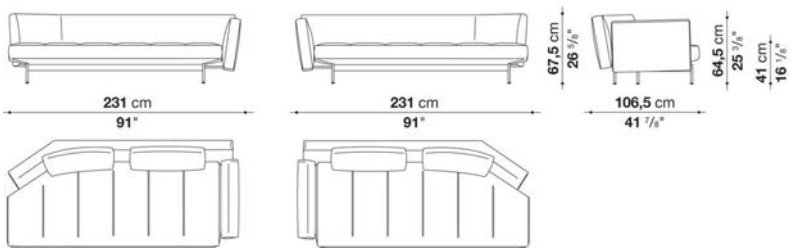

N.B. / 注意事項

脚部：ピューター塗装0259Vとなります。

※バッククッションのパイピングは、張地と同色となります。
※オプションにて、「SK75C」2個・「SK48_48」2個を追加されることをお勧めします。
※レザーKランクはKORA,KASIA,KOTOよりお選びください。
＊レザーの場合は、カバーリング仕様ではありません。

SAKé / サケ　　B&B ITALIA

Left and right terminal element cm 196, available in one colour

		B (ファブリック)	A (ファブリック)	E (ファブリック)	S (ファブリック)	L (ファブリック)	BETA (レザー)	ALFA GAMMA (レザー)	K (レザー)		
SK196TS	196 レフトアームソファ	**1,635,700**	**1,664,300**	**1,713,800**	**1,762,200**	**1,856,800**	**2,270,400**	**2,387,000**	**2,909,500**		
SK196TD	196 ライトアームソファ	**1,635,700**	**1,664,300**	**1,713,800**	**1,762,200**	**1,856,800**	**2,270,400**	**2,387,000**	**2,909,500**		
追加カバー											
SK196TSRK	196 レフトアームソファ	**229,900**	**257,400**	**302,500**	**346,500**	**434,500**	**814,000**	**921,800**	**1,402,500**		
SK196TDRK	196 ライトアームソファ	**229,900**	**257,400**	**302,500**	**346,500**	**434,500**	**814,000**	**921,800**	**1,402,500**		

SK196TS　　**SK196TD**



N.B. / 注意事項

脚部：ピューター塗装0259Vとなります。

※バッククッションのパイピングは、張地と同色となります。
※オプションにて、「SK75C」2個・「SK48_48」2個を追加されることをお勧めします。
※レザーKランクはKORA,KASIA,KOTOよりお選びください。
＊レザーの場合は、カバーリング仕様ではありません。

SAKé / サケ　　B&B ITALIA

Left and right terminal element cm 231, available in one colour

		B (ファブリック)	A (ファブリック)	E (ファブリック)	S (ファブリック)	L (ファブリック)	BETA (レザー)	ALFA GAMMA (レザー)	K (レザー)		
SK231TS	231 レフトアームソファ	**1,718,200**	**1,751,200**	**1,807,300**	**1,862,300**	**1,969,000**	**2,445,300**	**2,580,600**	**3,183,400**		
SK231TD	231 ライトアームソファ	**1,718,200**	**1,751,200**	**1,807,300**	**1,862,300**	**1,969,000**	**2,445,300**	**2,580,600**	**3,183,400**		
追加カバー											
SK231TSRK	231 レフトアームソファ	**254,100**	**284,900**	**335,500**	**386,100**	**484,000**	**922,900**	**1,048,300**	**1,602,700**		
SK231TDRK	231 ライトアームソファ	**254,100**	**284,900**	**335,500**	**386,100**	**484,000**	**922,900**	**1,048,300**	**1,602,700**		

SK231TS　　**SK231TD**

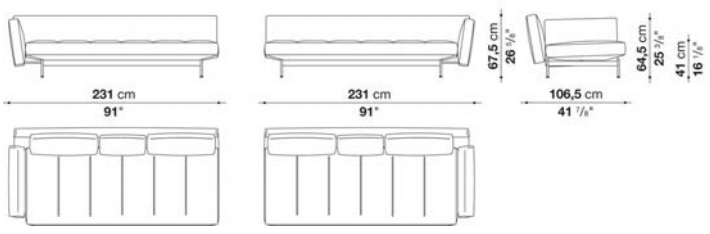

N.B. / 注意事項

脚部：ピューター塗装0259Vとなります。

※バッククッションのパイピングは、張地と同色となります。
※オプションにて、「SK75C」2個・「SK50C」1個・「SK48_48」2個を追加されることをお勧めします。
※レザーKランクはKORA,KASIA,KOTOよりお選びください。
＊レザーの場合は、カバーリング仕様ではありません。

SAKé / サケ　　B&B ITALIA

Left and right terminal element with short back cm 231, available in one colour

		B (ファブリック)	A (ファブリック)	E (ファブリック)	S (ファブリック)	L (ファブリック)	BETA (レザー)	ALFA GAMMA (レザー)	K (レザー)		
SK231TAS	231 レフトアームショートバックソファ	1,672,000	1,703,900	1,753,400	1,802,900	1,900,800	2,311,100	2,431,000	2,963,400		
SK231TAD	231 ライトアームショートバックソファ	1,672,000	1,703,900	1,753,400	1,802,900	1,900,800	2,311,100	2,431,000	2,963,400		
追加カバー											
SK231TASRK	231 レフトアームショートバックソファ	240,900	269,500	315,700	359,700	449,900	829,400	938,300	1,428,900		
SK231TADRK	231 ライトアームショートバックソファ	240,900	269,500	315,700	359,700	449,900	829,400	938,300	1,428,900		

SK231TAS　　SK231TAD

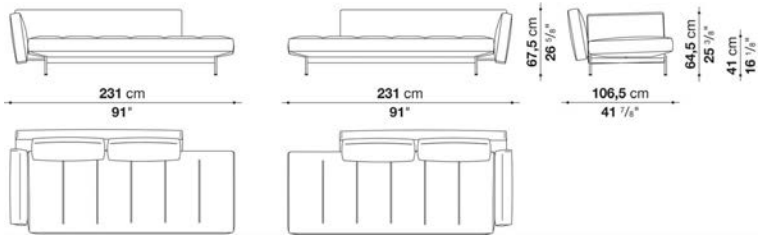

N.B. / 注意事項

脚部：ピューター塗装0259Vとなります。

※バッククッションのパイピングは、張地と同色となります。
※オプションにて、「SK75C」2個・「SK48_48」2個を追加されることをお勧めします。
※レザーKランクはKORA,KASIA,KOTOよりお選びください。
＊レザーの場合は、カバーリング仕様ではありません。

SAKé / サケ　　B&B ITALIA

Left and right terminal element with curved back cm 177, available in one colour

		B (ファブリック)	A (ファブリック)	E (ファブリック)	S (ファブリック)	L (ファブリック)	BETA (レザー)	ALFA GAMMA (レザー)	K (レザー)		
SK177TCS	177 レフトカーブバックターミナルソファ	1,458,600	1,482,800	1,523,500	1,562,000	1,637,900	1,951,400	2,043,800	2,455,200		
SK177TCD	177 ライトカーブバックターミナルソファ	1,458,600	1,482,800	1,523,500	1,562,000	1,637,900	1,951,400	2,043,800	2,455,200		
追加カバー											
SK177TCSRK	177 レフトカーブバックターミナルソファ	193,600	216,700	253,000	289,300	359,700	647,900	731,500	1,111,000		
SK177TCDRK	177 ライトカーブバックターミナルソファ	193,600	216,700	253,000	289,300	359,700	647,900	731,500	1,111,000		

SK177TCS　　SK177TCD

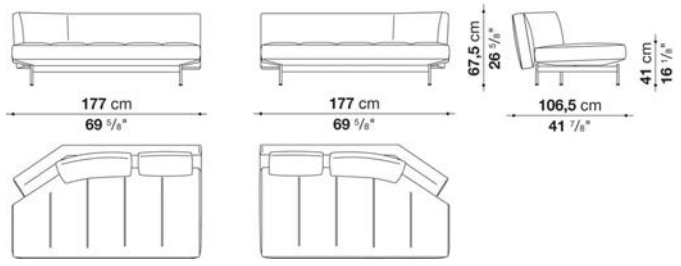

N.B. / 注意事項

脚部：ピューター塗装0259Vとなります。

※バッククッションのパイピングは、張地と同色となります。
※オプションにて、「SK75C」1個・「SK50C」1個・「SK48_48」2個を追加されることをお勧めします。
※レザーKランクはKORA,KASIA,KOTOよりお選びください。
＊レザーの場合は、カバーリング仕様ではありません。

SAKé / サケ　　B&B ITALIA

Left and right chaise longue

		B (ファブリック)	A (ファブリック)	E (ファブリック)	S (ファブリック)	L (ファブリック)	BETA (レザー)	ALFA GAMMA (レザー)	K (レザー)		
SK153LS	153 レフトカーブバックシェーズロング	1,266,100	1,284,800	1,316,700	1,348,600	1,410,200	1,662,100	1,736,900	2,068,000		
SK153LD	153 ライトカーブバックシェーズロング	1,266,100	1,284,800	1,316,700	1,348,600	1,410,200	1,662,100	1,736,900	2,068,000		
追加カバー											
SK153LSRK	153 レフトカーブバックシェーズロング	158,400	176,000	205,700	234,300	291,500	523,600	591,800	896,500		
SK153LDRK	153 ライトカーブバックシェーズロング	158,400	176,000	205,700	234,300	291,500	523,600	591,800	896,500		

SK153LS　　SK153LD

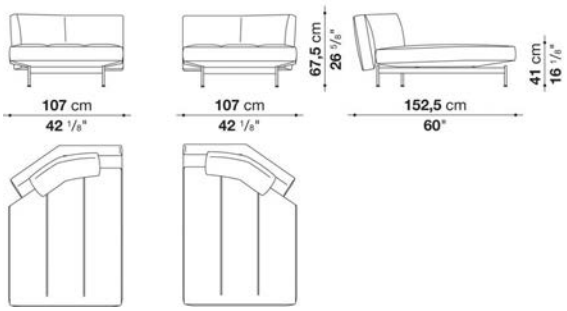

N.B. / 注意事項

脚部：ピューター塗装0259Vとなります。

※バッククッションのパイピングは、張地と同色となります。
※オプションにて、「SK75C」1個・「SK48_48」1個を追加されることをお勧めします。
※レザーKランクはKORA,KASIA,KOTOよりお選びください。
＊レザーの場合は、カバーリング仕様ではありません。

SAKé / サケ　　B&B ITALIA

Square ottoman cm 122, available in one colour

		B (ファブリック)	A (ファブリック)	E (ファブリック)	S (ファブリック)	L (ファブリック)	BETA (レザー)	ALFA GAMMA (レザー)	K (レザー)		
SK122PQ	122 オットマン	948,200	960,300	981,200	1,002,100	1,041,700	1,173,700	1,214,400	1,397,000		
追加カバー											
SK122PQRK	122 オットマン	81,400	92,400	112,200	129,800	167,200	289,300	326,700	495,000		

SK122PQ

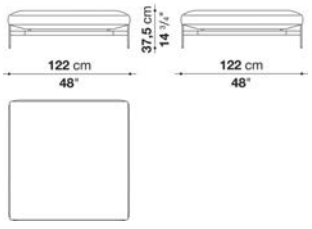

N.B. / 注意事項

脚部：ピューター塗装0259Vとなります。

※レザーKランクはKORA,KASIA,KOTOよりお選びください。
＊レザーの場合は、カバーリング仕様ではありません。

SAKé / サケ　　B&B ITALIA

Optional cushions SAKé : box style

		B (ファブリック)	A (ファブリック)	E (ファブリック)	S (ファブリック)	L (ファブリック)	BETA (レザー)	ALFA GAMMA (レザー)	K (レザー)		
SK48_48	オプショナルクッション 48×48cm	**41,800**	**44,000**	**50,600**	**55,000**	**66,000**	**99,000**	**107,800**	**152,900**		
SK50C	バッククッション 50×48cm	**93,500**	**99,000**	**107,800**	**116,600**	**135,300**	**160,600**	**173,800**	**231,000**		
SK75C	バッククッション 75×48cm	**117,700**	**124,300**	**135,300**	**145,200**	**167,200**	**215,600**	**233,200**	**311,300**		
追加カバー											
SK48_48RK	オプショナルクッション 48×48cm	**24,200**	**27,500**	**33,000**	**37,400**	**47,300**	**80,300**	**89,100**	**130,900**		
SK50CRK	バッククッション 50×48cm	**44,000**	**49,500**	**58,300**	**67,100**	**83,600**	**107,800**	**121,000**	**176,000**		
SK75CRK	バッククッション 75×48cm	**52,800**	**58,300**	**68,200**	**79,200**	**99,000**	**145,200**	**162,800**	**239,800**		

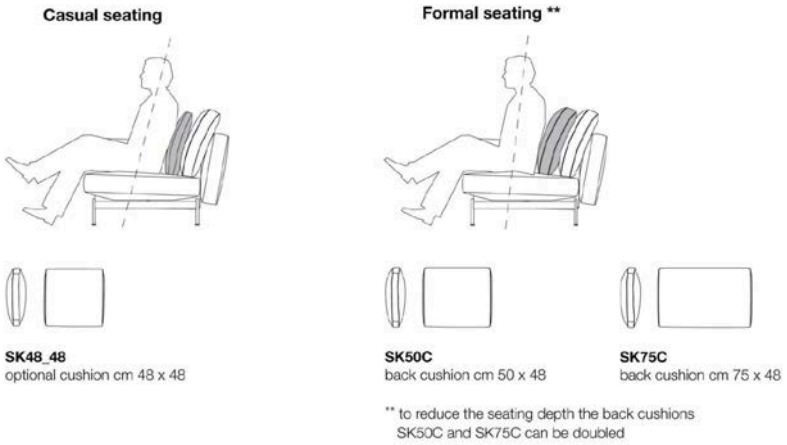

N.B. / 注意事項

※オプショナルクッションの内部充填材は羽毛とポリエステルファイバーとなります。
※レザーKランクはKORA,KASIA,KOTOよりお選びください。

SAKé / サケ　　B&B ITALIA

Sofa bed with left and right armrest cm 225, available in one colour

		B (ファブリック)	A (ファブリック)	E (ファブリック)	S (ファブリック)	L (ファブリック)	BETA (レザー)	ALFA GAMMA (レザー)	K (レザー)		
LSK223S	223 レフトアームソファベッド	**1,736,900**	**1,764,400**	**1,810,600**	**1,854,600**	**1,941,500**	**2,295,700**	**2,395,800**	**2,844,600**		
LSK223D	223 ライトアームソファベッド	**1,736,900**	**1,764,400**	**1,810,600**	**1,854,600**	**1,941,500**	**2,295,700**	**2,395,800**	**2,844,600**		
SK90C	バッククッション 90×48cm	**134,200**	**141,900**	**156,200**	**168,300**	**193,600**	**246,400**	**266,200**	**359,700**		
追加カバー											
LSK223SRK	223 レフトアームソファベッド	**161,700**	**188,100**	**229,900**	**270,600**	**350,900**	**676,500**	**768,900**	**1,180,300**		
LSK223DRK	223 ライトアームソファベッド	**161,700**	**188,100**	**229,900**	**270,600**	**350,900**	**676,500**	**768,900**	**1,180,300**		
SK90CRK	バッククッション 90×48cm	**60,500**	**68,200**	**81,400**	**93,500**	**117,700**	**168,300**	**188,100**	**278,300**		

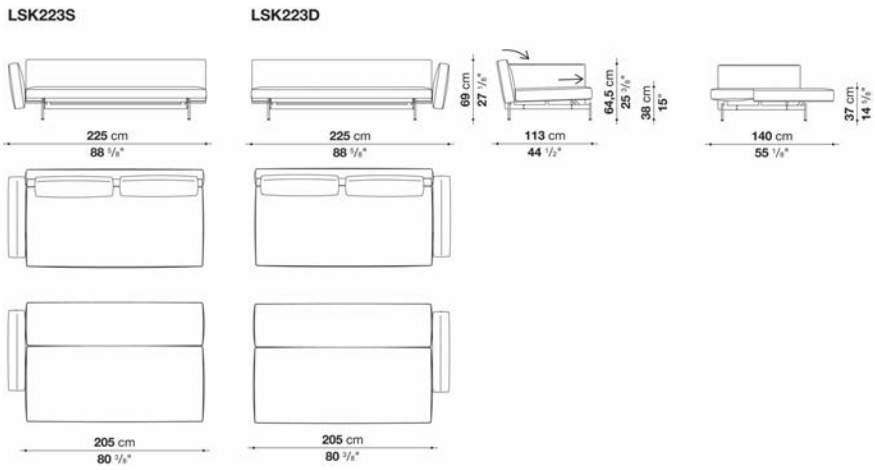

N.B. / 注意事項

脚部：ピューター塗装0259Vとなります。

※バッククッションのパイピングは、張地と同色となります。
※オプションにて、「SK90C」2個・「SK48_48」1個を追加されることをお勧めします。
※レザーKランクはKORA,KASIA,KOTOよりお選びください。
＊レザーの場合は、カバーリング仕様ではありません。

SAKé / サケ　　B&B ITALIA

Sofa bed with armrests cm 245, available in one colour

		B (ファブリック)	A (ファブリック)	E (ファブリック)	S (ファブリック)	L (ファブリック)	BETA (レザー)	ALFA GAMMA (レザー)	K (レザー)		
LSK245	245 ソファベッド	**1,878,800**	**1,909,600**	**1,962,400**	**2,013,000**	**2,113,100**	**2,538,800**	**2,656,500**	**3,183,400**		
追加カバー											
LSK245RK	245 ソファベッド	**189,200**	**217,800**	**266,200**	**312,400**	**405,900**	**797,500**	**906,400**	**1,390,400**		

LSK245

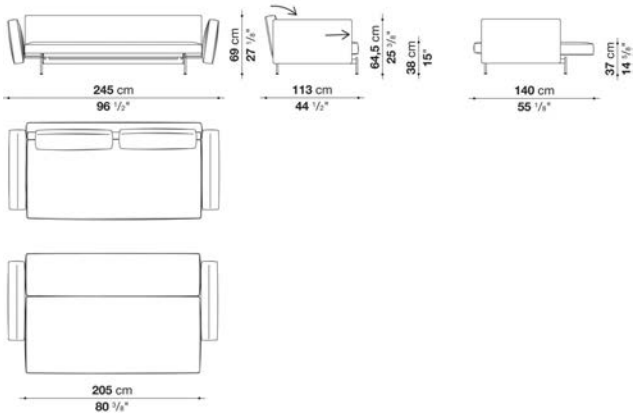

N.B. / 注意事項

脚部：ピューター塗装0259Vとなります。

※バッククッションのパイピングは、張地と同色となります。
※オプションにて、「SK90C」2個・「SK48_48」1個を追加されることをお勧めします。
※レザーKランクはKORA,KASIA,KOTOよりお選びください。
＊レザーの場合は、カバーリング仕様ではありません。

SAKé / サケ　　B&B ITALIA

Optionals available for sofa bed SAKé

		B (ファブリック)	A (ファブリック)								
LSK_M	ベッドパット (206×140cm)			**124,300**							
LSK_F	ソファベッド用シーツ (206×140cm)	**88,000**	**105,600**								

TERMINAL 1 / ターミナル 1

B&B ITALIA

design Jean-Marie Massaud / ジャン・マリー・マッソー



TECHNICAL SPECIFICATIONS / 技術情報：

内部シェル構造	硬質ポリウレタン
内部シェル構造充填材	Bayfit®(バイエル社製)低温成形発泡ポリウレタン
サポートフレーム	マット塗装鋼管
外部シェル構造	グロス塗装 硬質ポリウレタン
プレーンカラー	アンスラサイト
脚部先端	熱可塑性プラスチック
表面張地	天然皮革（推奨素材のみ）

TERMINAL 1 / ターミナル 1

B&B ITALIA

Day bed cm 203

		ALFA GAMMA (レザー)									
LT1	デイベッド	**2,591,600**									

LT1

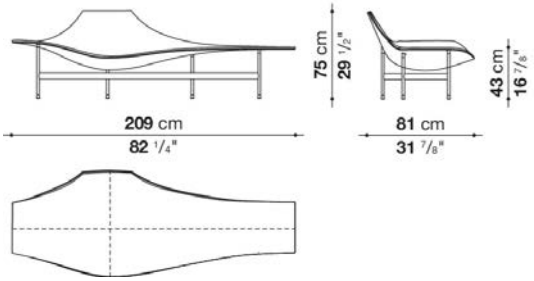

N.B. / 注意事項

シェル：グロッシープラスチックとなります。
脚部：スチールメタルにマット塗装となります。
シートカバー：レザー(GAMMA)となり、次の組み合わせとなります。
シェル・フレーム　アンスラサイト色09907×シートカバーGAMMA141となります。

TUFTY-TIME / タフティータイム

B&B ITALIA

design Patricia Urquiola / パトリシア・ウルキオラ



TECHNICAL SPECIFICATIONS / 技術情報：

内部構造	鋼管及び成形鋼材
内部構造充填材	Bayfit®(バイエル社製)低温成形発泡ポリウレタン　ポリエステルファイバーカバー
脚部	ブラック熱可塑性プラスチック
表面張地	ファブリックまたは天然皮革

Examples of compositions

TT001

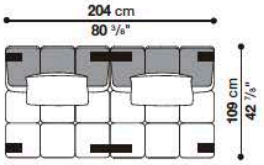

Quantity	Code
2	T102C_3
4	single foot T1
2	double foot T2

TT002

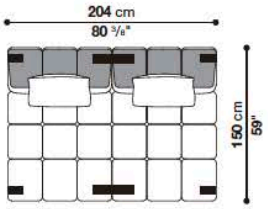

Quantity	Code
2	T102C_4
4	single foot T1
2	double foot T2

TT003

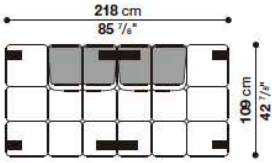

Quantity	Code
1	T109TPD_3
1	T109TPS_3
4	single foot T1
2	double foot T2

TT004

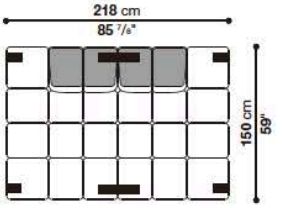

Quantity	Code
1	T109TPD_4
1	T109TPS_4
4	single foot T1
2	double foot T2

TT005

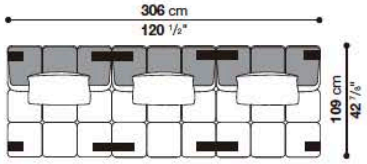

Quantity	Code
3	T102C_3
4	single foot T1
4	double foot T2

TT006

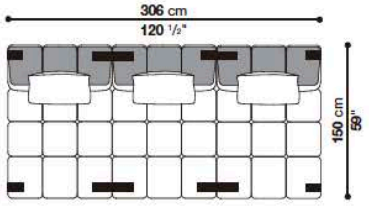

Quantity	Code
3	T102C_4
4	single foot T1
4	double foot T2

TT007

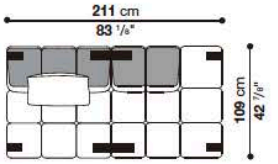

Quantity	Code
1	T102C_3
1	T109TPS_3
4	single foot T1
2	double foot T2

TT008

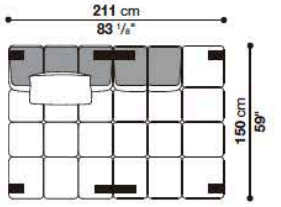

Quantity	Code
1	T102C_4
1	T109TPS_4
4	single foot T1
2	double foot T2

Examples of compositions

TT009

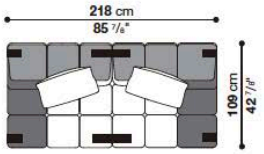

Quantity	Code
1	T109BS_3
1	T109BD_3
4	single foot T1
2	double foot T2

TT010

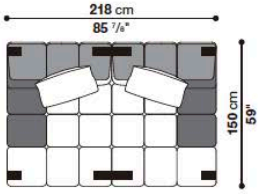

Quantity	Code
1	T109BS_4
1	T109BD_4
4	single foot T1
2	double foot T2

TT011

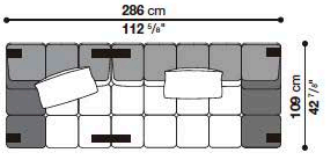

Quantity	Code
1	T109BS_3
1	T177BD_3
4	single foot T1
2	double foot T2

TT012

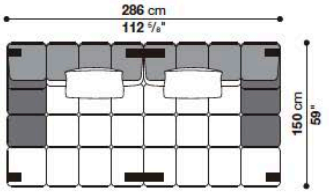

Quantity	Code
1	T143BS_4
1	T143BD_4
4	single foot T1
2	double foot T2

TT013

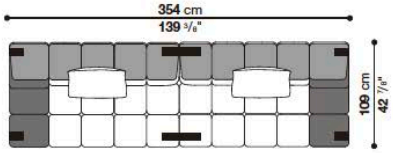

Quantity	Code
1	T177BS_3
1	T177BD_3
4	single foot T1
2	double foot T2

TT014

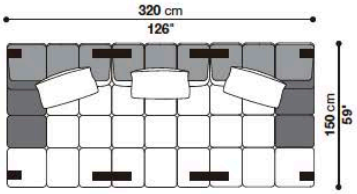

Quantity	Code
1	T109BS_4
1	T102C_4
1	T109BD_4
4	single foot T1
4	double foot T2

TT015

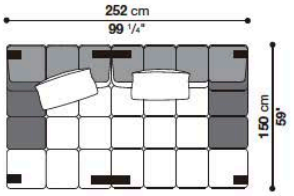

Quantity	Code
1	T109BS_4
1	T143BD_4
4	single foot T1
2	double foot T2

Examples of compositions

TT016

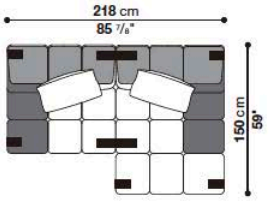

Quantity	Code
1	T109BS_3
1	T109BD_4
5	single foot T1
2	double foot T2

TT017

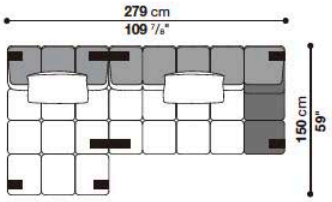

Quantity	Code
1	T102C_4
1	T177BD_3
5	single foot T1
2	double foot T2

TT018

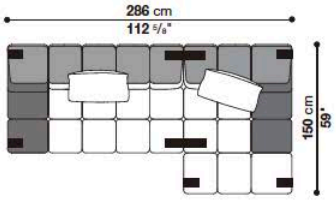

Quantity	Code
1	T177BS_3
1	T109BD_4
5	single foot T1
2	double foot T2

TT019

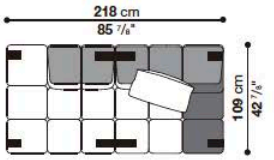

Quantity	Code
1	T109TPD_3
1	T109BD_3
5	single foot T1
2	double foot T2

TT020

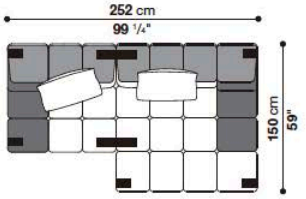

Quantity	Code
1	T109BS_3
1	T143BD_4
5	single foot T1
2	double foot T2

TT021

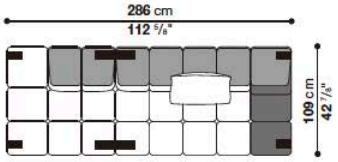

Quantity	Code
1	T109TPD_3
1	T177BD_3
4	single foot T1
2	double foot T2

Examples of compositions

TT022

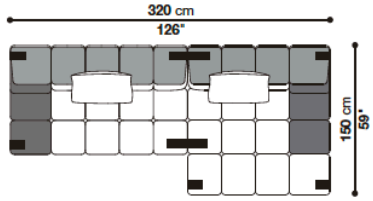

Quantity	Code
1	T177BS_3
1	T143BD_4
5	single foot T1
2	double foot T2

TT023

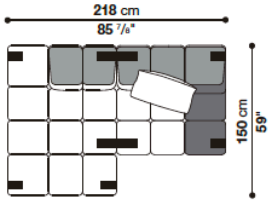

Quantity	Code
1	T109TPD_4
1	T109BD_3
5	single foot T1
2	double foot T2

TT024

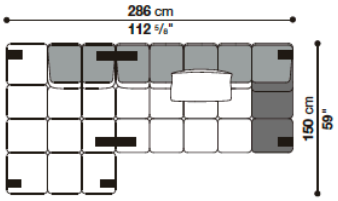

Quantity	Code
1	T109TPD_4
1	T177BD_3
5	single foot T1
2	double foot T2

TT025

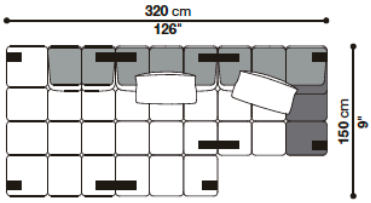

Quantity	Code
1	T109TPD_4
1	T102C_4
1	T109BD_3
5	single foot T1
4	double foot T2

TT026

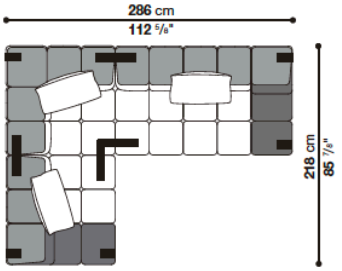

Quantity	Code
1	T109BS_3
1	T109_3S
1	T177BD_3
5	single foot T1
2	double foot T2
1	triple foot T3

TT027

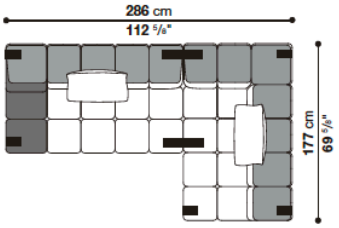

Quantity	Code
1	T177BS_3
1	T177AS_3
5	single foot T1
2	double foot T2

Examples of compositions

TT028

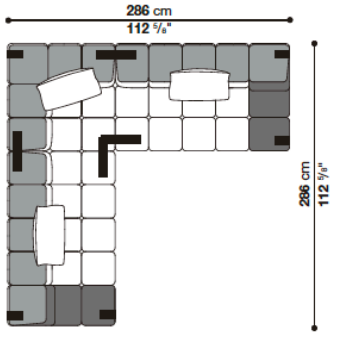

Quantity	Code
1	T177BS_3
1	T109_3S
1	T177BD_3
5	single foot T1
2	double foot T2
1	triple foot T3

TT029

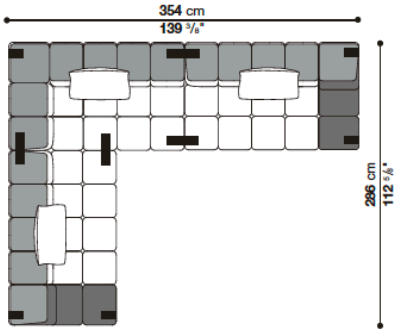

Quantity	Code
1	T177BS_3
1	T177AS_3
1	T177BD_3
5	single foot T1
4	double foot T2

TT030

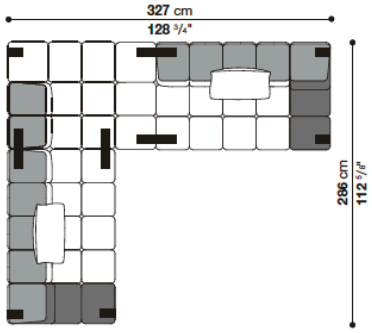

Quantity	Code
1	T177BS_3
1	T109TPS_4
1	T177BD_3
5	single foot T1
4	double foot T2

TT031

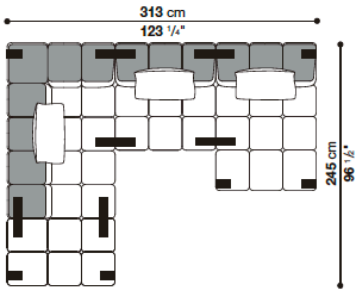

Quantity	Code
1	T109P_2
1	T177AD_3
1	T102C_3
1	T102C_4
6	single foot T1
6	double foot T2

Examples of compositions

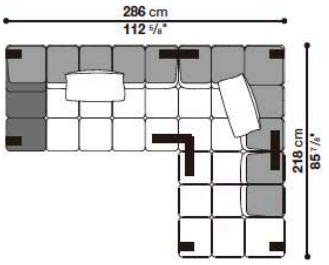

TT032

Quantity	Code
1	T177BS_3
1	T109_3D
1	T109TPS_3
5	single foot T1
2	double foot T2
1	triple foot T3

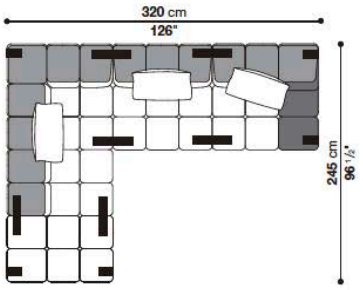

TT033

Quantity	Code
1	T109P_2
1	T177AD_3
1	T102C_3
1	T109BD_3
5	single foot T1
6	double foot T2

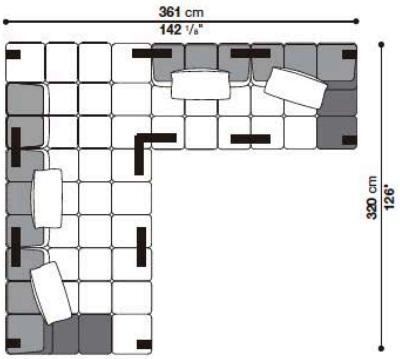

TT034

Quantity	Code
1	T109BS_4
1	T102C_4
1	T109TPS_4
1	T102C_3
1	T109BD_3
5	single foot T1
6	double foot T2
1	triple foot T3

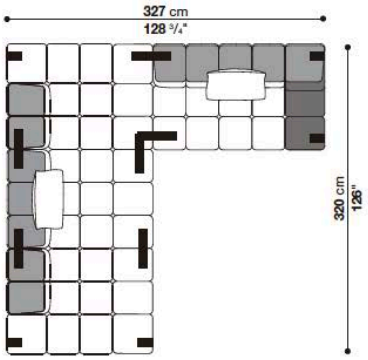

TT035

Quantity	Code
1	T109TPD_4
1	T102C_4
1	T109TPS_4
1	T177BD_3
5	single foot T1
4	double foot T2
1	triple foot T3

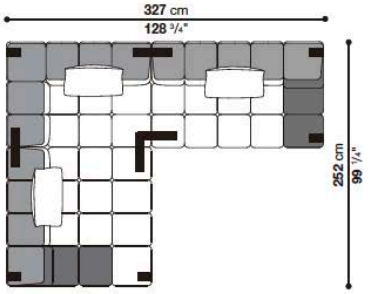

TT036

Quantity	Code
1	T143BS_4
1	T109_4D
1	T177BD_3
5	single foot T1
2	double foot T2
1	triple foot T3

TUFTY-TIME / タフティータイム　B&B ITALIA

Central element cm 102

		B (ファブリック)	A (ファブリック)	E (ファブリック)	S (ファブリック)	L (ファブリック)	M (ファブリック)	BETA (レザー)	ALFA GAMMA (レザー)	K (レザー)	
T102C_3	中間部エレメント	782,100	796,400	839,300	877,800	949,300	1,337,600	1,337,600	1,519,100	1,841,400	
追加カバー											
T102C_3RK	中間部エレメント	226,600	239,800	272,800	304,700	364,100	783,200				

T102C_3

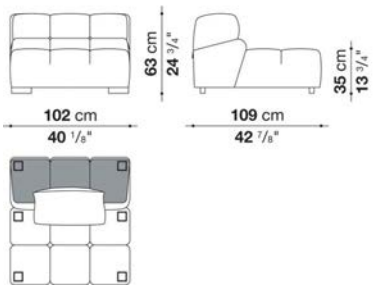

N.B. / 注意事項

脚部:ブラック色プラスチックとなります。

＊レザーの場合は、カバーリング仕様ではありません。
＊クッションは含まれておりません。
※カバーは2007年以前に製造された商品に装着できません。詳しくはお問い合わせください。
※レザーKランクは、KOTOよりお選びください。

TUFTY-TIME / タフティータイム　B&B ITALIA

Central element cm 102

		B (ファブリック)	A (ファブリック)	E (ファブリック)	S (ファブリック)	L (ファブリック)	M (ファブリック)	BETA (レザー)	ALFA GAMMA (レザー)	K (レザー)	
T102C_4	中間部エレメント	898,700	918,500	971,300	1,020,800	1,111,000	1,563,100	1,563,100	1,775,400	2,160,400	
追加カバー											
T102C_4RK	中間部エレメント	275,000	291,500	334,400	376,200	449,900	939,400				

T102C_4

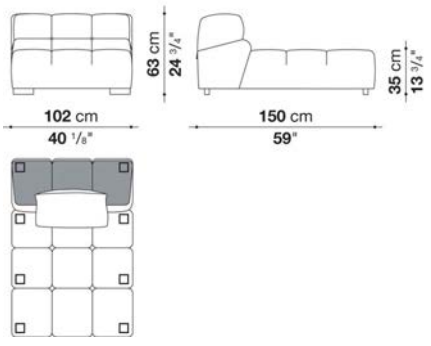

N.B. / 注意事項

脚部:ブラック色プラスチックとなります。

＊レザーの場合は、カバーリング仕様ではありません。
＊クッションは含まれておりません。
※カバーは2007年以前に製造された商品に装着できません。詳しくはお問い合わせください。
※レザーKランクは、KOTOよりお選びください。

TUFTY-TIME / タフティータイム　B&B ITALIA

Left and right terminal element with low armrest cm 109

		B (ファブリック)	A (ファブリック)	E (ファブリック)	S (ファブリック)	L (ファブリック)	M (ファブリック)	BETA (レザー)	ALFA GAMMA (レザー)	K (レザー)	
T109BS_3	レフト端部エレメント、ローアームレスト	854,700	872,300	918,500	963,600	1,043,900	1,501,500	1,501,500	1,706,100	2,081,200	
T109BD_3	ライト端部エレメント、ローアームレスト	854,700	872,300	918,500	963,600	1,043,900	1,501,500	1,501,500	1,706,100	2,081,200	
追加カバー											
T109BS_3RK	レフト端部エレメント、ローアームレスト	258,500	271,700	311,300	346,500	413,600	904,200				
T109BD_3RK	ライト端部エレメント、ローアームレスト	258,500	271,700	311,300	346,500	413,600	904,200				

T109BS_3　T109BD_3

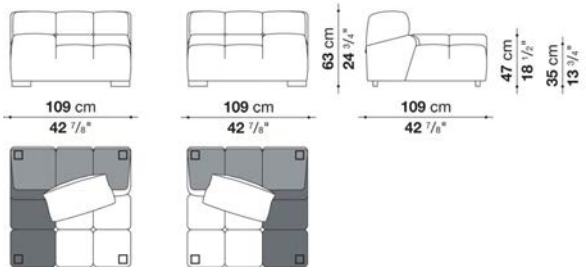

N.B. / 注意事項

脚部:ブラック色プラスチックとなります。

＊レザーの場合は、カバーリング仕様ではありません。
＊クッションは含まれておりません。
※カバーは2007年以前に製造された商品に装着できません。詳しくはお問い合わせください。
※レザーKランクは、KOTOよりお選びください。

TUFTY-TIME / タフティータイム　B&B ITALIA

Left and right terminal element with low armrest cm 109

		B (ファブリック)	A (ファブリック)	E (ファブリック)	S (ファブリック)	L (ファブリック)	M (ファブリック)	BETA (レザー)	ALFA GAMMA (レザー)	K (レザー)	
T109BS_4	レフト端部エレメント、ローアームレスト	964,700	984,500	1,037,300	1,087,900	1,179,200	1,699,500	1,699,500	1,930,500	2,351,800	
T109BD_4	ライト端部エレメント、ローアームレスト	964,700	984,500	1,037,300	1,087,900	1,179,200	1,699,500	1,699,500	1,930,500	2,351,800	
追加カバー											
T109BS_4RK	レフト端部エレメント、ローアームレスト	294,800	311,300	355,300	397,100	471,900	1,029,600				
T109BD_4RK	ライト端部エレメント、ローアームレスト	294,800	311,300	355,300	397,100	471,900	1,029,600				

T109BS_4　T109BD_4

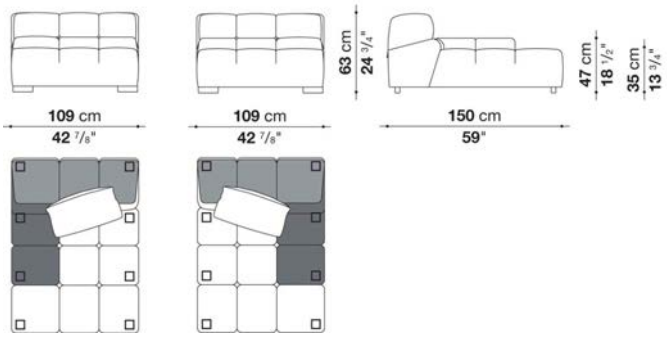

N.B. / 注意事項

脚部:ブラック色プラスチックとなります。

＊レザーの場合は、カバーリング仕様ではありません。
＊クッションは含まれておりません。
※カバーは2007年以前に製造された商品に装着できません。詳しくはお問い合わせください。
※レザーKランクは、KOTOよりお選びください。

TUFTY-TIME / タフティータイム

B&B ITALIA

Left and right terminal element with low armrest cm 143

		B (ファブリック)	A (ファブリック)	E (ファブリック)	S (ファブリック)	L (ファブリック)	M (ファブリック)	BETA (レザー)	ALFA GAMMA (レザー)	K (レザー)	
T143BS_4	レフト端部エレメント、ローアームレスト	1,147,300	1,172,600	1,236,400	1,300,200	1,412,400	2,044,900	2,044,900	2,324,300	2,841,300	
T143BD_4	ライト端部エレメント、ローアームレスト	1,147,300	1,172,600	1,236,400	1,300,200	1,412,400	2,044,900	2,044,900	2,324,300	2,841,300	
追加カバー											
T143BS_4RK	レフト端部エレメント、ローアームレスト	357,500	378,400	432,300	484,000	577,500	1,255,100				
T143BD_4RK	ライト端部エレメント、ローアームレスト	357,500	378,400	432,300	484,000	577,500	1,255,100				

T143BS_4

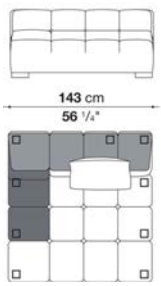

T143BD_4

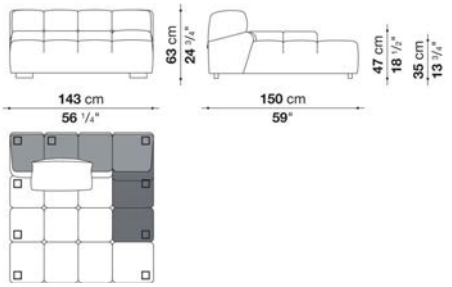

N.B. / 注意事項

脚部:ブラック色プラスチックとなります。

＊レザーの場合は、カバーリング仕様ではありません。
＊クッションは含まれておりません。
※カバーは2007年以前に製造された商品に装着できません。詳しくはお問い合わせください。
※レザーKランクは、KOTOよりお選びください。

TUFTY-TIME / タフティータイム

B&B ITALIA

Left and right terminal element with low armrest cm 177

		B (ファブリック)	A (ファブリック)	E (ファブリック)	S (ファブリック)	L (ファブリック)	M (ファブリック)	BETA (レザー)	ALFA GAMMA (レザー)	K (レザー)	
T177BS_3	レフト端部エレメント、ローアームレスト	1,125,300	1,150,600	1,212,200	1,271,600	1,379,400	2,272,600	2,272,600	2,582,800	3,164,700	
T177BD_3	ライト端部エレメント、ローアームレスト	1,125,300	1,150,600	1,212,200	1,271,600	1,379,400	2,272,600	2,272,600	2,582,800	3,164,700	
追加カバー											
T177BS_3RK	レフト端部エレメント、ローアームレスト	339,900	357,500	410,300	459,800	548,900	1,485,000				
T177BD_3RK	ライト端部エレメント、ローアームレスト	339,900	357,500	410,300	459,800	548,900	1,485,000				

T177BS_3

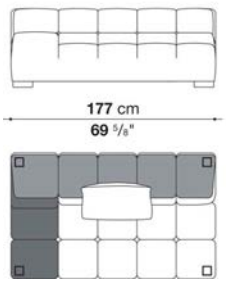

T177BD_3

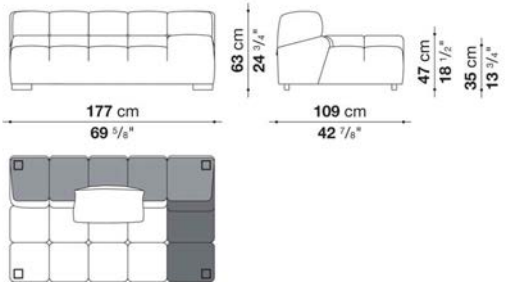

N.B. / 注意事項

脚部:ブラック色プラスチックとなります。

＊レザーの場合は、カバーリング仕様ではありません。
＊クッションは含まれておりません。
※カバーは2007年以前に製造された商品に装着できません。詳しくはお問い合わせください。
※レザーKランクは、KOTOよりお選びください。

TUFTY-TIME / タフティータイム

B&B ITALIA

Left and right corner element with high armrest cm 109

		B (ファブリック)	A (ファブリック)	E (ファブリック)	S (ファブリック)	L (ファブリック)	M (ファブリック)	BETA (レザー)	ALFA GAMMA (レザー)	K (レザー)	
T109_3S	レフトコーナーエレメント、ハイアームレスト	889,900	907,500	957,000	1,004,300	1,087,900	1,625,800	1,625,800	1,849,100	2,225,300	
T109_3D	ライトコーナーエレメント、ハイアームレスト	889,900	907,500	957,000	1,004,300	1,087,900	1,625,800	1,625,800	1,849,100	2,225,300	
追加カバー											
T109_3SRK	レフトコーナーエレメント、ハイアームレスト	267,300	283,800	323,400	363,000	432,300	1,005,400				
T109_3DRK	ライトコーナーエレメント、ハイアームレスト	267,300	283,800	323,400	363,000	432,300	1,005,400				

T109_3S T109_3D

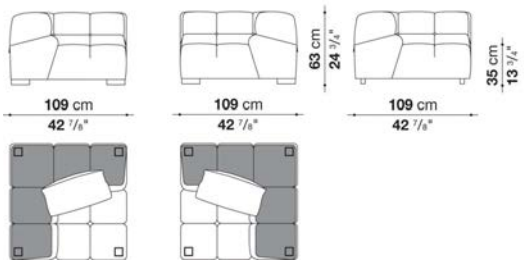

N.B. / 注意事項

脚部:ブラック色プラスチックとなります。

＊レザーの場合は、カバーリング仕様ではありません。
＊クッションは含まれておりません。
※カバーは2007年以前に製造された商品に装着できません。詳しくはお問い合わせください。
※レザーKランクは、KOTOよりお選びください。

TUFTY-TIME / タフティータイム

B&B ITALIA

Left and right corner element with high armrest cm 109

		B (ファブリック)	A (ファブリック)	E (ファブリック)	S (ファブリック)	L (ファブリック)	M (ファブリック)	BETA (レザー)	ALFA GAMMA (レザー)	K (レザー)	
T109_4S	レフトコーナーエレメント、ハイアームレスト	1,054,900	1,080,200	1,145,100	1,207,800	1,320,000	1,878,800	1,878,800	2,136,200	2,587,200	
T109_4D	ライトコーナーエレメント、ハイアームレスト	1,054,900	1,080,200	1,145,100	1,207,800	1,320,000	1,878,800	1,878,800	2,136,200	2,587,200	
追加カバー											
T109_4SRK	レフトコーナーエレメント、ハイアームレスト	336,600	357,500	410,300	463,100	557,700	1,162,700				
T109_4DRK	ライトコーナーエレメント、ハイアームレスト	336,600	357,500	410,300	463,100	557,700	1,162,700				

T109_4S T109_4D

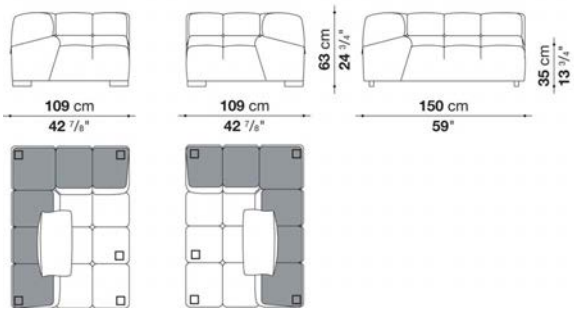

N.B. / 注意事項

脚部:ブラック色プラスチックとなります。

＊レザーの場合は、カバーリング仕様ではありません。
＊クッションは含まれておりません。
※カバーは2007年以前に製造された商品に装着できません。詳しくはお問い合わせください。
※レザーKランクは、KOTOよりお選びください。

TUFTY-TIME / タフティータイム　B&B ITALIA

Left and right corner element with high armrest cm 109

		B (ファブリック)	A (ファブリック)	E (ファブリック)	S (ファブリック)	L (ファブリック)	M (ファブリック)	BETA (レザー)	ALFA GAMMA (レザー)	K (レザー)	
T109AS_4	レフトコーナーエレメント、ハイアームレスト	1,012,000	1,032,900	1,094,500	1,150,600	1,254,000	1,780,900	1,780,900	2,024,000	2,445,300	
T109AD_4	ライトコーナーエレメント、ハイアームレスト	1,012,000	1,032,900	1,094,500	1,150,600	1,254,000	1,780,900	1,780,900	2,024,000	2,445,300	
追加カバー											
T109AS_4RK	レフトコーナーエレメント、ハイアームレスト	315,700	334,400	385,000	432,300	518,100	1,085,700				
T109AD_4RK	ライトコーナーエレメント、ハイアームレスト	315,700	334,400	385,000	432,300	518,100	1,085,700				

T109AS_4　T109AD_4

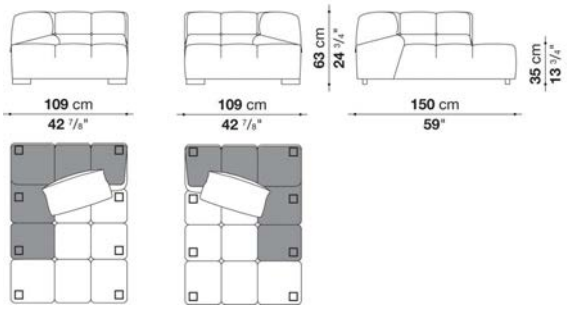

N.B. / 注意事項

脚部:ブラック色プラスチックとなります。

＊レザーの場合は、カバーリング仕様ではありません。
＊クッションは含まれておりません。
※カバーは2007年以前に製造された商品に装着できません。詳しくはお問い合わせください。
※レザーKランクは、KOTOよりお選びください。

TUFTY-TIME / タフティータイム　B&B ITALIA

Left and right corner element with high armrest cm 143

		B (ファブリック)	A (ファブリック)	E (ファブリック)	S (ファブリック)	L (ファブリック)	M (ファブリック)	BETA (レザー)	ALFA GAMMA (レザー)	K (レザー)	
T143AS_4	レフトコーナーエレメント、ハイアームレスト	1,192,400	1,222,100	1,292,500	1,364,000	1,488,300	2,128,500	2,128,500	2,420,000	2,931,500	
T143AD_4	ライトコーナーエレメント、ハイアームレスト	1,192,400	1,222,100	1,292,500	1,364,000	1,488,300	2,128,500	2,128,500	2,420,000	2,931,500	
追加カバー											
T143AS_4RK	レフトコーナーエレメント、ハイアームレスト	371,800	394,900	454,300	513,700	617,100	1,306,800				
T143AD_4RK	ライトコーナーエレメント、ハイアームレスト	371,800	394,900	454,300	513,700	617,100	1,306,800				

T143AS_4　T143AD_4

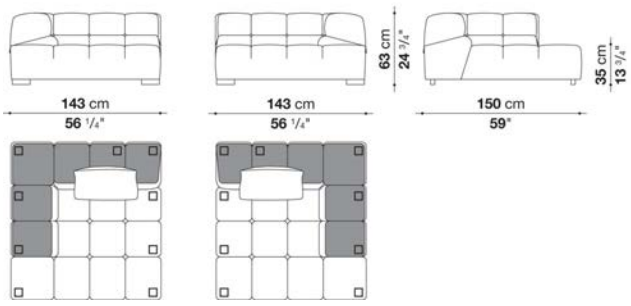

N.B. / 注意事項

脚部:ブラック色プラスチックとなります。

＊レザーの場合は、カバーリング仕様ではありません。
＊クッションは含まれておりません。
※カバーは2007年以前に製造された商品に装着できません。詳しくはお問い合わせください。
※レザーKランクは、KOTOよりお選びください。

TUFTY-TIME / タフティータイム　B&B ITALIA

Left and right corner element with high armrest cm 177

		B (ファブリック)	A (ファブリック)	E (ファブリック)	S (ファブリック)	L (ファブリック)	M (ファブリック)	BETA (レザー)	ALFA GAMMA (レザー)	K (レザー)	
T177AS_3	レフトコーナーエレメント、ハイアームレスト	1,158,300	1,184,700	1,249,600	1,314,500	1,428,900	2,362,800	2,362,800	2,682,900	3,261,500	
T177AD_3	ライトコーナーエレメント、ハイアームレスト	1,158,300	1,184,700	1,249,600	1,314,500	1,428,900	2,362,800	2,362,800	2,682,900	3,261,500	
追加カバー											
T177AS_3RK	レフトコーナーエレメント、ハイアームレスト	354,200	374,000	430,100	482,900	577,500	1,556,500				
T177AD_3RK	ライトコーナーエレメント、ハイアームレスト	354,200	374,000	430,100	482,900	577,500	1,556,500				

T177AS_3　T177AD_3

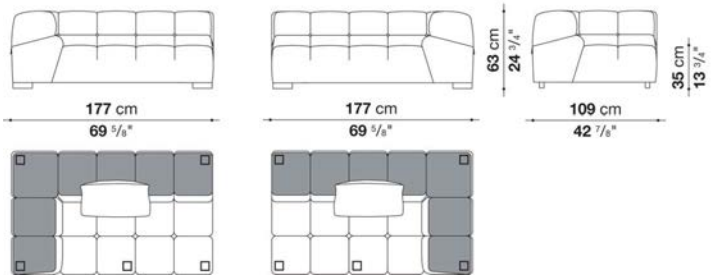

N.B. / 注意事項

脚部:ブラック色プラスチックとなります。

＊レザーの場合は、カバーリング仕様ではありません。
＊クッションは含まれておりません。
※カバーは2007年以前に製造された商品に装着できません。詳しくはお問い合わせください。
※レザーKランクは、KOTOよりお選びください。

TUFTY-TIME / タフティータイム　B&B ITALIA

Left and right ottoman-terminal element cm 109

		B (ファブリック)	A (ファブリック)	E (ファブリック)	S (ファブリック)	L (ファブリック)	M (ファブリック)	BETA (レザー)	ALFA GAMMA (レザー)	K (レザー)	
T109TPS_3	レフトオットマン端部エレメント	774,400	790,900	838,200	878,900	957,000	1,234,200	1,234,200	1,401,400	1,696,200	
T109TPD_3	ライトオットマン端部エレメント	774,400	790,900	838,200	878,900	957,000	1,234,200	1,234,200	1,401,400	1,696,200	
追加カバー											
T109TPS_3RK	レフトオットマン端部エレメント	234,300	248,600	286,000	321,200	386,100	693,000				
T109TPD_3RK	ライトオットマン端部エレメント	234,300	248,600	286,000	321,200	386,100	693,000				

T109TPS_3　T109TPD_3

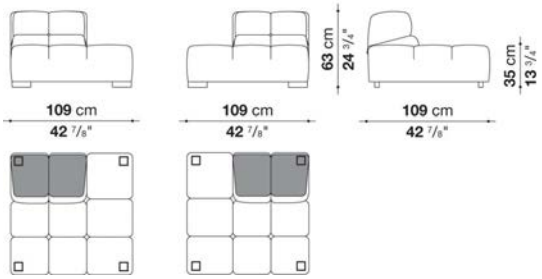

N.B. / 注意事項

脚部:ブラック色プラスチックとなります。

＊レザーの場合は、カバーリング仕様ではありません。
＊クッションは含まれておりません。
※カバーは2007年以前に製造された商品に装着できません。詳しくはお問い合わせください。
※レザーKランクは、KOTOよりお選びください。

TUFTY-TIME / タフティータイム　B&B ITALIA

Left and right ottoman-terminal element cm 109

		B (ファブリック)	A (ファブリック)	E (ファブリック)	S (ファブリック)	L (ファブリック)	M (ファブリック)	BETA (レザー)	ALFA GAMMA (レザー)	K (レザー)	
T109TPS_4	レフトオットマン端部エレメント	889,900	908,600	963,600	1,014,200	1,107,700	1,486,100	1,486,100	1,688,500	2,043,800	
T109TPD_4	ライトオットマン端部エレメント	889,900	908,600	963,600	1,014,200	1,107,700	1,486,100	1,486,100	1,688,500	2,043,800	
追加カバー											
T109TPS_4RK	レフトオットマン端部エレメント	277,200	294,800	339,900	380,600	458,700	875,600				
T109TPD_4RK	ライトオットマン端部エレメント	277,200	294,800	339,900	380,600	458,700	875,600				

T109TPS_4　T109TPD_4

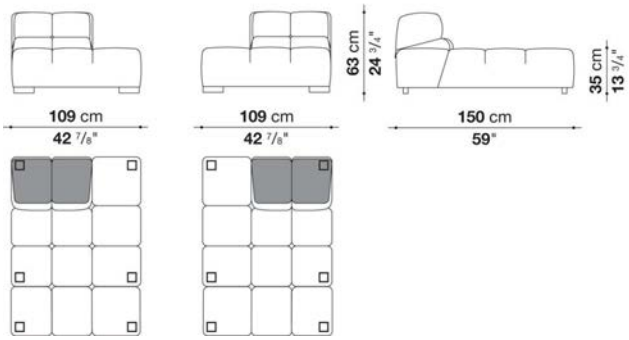

N.B. / 注意事項

脚部:ブラック色プラスチックとなります。

＊レザーの場合は、カバーリング仕様ではありません。
＊クッションは含まれておりません。
※カバーは2007年以前に製造された商品に装着できません。詳しくはお問い合わせください。
※レザーKランクは、KOTOよりお選びください。

TUFTY-TIME / タフティータイム　B&B ITALIA

Ottoman cm 102

		B (ファブリック)	A (ファブリック)	E (ファブリック)	S (ファブリック)	L (ファブリック)	M (ファブリック)	BETA (レザー)	ALFA GAMMA (レザー)	K (レザー)	
T102P_2	オットマン	427,900	436,700	458,700	477,400	513,700	737,000	737,000	838,200	1,025,200	
追加カバー											
T102P_2RK	オットマン	113,300	119,900	137,500	152,900	182,600	422,400				

T102P_2

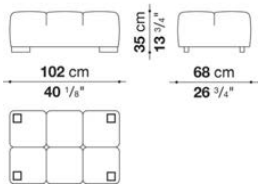

N.B. / 注意事項

脚部:ブラック色プラスチックとなります。

＊レザーの場合は、カバーリング仕様ではありません。
＊クッションは含まれておりません。
※カバーは2007年以前に製造された商品に装着できません。詳しくはお問い合わせください。
※レザーKランクは、KOTOよりお選びください。

TUFTY-TIME / タフティータイム　B&B ITALIA

Ottoman cm 102

		B (ファブリック)	A (ファブリック)	E (ファブリック)	S (ファブリック)	L (ファブリック)	M (ファブリック)	BETA (レザー)	ALFA GAMMA (レザー)	K (レザー)	
T102P_3	オットマン	544,500	553,300	579,700	605,000	649,000	969,100	969,100	1,101,100	1,350,800	
追加カバー											
T102P_3RK	オットマン	141,900	150,700	171,600	192,500	228,800	567,600				

T102P_3

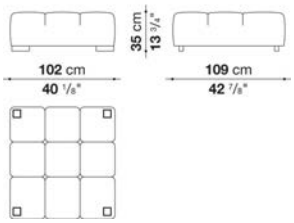

N.B. / 注意事項

脚部:ブラック色プラスチックとなります。

＊レザーの場合は、カバーリング仕様ではありません。
＊クッションは含まれておりません。
※カバーは2007年以前に製造された商品に装着できません。詳しくはお問い合わせください。
※レザーKランクは、KOTOよりお選びください。

TUFTY-TIME / タフティータイム　B&B ITALIA

Ottoman cm 109

		B (ファブリック)	A (ファブリック)	E (ファブリック)	S (ファブリック)	L (ファブリック)	M (ファブリック)	BETA (レザー)	ALFA GAMMA (レザー)	K (レザー)	
T109P_2	オットマン	443,300	452,100	473,000	493,900	532,400	745,800	745,800	845,900	1,027,400	
追加カバー											
T109P_2RK	オットマン	116,600	124,300	141,900	159,500	191,400	419,100				

T109P_2

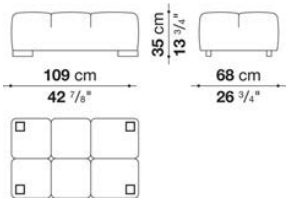

N.B. / 注意事項

脚部:ブラック色プラスチックとなります。

＊レザーの場合は、カバーリング仕様ではありません。
＊クッションは含まれておりません。
※カバーは2007年以前に製造された商品に装着できません。詳しくはお問い合わせください。
※レザーKランクは、KOTOよりお選びください。

TUFTY-TIME / タフティータイム　B&B ITALIA

Ottoman cm 150

		B (ファブリック)	A (ファブリック)	E (ファブリック)	S (ファブリック)	L (ファブリック)	M (ファブリック)	BETA (レザー)	ALFA GAMMA (レザー)	K (レザー)	
T150P_3	オットマン	655,600	671,000	705,100	740,300	801,900	1,204,500	1,204,500	1,368,400	1,677,500	
追加カバー											
T150P_3RK	オットマン	182,600	194,700	224,400	253,000	304,700	731,500				

T150P_3

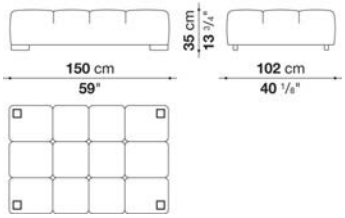

N.B. / 注意事項

脚部:ブラック色プラスチックとなります。

＊レザーの場合は、カバーリング仕様ではありません。
＊クッションは含まれておりません。
※カバーは2007年以前に製造された商品に装着できません。詳しくはお問い合わせください。
※レザーKランクは、KOTOよりお選びください。

TUFTY-TIME / タフティータイム　B&B ITALIA

Additional cushions TUFTY-TIME

		B (ファブリック)	A (ファブリック)	E (ファブリック)	S (ファブリック)	L (ファブリック)	M (ファブリック)	BETA (レザー)	ALFA GAMMA (レザー)	K (レザー)	
T60_C	バッククッション 60 x 60cm	60,500	62,700	70,400	79,200	92,400	130,900	130,900	149,600	184,800	
追加カバー											
T60_CRK	バッククッション 60 x 60cm	29,700	30,800	38,500	46,200	58,300	94,600	94,600	107,800	140,800	

N.B. / 注意事項

※レザーKランクは、KANU,KASIA,KOTOよりお選びください。

TUFTY-TIME '15 / タフティータイム '15

B&B ITALIA

design Patricia Urquiola / パトリシア・ウルキオラ



TECHNICAL SPECIFICATIONS / 技術情報：

内部フレーム	鋼管及び、成形鋼材
内部構造充填材	Bayfit®(バイエル社製)低温成形発泡ポリウレタン　ポリエステルファイバーカバー
背面クッション(T60_C)	羽毛　ポリエステルファイバー　ピロータイプ
脚部	ブラック熱可塑性プラスチック素材
表面張地	ファブリック

Examples of compositions

TQ001

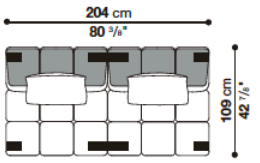

Quantity	Code
2	T102C_3T
4	single foot T1
2	double foot T2

TQ002

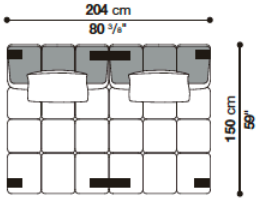

Quantity	Code
2	T102C_4T
4	single foot T1
2	double foot T2

TQ003

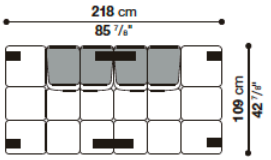

Quantity	Code
1	T109TPD_3T
1	T109TPS_3T
4	single foot T1
2	double foot T2

TQ004

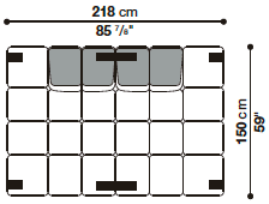

Quantity	Code
1	T109TPD_4T
1	T109TPS_4T
4	single foot T1
2	double foot T2

TQ005

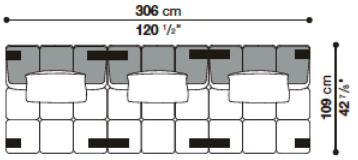

Quantity	Code
3	T102C_3T
4	single foot T1
4	double foot T2

TQ006

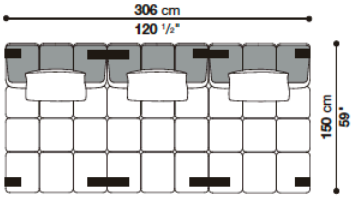

Quantity	Code
3	T102C_4T
4	single foot T1
4	double foot T2

TQ007

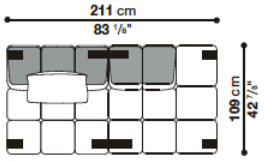

Quantity	Code
1	T102C_3T
1	T109TPS_3T
4	single foot T1
2	double foot T2

TQ008

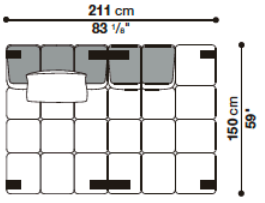

Quantity	Code
1	T102C_4T
1	T109TPS_4T
4	single foot T1
2	double foot T2

Examples of compositions

TQ009

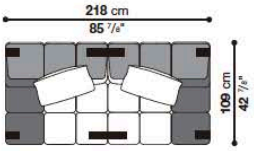

Quantity	Code
1	T109BS_3T
1	T109BD_3T
4	single foot T1
2	double foot T2

TQ010

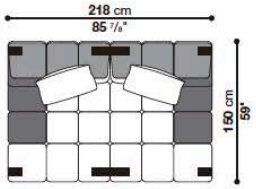

Quantity	Code
1	T109BS_4T
1	T109BD_4T
4	single foot T1
2	double foot T2

TQ011

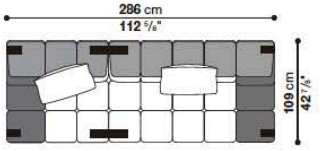

Quantity	Code
1	T109BS_3T
1	T177BD_3T
4	single foot T1
2	double foot T2

TQ012

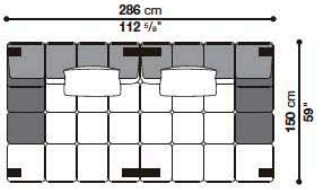

Quantity	Code
1	T143BS_4T
1	T143BD_4T
4	single foot T1
2	double foot T2

TQ013

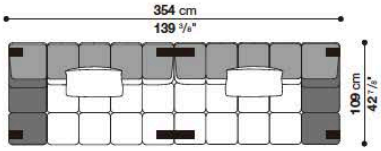

Quantity	Code
1	T177BS_3T
1	T177BD_3T
4	single foot T1
2	double foot T2

TQ014

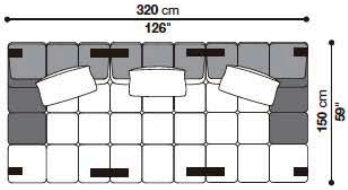

Quantity	Code
1	T109BS_4T
1	T102C_4T
1	T109BD_4T
4	single foot T1
4	double foot T2

TQ015

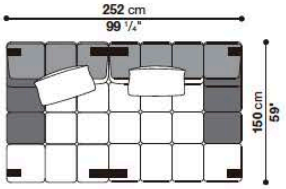

Quantity	Code
1	T109BS_4T
1	T143BD_4T
4	single foot T1
2	double foot T2

Examples of compositions

TQ016

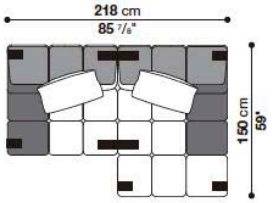

Quantity	Code
1	T109BS_3T
1	T109BD_4T
5	single foot T1
2	double foot T2

TQ017

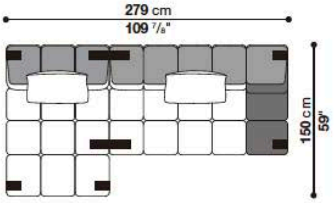

Quantity	Code
1	T102C_4T
1	T177BD_3T
5	single foot T1
2	double foot T2

TQ018

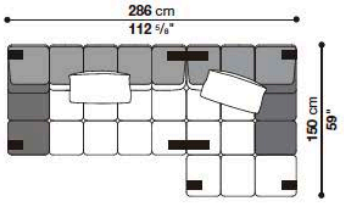

Quantity	Code
1	T177BS_3T
1	T109BD_4T
5	single foot T1
2	double foot T2

TQ019

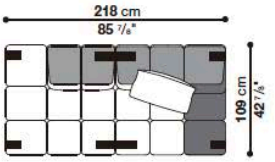

Quantity	Code
1	T109TPD_3T
1	T109BD_3T
5	single foot T1
2	double foot T2

TQ020

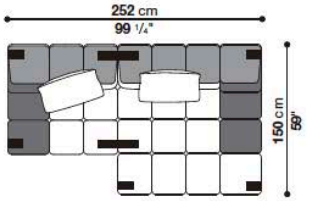

Quantity	Code
1	T109BS_3T
1	T143BD_4T
5	single foot T1
2	double foot T2

TQ021

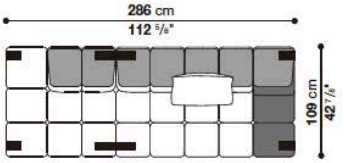

Quantity	Code
1	T109TPD_3T
1	T177BD_3T
4	single foot T1
2	double foot T2

Examples of compositions

TQ022

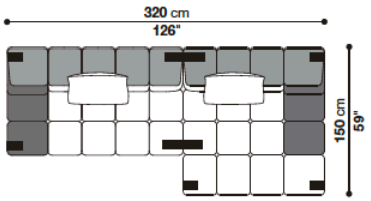

Quantity	Code
1	T177BS_3T
1	T143BD_4T
5	single foot T1
2	double foot T2

TQ023

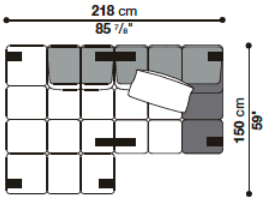

Quantity	Code
1	T109TPD_4T
1	T109BD_3T
5	single foot T1
2	double foot T2

TQ024

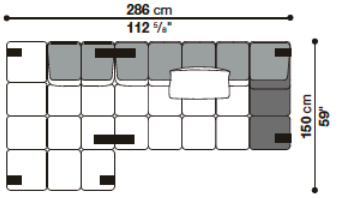

Quantity	Code
1	T109TPD_4T
1	T177BD_3T
5	single foot T1
2	double foot T2

TQ025

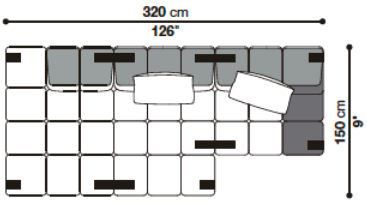

Quantity	Code
1	T109TPD_4T
1	T102C_4T
1	T109BD_3T
5	single foot T1
4	double foot T2

TQ026

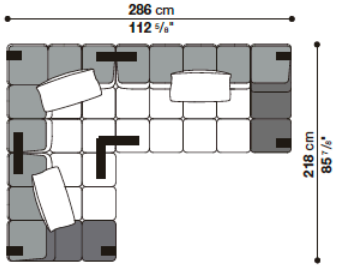

Quantity	Code
1	T109BS_3T
1	T109_3ST
1	T177BD_3T
5	single foot T1
2	double foot T2
1	triple foot T3

TQ027

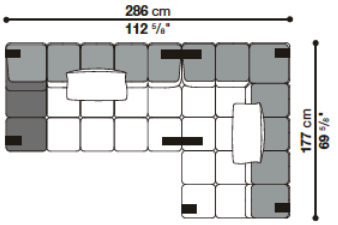

Quantity	Code
1	T177BS_3T
1	T177AS_3T
5	single foot T1
2	double foot T2

Examples of compositions

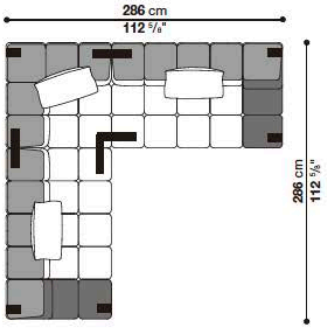

TQ028

Quantity	Code
1	T177BS_3T
1	T109_3ST
1	T177BD_3T
5	single foot T1
2	double foot T2
1	triple foot T3

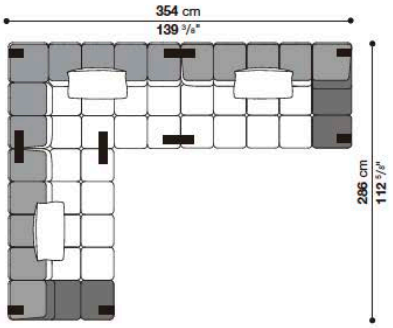

TQ029

Quantity	Code
1	T177BS_3T
1	T177AS_3T
1	T177BD_3T
5	single foot T1
4	double foot T2

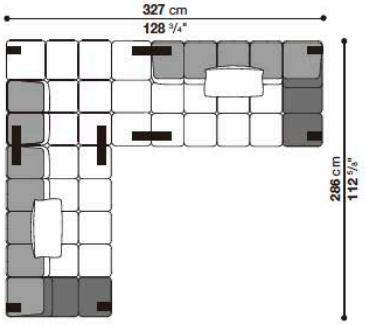

TQ030

Quantity	Code
1	T177BS_3T
1	T109TPS_4T
1	T177BD_3T
5	single foot T1
4	double foot T2

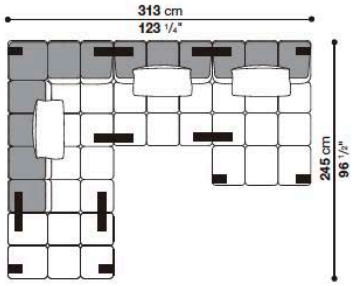

TQ031

Quantity	Code
1	T109P_2T
1	T177AD_3T
1	T102C_3T
1	T102C_4T
6	single foot T1
6	double foot T2

Examples of compositions

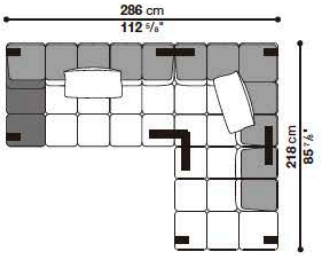

TQ032

Quantity	Code
1	T177BS_3T
1	T109_3DT
1	T109TPS_3T
5	single foot T1
2	double foot T2
1	triple foot T3

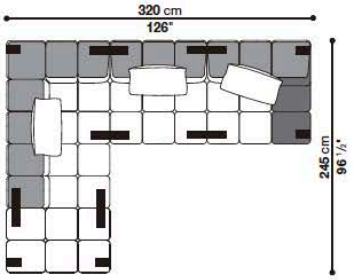

TQ033

Quantity	Code
1	T109P_2T
1	T177AD_3T
1	T102C_3T
1	T109BD_3T
5	single foot T1
6	double foot T2

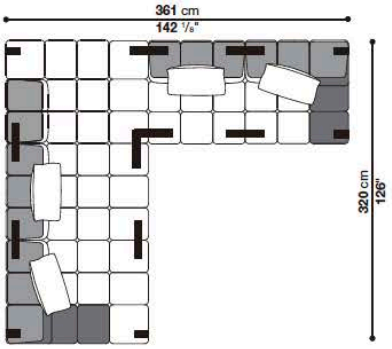

TQ034

Quantity	Code
1	T109BS_4T
1	T102C_4T
1	T109TPS_4T
1	T102C_3T
1	T109BD_3T
5	single foot T1
6	double foot T2
1	triple foot T3

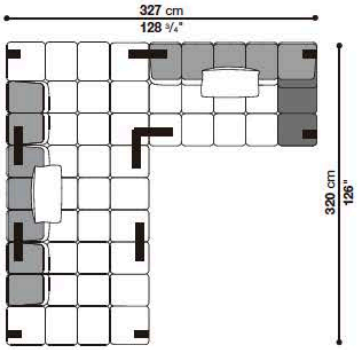

TQ035

Quantity	Code
1	T109TPD_4T
1	T102C_4T
1	T109TPS_4T
1	T177BD_3T
5	single foot T1
4	double foot T2
1	triple foot T3

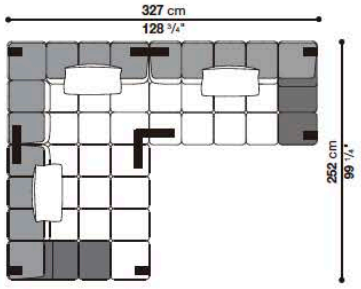

TQ036

Quantity	Code
1	T143BS_4T
1	T109_4DT
1	T177BD_3T
5	single foot T1
2	double foot T2
1	triple foot T3

TUFTY-TIME '15 / タフティータイム '15

B&B ITALIA

Central element cm 102 (D.109cm)

		B (ファブリック)	A (ファブリック)	E (ファブリック)	S (ファブリック)	L (ファブリック)					
T102C_3T	中間部エレメント	752,400	766,700	807,400	843,700	911,900					
追加カバー											
T102C_3TRK	中間部エレメント	226,600	239,800	272,800	304,700	364,100					

T102C_3T

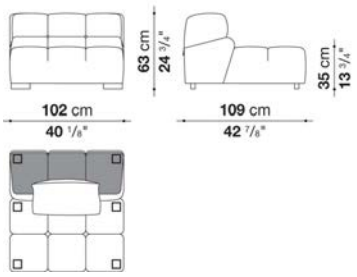

N.B. / 注意事項

脚部 : ブラック色プラスチックとなります。
＊クッションは含まれておりません。

TUFTY-TIME '15 / タフティータイム '15

B&B ITALIA

Central element cm 102 (D.150cm)

		B (ファブリック)	A (ファブリック)	E (ファブリック)	S (ファブリック)	L (ファブリック)					
T102C_4T	中間部エレメント	865,700	883,300	933,900	981,200	1,068,100					
追加カバー											
T102C_4TRK	中間部エレメント	275,000	291,500	334,400	376,200	449,900					

T102C_4T

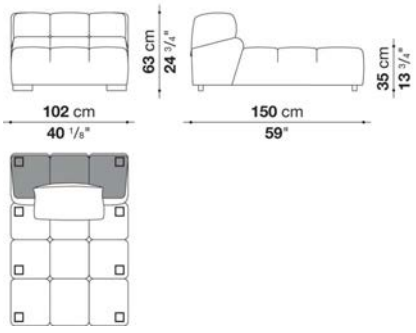

N.B. / 注意事項

脚部 : ブラック色プラスチックとなります。
＊クッションは含まれておりません。

TUFTY-TIME '15 / タフティータイム '15

B&B ITALIA

Left and right terminal element with low armrest cm 109 (D.109cm)

		B (ファブリック)	A (ファブリック)	E (ファブリック)	S (ファブリック)	L (ファブリック)					
T109BS_3T	レフト端部エレメント、ローアームレスト	821,700	839,300	883,300	927,300	1,003,200					
T109BD_3T	ライト端部エレメント、ローアームレスト	821,700	839,300	883,300	927,300	1,003,200					
追加カバー											
T109BS_3TRK	レフト端部エレメント、ローアームレスト	258,500	271,700	311,300	346,500	413,600					
T109BD_3TRK	ライト端部エレメント、ローアームレスト	258,500	271,700	311,300	346,500	413,600					

T109BS_3T T109BD_3T

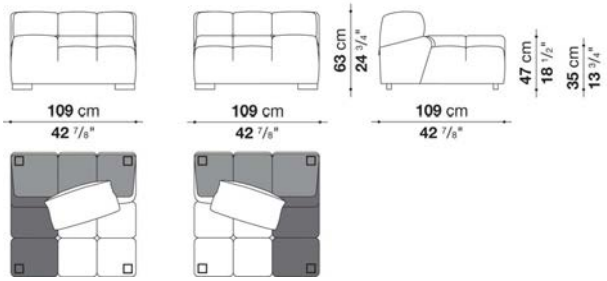

N.B. / 注意事項

脚部 : ブラック色プラスチックとなります。
＊クッションは含まれておりません。

TUFTY-TIME '15 / タフティータイム '15

B&B ITALIA

Left and right terminal element with low armrest cm 109 (D.150cm)

		B (ファブリック)	A (ファブリック)	E (ファブリック)	S (ファブリック)	L (ファブリック)					
T109BS_4T	レフト端部エレメント、ローアームレスト	927,300	947,100	997,700	1,046,100	1,135,200					
T109BD_4T	ライト端部エレメント、ローアームレスト	927,300	947,100	997,700	1,046,100	1,135,200					
追加カバー											
T109BS_4TRK	レフト端部エレメント、ローアームレスト	294,800	311,300	355,300	397,100	471,900					
T109BD_4TRK	ライト端部エレメント、ローアームレスト	294,800	311,300	355,300	397,100	471,900					

T109BS_4T T109BD_4T

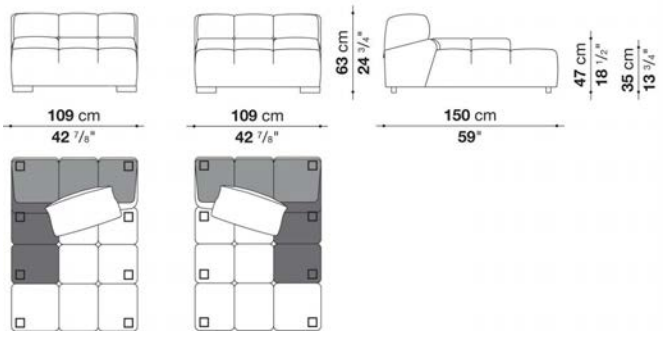

N.B. / 注意事項

脚部 : ブラック色プラスチックとなります。
＊クッションは含まれておりません。

TUFTY-TIME '15 / タフティータイム '15

B&B ITALIA

Left and right terminal element with low armrest cm 143 (D.150cm)

		B (ファブリック)	A (ファブリック)	E (ファブリック)	S (ファブリック)	L (ファブリック)					
T143BS_4T	レフト端部エレメント、ローアームレスト	1,103,300	1,127,500	1,188,000	1,249,600	1,357,400					
T143BD_4T	ライト端部エレメント、ローアームレスト	1,103,300	1,127,500	1,188,000	1,249,600	1,357,400					
追加カバー											
T143BS_4TRK	レフト端部エレメント、ローアームレスト	357,500	378,400	432,300	484,000	577,500					
T143BD_4TRK	ライト端部エレメント、ローアームレスト	357,500	378,400	432,300	484,000	577,500					

T143BS_4T T143BD_4T

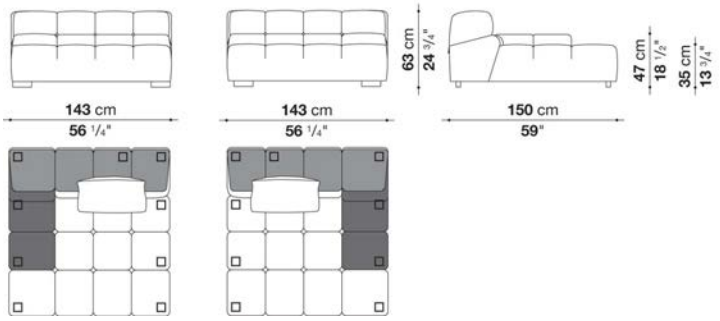

N.B. / 注意事項

脚部 : ブラック色プラスチックとなります。
＊クッションは含まれておりません。

TUFTY-TIME '15 / タフティータイム '15

B&B ITALIA

Left and right terminal element with low armrest cm 177 (D.109cm)

		B (ファブリック)	A (ファブリック)	E (ファブリック)	S (ファブリック)	L (ファブリック)					
T177BS_3T	レフト端部エレメント、ローアームレスト	1,083,500	1,105,500	1,166,000	1,223,200	1,326,600					
T177BD_3T	ライト端部エレメント、ローアームレスト	1,083,500	1,105,500	1,166,000	1,223,200	1,326,600					
追加カバー											
T177BS_3TRK	レフト端部エレメント、ローアームレスト	339,900	357,500	410,300	459,800	548,900					
T177BD_3TRK	ライト端部エレメント、ローアームレスト	339,900	357,500	410,300	459,800	548,900					

T177BS_3T T177BD_3T

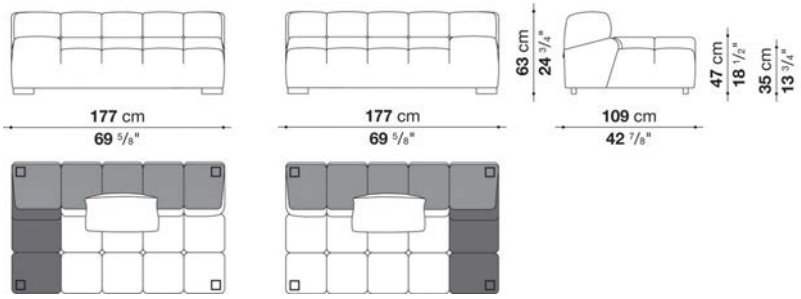

N.B. / 注意事項

脚部 : ブラック色プラスチックとなります。
＊クッションは含まれておりません。

TUFTY-TIME '15 / タフティータイム '15

B&B ITALIA

Left and right corner element with high armrest cm 109 (D.109cm)

		B (ファブリック)	A (ファブリック)	E (ファブリック)	S (ファブリック)	L (ファブリック)					
T109_3ST	レフトコーナーエレメント、ハイアームレスト	854,700	873,400	919,600	965,800	1,046,100					
T109_3DT	ライトコーナーエレメント、ハイアームレスト	854,700	873,400	919,600	965,800	1,046,100					
追加カバー											
T109_3STRK	レフトコーナーエレメント、ハイアームレスト	267,300	283,800	323,400	363,000	432,300					
T109_3DTRK	ライトコーナーエレメント、ハイアームレスト	267,300	283,800	323,400	363,000	432,300					

T109_3ST T109_3DT

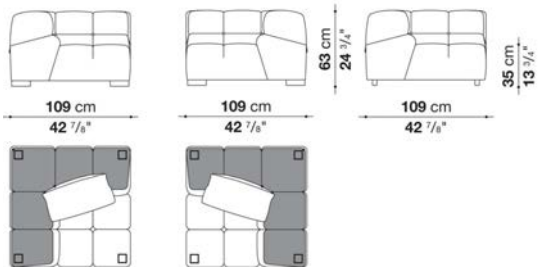

N.B. / 注意事項

脚部 : ブラック色プラスチックとなります。
＊クッションは含まれておりません。

TUFTY-TIME '15 / タフティータイム '15

B&B ITALIA

Left and right corner element with high armrest cm 109 (D.150cm)

		B (ファブリック)	A (ファブリック)	E (ファブリック)	S (ファブリック)	L (ファブリック)					
T109_4ST	レフトコーナーエレメント、ハイアームレスト	1,014,200	1,037,300	1,101,100	1,160,500	1,269,400					
T109_4DT	ライトコーナーエレメント、ハイアームレスト	1,014,200	1,037,300	1,101,100	1,160,500	1,269,400					
追加カバー											
T109_4STRK	レフトコーナーエレメント、ハイアームレスト	336,600	357,500	410,300	463,100	557,700					
T109_4DTRK	ライトコーナーエレメント、ハイアームレスト	336,600	357,500	410,300	463,100	557,700					

T109_4ST T109_4DT

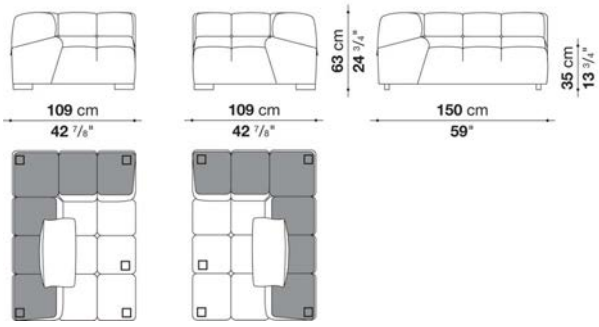

N.B. / 注意事項

脚部 : ブラック色プラスチックとなります。
＊クッションは含まれておりません。

TUFTY-TIME '15 / タフティータイム '15

B&B ITALIA

Left and right corner element with high armrest cm 109 (D.150cm)

		B (ファブリック)	A (ファブリック)	E (ファブリック)	S (ファブリック)	L (ファブリック)					
T109AS_4T	レフトコーナーエレメント、ハイアームレスト	973,500	994,400	1,051,600	1,107,700	1,206,700					
T109AD_4T	ライトコーナーエレメント、ハイアームレスト	973,500	994,400	1,051,600	1,107,700	1,206,700					
追加カバー											
T109AS_4TRK	レフトコーナーエレメント、ハイアームレスト	315,700	334,400	385,000	432,300	518,100					
T109AD_4TRK	ライトコーナーエレメント、ハイアームレスト	315,700	334,400	385,000	432,300	518,100					

T109AS_4T　　T109AD_4T

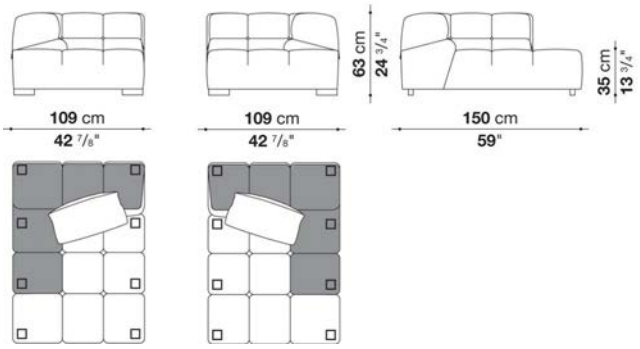

N.B. / 注意事項

脚部 : ブラック色プラスチックとなります。
＊クッションは含まれておりません。

TUFTY-TIME '15 / タフティータイム '15

B&B ITALIA

Left and right corner element with high armrest cm 177 (D.109cm)

		B (ファブリック)	A (ファブリック)	E (ファブリック)	S (ファブリック)	L (ファブリック)					
T177AS_3T	レフトコーナーエレメント、ハイアームレスト	1,114,300	1,139,600	1,202,300	1,262,800	1,375,000					
T177AD_3T	ライトコーナーエレメント、ハイアームレスト	1,114,300	1,139,600	1,202,300	1,262,800	1,375,000					
追加カバー											
T177AS_3TRK	レフトコーナーエレメント、ハイアームレスト	354,200	374,000	430,100	482,900	577,500					
T177AD_3TRK	ライトコーナーエレメント、ハイアームレスト	354,200	374,000	430,100	482,900	577,500					

T177AS_3T　　T177AD_3T

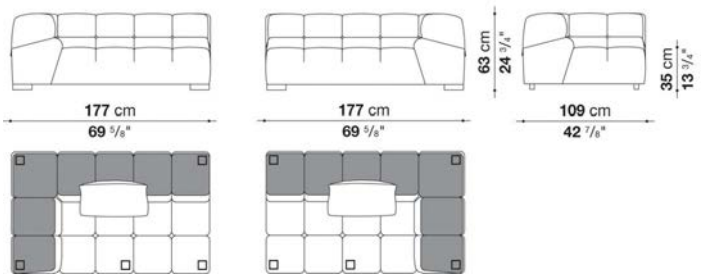

N.B. / 注意事項

脚部 : ブラック色プラスチックとなります。
＊クッションは含まれておりません。

TUFTY-TIME '15 / タフティータイム '15

B&B ITALIA

Left and right ottoman-terminal element cm 109 (D.109cm)

		B (ファブリック)	A (ファブリック)	E (ファブリック)	S (ファブリック)	L (ファブリック)					
T109TPS_3T	レフトオットマン端部エレメント	745,800	760,100	805,200	845,900	919,600					
T109TPD_3T	ライトオットマン端部エレメント	745,800	760,100	805,200	845,900	919,600					
追加カバー											
T109TPS_3TRK	レフトオットマン端部エレメント	234,300	248,600	286,000	321,200	386,100					
T109TPD_3TRK	ライトオットマン端部エレメント	234,300	248,600	286,000	321,200	386,100					

T109TPS_3T T109TPD_3T

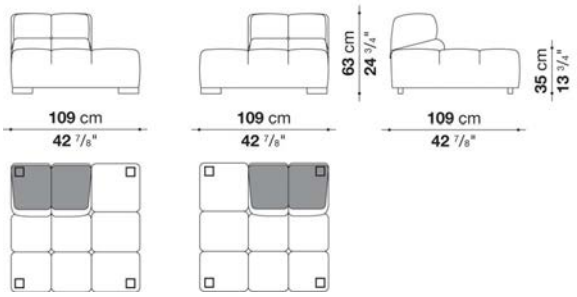

N.B. / 注意事項

脚部 : ブラック色プラスチックとなります。
＊クッションは含まれておりません。

TUFTY-TIME '15 / タフティータイム '15

B&B ITALIA

Left and right ottoman-terminal element cm 109 (D.150cm)

		B (ファブリック)	A (ファブリック)	E (ファブリック)	S (ファブリック)	L (ファブリック)					
T109TPS_4T	レフトオットマン端部エレメント	854,700	874,500	926,200	975,700	1,064,800					
T109TPD_4T	ライトオットマン端部エレメント	854,700	874,500	926,200	975,700	1,064,800					
追加カバー											
T109TPS_4TRK	レフトオットマン端部エレメント	277,200	294,800	339,900	380,600	458,700					
T109TPD_4TRK	ライトオットマン端部エレメント	277,200	294,800	339,900	380,600	458,700					

T109TPS_4T T109TPD_4T

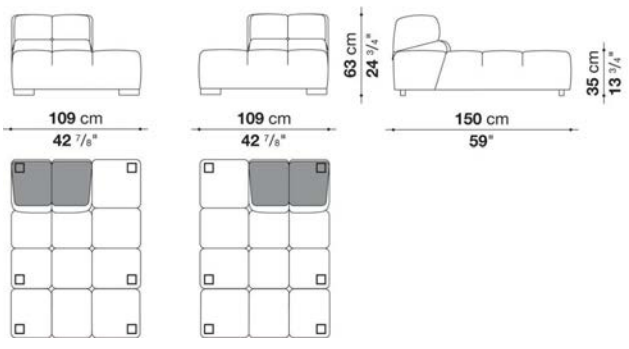

N.B. / 注意事項

脚部 : ブラック色プラスチックとなります。
＊クッションは含まれておりません。

TUFTY-TIME '15 / タフティータイム '15

B&B ITALIA

Ottoman cm 102 (D.68cm)

		B (ファブリック)	A (ファブリック)	E (ファブリック)	S (ファブリック)	L (ファブリック)					
T102P_2T	オットマン	412,500	421,300	440,000	458,700	493,900					
追加カバー											
T102P_2TRK	オットマン	113,300	119,900	137,500	152,900	182,600					

T102P_2T

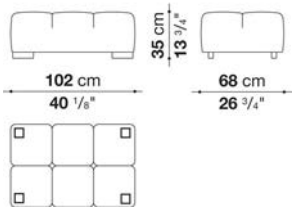

N.B. / 注意事項

脚部 : ブラック色プラスチックとなります。
＊クッションは含まれておりません。

TUFTY-TIME '15 / タフティータイム '15

B&B ITALIA

Ottoman cm 102 (D.109cm)

		B (ファブリック)	A (ファブリック)	E (ファブリック)	S (ファブリック)	L (ファブリック)					
T102P_3T	オットマン	523,600	533,500	557,700	580,800	622,600					
追加カバー											
T102P_3TRK	オットマン	141,900	150,700	171,600	192,500	228,800					

T102P_3T

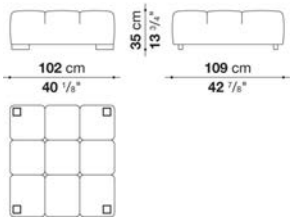

N.B. / 注意事項

脚部 : ブラック色プラスチックとなります。
＊クッションは含まれておりません。

TUFTY-TIME '15 / タフティータイム '15

B&B ITALIA

Ottoman cm 109 (D.68cm)

		B (ファブリック)	A (ファブリック)	E (ファブリック)	S (ファブリック)	L (ファブリック)					
T109P_2T	オットマン	425,700	434,500	455,400	476,300	511,500					
追加カバー											
T109P_2TRK	オットマン	116,600	124,300	141,900	159,500	191,400					

T109P_2T

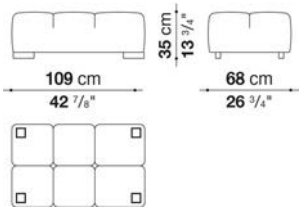

N.B. / 注意事項

脚部 : ブラック色プラスチックとなります。
＊クッションは含まれておりません。

TUFTY-TIME '15 / タフティータイム '15

B&B ITALIA

Ottoman cm 150 (D.102cm)

		B (ファブリック)	A (ファブリック)	E (ファブリック)	S (ファブリック)	L (ファブリック)					
T150P_3T	オットマン	631,400	644,600	677,600	711,700	771,100					
追加カバー											
T150P_3TRK	オットマン	182,600	194,700	224,400	253,000	304,700					

T150P_3T

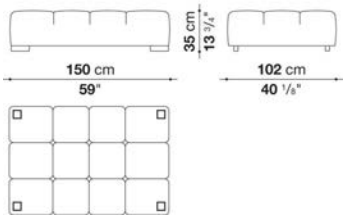

N.B. / 注意事項

脚部 : ブラック色プラスチックとなります。
＊クッションは含まれておりません。

TUFTY-TIME '15 / タフティータイム '15

B&B ITALIA

Left and right corner element with high armrest cm 143 (D.150cm)

		B (ファブリック)	A (ファブリック)	E (ファブリック)	S (ファブリック)	L (ファブリック)					
T143AS_4T	レフトコーナーエレメント、ハイアームレスト	**1,147,300**	**1,173,700**	**1,243,000**	**1,311,200**	**1,431,100**					
T143AD_4T	ライトコーナーエレメント、ハイアームレスト	**1,147,300**	**1,173,700**	**1,243,000**	**1,311,200**	**1,431,100**					
追加カバー											
T143AS_4TRK	レフトコーナーエレメント、ハイアームレスト	**371,800**	**394,900**	**454,300**	**513,700**	**617,100**					
T143AD_4TRK	ライトコーナーエレメント、ハイアームレスト	**371,800**	**394,900**	**454,300**	**513,700**	**617,100**					

T143AS_4T **T143AD_4T**

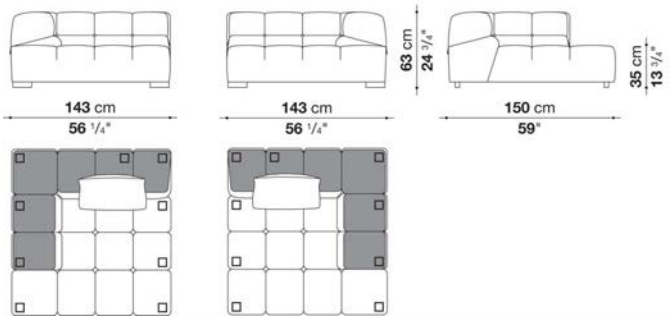

N.B. / 注意事項

脚部 : ブラック色プラスチックとなります。
＊クッションは含まれておりません。

TUFTY-TIME '15 / タフティータイム '15

B&B ITALIA

Optional cushions

		B (ファブリック)	A (ファブリック)	E (ファブリック)	S (ファブリック)	L (ファブリック)	M (ファブリック)	BETA (レザー)	ALFA GAMMA (レザー)	K (レザー)	
T60_C	バッククッション 60 x 60cm	**60,500**	**62,700**	**70,400**	**79,200**	**92,400**	**130,900**	**130,900**	**149,600**	**184,800**	
追加カバー											
T60_CRK	バッククッション 60 x 60cm	**29,700**	**30,800**	**38,500**	**46,200**	**58,300**	**94,600**	**94,600**	**107,800**	**140,800**	

TUFTY-TOO / タフティー トゥー

B&B ITALIA

design Patricia Urquiola / パトリシア・ウルキオラ



TECHNICAL SPECIFICATIONS / 技術情報：

内部構造	鋼管及び成形鋼材
内部構造充填材	Bayfit®(バイエル社製)低温成形発泡ポリウレタン　ポリエステルファイバーカバー
脚部	ブラック熱可塑性プラスチック
表面張地	ファブリック

Examples of compositions

TN001

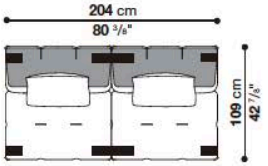

Quantity	Code
2	T102C_3N
4	single foot T1
2	double foot T2

TN002

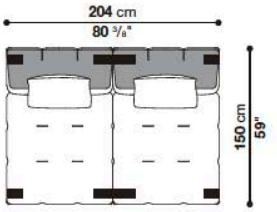

Quantity	Code
2	T102C_4N
4	single foot T1
2	double foot T2

TN003

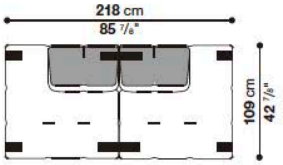

Quantity	Code
1	T109TPD_3N
1	T109TPS_3N
4	single foot T1
2	double foot T2

TN004

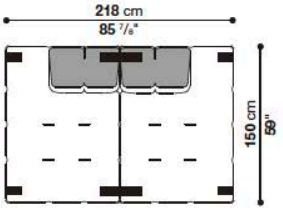

Quantity	Code
1	T109TPD_4N
1	T109TPS_4N
4	single foot T1
2	double foot T2

TN005

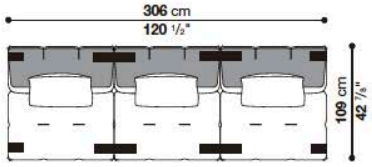

Quantity	Code
3	T102C_3N
4	single foot T1
4	double foot T2

TN006

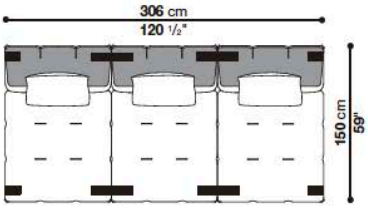

Quantity	Code
3	T102C_4N
4	single foot T1
4	double foot T2

TN007

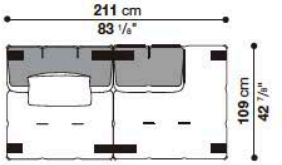

Quantity	Code
1	T102C_3N
1	T109TPS_3N
4	single foot T1
2	double foot T2

TN008

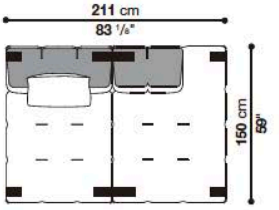

Quantity	Code
1	T102C_4N
1	T109TPS_4N
4	single foot T1
2	double foot T2

Examples of compositions

TN009

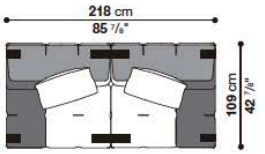

Quantity	Code
1	T109BS_3N
1	T109BD_3N
4	single foot T1
2	double foot T2

TN010

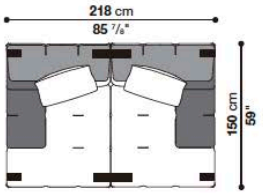

Quantity	Code
1	T109BS_4N
1	T109BD_4N
4	single foot T1
2	double foot T2

TN011

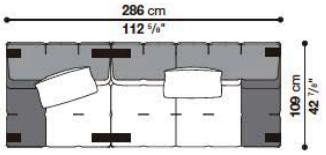

Quantity	Code
1	T109BS_3N
1	T177BD_3N
4	single foot T1
2	double foot T2

TN012

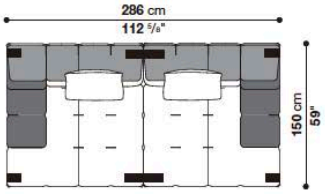

Quantity	Code
1	T143BS_4N
1	T143BD_4N
4	single foot T1
2	double foot T2

TN013

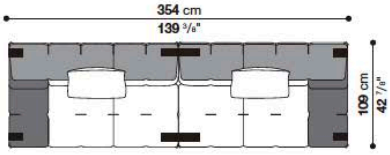

Quantity	Code
1	T177BS_3N
1	T177BD_3N
4	single foot T1
2	double foot T2

TN014

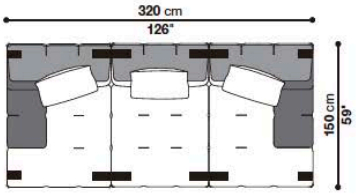

Quantity	Code
1	T109BS_4N
1	T102C_4N
1	T109BD_4N
4	single foot T1
4	double foot T2

TN015

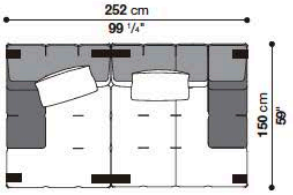

Quantity	Code
1	T109BS_4N
1	T143BD_4N
4	single foot T1
2	double foot T2

Examples of compositions

TN016

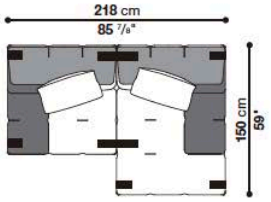

Quantity	Code
1	T109BS_3N
1	T109BD_4N
5	single foot T1
2	double foot T2

TN017

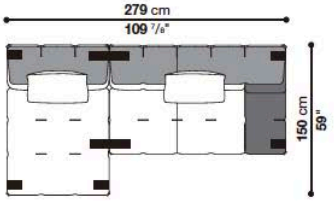

Quantity	Code
1	T102C_4N
1	T177BD_3N
5	single foot T1
2	double foot T2

TN018

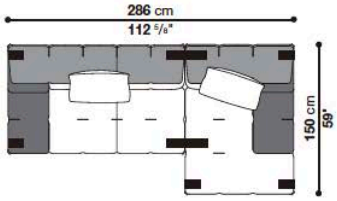

Quantity	Code
1	T177BS_3N
1	T109BD_4N
5	single foot T1
2	double foot T2

TN019

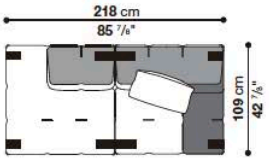

Quantity	Code
1	T109TPD_3N
1	T109BD_3N
5	single foot T1
2	double foot T2

TN020

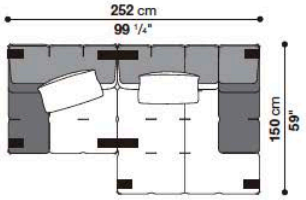

Quantity	Code
1	T109BS_3N
1	T143BD_4N
5	single foot T1
2	double foot T2

TN021

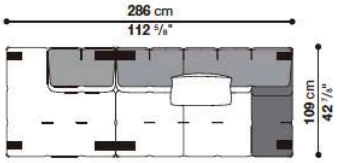

Quantity	Code
1	T109TPD_3N
1	T177BD_3N
4	single foot T1
2	double foot T2

Examples of compositions

TN022

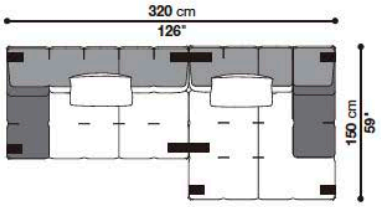

Quantity	Code
1	T177BS_3N
1	T143BD_4N
5	single foot T1
2	double foot T2

TN023

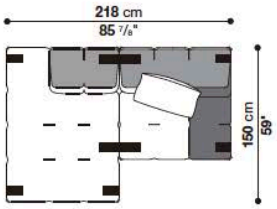

Quantity	Code
1	T109TPD_4N
1	T109BD_3N
5	single foot T1
2	double foot T2

TN024

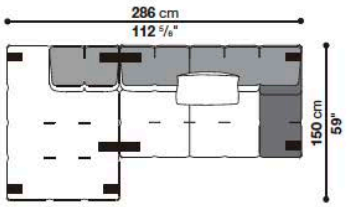

Quantity	Code
1	T109TPD_4N
1	T177BD_3N
5	single foot T1
2	double foot T2

TN025

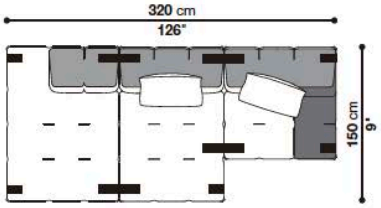

Quantity	Code
1	T109TPD_4N
1	T102C_4N
1	T109BD_3N
5	single foot T1
4	double foot T2

TN026

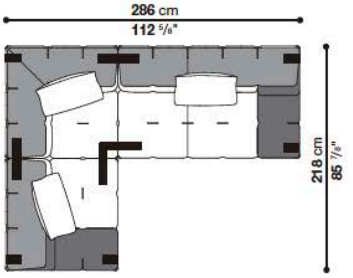

Quantity	Code
1	T109BS_3N
1	T109_3SN
1	T177BD_3N
5	single foot T1
2	double foot T2
1	triple foot T3

TN027

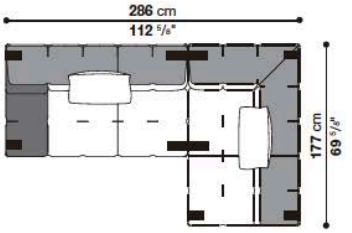

Quantity	Code
1	T177BS_3N
1	T177AS_3N
5	single foot T1
2	double foot T2

Examples of compositions

TN028

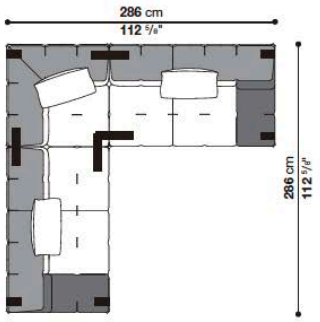

Quantity	Code
1	T177BS_3N
1	T109_3SN
1	T177BD_3N
5	single foot T1
2	double foot T2
1	triple foot T3

TN029

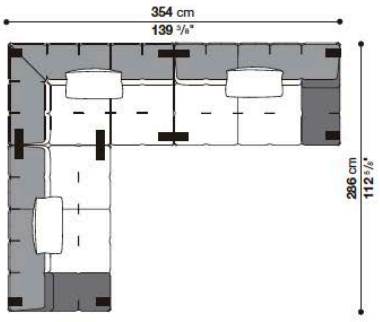

Quantity	Code
1	T177BS_3N
1	T177AS_3N
1	T177BD_3N
5	single foot T1
4	double foot T2

TN030

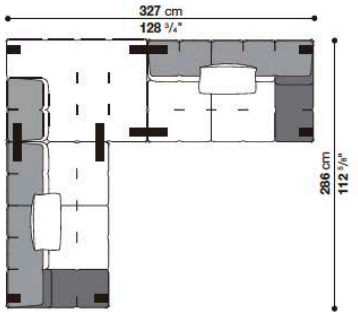

Quantity	Code
1	T177BS_3N
1	T109TPS_4N
1	T177BD_3N
5	single foot T1
4	double foot T2

TN031

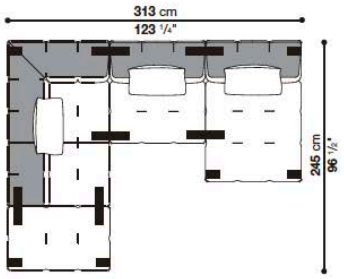

Quantity	Code
1	T109P_2N
1	T177AD_3N
1	T102C_3N
1	T102C_4N
6	single foot T1
6	double foot T2

Examples of compositions

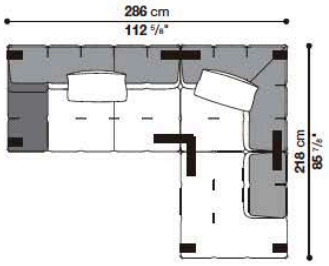

TN032

Quantity	Code
1	T177BS_3N
1	T109_3DN
1	T109TPS_3N
5	single foot T1
2	double foot T2
1	triple foot T3

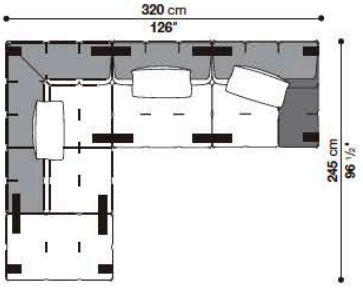

TN033

Quantity	Code
1	T109P_2N
1	T177AD_3N
1	T102C_3N
1	T109BD_3N
5	single foot T1
6	double foot T2

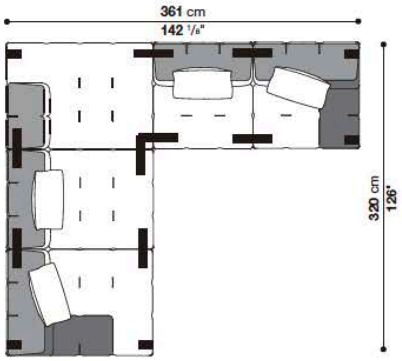

TN034

Quantity	Code
1	T109BS_4N
1	T102C_4N
1	T109TPS_4N
1	T102C_3N
1	T109BD_3N
5	single foot T1
6	double foot T2
1	triple foot T3

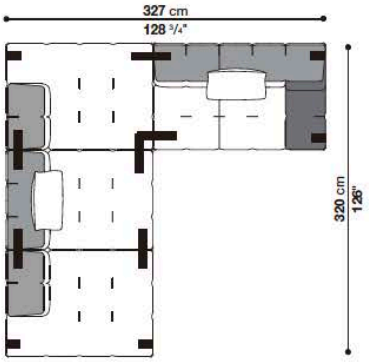

TN035

Quantity	Code
1	T109TPD_4N
1	T102C_4N
1	T109TPS_4N
1	T177BD_3N
5	single foot T1
4	double foot T2
1	triple foot T3

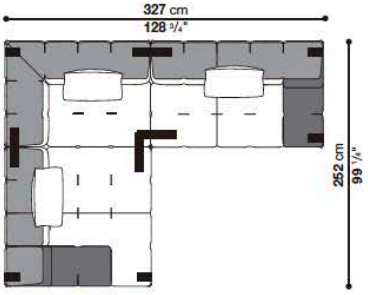

TN036

Quantity	Code
1	T143BS_4N
1	T109_4DN
1	T177BD_3N
5	single foot T1
2	double foot T2
1	triple foot T3

TUFTY-TOO / タフティートゥー

B&B ITALIA

Central element cm 102 (D.109cm)

		B (ファブリック)	A (ファブリック)	E (ファブリック)	S (ファブリック)	L (ファブリック)					
T102C_3N	中間部エレメント	724,900	739,200	777,700	814,000	878,900					
追加カバー											
T102C_3NRK	中間部エレメント	152,900	165,000	196,900	228,800	286,000					

T102C_3N

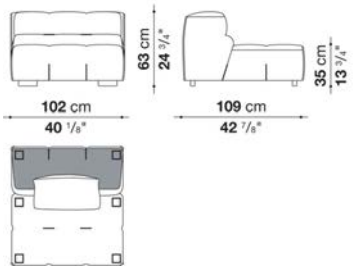

N.B. / 注意事項

スモールジグザグステッチ：33色よりお選びください。
脚部：ブラック色プラスチックとなります。

＊バッククッションは含まれておりません。オプションにて「バッククッション60 x 60cm (T60_C) x 1個」を追加することをお勧めします。

TUFTY-TOO / タフティートゥー

B&B ITALIA

Central element cm 102 (D.150cm)

		B (ファブリック)	A (ファブリック)	E (ファブリック)	S (ファブリック)	L (ファブリック)					
T102C_4N	中間部エレメント	833,800	851,400	900,900	946,000	1,029,600					
追加カバー											
T102C_4NRK	中間部エレメント	179,300	193,600	236,500	277,200	348,700					

T102C_4N

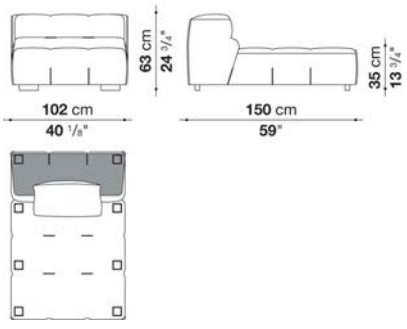

N.B. / 注意事項

スモールジグザグステッチ：33色よりお選びください。
脚部：ブラック色プラスチックとなります。

＊バッククッションは含まれておりません。オプションにて「バッククッション60 x 60cm (T60_C) x 1個」を追加することをお勧めします。

TUFTY-TOO / タフティー トゥー

B&B ITALIA

Left and right terminal element with low armrest cm 109 (D.109cm)

		B (ファブリック)	A (ファブリック)	E (ファブリック)	S (ファブリック)	L (ファブリック)					
T109BS_3N	レフト端部エレメント、ローアームレスト	792,000	808,500	851,400	893,200	965,800					
T109BD_3N	ライト端部エレメント、ローアームレスト	792,000	808,500	851,400	893,200	965,800					
追加カバー											
T109BS_3NRK	レフト端部エレメント、ローアームレスト	146,300	160,600	196,900	233,200	298,100					
T109BD_3NRK	ライト端部エレメント、ローアームレスト	146,300	160,600	196,900	233,200	298,100					

T109BS_3N T109BD_3N

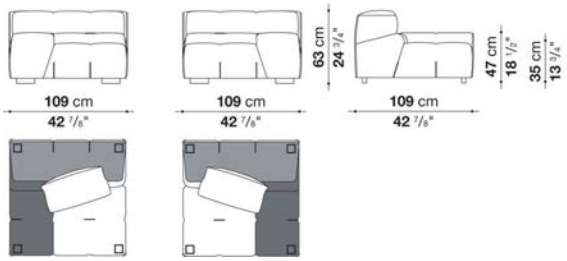

N.B. / 注意事項

スモールジグザグステッチ：33色よりお選びください。
脚部：ブラック色プラスチックとなります。

＊バッククッションは含まれておりません。オプションにて「バッククッション60 x 60cm (T60_C) x 1個」を追加することをお勧めします。

TUFTY-TOO / タフティー トゥー

B&B ITALIA

Left and right terminal element with low armrest cm 109 (D.150cm)

		B (ファブリック)	A (ファブリック)	E (ファブリック)	S (ファブリック)	L (ファブリック)					
T109BS_4N	レフト端部エレメント、ローアームレスト	894,300	913,000	961,400	1,007,600	1,094,500					
T109BD_4N	ライト端部エレメント、ローアームレスト	894,300	913,000	961,400	1,007,600	1,094,500					
追加カバー											
T109BS_4NRK	レフト端部エレメント、ローアームレスト	190,300	206,800	248,600	290,400	363,000					
T109BD_4NRK	ライト端部エレメント、ローアームレスト	190,300	206,800	248,600	290,400	363,000					

T109BS_4N T109BD_4N

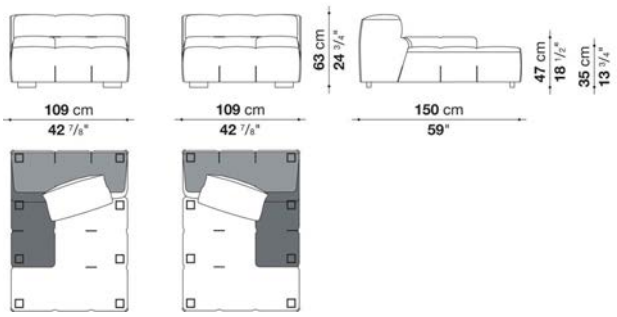

N.B. / 注意事項

スモールジグザグステッチ：33色よりお選びください。
脚部：ブラック色プラスチックとなります。

＊バッククッションは含まれておりません。オプションにて「バッククッション60 x 60cm (T60_C) x 1個」を追加することをお勧めします。

TUFTY-TOO / タフティー トゥー　　B&B ITALIA

Left and right terminal element with low armrest cm 143 (D.150cm)

		B (ファブリック)	A (ファブリック)	E (ファブリック)	S (ファブリック)	L (ファブリック)					
T143BS_4N	レフト端部エレメント、ローアームレスト	1,063,700	1,086,800	1,146,200	1,204,500	1,309,000					
T143BD_4N	ライト端部エレメント、ローアームレスト	1,063,700	1,086,800	1,146,200	1,204,500	1,309,000					
追加カバー											
T143BS_4NRK	レフト端部エレメント、ローアームレスト	194,700	215,600	266,200	317,900	409,200					
T143BD_4NRK	ライト端部エレメント、ローアームレスト	194,700	215,600	266,200	317,900	409,200					

T143BS_4N　　T143BD_4N

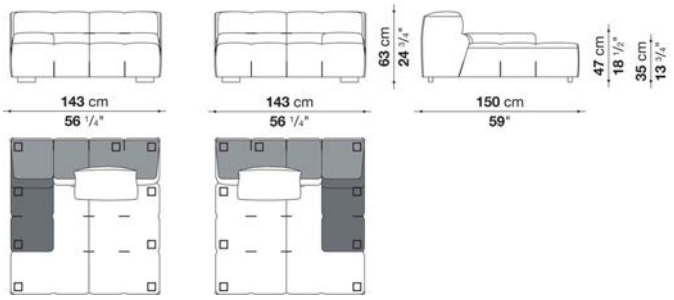

N.B. / 注意事項

スモールジグザグステッチ：33色よりお選びください。
脚部：ブラック色プラスチックとなります。

＊バッククッションは含まれておりません。オプションにて「バッククッション60 x 60cm (T60_C) x 1個」を追加することをお勧めします。

TUFTY-TOO / タフティー トゥー　　B&B ITALIA

Left and right terminal element with low armrest cm 177 (D.109cm)

		B (ファブリック)	A (ファブリック)	E (ファブリック)	S (ファブリック)	L (ファブリック)					
T177BS_3N	レフト端部エレメント、ローアームレスト	1,043,900	1,065,900	1,123,100	1,179,200	1,278,200					
T177BD_3N	ライト端部エレメント、ローアームレスト	1,043,900	1,065,900	1,123,100	1,179,200	1,278,200					
追加カバー											
T177BS_3NRK	レフト端部エレメント、ローアームレスト	200,200	220,000	270,600	316,800	403,700					
T177BD_3NRK	ライト端部エレメント、ローアームレスト	200,200	220,000	270,600	316,800	403,700					

T177BS_3N　　T177BD_3N

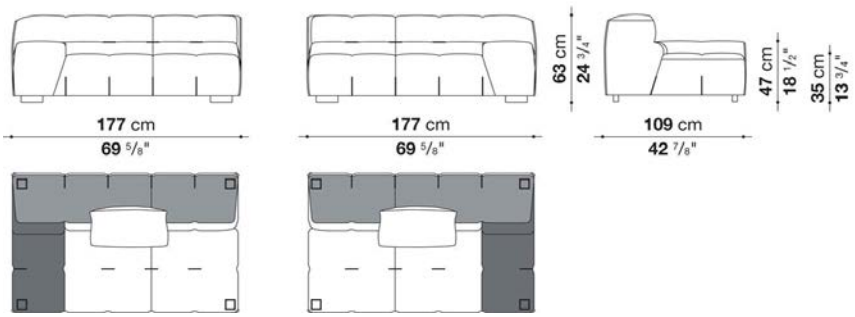

N.B. / 注意事項

スモールジグザグステッチ：33色よりお選びください。
脚部：ブラック色プラスチックとなります。

＊バッククッションは含まれておりません。オプションにて「バッククッション60 x 60cm (T60_C) x 1個」を追加することをお勧めします。

TUFTY-TOO / タフティー トゥー

B&B ITALIA

Left and right corner element with high armrest cm 109 (D.109cm)

		B (ファブリック)	A (ファブリック)	E (ファブリック)	S (ファブリック)	L (ファブリック)					
T109_3SN	レフトコーナーエレメント、ハイアームレスト	823,900	841,500	884,400	930,600	1,007,600					
T109_3DN	ライトコーナーエレメント、ハイアームレスト	823,900	841,500	884,400	930,600	1,007,600					
追加カバー											
T109_3SNRK	レフトコーナーエレメント、ハイアームレスト	143,000	159,500	196,900	236,500	304,700					
T109_3DNRK	ライトコーナーエレメント、ハイアームレスト	143,000	159,500	196,900	236,500	304,700					

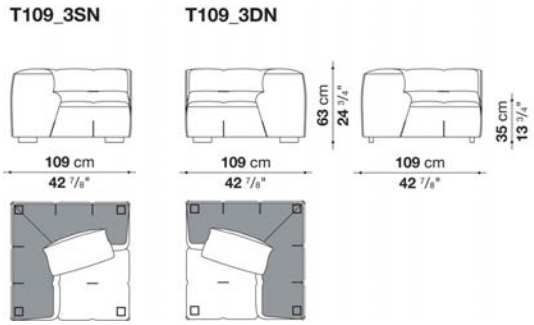

N.B. / 注意事項

スモールジグザグステッチ：33色よりお選びください。
脚部：ブラック色プラスチックとなります。

＊バッククッションは含まれておりません。オプションにて「バッククッション60 x 60cm (T60_C) x 1個」を追加することをお勧めします。

TUFTY-TOO / タフティー トゥー

B&B ITALIA

Left and right corner element with high armrest cm 109 (D.150cm)

		B (ファブリック)	A (ファブリック)	E (ファブリック)	S (ファブリック)	L (ファブリック)					
T109_4SN	レフトコーナーエレメント、ハイアームレスト	976,800	999,900	1,061,500	1,118,700	1,223,200					
T109_4DN	ライトコーナーエレメント、ハイアームレスト	976,800	999,900	1,061,500	1,118,700	1,223,200					
追加カバー											
T109_4SNRK	レフトコーナーエレメント、ハイアームレスト	169,400	190,300	242,000	291,500	383,900					
T109_4DNRK	ライトコーナーエレメント、ハイアームレスト	169,400	190,300	242,000	291,500	383,900					

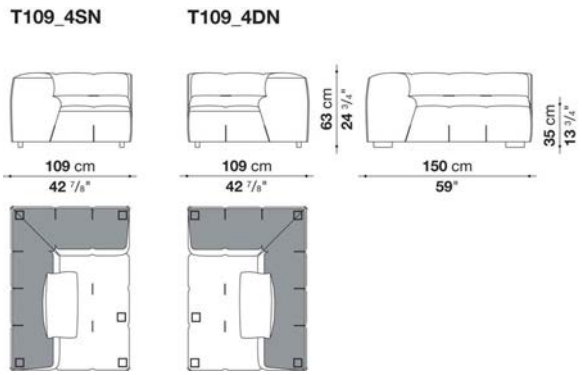

N.B. / 注意事項

スモールジグザグステッチ：33色よりお選びください。
脚部：ブラック色プラスチックとなります。

＊バッククッションは含まれておりません。オプションにて「バッククッション60 x 60cm (T60_C) x 1個」を追加することをお勧めします。

TUFTY-TOO / タフティー トゥー

B&B ITALIA

Left and right corner element with high armrest cm 109 (D.150cm)

		B (ファブリック)	A (ファブリック)	E (ファブリック)	S (ファブリック)	L (ファブリック)					
T109AS_4N	レフトコーナーエレメント、ハイアームレスト	937,200	958,100	1,014,200	1,065,900	1,162,700					
T109AD_4N	ライトコーナーエレメント、ハイアームレスト	937,200	958,100	1,014,200	1,065,900	1,162,700					
追加カバー											
T109AS_4NRK	レフトコーナーエレメント、ハイアームレスト	157,300	174,900	224,400	270,600	353,100					
T109AD_4NRK	ライトコーナーエレメント、ハイアームレスト	157,300	174,900	224,400	270,600	353,100					

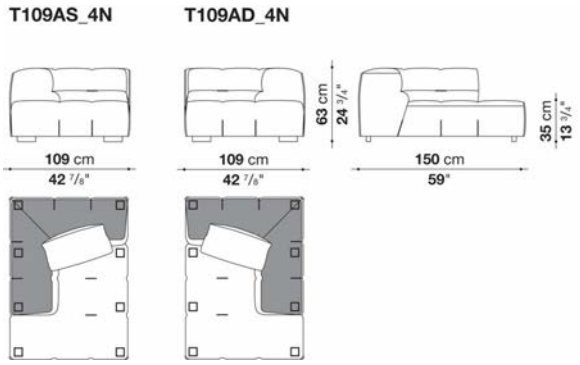

N.B. / 注意事項

スモールジグザグステッチ：33色よりお選びください。
脚部：ブラック色プラスチックとなります。

＊バッククッションは含まれておりません。オプションにて「バッククッション60 x 60cm (T60_C) x 1個」を追加することをお勧めします。

TUFTY-TOO / タフティー トゥー

B&B ITALIA

Left and right corner element with high armrest cm 143 (D.150cm)

		B (ファブリック)	A (ファブリック)	E (ファブリック)	S (ファブリック)	L (ファブリック)					
T143AS_4N	レフトコーナーエレメント、ハイアームレスト	1,105,500	1,131,900	1,199,000	1,262,800	1,379,400					
T143AD_4N	ライトコーナーエレメント、ハイアームレスト	1,105,500	1,131,900	1,199,000	1,262,800	1,379,400					
追加カバー											
T143AS_4NRK	レフトコーナーエレメント、ハイアームレスト	182,600	205,700	264,000	320,100	421,300					
T143AD_4NRK	ライトコーナーエレメント、ハイアームレスト	182,600	205,700	264,000	320,100	421,300					

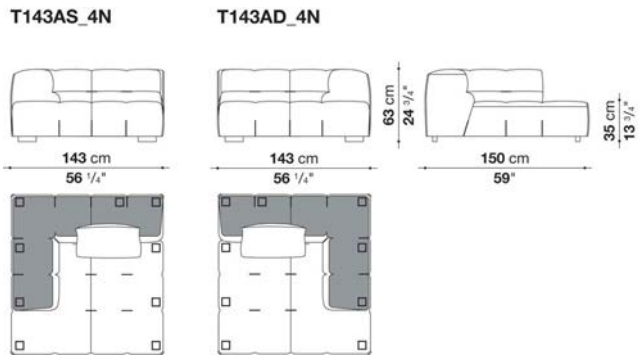

N.B. / 注意事項

スモールジグザグステッチ：33色よりお選びください。
脚部：ブラック色プラスチックとなります。

＊バッククッションは含まれておりません。オプションにて「バッククッション60 x 60cm (T60_C) x 1個」を追加することをお勧めします。

TUFTY-TOO / タフティー トゥー

B&B ITALIA

Left and right corner element with high armrest cm 177 (D.109cm)

		B (ファブリック)	A (ファブリック)	E (ファブリック)	S (ファブリック)	L (ファブリック)					
T177AS_3N	レフトコーナーエレメント、ハイアームレスト	1,073,600	1,097,800	1,158,300	1,216,600	1,324,400					
T177AD_3N	ライトコーナーエレメント、ハイアームレスト	1,073,600	1,097,800	1,158,300	1,216,600	1,324,400					
追加カバー											
T177AS_3NRK	レフトコーナーエレメント、ハイアームレスト	195,800	217,800	271,700	320,100	413,600					
T177AD_3NRK	ライトコーナーエレメント、ハイアームレスト	195,800	217,800	271,700	320,100	413,600					

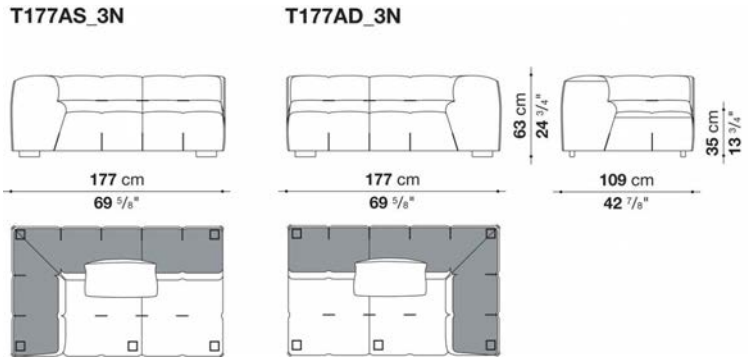

N.B. / 注意事項

スモールジグザグステッチ：33色よりお選びください。
脚部：ブラック色プラスチックとなります。

＊バッククッションは含まれておりません。オプションにて「バッククッション60 x 60cm (T60_C) x 1個」を追加することをお勧めします。

TUFTY-TOO / タフティー トゥー

B&B ITALIA

Left and right ottoman-terminal element cm 109 (D.109cm)

		B (ファブリック)	A (ファブリック)	E (ファブリック)	S (ファブリック)	L (ファブリック)					
T109TPS_3N	レフトオットマン端部エレメント	717,200	733,700	776,600	815,100	885,500					
T109TPD_3N	ライトオットマン端部エレメント	717,200	733,700	776,600	815,100	885,500					
追加カバー											
T109TPS_3NRK	レフトオットマン端部エレメント	135,300	149,600	187,000	220,000	280,500					
T109TPD_3NRK	ライトオットマン端部エレメント	135,300	149,600	187,000	220,000	280,500					

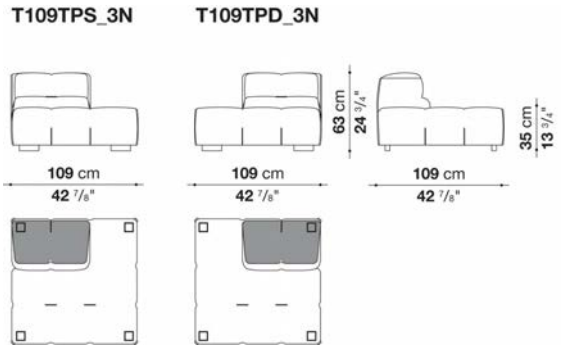

N.B. / 注意事項

スモールジグザグステッチ：33色よりお選びください。
脚部：ブラック色プラスチックとなります。

TUFTY-TOO / タフティー トゥー

B&B ITALIA

Left and right ottoman-terminal element cm 109 (D.150cm)

		B (ファブリック)	A (ファブリック)	E (ファブリック)	S (ファブリック)	L (ファブリック)					
T109TPS_4N	レフトオットマン端部エレメント	822,800	842,600	892,100	939,400	1,026,300					
T109TPD_4N	ライトオットマン端部エレメント	822,800	842,600	892,100	939,400	1,026,300					
追加カバー											
T109TPS_4NRK	レフトオットマン端部エレメント	149,600	166,100	209,000	250,800	324,500					
T109TPD_4NRK	ライトオットマン端部エレメント	149,600	166,100	209,000	250,800	324,500					

T109TPS_4N　T109TPD_4N

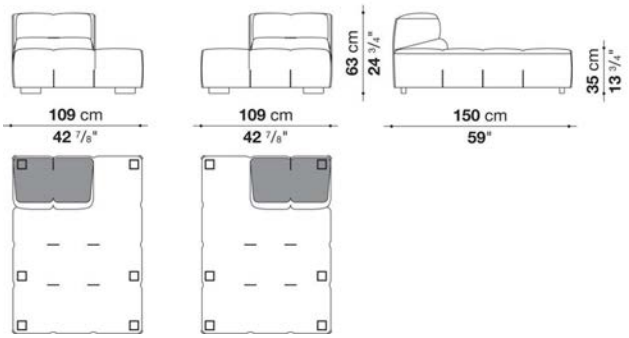

N.B. / 注意事項

スモールジグザグステッチ：33色よりお選びください。
脚部：ブラック色プラスチックとなります。

TUFTY-TOO / タフティー トゥー

B&B ITALIA

Ottoman cm 102 (D.68cm)

		B (ファブリック)	A (ファブリック)	E (ファブリック)	S (ファブリック)	L (ファブリック)					
T102P_2N	オットマン	398,200	405,900	423,500	443,300	476,300					
追加カバー											
T102P_2NRK	オットマン	94,600	101,200	118,800	134,200	163,900					

T102P_2N

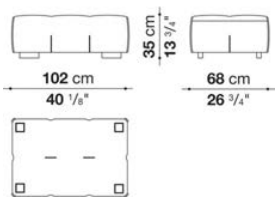

N.B. / 注意事項

スモールジグザグステッチ：33色よりお選びください。
脚部：ブラック色プラスチックとなります。

TUFTY-TOO / タフティー トゥー

B&B ITALIA

Ottoman cm 102 (D.109cm)

		B (ファブリック)	A (ファブリック)	E (ファブリック)	S (ファブリック)	L (ファブリック)					
T102P_3N	オットマン	504,900	513,700	536,800	559,900	600,600					
追加カバー											
T102P_3NRK	オットマン	127,600	134,200	154,000	174,900	211,200					

T102P_3N

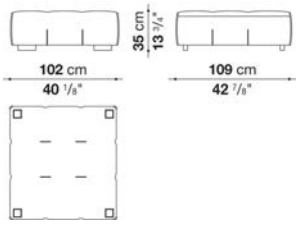

N.B. / 注意事項

スモールジグザグステッチ：33色よりお選びください。
脚部：ブラック色プラスチックとなります。

TUFTY-TOO / タフティー トゥー

B&B ITALIA

Ottoman cm 109 (D.68cm)

		B (ファブリック)	A (ファブリック)	E (ファブリック)	S (ファブリック)	L (ファブリック)					
T109P_2N	オットマン	411,400	420,200	437,800	458,700	493,900					
追加カバー											
T109P_2NRK	オットマン	124,300	130,900	148,500	165,000	195,800					

T109P_2N

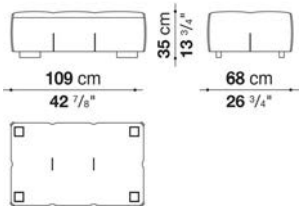

N.B. / 注意事項

スモールジグザグステッチ：33色よりお選びください。
脚部：ブラック色プラスチックとなります。

TUFTY-TOO / タフティー トゥー　　B&B ITALIA

Ottoman cm 150 (D.102cm)

		B (ファブリック)	A (ファブリック)	E (ファブリック)	S (ファブリック)	L (ファブリック)					
T150P_3N	オットマン	608,300	621,500	654,500	686,400	742,500					
追加カバー											
T150P_3NRK	オットマン	154,000	166,100	193,600	222,200	272,800					

T150P_3N

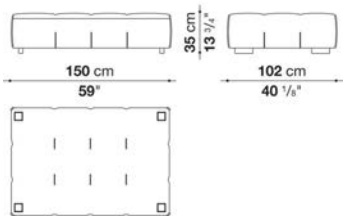

N.B. / 注意事項

スモールジグザグステッチ : 33色よりお選びください。
脚部 : ブラック色プラスチックとなります。

TUFTY-TOO / タフティー トゥー　　B&B ITALIA

Additional cushions TUFTY-TOO

		B (ファブリック)	A (ファブリック)	E (ファブリック)	S (ファブリック)	L (ファブリック)	M (ファブリック)	BETA (レザー)	ALFA GAMMA (レザー)	K (レザー)	
T60_C	バッククッション 60 x 60cm	60,500	62,700	70,400	79,200	92,400	130,900	130,900	149,600	184,800	
追加カバー											
T60_CRK	バッククッション 60 x 60cm	29,700	30,800	38,500	46,200	58,300	94,600	94,600	107,800	140,800	

N.B. / 注意事項

※バッククッションにステッチは施されません。

TORTELLO / トルテッロ

B&B ITALIA

design Edward Barber & Jay Osgerby / エドワード・バーバー アンド ジェイ・オズガビー





TECHNICAL SPECIFICATIONS / 技術情報：

充填材	低温成形発泡ポリウレタン、ポリエステルファイバー
弾性中材	熱可塑性エラストマー、発泡ポリウレタン
フレーム	ポリエチレン
脚部カバー	ナイロン
脚部先端	熱可塑性プラスチック
表面張地	ファブリック

TORTELLO / トルテッロ　　B&B ITALIA

Sofa cm 250

		E (ファブリック)	S (ファブリック)	L (ファブリック)
TRT250	250 ソファ	**1,723,700**	**1,771,000**	**1,920,600**
TRT65C	オプショナルクッション 65 x 55cm	**92,400**	**94,600**	**105,600**
追加カバー				
TRT250RK	250 ソファ	**488,400**	**535,700**	**685,300**
TRT65CRK	オプショナルクッション 65 x 55cm	**42,900**	**45,100**	**55,000**

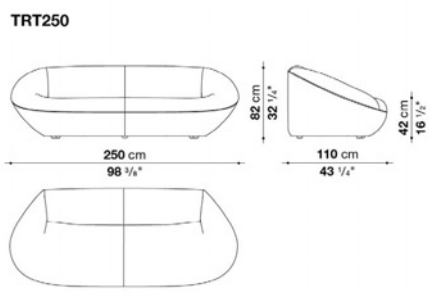

N.B. / 注意事項

*より快適にお使いいただくために、別途「オプショナルクッション(TRT65C)2個」を追加されることをお勧めします。

※カバーリング仕様です。
※カバー交換は専門的技術を要しますので、詳しくはお問い合わせください。

TORTELLO / トルテッロ　　B&B ITALIA

Armchair cm 116

		E (ファブリック)	S (ファブリック)	L (ファブリック)
TRT118	118 アームチェア	**915,200**	**940,500**	**1,024,100**
追加カバー				
TRT118RK	118 アームチェア	**287,100**	**313,500**	**397,100**

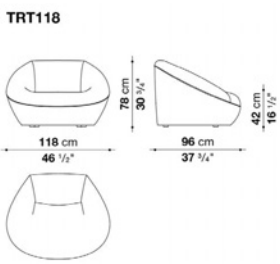

N.B. / 注意事項

※カバーリング仕様です。
※カバー交換は専門的技術を要しますので、詳しくはお問い合わせください。

TULIP / チューリップ

B&B ITALIA

design Jeffrey Bernett / ジェフリー・バーネット



TECHNICAL SPECIFICATIONS / 技術情報：

内部構造	鋼管及び成形鋼材
内部構造充填材	Bayfit®(バイエル社製)低温成形発泡ポリウレタン、ポリエステルファイバーカバー
座面クッション充填材	密度の異なる成形ポリウレタン、ポリエステルファイバーカバー
回転ベースフレーム	バフ仕上ラミネートアルミニウム、アルミニウム押出材
脚部先端	熱可塑性プラスチック
表面張地	ファブリックまたは天然皮革

TULIP / チューリップ　　B&B ITALIA

Swivel armchair cm 80

		B (ファブリック)	A (ファブリック)	E (ファブリック)	S (ファブリック)	L (ファブリック)	BETA (レザー)	ALFA GAMMA (レザー)	K (レザー)		
TU	回転式アームチェア	**798,600**	**809,600**	**830,500**	**869,000**	**974,600**	**988,900**	**1,123,100**	**1,116,500**		
追加カバー											
TU_RK	回転式アームチェア	**216,700**	**226,600**	**239,800**	**269,500**	**375,100**	**449,900**	**511,500**	**508,200**		

TU

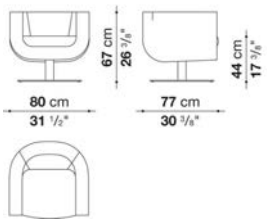

N.B. / 注意事項

脚部：ブライトブラッシュアルミ0189Aとなります。

※レザーKランクはKASIA,KOTOよりお選びください。



TECHNICAL SPECIFICATIONS / 技術情報：

内部構造充填材	Bayfit®(バイエル社製)低温成形発泡ポリウレタン
ボトムベース	麻織地 100% PVCによるトリミング
カバーボタン	金属下地にファブリックの表面材
ボトムベースボタン	厚革
連結コード (UP5_6)	ナイロン 100%
チェーン (UPJ)	プラスチック素材
仕上 (UP7)	ポリウレタン
張地	ファブリック (推奨素材のみ)

Serie Up 2000 / セリエ アップ 2000 B&B ITALIA

Serie Up 2000 - UP1

		SOARA (ファブリック)	L (ファブリック)								
UP1	UP1	**466,400**	**585,200**								

UP1

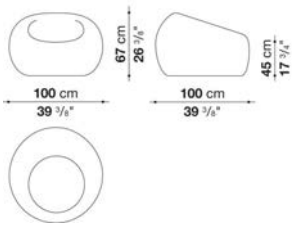

N.B. / 注意事項

張地：SOARA(各色・ストライプ除く)、またはLORA(各色)よりお選びください。

※カバーリング仕様ではありません。

Serie Up 2000 / セリエ アップ 2000 B&B ITALIA

Serie Up 2000 - UP2

		SOARA (ファブリック)	L (ファブリック)								
UP2	UP2	**169,400**	**225,500**								
追加カバー											
UP2_CK	UP2	**60,500**									

UP2

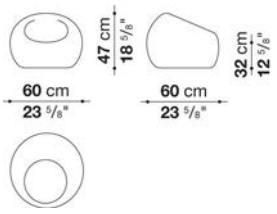

N.B. / 注意事項

張地：SOARA(各色・ストライプ除く)、またはLORA(各色)よりお選びください。
※3歳以上のお子様を対象とした商品です。
※SOARA700(赤)とSOARA505(黄)のみカバーリング仕様となります。

Serie Up 2000 / セリエ アップ 2000

B&B ITALIA

Serie Up 2000 - UP3

		SOARA (ファブリック)	L (ファブリック)								
UP3	UP3	**466,400**	**585,200**								

UP3

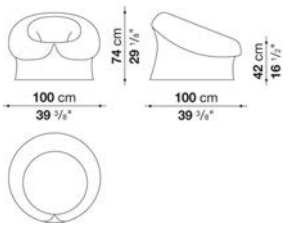

N.B. / 注意事項

張地：SOARA(各色・ストライプ除く)、またはLORA(各色)よりお選びください。

※カバーリング仕様ではありません。

Serie Up 2000 / セリエ アップ 2000

B&B ITALIA

Serie Up 2000 - UP4

		SOARA (ファブリック)	L (ファブリック)								
UP4	UP4	**819,500**	**1,008,700**								

UP4

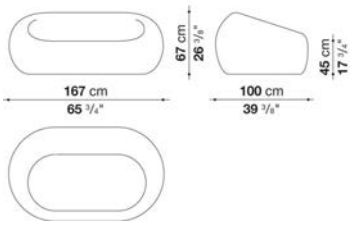

N.B. / 注意事項

張地：SOARA(各色・ストライプ除く)、またはLORA(各色)よりお選びください。

※カバーリング仕様ではありません。

Serie Up 2000 / セリエ アップ 2000 B&B ITALIA

Serie Up 2000 - UP5_6

		SOARA (ファブリック)	SOARA STRIPED (ファブリック)	L (ファブリック)							
UP5_6	UP5_6	**1,251,800**	**1,355,200**	**1,530,100**							

UP5_6

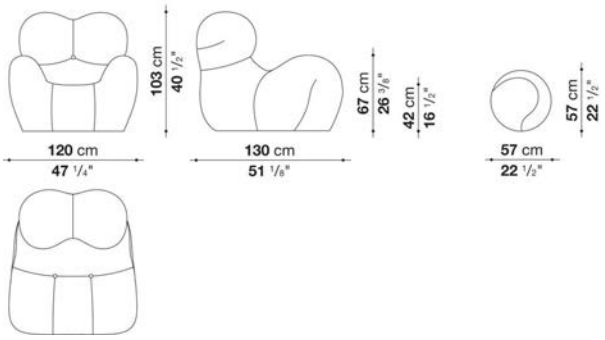

N.B. / 注意事項

張地：SOARA(各色・ストライプ)、LORA(各色)よりお選び下さい。

※カバーリング仕様ではありません。

Serie Up 2000 / セリエ アップ 2000 B&B ITALIA

Serie Up 2000 - UP7

UP7	UP7	**422,400**									

UP7

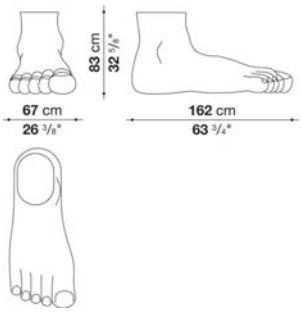

N.B. / 注意事項

※ポリウレタンにブラック色塗装となります。

UP Junior

		SOARA (ファブリック)									
UPJ	UPジュニア	**376,200**									
追加カバー											
UPJRK	UPジュニア	**105,600**									

UPJ

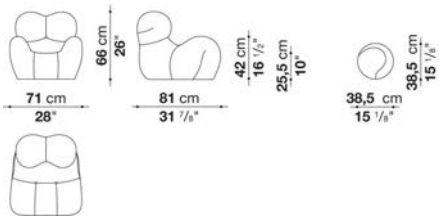

N.B. / 注意事項

張地：SOARA700(赤)、またはSOARA505(黄)よりお選びください。
チェーン：どちらの張地の場合も、プラスチック製レッドとなります。
※3歳以上のお子様を対象とした商品です。

UP 50 / アップ 50

B&B ITALIA

coordinated by Gaetano Pesce / ガエターノ・ペッシェ



TECHNICAL SPECIFICATIONS / 技術情報：

内部構造充填材	Bayfit®(バイエル社製)低温成形発泡ポリウレタン
ボトムベース	麻織地 100% PVCによるトリミング
カバーボタン	金属下地にファブリックの表面材
ボトムベースボタン	厚革
連結コード	ナイロン 100%
張地	ファブリック (推奨素材のみ)

UP 50 / アップ 50 B&B ITALIA

Up 50 (one colour version)

		SOARA STRIPED (ファブリック)									
50UP5_6	50UP5_6 (1色バージョン)	**1,355,200**									

50UP5_6

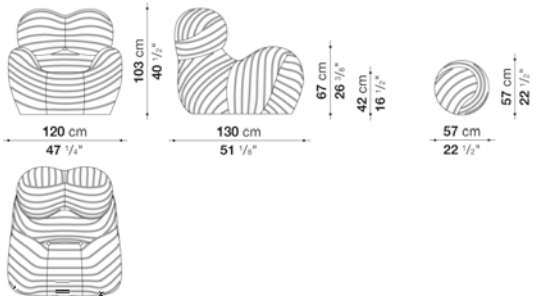

N.B. / 注意事項

張地 50UP5_6：SOARAストライプ2109140となります。

※カバーリング仕様ではありません。

UP 50 / アップ 50 B&B ITALIA

Up 50 (two colours version)

		SOARA STRIPED (ファブリック)									
50UP5_6B	50UP5_6B (2色バージョン)	**1,355,200**									

50UP5_6B

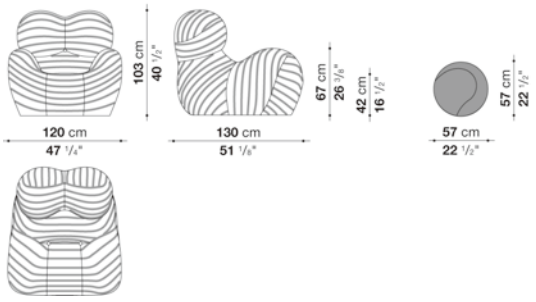

N.B. / 注意事項

張地 50UP5_6B：チェアUP5はSOARAストライプ2109140、オットマンUP6はSOARAタール2163420となります。

※カバーリング仕様ではありません。

Serie Up Compasso d'Oro / セリエ アップ コンパッソドーロ

B&B ITALIA

design Gaetano Pesce / ガエターノ・ ペッシェ



TECHNICAL SPECIFICATIONS / 技術情報：

充填材	低温成形発泡ポリウレタン
ボトムベース	麻織地 100% PVCによるトリミング
カバーボタン	金属下地にファブリックの表面材
ボトムベースボタン	厚革
チェーン	アルマイト処理を施したアルミニウム
張地	専用ファブリック

UP Compasso d'Oro

		CD FABRIC (ファブリック)									
UP5_6CD	UP5_6CD	**1,566,400**									

UP5_6CD

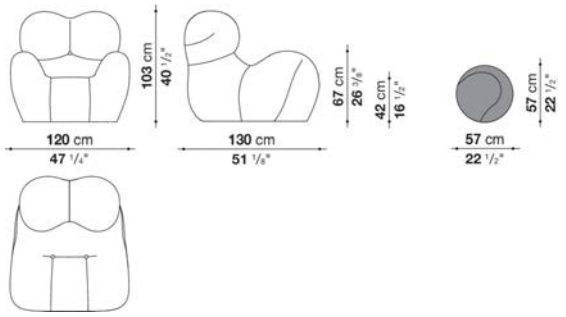

N.B. / 注意事項

張地 UP5_6CD：アームチェアはCDアンティークゴールド (2844560)、オットマンはCDブロンズ(2844360)となります。
チェーン：コルテン色アルマイトとなります。

＊500台限定販売となります。シリアルナンバーとCompasso d'Oro口ゴが入ります。

※カバーリング仕様ではありません。

BELLE / ベッレ

B&B ITALIA

Naoto Fukasawa / 深澤 直人



TECHNICAL SPECIFICATIONS / 技術情報：

フレーム	無垢材
背面	硬質ポリウレタンまたは無垢木材
座面	木質板積層パネル
座面充填材	Bayfit®(バイエル社製)低温成形発泡ポリウレタン
脚部先端	プラスチック素材
表面張地	天然皮革（推奨素材のみ）

BELLE / ベッレ　　B&B ITALIA

Chair with armrests cm 60 (Leather covered back)

		GAMMA (レザー)
SB60	60アームチェア (レザーバック)	**435,600**

SB60

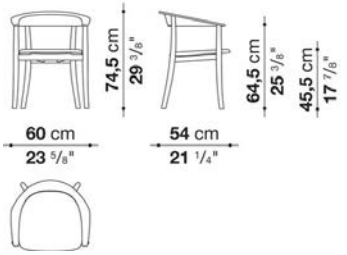

N.B. / 注意事項

フレーム：オーク (ライト0374C、ブラック0381N、グレー0378G) 、またはステインドスモーク0394Tよりお選びください。
※レザーはGAMMAよりお選びください。

BELLE / ベッレ　　B&B ITALIA

Chair with armrests cm 60 (Oak back)

		GAMMA (レザー)
SB60L	60アームチェア (オークバック)	**455,400**

SB60L

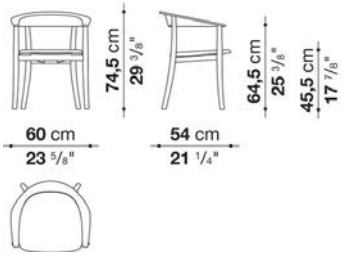

N.B. / 注意事項

フレーム：オーク (ライト0374C、ブラック0381N、グレー0378G) 、またはステインドスモーク0394Tよりお選びください。
※レザーはGAMMAよりお選びください。

CHARLOTTE / シャルロット

B&B ITALIA

design Antonio Citterio / アントニオ・チッテリオ



TECHNICAL SPECIFICATIONS / 技術情報：

シェル	ファイバーグラス補強ポリアミド
シェル内部充填材	Bayfit®(バイエル社製)低温成形発泡ポリウレタン
サポートフレーム	バフ仕上、ブロンズニッケル塗装、ブラック塗装、ボルドー塗装、ボトルグリーン塗装　ピューター仕上または、ブラッククローム塗装ダ
脚部先端	プラスチック素材
脚部先端追加材	フェルト及びプラスチック素材
表面張地	ナチュラル、ブラック、ダークブラウン、ボルドー、ボトルグリーンまたは、マッドグリーンのエンボス処理された天然厚革

CHARLOTTE / シャルロット

B&B ITALIA

Chair cm 49

		Embossed thick leather (レザー)									
CT49N	チェア (塗装)	**302,500**									
CT49N_E	チェア (ピューター色)	**331,100**									
CT49N_C	チェア (ブラッククローム)	**363,000**									

CT49N

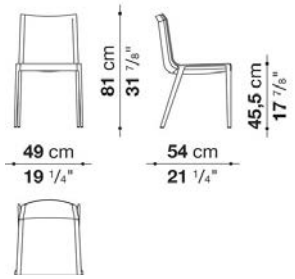

N.B. / 注意事項

張地：エンボス厚革(ブラック1136150、ボルドー1136750、ボトルグリーン1136400、ダークブラウン1136350、マッドグリーン1136420、ナチュラル1136100)よりお選びください。
脚部：ピューター色0259V、ブロンズ色0174B、ブラック色01510、ブラッククローム0170Mよりお選びください。
張地にボルドー、ボトルグリーンをお選びいただいた場合のみ同色塗装脚部をお選びいただくことができます。

CUTTER / カッター

B&B ITALIA

design Mario Bellini / マリオ・ベリーニ



TECHNICAL SPECIFICATIONS / 技術情報：

内部構造	鋼管及び成形鋼材
内部充填材	Bayfit®(バイエル社製)低温成形発泡ポリウレタン
脚部先端	熱可塑性プラスチック
張地	厚革

CUTTER / カッター　　B&B ITALIA

Chair cm 46

		Embossed thick leather (レザー)
CU46	チェア	**522,500**

CU46

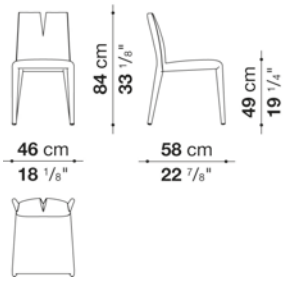

N.B. / 注意事項

張地：エンボス厚革(ブラック1136150、ボルドー1136750、ボトルグリーン1136400、ダークブラウン1136350、マッドグリーン1136420、またはナチュラル1136100)よりお選びください。
バックレストの切り込み内側部分は、サフィアーノ厚革ブラック1144150となります。

DOYL / ドイル

B&B ITALIA

design Gabriele and Oscar Buratti / ガブリエル アンド オスカー ブラッティ



TECHNICAL SPECIFICATIONS / 技術情報：

内部構造	塗装仕上鋼管及び成形鋼材
内部構造充填材	Bayfit®(バイエル社製)低温成形発泡ポリウレタン
脚部先端	熱可塑性プラスチック
表面張地	ファブリック (推奨素材のみ) または天然厚革 (ナチュラル、ブラック、ダークブラウン、ダブグレー、アイボリー色)

DOYL / ドイル B&B ITALIA

Chair cm 48

		Embossed thick leather (レザー)	Thick leather (レザー)								
SD	チェア	**363,000**	**363,000**								

SD

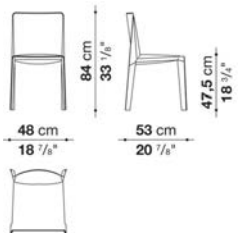

N.B. / 注意事項

張地：厚革（ミルクホワイト1121104、ナチュラル1121300、ブラック1121150、ダークブラウン1121350、ダブグレー1121280、アイボリー1121201）、または、エンボス厚革（ナチュラル1136100、ブラック1136150、ダークブラウン1136350、ボルドー1136750、マッドグリーン1136420、ボトルグリーン113640）よりお選びください。

EL / エル

B&B ITALIA

design Antonio Citterio / アントニオ· チッテリオ



TECHNICAL SPECIFICATIONS / 技術情報：

内部構造	鋼管及び成形鋼材
内部構造充填材	Bayfit®(バイエル社製)低温成形発泡ポリウレタン
フレーム	無垢木材 (グレーオーク、ライトオーク、ブラックオーク、ステインドスモークオーク)
脚部先端	熱可塑性プラスチック
表面張地	ファブリックまたは天然皮革

EL / エル B&B ITALIA

Chair cm 50

		B (ファブリック)	A (ファブリック)	E (ファブリック)	S (ファブリック)	L (ファブリック)	BETA (レザー)	ALFA GAMMA (レザー)	K (レザー)		
SE	チェア	297,000	304,700	310,200	321,200	342,100	342,100	344,300	379,500		

SE

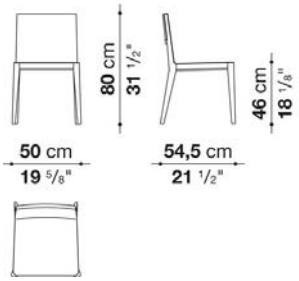

N.B. / 注意事項

脚部：オーク (ライト0374C、ブラック0381N、グレー0378G) 、ステインドスモークオーク0394Tよりお選びください。
※レザーKランクは、KASIA,KOTOよりお選びください。

FLAIR O' / フレール オ

B&B ITALIA

Monica Armani / モニカ・アルマーニ



TECHNICAL SPECIFICATIONS / 技術情報：

内部構造	鋼管及び成形鋼材
内部充填材	Bayfit®(バイエル社製)低温成形発泡ポリウレタン ポリエステルファイバー
回転機構(SF60M)	ラミネート鋼板　アルミニウム押出材
脚部先端	熱可塑性プラスチック
張地	ファブリック

FLAIR O' / フレール オ　　B&B ITALIA

Fixed chair cm 60

		B (ファブリック)	A (ファブリック)	E (ファブリック)	S (ファブリック)	L (ファブリック)					
SF60F	チェア	**320,100**	**331,100**	**346,500**	**355,300**	**379,500**					
追加カバー											
SF60FRK	チェア	**74,800**	**84,700**	**99,000**	**106,700**	**129,800**					

SF60F

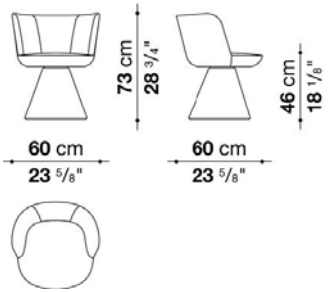

N.B. / 注意事項

張地：同一生地・同色となります。

※カバーリング仕様です。
※カバー交換は専門的技術を要しますので、詳しくはお問い合わせください。

FLAIR O' / フレール オ　　B&B ITALIA

Swivel chair cm 60 (with automatic return mechanism)

		B (ファブリック)	A (ファブリック)	E (ファブリック)	S (ファブリック)	L (ファブリック)					
SF60M	回転式チェア (オートリターン機能付)	**477,400**	**487,300**	**500,500**	**509,300**	**532,400**					
追加カバー											
SF60MRK	回転式チェア (オートリターン機能付)	**74,800**	**84,700**	**99,000**	**106,700**	**129,800**					

SF60M

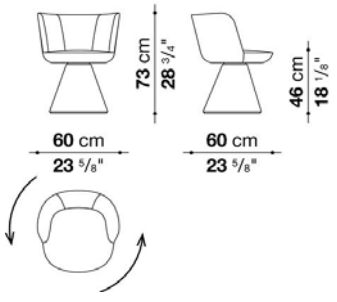

N.B. / 注意事項

張地：同一生地・同色となります。

※カバーリング仕様です。
※カバー交換は専門的技術を要しますので、詳しくはお問い合わせください。

FLAIR O' COUTURE / フレール オ クチュール

B&B ITALIA

Monica Armani / モニカ・アルマーニ



TECHNICAL SPECIFICATIONS / 技術情報：

内部構造	鋼管及び成形鋼材
内部充填材	Bayfit®(バイエル社製)低温成形発泡ポリウレタン ポリエステルファイバー
編上素材	ポリプロピレンファイバー編上材
回転機構(FC60S_M)	ラミネート鋼板　アルミニウム押出材
脚部先端	熱可塑性プラスチック
表面張地	ファブリック

FLAIR O' COUTURE / フレール オ クチュール

B&B ITALIA

Fixed chair cm 60

		B (ファブリック)	A (ファブリック)	E (ファブリック)	S (ファブリック)	L (ファブリック)					
FC60S_F	チェア	508,200	515,900	526,900	533,500	551,100					
追加カバー											
FC60S_FRK	チェア	73,700	80,300	92,400	99,000	116,600					

FC60S_F

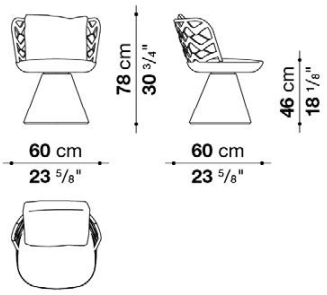

N.B. / 注意事項

シートバック：ブラック編み0689N、グレー編み0602G、エクリュ編み0579E、プラム編み0704Pよりお選びください。
シートクッション・バッククッション・ベース：張地は同一生地・同色となります。

※カバーリング仕様です。
※カバー交換は専門的技術を要しますので、詳しくはお問い合わせください。

FLAIR O' COUTURE / フレール オ クチュール

B&B ITALIA

Swivel chair cm 60 (with automatic return mechanism)

		B (ファブリック)	A (ファブリック)	E (ファブリック)	S (ファブリック)	L (ファブリック)					
FC60S_M	回転式チェア (オートリターン機能付)	581,900	587,400	599,500	605,000	624,800					
追加カバー											
FC60S_MRK	回転式チェア (オートリターン機能付)	73,700	80,300	92,400	99,000	116,600					

FC60S_M

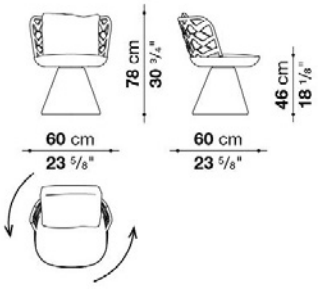

N.B. / 注意事項

シートバック：ブラック編み0689N、グレー編み0602G、エクリュ編み0579E、プラム編み0704Pよりお選びください。
シートクッション・バッククッション・ベース：張地は同一生地・同色となります。

※カバーリング仕様です。
※カバー交換は専門的技術を要しますので、詳しくはお問い合わせください。

HERI O' / ヘリ オー

B&B ITALIA

Monica Armani / モニカ・アルマーニ



TECHNICAL SPECIFICATIONS / 技術情報：

フレーム	無垢材
シートフレーム	伸縮性ストラップ付無垢木材
座面充填材	低温成形発泡ポリウレタン、ポリエステルファイバー
背面充填材	ポリエステル繊維
脚先先端、スペーサー	プラスチック素材
表面張地	ファブリック

HERI O' / ヘリ オー　　B&B ITALIA

Low chair with armrests cm 60

		B (ファブリック)	A (ファブリック)	E (ファブリック)	S (ファブリック)	L (ファブリック)					
HR60L_B	60 ローアームチェア (アッシュフレーム)	**408,100**	**413,600**	**422,400**	**426,800**	**441,100**					
追加カバー											
HR60_BRK	60 アームチェア	**35,200**	**39,600**	**49,500**	**53,900**	**68,200**					

HR60_B

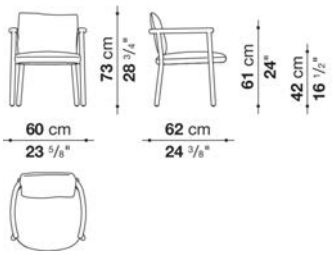

N.B. / 注意事項　　フレーム：ブラッシュドアッシュ(ライト0421C、ブラック0494Nよりお選びください。)

HERI O' / ヘリ オー　　B&B ITALIA

High chair with armrests cm 60

		B (ファブリック)	A (ファブリック)	E (ファブリック)	S (ファブリック)	L (ファブリック)					
HR60L_A	60 ハイアームチェア (アッシュフレーム)	**408,100**	**413,600**	**422,400**	**426,800**	**441,100**					
追加カバー											
HR60_BRK	60 アームチェア	**35,200**	**39,600**	**49,500**	**53,900**	**68,200**					

HR60_A

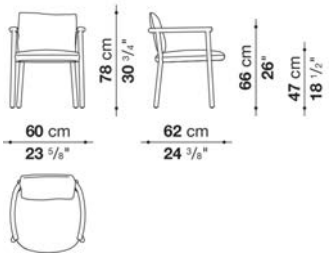

N.B. / 注意事項　　フレーム：ブラッシュドアッシュ(ライト0421C、ブラック0494Nよりお選びください。)





TECHNICAL SPECIFICATIONS / 技術情報：

シェル	ホワイト、アンスラサイト、ブラウンまたは、ダブグレー高密度ポリウレタン樹脂
シェルカバー	ナチュラル、ブラック、ダークブラウン、ダブグレーまたは、アイボリー天然皮革 (厚革)
(P1FCN-P1FCN_C-P1GCN-P1GCN_C-P2FC-P3FC-P4GC)	
内部構造	ポリエステルファイバー、ニードルポリエステルファイバー断面
サポートフレーム	ホワイト塗装鋼材、ブラック塗装鋼材または、ブラッククローム塗装ダイキャストアルミニウム
サポートフレーム (P2F-P2FC)	(グレーオーク、ブラッシュドライトオーク、ブラッシュドブラックオークまたは、スモークドステインオーク無垢木材)
サポートフレーム(P3F-P3FC-P4G-P4GC)	ホワイト塗装鋼材、ブラック塗装鋼材または、バフ仕上ダイキャストアルミニウム
脚部キャスター(P3F-P3FC)	ブラックプラスチック素材
脚部先端	プラスチック素材
表面張地	ファブリックまたは、天然皮革

HUSK / ハスク　　B&B ITALIA

Small armchair cm 61

		B (ファブリック)	A (ファブリック)	E (ファブリック)	S (ファブリック)	L (ファブリック)	M (ファブリック)	BETA (レザー)	ALFA GAMMA (レザー)	K (レザー)	
P1FN	スモールアームチェア (塗装仕上)	**358,600**	**368,500**	**377,300**	**394,900**	**414,700**	**485,100**	**485,100**	**523,600**	**590,700**	
P1FN_C	スモールアームチェア (クローム仕上)	**410,300**	**419,100**	**430,100**	**445,500**	**467,500**	**536,800**	**536,800**	**575,300**	**642,400**	

P1FN

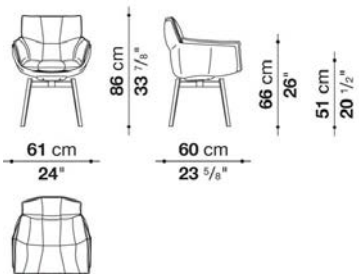

N.B. / 注意事項

脚部 : ホワイト09010、ブラック01510、またはブラッククローム塗装アルミニウム0170Mよりお選びください。
シェル : ホワイト0020B、アンスラサイト0016A、ブラウン0030M、ダブグレー0028Tよりお選びください。

※レザーKランクは、KASIA,KOTOよりお選びください。
＊脚カット-3cmが可能です。定価+55,000円(税込)にて承ります。

HUSK / ハスク　　B&B ITALIA

Small armchair with shell covered in thick leather cm 61

		B (ファブリック)	A (ファブリック)	E (ファブリック)	S (ファブリック)	L (ファブリック)	M (ファブリック)	BETA (レザー)	ALFA GAMMA (レザー)	K (レザー)	
P1FCN	スモールアームチェア・厚革シェル (塗装仕上)	**620,400**	**629,200**	**640,200**	**654,500**	**675,400**	**743,600**	**743,600**	**779,900**	**844,800**	
P1FCN_C	スモールアームチェア・厚革シェル (クローム仕上)	**671,000**	**679,800**	**689,700**	**705,100**	**723,800**	**793,100**	**793,100**	**829,400**	**895,400**	

P1FCN

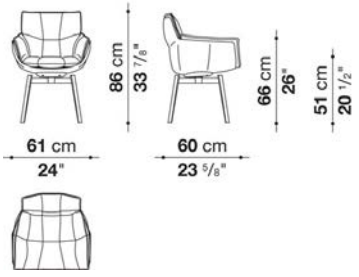

N.B. / 注意事項

脚部 : ホワイト09010、ブラック01510、またはブラッククローム塗装アルミニウム0170Mよりお選びください。
シェル外側 : 厚革ミルクホワイト1121104 (ホワイト)、厚革ナチュラル1121300 (ホワイト)、厚革ブラック1121150 (アンスラサイト)、厚革ダークブラウン1121350 (アンスラサイト)、厚革ダブグレー1121280 (ダブグレー)、厚革アイボリー1121201 (ホワイト) より
お選びください 。

※カッコ内はシェルカラー
※レザーKランクは、KASIA,KOTOよりお選びください。
＊脚カット-3cmが可能です。定価+55,000円(税込)にて承ります。

HUSK / ハスク　　B&B ITALIA

Small swivel armchair cm 61

		B (ファブリック)	A (ファブリック)	E (ファブリック)	S (ファブリック)	L (ファブリック)	M (ファブリック)	BETA (レザー)	ALFA GAMMA (レザー)	K (レザー)	
P1GN	回転式スモールアームチェア (塗装仕上)	**396,000**	**405,900**	**415,800**	**431,200**	**452,100**	**522,500**	**522,500**	**559,900**	**628,100**	
P1GN_C	回転式スモールアームチェア (クローム仕上)	**447,700**	**456,500**	**468,600**	**482,900**	**504,900**	**574,200**	**574,200**	**612,700**	**679,800**	

P1GN

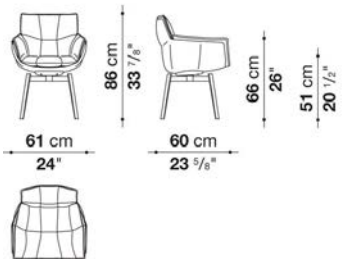

N.B. / 注意事項

脚部 : ホワイト09010、ブラック01510、またはブラッククローム塗装アルミニウム0170Mよりお選びください。
シェル : ホワイト0020B、アンスラサイト0016A、ブラウン0030M、ダブグレー0028Tよりお選びください。

※レザーKランクは、KASIA,KOTOよりお選びください。
＊脚カット-3cmが可能です。定価+55,000円(税込)にて承ります。

HUSK / ハスク　　B&B ITALIA

Small swivel armchair with shell covered in thick leather cm 61

		B (ファブリック)	A (ファブリック)	E (ファブリック)	S (ファブリック)	L (ファブリック)	M (ファブリック)	BETA (レザー)	ALFA GAMMA (レザー)	K (レザー)	
P1GCN	回転式スモールアームチェア・厚革シェル (塗装仕上)	**656,700**	**666,600**	**676,500**	**690,800**	**710,600**	**779,900**	**779,900**	**816,200**	**882,200**	
P1GCN_C	回転式スモールアームチェア・厚革シェル (クローム仕上)	**706,200**	**716,100**	**727,100**	**741,400**	**761,200**	**829,400**	**829,400**	**866,800**	**932,800**	

P1GCN

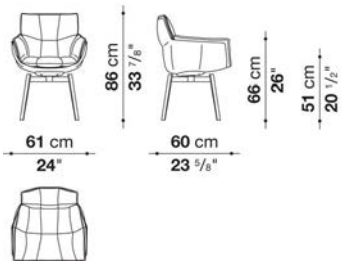

N.B. / 注意事項

脚部 : ホワイト09010、ブラック01510、またはブラッククローム塗装アルミニウム0170Mよりお選びください。
シェル外側 : 厚革ミルクホワイト1121104 (ホワイト)、厚革ナチュラル1121300 (ホワイト)、厚革ブラック1121150 (アンスラサイト)、厚革ダークブラウン1121350 (アンスラサイト)、厚革ダブグレー1121280 (ダブグレー)、厚革アイボリー1121201 (ホワイト) より お選びください 。

※カッコ内はシェルカラー
※レザーKランクは、KASIA,KOTOよりお選びください。
＊脚カット-3cmが可能です。定価+55,000円(税込)にて承ります。

HUSK / ハスク　　B&B ITALIA

Small armchair cm 61

		B (ファブリック)	A (ファブリック)	E (ファブリック)	S (ファブリック)	L (ファブリック)	M (ファブリック)	BETA (レザー)	ALFA GAMMA (レザー)	K (レザー)	
P2F	スモールアームチェア (オーク)	453,200	460,900	469,700	480,700	498,300	558,800	558,800	579,700	625,900	

P2F

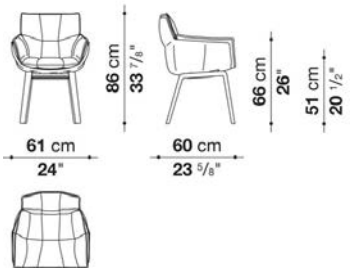

N.B. / 注意事項

脚部：オーク (グレー0378G、ライト0374C、ブラック0381N) または、ステインドスモークオーク0394Tよりお選びください。
シェル：ホワイト0020B、アンスラサイト0016A、ブラウン0030M、ダブグレー0028Tよりお選びください。

※レザーKランクは、KASIA,KOTOよりお選びください。

HUSK / ハスク　　B&B ITALIA

Small armchair with shell covered in thick leather cm 61

		B (ファブリック)	A (ファブリック)	E (ファブリック)	S (ファブリック)	L (ファブリック)	M (ファブリック)	BETA (レザー)	ALFA GAMMA (レザー)	K (レザー)	
P2FC	スモールアームチェア・厚革シェル (オーク)	712,800	720,500	729,300	741,400	757,900	817,300	817,300	840,400	884,400	

P2FC

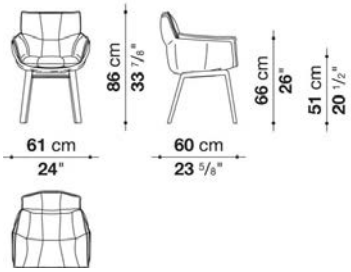

N.B. / 注意事項

脚部：オーク (グレー0394T、ライト0381N、ブラック0381N) または、ステインドスモークオーク0394Tよりお選びください。
シェル外側：厚革ミルクホワイト1121104 (ホワイト)、厚革ナチュラル1121300 (ホワイト)、厚革ブラック1121150 (アンスラサイト)、厚革ダークブラウン1121350 (アンスラサイト)、厚革ダブグレー1121280 (ダブグレー)、厚革アイボリー1121201 (ホワイト) よりお選びください。

※カッコ内はシェルカラー
※レザーKランクは、KASIA,KOTOよりお選びください。

HUSK / ハスク　　B&B ITALIA

Small armchair with wheels cm 61

		B (ファブリック)	A (ファブリック)	E (ファブリック)	S (ファブリック)	L (ファブリック)	M (ファブリック)	BETA (レザー)	ALFA GAMMA (レザー)	K (レザー)	
P3F	キャスター付きスモールアームチェア	**419,100**	**425,700**	**436,700**	**446,600**	**464,200**	**523,600**	**523,600**	**545,600**	**591,800**	

P3F

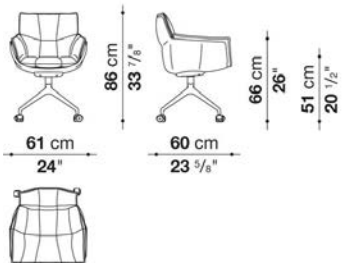

N.B. / 注意事項

脚部：ホワイト09010、ブラック01510、またはブライトブラッシュアルミ0189Aよりお選びください。
シェル：ホワイト0020B、アンスラサイト0016A、ブラウン0030M、ダブグレー0028Tよりお選びください。
キャスター：ソフト0109Pはグレーブラック色、ハード0107Tはブラック色となります。

※ソフト0109P (タイル、大理石、フローリング) またはハード0107T (カーペット) よりお選びください。
※レザーKランクは、KASIA,KOTOよりお選びください。

HUSK / ハスク　　B&B ITALIA

Small armchair with wheels and shell covered in thick leather cm 61

		B (ファブリック)	A (ファブリック)	E (ファブリック)	S (ファブリック)	L (ファブリック)	M (ファブリック)	BETA (レザー)	ALFA GAMMA (レザー)	K (レザー)	
P3FC	キャスター付きスモールアームチェア・厚革シェル	**677,600**	**686,400**	**695,200**	**706,200**	**723,800**	**784,300**	**784,300**	**805,200**	**851,400**	

P3FC

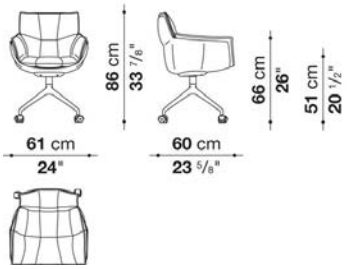

N.B. / 注意事項

脚部：ホワイト09010、ブラック01510、またはブライトブラッシュアルミ0189Aよりお選びください。
シェル外側：厚革ミルクホワイト1121104 (ホワイト)、厚革ナチュラル1121300 (ホワイト)、厚革ブラック1121150 (アンスラサイト)、厚革ダークブラウン1121350 (アンスラサイト)、厚革ダブグレー1121280 (ダブグレー)、厚革アイボリー1121201 (ホワイト) よりお選びください 。
キャスター：ソフト0109Pはグレーブラック色、ハード0107Tはブラック色となります。

※カッコ内はシェルカラー
※ソフト0109P (タイル、大理石、フローリング) またはハード0107T (カーペット) よりお選びください。
※レザーKランクは、KASIA,KOTOよりお選びください。

HUSK / ハスク

B&B ITALIA

Small swivel armchair cm 67.5

		B (ファブリック)	A (ファブリック)	E (ファブリック)	S (ファブリック)	L (ファブリック)	M (ファブリック)	BETA (レザー)	ALFA GAMMA (レザー)	K (レザー)	
P4G	回転式スモールアームチェア (塗装仕上)	**443,300**	**451,000**	**458,700**	**470,800**	**489,500**	**548,900**	**548,900**	**587,400**	**660,000**	

P4G

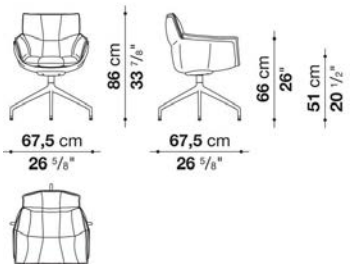

N.B. / 注意事項

脚部：ホワイト09010、ブラック01510、またはブライトブラッシュアルミ0189Aよりお選びください。
シェル：ホワイト0020B、アンスラサイト0016A、ブラウン0030M、ダブグレー0028Tよりお選びください。

※レザーKランクは、KASIA,KOTOよりお選びください。

HUSK / ハスク

B&B ITALIA

Small swivel armchair with shell covered in thick leather cm 67.5

		B (ファブリック)	A (ファブリック)	E (ファブリック)	S (ファブリック)	L (ファブリック)	M (ファブリック)	BETA (レザー)	ALFA GAMMA (レザー)	K (レザー)	
P4GC	回転式スモールアームチェア、厚革シェル	**702,900**	**710,600**	**718,300**	**730,400**	**748,000**	**808,500**	**808,500**	**848,100**	**919,600**	

P4GC

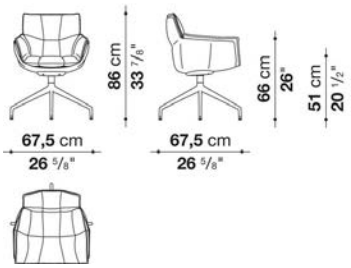

N.B. / 注意事項

脚部：ホワイト09010、ブラック01510、またはブライトブラッシュアルミ0189Aよりお選びください。
シェル外側：厚革ミルクホワイト1121104 (ホワイト)、厚革ナチュラル1121300 (ホワイト)、厚革ブラック1121150 (アンスラサイト)、厚革ダークブラウン1121350 (アンスラサイト)、厚革ダブグレー1121280 (ダブグレー)、厚革アイボリー1121201 (ホワイト) よりお選びください 。

※カッコ内はシェルカラー
※レザーKランクは、KASIA,KOTOよりお選びください。

OPTION

		B (ファブリック)	A (ファブリック)	E (ファブリック)	S (ファブリック)	L (ファブリック)	M (ファブリック)	BETA (レザー)	ALFA GAMMA (レザー)	K (レザー)	
追加カバー											
P1IN	アップホルスタリー(中材入り背座カバー)	**128,700**	**138,600**	**148,500**	**161,700**	**180,400**	**243,100**	**243,100**	**278,300**	**339,900**	

N.B. / 注意事項 ※レザーKランクは、KASIA,KOTOよりお選びください。

IUTA '14 / イウタ '14

B&B ITALIA

design Antonio Citterio / アントニオ・チッテリオ



TECHNICAL SPECIFICATIONS / 技術情報：

座面	熱可塑性プラスチック、成形ポリウレタン
背面	ブロンズニッケル塗装プレス加工スチールメッシュ、ブロンズニッケル塗装 または、ホワイトグロッシィ塗装アルミニウム外周枠
サポートフレーム	無垢木材 (グレーオーク、ブラッシュドライトオーク、ブラッシュドブラックオークまたは、スモークドステインオーク)
脚部先端	熱可塑性プラスチック
表面張地	ファブリックまたは天然皮革

IUTA '14 / イウタ '14

B&B ITALIA

Small armchair cm 63

		B (ファブリック)	A (ファブリック)	E (ファブリック)	S (ファブリック)	L (ファブリック)	BETA (レザー)	ALFA GAMMA (レザー)			
IU4L_C	スモールアームチェア	411,400	414,700	416,900	422,400	427,900	441,100	446,600			

IU4L_C

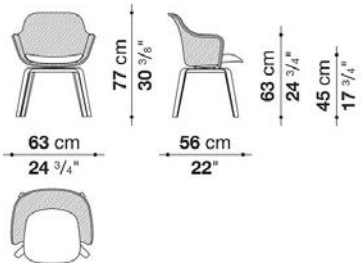

N.B. / 注意事項

脚部：オーク (グレー0378G、ライト0374C、ブラック0381N) 、ステインドスモークオーク0394Tよりお選びください。
メッシュ：ホワイト塗装09010、またはブラッククローム塗装アルミニウム0170Mよりお選びください。



TECHNICAL SPECIFICATIONS / 技術情報：

座面充填材	成形ポリウレタン、木質板積層パネル
座面(SJ61PA-SJ41PA)	セルロース
フレーム	無垢材
脚部先端補強材	プラスチック素材
表面張地	厚革

JENS / ジェンス　　B&B ITALIA

Chair cm 51, available in one colour

		Embossed thick leather (レザー)	Thick leather (レザー)
SJ51BR	51アームレスチェア (オーク)	423,500	423,500

SJ51B

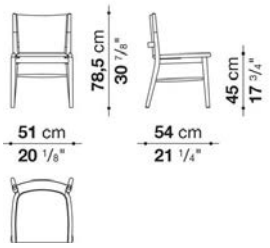

N.B. / 注意事項

バック・シート：厚革 (ミルクホワイト1121104、ナチュラル1121300、ブラック1121150、ダークブラウン1121350、ダブグレー1121280、アイボリー1121201) 、または、エンボス厚革 (ナチュラル1136100、ブラック1136150、ダークブラウン1136350、ボルドー1136750、マッドグリーン1136420、ボトルグリーン113640) よりお選びください。
脚部：オーク(グレー0378G、ライト0374C、ブラック0381N、ステインドスモーク0394T)よりお選びください。

JENS / ジェンス　　B&B ITALIA

Chair with armrests cm 61, available in one colour

		Embossed thick leather (レザー)	Thick leather (レザー)
SJ61BR	61アームチェア (オーク)	496,100	496,100
SJ61BW	61アームチェア (ナチュラルウェンゲ)	603,900	603,900

SJ61B

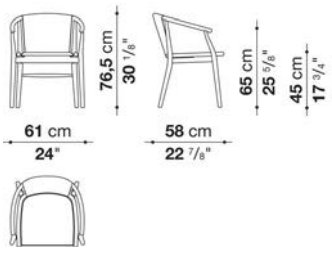

N.B. / 注意事項

バック・シート：厚革 (ミルクホワイト1121104、ナチュラル1121300、ブラック1121150、ダークブラウン1121350、ダブグレー1121280、アイボリー1121201) 、または、エンボス厚革 (ナチュラル1136100、ブラック1136150、ダークブラウン1136350、ボルドー1136750、マッドグリーン1136420、ボトルグリーン113640) よりお選びください。
脚部：オーク(グレー0378G、ライト0374C、ブラック0381N、ステインドスモーク0394T)、またはナチュラルウェンゲ0414Wよりお選びください。

JENS / ジェンス　　B&B ITALIA

Chair with armrests cm 61, available in one colour

		Embossed thick leather (レザー)	Thick leather (レザー)
SJ61R	61アームチェア (オーク)	366,300	366,300
SJ61W	61アームチェア (ナチュラウェンゲ)	459,800	459,800

SJ61

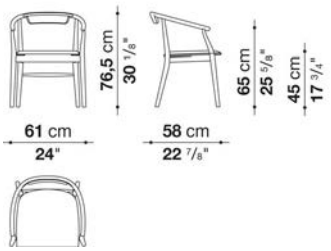

N.B. / 注意事項

バック・シート：厚革 (ミルクホワイト1121104、ナチュラル1121300、ブラック1121150、ダークブラウン1121350、ダブグレー1121280、アイボリー1121201) 、または、エンボス厚革 (ナチュラル1136100、ブラック1136150、ダークブラウン1136350、ボルドー1136750、マッドグリーン1136420、ボトルグリーン113640) よりお選びください。
バック・脚部：オーク(グレー0378G、ライト0374C、ブラック0381N、ステインドスモーク0394T)、またはナチュラルウェンゲ0414Wよりお選びください。

JENS / ジェンス　　B&B ITALIA

Chair with armrests cm 61

		Oak	Natural wenge
SJ61LR	61アームチェア (オーク)	328,900	
SJ61LW	61アームチェア (ナチュラウェンゲ)		422,400

SJ61L

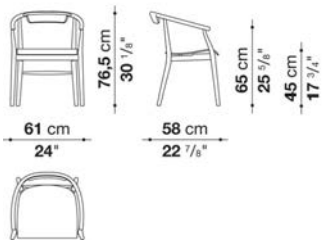

N.B. / 注意事項

脚部・座面：オーク(グレー0378G、ライト0374C、ブラック0381N、ステインドスモーク0394T)、またはナチュラルウェンゲ0414Wよりお選びください。

JENS / ジェンス　　B&B ITALIA

Chair with armrests cm 61_2

		ROPE
SJ61PAR	61アームチェア (オーク)	390,500
SJ61PAW	61アームチェア (ナチュラルウェンゲ)	481,800

SJ61PA

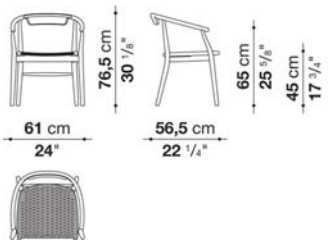

N.B. / 注意事項

脚部：オーク(グレー0378G、ライト0374C、ブラック0381N、ステインドスモーク0394T)、またはナチュラルウェンゲ0414Wよりお選びください。

※ライトオークをお選びいただいた場合の座面はナチュラルセルロースとなり、それ以外の材面はブラックセルロースとなります。

JENS / ジェンス　　B&B ITALIA

Low stool cm 46,5

		Oak	Natural wenge
SJ41LR_B	41ロースツール (オーク)	314,600	
SJ41LW_B	41ロースツール (ナチュラルウェンゲ)		429,000

SJ41L_B

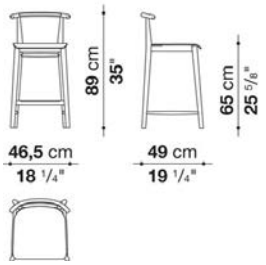

N.B. / 注意事項

脚部およびシート：オーク(グレー0378G、ライト0374C、ブラック0381N、ステインドスモーク0394T)、またはナチュラルウェンゲ0414Wからお選びください。

JENS / ジェンス　　B&B ITALIA

High stool cm 46,5

		Oak	Natural wenge								
SJ41LR_A	41ハイスツール (オーク)	314,600									
SJ41LW_A	41ハイスツール (ナチュラルウェンゲ)		429,000								

SJ41L_A

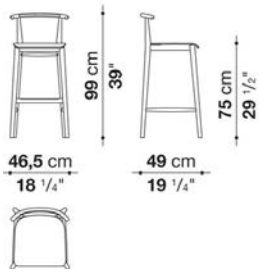

N.B. / 注意事項　　脚部およびシート：オーク(グレー0378G、ライト0374C、ブラック0381N、ステインドスモーク0394T)、またはナチュラルウェンゲ0414Wからお選びください。

JENS / ジェンス　　B&B ITALIA

Low stool cm 46,5 (woven seat)

		ROPE									
SJ41PAR_B	41ロースツール(オーク)	353,100									
SJ41PAW_B	41ロースツール (ナチュラルウェンゲ)	451,000									

SJ41PA_B



N.B. / 注意事項　　脚部：オーク(グレー0378G、ライト0374C、ブラック0381N、ステインドスモーク0394T)、またはナチュラルウェンゲ0414Wからお選びください。
シート：ライトオークの場合はナチュラルセルロース0601Nとなり、それ以外の場合はブラックセルロース0650Nとなります。

High stool cm 46,5 (woven seat)

		ROPE
SJ41PAR_A	41ハイスツール (オーク)	**353,100**
SJ41PAW_A	41ハイスツール (ナチュラルウェンゲ)	**451,000**

SJ41PA_A



N.B. / 注意事項

脚部：オーク(グレー0378G、ライト0374C、ブラック0381N、ステインドスモーク0394T)、またはナチュラルウェンゲ0414Wからお選びください。
シート：ライトオークの場合はナチュラルセルロース0601Nとなり、それ以外の場合はブラックセルロース0650Nとなります。

LAZY '05 / レイジー '05

B&B ITALIA

design Patricia Urquiola / パトリシア・ウルキオラ



TECHNICAL SPECIFICATIONS / 技術情報：

座面	熱可塑性プラスチック　成形ポリウレタン　ポリエステルファイバーカバー
ハイバック面	エラスティックメッシュ　ポリエステルファイバーカバー
スモールアームチェア背面	熱可塑性プラスチック　ポリエステルファイバーカバー
サポートフレーム	ブライトクロームメッキ鋼材
脚部先端	熱可塑性プラスチック
表面張地	ファブリックまたは天然皮革

LAZY '05 / レイジー '05

B&B ITALIA

Chair cm 53

		B (ファブリック)	A (ファブリック)	E (ファブリック)	S (ファブリック)	L (ファブリック)	M (ファブリック)	BETA (レザー)	ALFA GAMMA (レザー)	K (レザー)	
SLA100	チェア	**240,900**	**248,600**	**254,100**	**262,900**	**278,300**	**278,300**	**278,300**	**333,300**	**379,500**	
追加カバー											
SLA100_RK	チェア	**63,800**	**68,200**	**75,900**	**81,400**	**95,700**	**95,700**	**95,700**	**140,800**	**181,500**	

SLA100

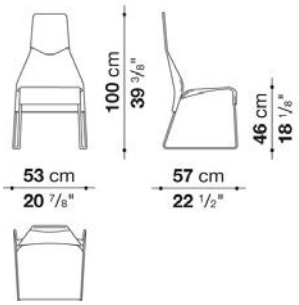

N.B. / 注意事項

脚部：クロームスチール0110Mとなります。

※ファブリックの１色もしくはファブリックまたはレザーより2色お選びください。2色をお選びいただく場合はバックレストとシート表面、シート裏面（ファブリックのみ）をそれぞれお選びください。
※異なるランクから選択の場合、高いランクの価格が適用されます。
※レザーKランクは、KANU,KASIA,KOTOよりお選びください。

LAZY '05 / レイジー '05

B&B ITALIA

Chair with high back cm 53

		B (ファブリック)	A (ファブリック)	E (ファブリック)	S (ファブリック)	L (ファブリック)	M (ファブリック)	BETA (レザー)	ALFA GAMMA (レザー)	K (レザー)	
SLA118	チェア、ハイバック	**255,200**	**261,800**	**270,600**	**281,600**	**308,000**	**308,000**	**308,000**	**375,100**	**419,100**	
追加カバー											
SLA118_RK	チェア、ハイバック	**83,600**	**89,100**	**95,700**	**105,600**	**127,600**	**127,600**	**127,600**	**184,800**	**222,200**	

SLA118

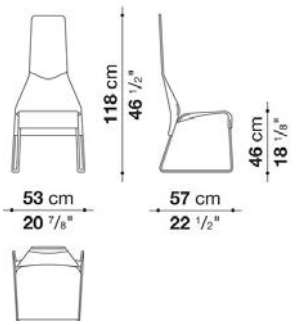

N.B. / 注意事項

脚部：クロームスチール0110Mとなります。

※ファブリックの１色もしくはファブリックまたはレザーより2色お選びください。2色をお選びいただく場合はバックレストとシート表面、シート裏面（ファブリックのみ）をそれぞれお選びください。
※異なるランクから選択の場合、高いランクの価格が適用されます。
※レザーKランクは、KANU,KASIA,KOTOよりお選びください

LAZY '05 / レイジー '05

B&B ITALIA

Low stool cm 47

		B (ファブリック)	A (ファブリック)	E (ファブリック)	S (ファブリック)	L (ファブリック)	M (ファブリック)	BETA (レザー)	ALFA GAMMA (レザー)	K (レザー)	
SGLA67	ロースツール	196,900	205,700	211,200	222,200	250,800	250,800	250,800	284,900	322,300	
追加カバー											
SGLA67_RK	ロースツール	62,700	69,300	75,900	84,700	106,700	106,700	106,700	136,400	168,300	

SGLA67

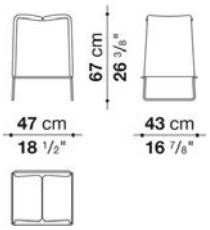

N.B. / 注意事項

脚部：クロームスチール0110Mとなります。

※１色もしくは２色よりお選びください。2色をお選びいただく場合は表面をファブリックまたはレザーより、裏面をファブリックまたはレザー (KANU を除く) よりお選びください。
※異なるランクから選択の場合、高いランクの価格が適用されます。
※レザーKランクは、KANU,KASIA,KOTOよりお選びください

LAZY '05 / レイジー '05

B&B ITALIA

High stool cm 47

		B (ファブリック)	A (ファブリック)	E (ファブリック)	S (ファブリック)	L (ファブリック)	M (ファブリック)	BETA (レザー)	ALFA GAMMA (レザー)	K (レザー)	
SGLA77	ハイスツール	203,500	211,200	217,800	229,900	259,600	259,600	259,600	290,400	330,000	
追加カバー											
SGLA77_RK	ハイスツール	62,700	69,300	75,900	84,700	106,700	106,700	106,700	136,400	168,300	

SGLA77

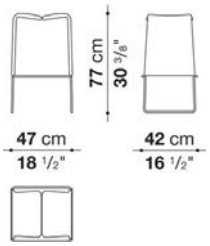

N.B. / 注意事項

脚部：クロームスチール0110Mとなります。

※１色もしくは２色よりお選びください。2色をお選びいただく場合は表面をファブリックまたはレザーより、裏面をファブリックまたはレザー (KANU を除く) よりお選びください。
※異なるランクから選択の場合、高いランクの価格が適用されます。
※レザーKランクは、KANU,KASIA,KOTOよりお選びください

MINI PAPILIO / ミニ パピリオ

B&B ITALIA

design Naoto Fukasawa / ナオト・フカサワ



TECHNICAL SPECIFICATIONS / 技術情報：

内部構造	鋼管及び成形鋼材
内部充填材	Bayfit®(バイエル社製)低温成形発泡ポリウレタン、ポリエステルファイバーカバー
回転ベースフレーム (MPA)	メタリックグレー塗装スチールラミネート、及びアルミニウム押出材
回転ベースフレーム (MPAM)	メタリックグレー塗装スチールラミネート、及びアルミニウム押出材オートマチックリターン機構
脚部先端	熱可塑性プラスチック
表面張地	ファブリックまたは天然皮革 (推奨素材のみ)

MINI PAPILIO / ミニ パピリオ

B&B ITALIA

Small swivel armchair cm 54.5

		B (ファブリック)	A (ファブリック)	E (ファブリック)	S (ファブリック)	L (ファブリック)	BETA (レザー)	ALFA GAMMA (レザー)	K (レザー)		
MPA	スモール回転式アームチェア	**365,200**	**372,900**	**382,800**	**396,000**	**414,700**	**515,900**	**550,000**	**610,500**		
MPAM	スモール回転式アームチェア（オートリターン機構）	**426,800**	**436,700**	**445,500**	**458,700**	**477,400**	**577,500**	**613,800**	**673,200**		
追加カバー											
MPARK	スモール回転式アームチェア	**50,600**	**57,200**	**64,900**	**77,000**	**91,300**	**173,800**	**202,400**	**251,900**		

MPA

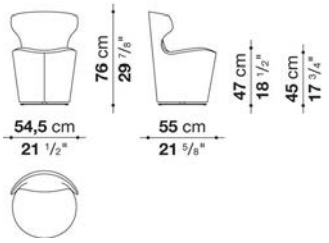

N.B. / 注意事項

ベース：メタリックグレー塗装0188Vとなります。

※レザーはBETA ,GAMMA,KASIA,KOTOよりお選びください。
※ADRIA,SILE,LORAをお選びの場合は、ステッチ（縫い目）が両サイドとなります。
※カバー交換は専門的技術を要しますので、詳しくはお問い合わせください。

MIRTO INDOOR / ミルト インドア

B&B ITALIA

Antonio Citterio / アントニオ· チッテリオ



TECHNICAL SPECIFICATIONS / 技術情報：

フレーム	ブラック塗装、ピューター塗装、ブラッククローム塗、 ダイキャストアルミニウムおよびアルミニウム押出材
脚部先端	熱可塑性プラスチックエラストマー

MIRTO INDOOR / ミルト インドア　　B&B ITALIA

Chair cm 57.5

		Embossed thick leather (レザー)
IM58	チェア (塗装仕上)	**632,500**
IM58_C	チェア (クローム仕上)	**700,700**
IM58_E	チェア (ピューター色)	**666,600**

IM58

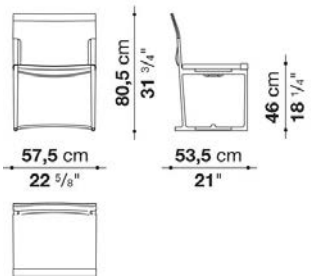

N.B. / 注意事項

脚部：ブラック色01510、ピューター色0259V、またはブラッククローム色0170Mよりお選びください。
張地：エンボス厚革 (ブラック、ナチュラル、ボルドー、ボトルグリーン、マッドグリーン、ダークブラウン) よりお選びください。

MIRTO INDOOR / ミルト インドア　　B&B ITALIA

Chair with armrests cm 58.5

		Embossed thick leather (レザー)
IM58B	アームチェア (塗装仕上)	**706,200**
IM58B_C	アームチェア (クローム仕上)	**774,400**
IM58B_E	アームチェア (ピューター色)	**741,400**

IM58B

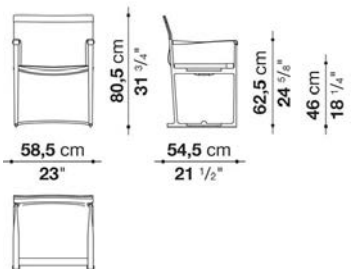

N.B. / 注意事項

脚部：ブラック色01510、ピューター色0259V、またはブラッククローム色0170Mよりお選びください。
張地：エンボス厚革 (ブラック、ナチュラル、ボルドー、ボトルグリーン、マッドグリーン、ダークブラウン) よりお選びください。

MIRTO INDOOR / ミルト インドア

B&B ITALIA

Folding small armchair cm 58.5

		Embossed thick leather (レザー)									
IM59SP	スモールアームチェア、フォールディング (塗装仕上)	**720,500**									
IM59SP_C	スモールアームチェア、フォールディング (クローム仕上)	**799,700**									
IM59SP_E	スモールアームチェア、フォールディング (ピューター色)	**760,100**									

IM59SP

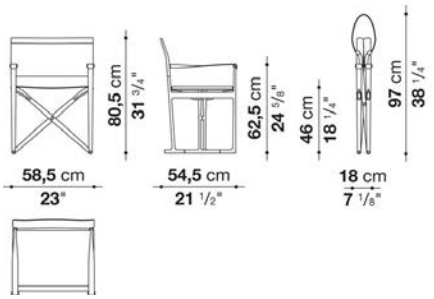

N.B. / 注意事項

脚部：ブラック色01510、ピューター色0259V、またはブラッククローム色0170Mよりお選びください。
張地：エンボス厚革 (ブラック、ナチュラル、ボルドー、ボトルグリーン、マッドグリーン、ダークブラウン) よりお選びください。
LAGUNA150(黒)はIM59SPの場合のみお選びいただけます。

MJNA / ミーナ

B&B ITALIA

design Piero Lissoni / ピエロ・リッソーニ



TECHNICAL SPECIFICATIONS / 技術情報：

フレーム	鋼管
芯材	コットン、成形ポリウレタン
脚部先端、セクションバック	熱可塑性プラスチック
張地	厚革

MJNA / ミーナ

B&B ITALIA

Chair cm 52

		Embossed thick leather (レザー)	Thick leather (レザー)								
MA52S	チェア	**393,800**	**393,800**								

MA52S

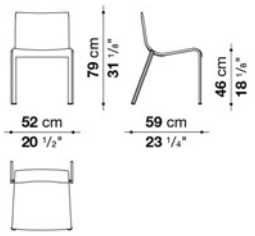

N.B. / 注意事項

脚部；クロームスチール0110M、または、ブラッククローム0178Cよりお選びください。前脚部は、張地と同一となります。
張地：厚革（ミルクホワイト1121104、ナチュラル1121300、ブラック1121150、ダークブラウン1121350、ダブグレー1121280、アイボリー1121201）、または、エンボス厚革（ナチュラル1136100、ブラック1136150、ダークブラウン1136350、ボルドー1136750、マッドグリーン1136420、ボトルグリーン113640）よりお選びください。

＊最大4脚までスタッキングが可能です。
＊カバーリング仕様ではありません。

PAPILIO / パピリオ

B&B ITALIA

design Naoto Fukasawa / 深澤 直人



TECHNICAL SPECIFICATIONS / 技術情報：

内部構造	熱可塑性プラスチックシェル
内部構造充填材	Bayfit®(バイエル社製)低温成形発泡ポリウレタン　ポリエステルファイバーカバー
脚部	鋼管及び成形鋼材
脚部先端	熱可塑性プラスチック
表面張地	ファブリックまたは天然皮革（推奨素材のみ）

PAPILIO / パピリオ　　B&B ITALIA

Chair cm 49

		B (ファブリック)	A (ファブリック)	E (ファブリック)	S (ファブリック)	L (ファブリック)	BETA (レザー)	ALFA GAMMA (レザー)	K (レザー)		
PA	チェア	**238,700**	**244,200**	**250,800**	**258,500**	**271,700**	**271,700**	**342,100**	**394,900**		
追加カバー											
PA_RK	チェア	**45,100**	**48,400**	**53,900**	**58,300**	**70,400**	**70,400**	**171,600**	**233,200**		

PA

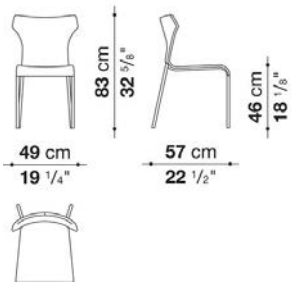

N.B. / 注意事項

脚部：クロームスチール0110M、またはブロンズ色0174Bよりお選びください。

※カバー交換は専門的技術を要しますので、詳しくはお問い合わせください。
※レザーKランクはKASIA,KOTOよりお選びください。
＊スタッキング仕様ではありません。

PAPILIO / パピリオ　　B&B ITALIA

Low stool cm 51

		B (ファブリック)	A (ファブリック)	E (ファブリック)	S (ファブリック)	L (ファブリック)	BETA (レザー)	ALFA GAMMA (レザー)	K (レザー)		
SP51B	ロースツール	**209,000**	**211,200**	**215,600**	**217,800**	**224,400**	**276,100**	**281,600**	**314,600**		
追加カバー											
SP51RK	ロースツール	**29,700**	**33,000**	**36,300**	**38,500**	**45,100**	**96,800**	**103,400**	**135,300**		

SP51B

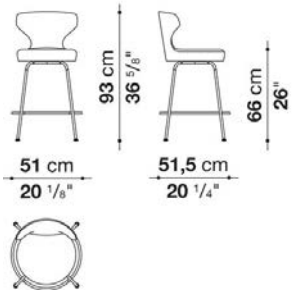

N.B. / 注意事項

脚部：クロームスチール0110M、または、ブラッククローム0178Cよりお選びください。

※カバー交換は専門的技術を要しますので、詳しくはお問い合わせください。
※レザーKランクはKASIA,KOTOよりお選びください。

PAPILIO / パピリオ　　B&B ITALIA

High stool cm 51

		B (ファブリック)	A (ファブリック)	E (ファブリック)	S (ファブリック)	L (ファブリック)	BETA (レザー)	ALFA GAMMA (レザー)	K (レザー)		
SP51A	ハイスツール	**209,000**	**211,200**	**215,600**	**217,800**	**224,400**	**276,100**	**281,600**	**314,600**		
追加カバー											
SP51RK	ハイスツール	**29,700**	**33,000**	**36,300**	**38,500**	**45,100**	**96,800**	**103,400**	**135,300**		

SP51A

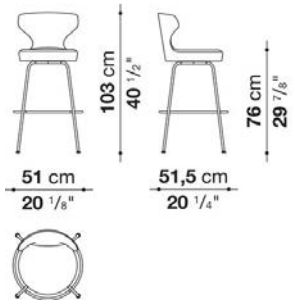

N.B. / 注意事項

脚部：クロームスチール0110M、または、ブラッククローム0178Cよりお選びください。

※カバー交換は専門的技術を要しますので、詳しくはお問い合わせください。
※レザーKランクはKASIA,KOTOよりお選びください。

PAPILIO SHELL / パピリオ シェル

B&B ITALIA

design Naoto Fukasawa / 深澤 直人



TECHNICAL SPECIFICATIONS / 技術情報：

シェル	ポリプロピレン
シェル内部充填材 (PSH1-PSH2)	成形ポリウレタン、ポリエステルファイバー
サポートフレーム (SH1-PSH1)	成形鋼材
脚部(SH2-PSH2)	無垢木材
脚部先端	プラスチック素材、フェルト
表面張地	ファブリック

PAPILIO SHELL / パピリオ シェル　　B&B ITALIA

Chair cm 56

SH1	チェア ※※	**81,400**									
SH1_SP	チェア（特注色シェル）※※	**90,200**									

SH1

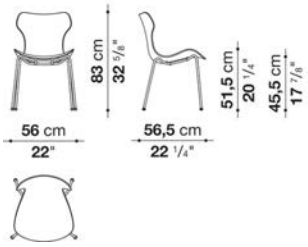

N.B. / 注意事項

脚部：グレージュ色0792T、ブラック色01510、ホワイト色09010、クロームスチール0110Mよりお選びください。
シェル：ホワイト色0116B、グレージュ色0235Gよりお選びください。

※スタッキング仕様です。（６脚まで）
※※2 脚セットでのオーダーとなります。（プライスは１脚あたりの単価となります）
※カラーサンプルをご用意いただいた場合、500脚以上の特注色シェルでの制作が可能です。(その際の脚部は
クロームスチール0110Mのみとなります。)

PAPILIO SHELL / パピリオ シェル　　B&B ITALIA

Chair cm 56

		B (ファブリック)	A (ファブリック)	E (ファブリック)	S (ファブリック)	L (ファブリック)					
PSH1	チェア	**247,500**	**251,900**	**258,500**	**261,800**	**273,900**					

PSH1

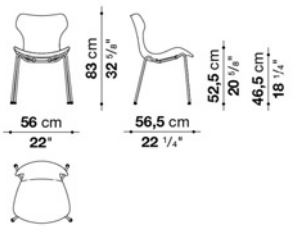

N.B. / 注意事項

脚部：クロームスチール0110M、または、ブロンズニッケル塗装0174Bよりお選びください。

＊カバーリング仕様となります。追加カバーは、別紙「PSH_RK」よりお選びください。
※カバー交換は専門的技術を要しますので、詳しくはお問い合わせください。

PAPILIO SHELL / パピリオ シェル　　B&B ITALIA

Chair cm 50,5

SH2	チェア	**162,800**									
SH2_SP	チェア (特注色シェル)	**171,600**									

SH2



N.B. / 注意事項

脚部：オーク (グレー0378G、ライト0374C、ブラック0381N、ステインドスモーク0394T) よりお選びください。
シェル：ホワイト色0116B、グレージュ色0235Gよりお選びください。

※カラーサンプルをご用意いただいた場合、500脚以上の特注色シェルでの制作が可能です。

PAPILIO SHELL / パピリオ シェル　　B&B ITALIA

Chair cm 50,5

		B (ファブリック)	A (ファブリック)	E (ファブリック)	S (ファブリック)	L (ファブリック)					
PSH2	チェア	**315,700**	**320,100**	**325,600**	**328,900**	**342,100**					

PSH2

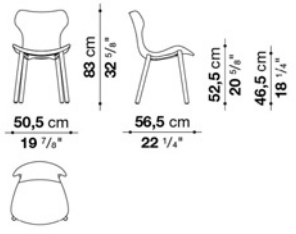

N.B. / 注意事項

脚部：オーク (グレー0378G、ライト0374C、ブラック0381N、ステインドスモーク0394T) よりお選びください。
接合プレート：ブライトブラッシュアルミ0189A、または、ブロンズニッケル塗装0174Bよりお選びください。

＊カバーリング仕様となります。追加カバーは、別紙「PSH_RK」よりお選びください。
※カバー交換は専門的技術を要しますので、詳しくはお問い合わせください。

Additional covers for PSH1 & PSH2

		B (ファブリック)	A (ファブリック)	E (ファブリック)	S (ファブリック)	L (ファブリック)					
追加カバー											
PSH_RK	チェア (PSH1 & PSH2)	**44,000**	**49,500**	**56,100**	**59,400**	**71,500**					

N.B. / 注意事項 ※カバー交換は専門的技術を要しますので、詳しくはお問い合わせください。

VOL AU VENT / ヴォロ ヴァン

B&B ITALIA

design Mario Bellini / マリオ・ベリーニ



TECHNICAL SPECIFICATIONS / 技術情報：

内部構造	塗装仕上鋼管及び成形鋼材
内部構造充填材	Bayfit®(バイエル社製)低温成形発泡ポリウレタン　ポリエステルファイバーカバー
脚部先端	熱可塑性プラスチック
表面張地	ファブリックまたは天然皮革

VOL AU VENT / ヴォロ ヴァン　　B&B ITALIA

Chair cm 46 (SV_J)

		B (ファブリック)	A (ファブリック)	E (ファブリック)	S (ファブリック)	L (ファブリック)	BETA (レザー)	ALFA GAMMA (レザー)	K (レザー)		
SV_J	チェア	234,300	240,900	251,900	270,600	333,300	333,300	385,000	423,500		
追加カバー											
SV_JRK	チェア	79,200	85,800	93,500	111,100	161,700	161,700	204,600	224,400		

SV_J

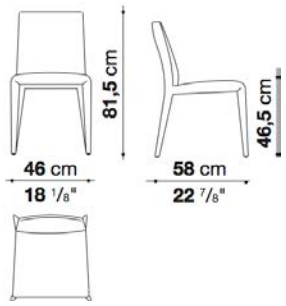

N.B. / 注意事項　　※レザーKランクは、KASIA,KOTOよりお選びください。

VOL AU VENT / ヴォロ ヴァン　　B&B ITALIA

Chair cm 54 (SVL_J)

		B (ファブリック)	A (ファブリック)	E (ファブリック)	S (ファブリック)	L (ファブリック)	BETA (レザー)	ALFA GAMMA (レザー)	K (レザー)		
SVL_J	チェア	255,200	264,000	279,400	302,500	387,200	387,200	424,600	466,400		
追加カバー											
SVL_JRK	チェア	92,400	100,100	115,500	134,200	202,400	202,400	232,100	255,200		

SVL_J

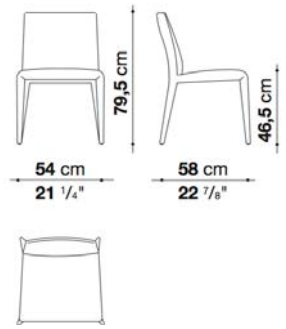

N.B. / 注意事項　　※レザーKランクは、KASIA,KOTOよりお選びください。

VOL AU VENT / ヴォロ ヴァン

B&B ITALIA

Chair with armrests cm 60 (SVB_J)

		B (ファブリック)	A (ファブリック)	E (ファブリック)	S (ファブリック)	L (ファブリック)	BETA (レザー)	ALFA GAMMA (レザー)	K (レザー)		
SVB_J	チェア、アームレスト	**299,200**	**310,200**	**330,000**	**356,400**	**455,400**	**455,400**	**489,500**	**536,800**		
追加カバー											
SVB_JRK	チェア、アームレスト	**105,600**	**115,500**	**129,800**	**156,200**	**231,000**	**233,200**	**264,000**	**288,200**		

SVB_J

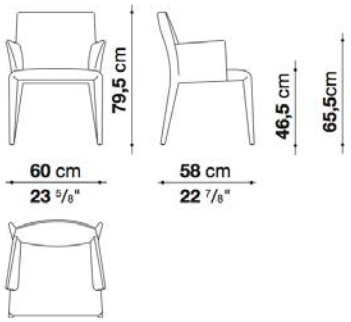

N.B. / 注意事項

※レザーKランクは、KASIA,KOTOよりお選びください。

ALYS / アリス

B&B ITALIA

design Gabriele and Oscar Buratti / ガブリエル アンド オスカー ブラッティ



TECHNICAL SPECIFICATIONS / 技術情報：

ヘッドボード内部構造	鋼管及び成形鋼材
ヘッドボード内部構造充填材	Bayfit®(バイエル社製)低温成形発泡ポリウレタン、ポリエステルファイバーカバー
ベッド側部	電解処理アルミニウム押出材
脚部	熱可塑性プラスチック
スラットベース	鋼管及びビーチウッド積層板
スラットベース補強材	塗装鋼管
表面張地	天然厚革

ALYS / アリス　　B&B ITALIA

Bed cm 187

		Embossed thick leather (レザー)	Thick leather (レザー)								
LY160	187 ベッド (マットレス 160 x 200cm)	2,302,300	2,302,300								
210LY160	187 ベッド (マットレス 160 x 210cm)	2,532,200	2,532,200								

LY160
210LY160

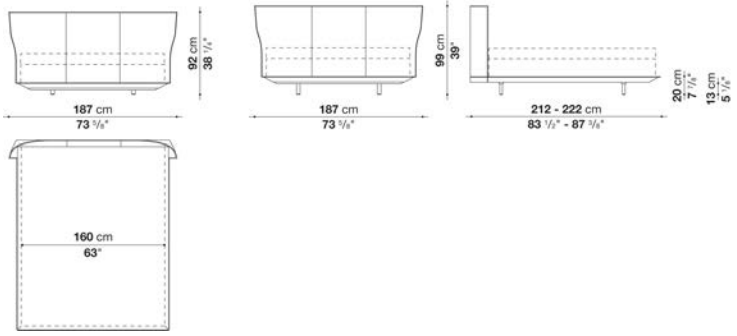

N.B. / 注意事項

張地：厚革 (ミルクホワイト1121104、ナチュラル1121300、ブラック1121150、ダークブラウン1121350、ダブグレー1121280、
アイボリー1121201) 、または、エンボス厚革 (ナチュラル1136100、ブラック1136150、ダークブラウン1136350、ボルドー1136750、
マッドグリーン1136420、ボトルグリーン113640) よりお選びください。
マットレス：別途お選びください。付属パーツによりベッド本体の高さを2段階より選択いただけます。
B&B ITALIA社製マットレス (H.30cm) を設置した場合のマットレストップまでの高さは43cmまたは50cmとなります。
スラットベース：本体価格に含まれています。

ALYS / アリス　　B&B ITALIA

Bed cm 207

		Embossed thick leather (レザー)	Thick leather (レザー)								
LY180	207 ベッド (マットレス 180 x 200cm)	2,431,000	2,431,000								
210LY180	207 ベッド (マットレス 180 x 210cm)	2,674,100	2,674,100								

LY180
210LY180

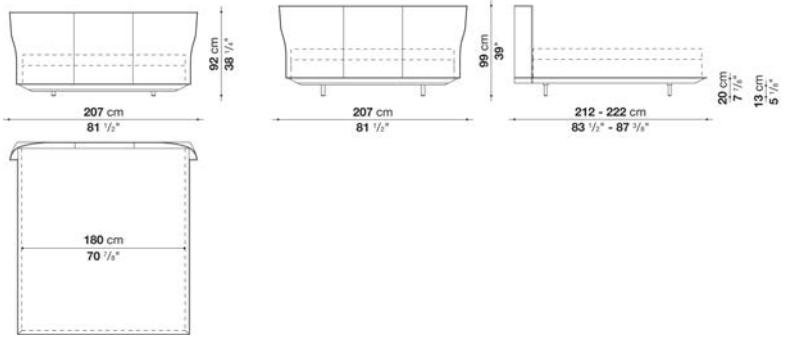

N.B. / 注意事項

張地：厚革 (ミルクホワイト1121104、ナチュラル1121300、ブラック1121150、ダークブラウン1121350、ダブグレー1121280、
アイボリー1121201) 、または、エンボス厚革 (ナチュラル1136100、ブラック1136150、ダークブラウン1136350、ボルドー1136750、
マッドグリーン1136420、ボトルグリーン113640) よりお選びください。
マットレス：別途お選びください。付属パーツによりベッド本体の高さを2段階より選択いただけます。
B&B ITALIA社製マットレス (H.30cm) を設置した場合のマットレストップまでの高さは43cmまたは50cmとなります。
スラットベース：本体価格に含まれています。

ALYS / アリス　　B&B ITALIA

Bed cm 227

		Embossed thick leather (レザー)	Thick leather (レザー)
LY200	227 ベッド (マットレス 200 x 200cm)	**2,586,100**	**2,586,100**
210LY200	227 ベッド (マットレス 200 x 210cm)	**2,845,700**	**2,845,700**

LY200
210LY200

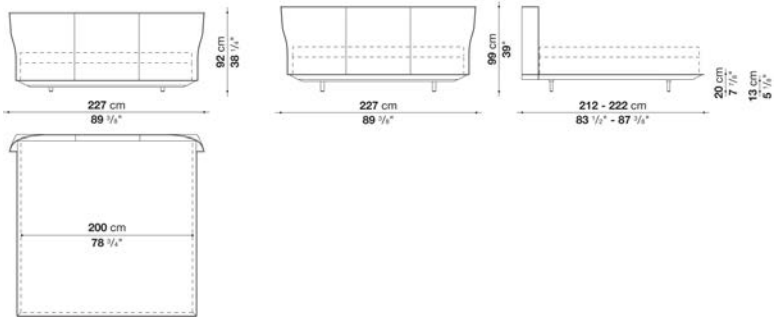

N.B. / 注意事項

張地：厚革 (ミルクホワイト1121104、ナチュラル1121300、ブラック1121150、ダークブラウン1121350、ダブグレー1121280、
アイボリー1121201) 、または、エンボス厚革 (ナチュラル1136100、ブラック1136150、ダークブラウン1136350、ボルドー1136750、
マッドグリーン1136420、ボトルグリーン113640) よりお選びください。
マットレス：別途お選びください。付属パーツによりベッド本体の高さを2段階より選択いただけます。
B&B ITALIA社製マットレス (H.30cm) を設置した場合のマットレストップまでの高さは43cmまたは50cmとなります。
スラットベース：本体価格に含まれています。

ALYS / アリス　　B&B ITALIA

Queen size bed cm 180

		Embossed thick leather (レザー)	Thick leather (レザー)
LY153	184 クイーンサイズベッド (マットレス153 x 200cm)	**2,302,300**	**2,302,300**

LY153

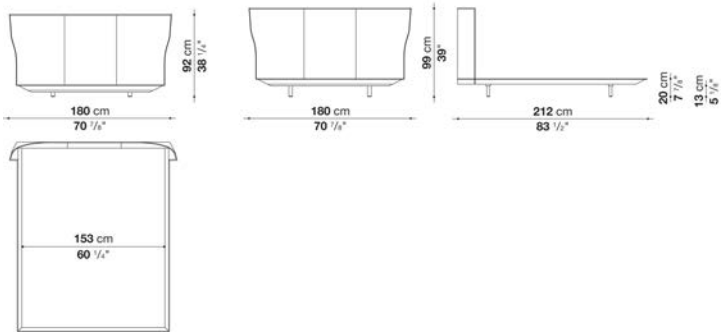

N.B. / 注意事項

張地：厚革 (ミルクホワイト1121104、ナチュラル1121300、ブラック1121150、ダークブラウン1121350、ダブグレー1121280、
アイボリー1121201) 、または、エンボス厚革 (ナチュラル1136100、ブラック1136150、ダークブラウン1136350、ボルドー1136750、
マッドグリーン1136420、ボトルグリーン113640) よりお選びください。
マットレス：弊社では対応しておりません。
スラットベース：本体価格に含まれています。

ALYS / アリス　　B&B ITALIA

King size bed cm 200

		Embossed thick leather (レザー)	Thick leather (レザー)								
LY193	224 キングサイズベッド (マットレス193 x 200cm)	**2,586,100**	**2,586,100**								

LY193

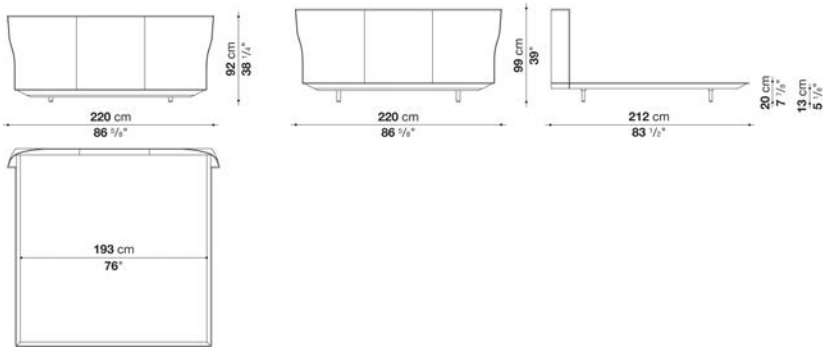

N.B. / 注意事項

張地：厚革 (ミルクホワイト1121104、ナチュラル1121300、ブラック1121150、ダークブラウン1121350、ダブグレー1121280、
アイボリー1121201) 、または、エンボス厚革 (ナチュラル1136100、ブラック1136150、ダークブラウン1136350、ボルドー1136750、
マッドグリーン1136420、ボトルグリーン113640) よりお選びください。
マットレス：弊社では対応しておりません。
スラットベース：本体価格に含まれています。

ALYS 10 / アリス 10

B&B ITALIA

design Gabriele and Oscar Buratti / ガブリエル アンド オスカー ブラッティ



TECHNICAL SPECIFICATIONS / 技術情報：

ヘッドボード内部構造	鋼管及び成形鋼材
ヘッドボード内部構造充填材	Bayfit®(バイエル社製)低温成形発泡ポリウレタン、ポリエステルファイバーカバー
ベッド側部	電解処理アルミニウム押出材
脚部	熱可塑性プラスチック
スラットベース	鋼管及びビーチウッド積層板
スラットベース補強材	塗装鋼管
表面張地	天然厚革

ALYS 10 / アリス 10　　B&B ITALIA

Bed cm 160 (Leather)

		Embossed thick leather (レザー)	Thick leather (レザー)								
LAL160	180ベッド (マットレス160 x 200、スラットベースRD / 159 x 199)	**2,467,300**	**2,467,300**								

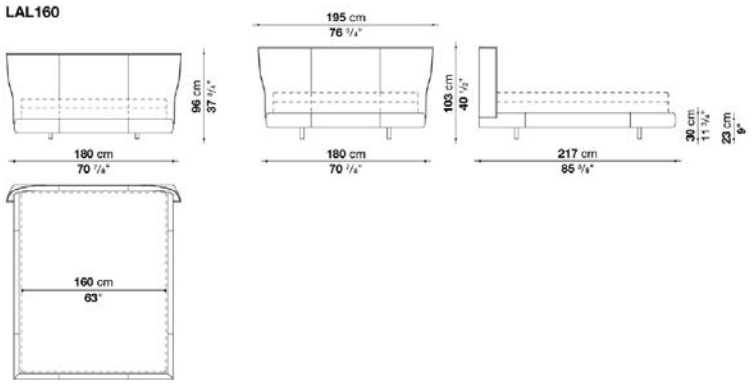

N.B. / 注意事項

張地：厚革(ミルクホワイト1121104、ナチュラル1121300、ブラック1121150、ダークブラウン1121350、ダブグレー1121280、アイボリー1121201) 、エンボス厚革(ナチュラル1136100、ブラック1136150、ダークブラウン1136350、ボルドー1136750、ボトルグリーン1136400、マッドグリーン1136400)よりお選びください。
マットレス：別途お選びください。付属パーツによりベッド本体の高さを2段階より選択いただけます。
B&B ITALIA社製マットレス (H.30cm) を設置した場合のマットレストップまでの高さは43cmまたは50cmとなります。
スラットベース：RDが別途必要となります。

＊ミルクホワイト厚革を選択した場合、ステッチの色はダブグレーとなります。それ以外のレザーは同色のステッチが施されます。

ALYS 10 / アリス 10　　B&B ITALIA

Bed cm 160 (Fabric)

		B (ファブリック)	A (ファブリック)	E (ファブリック)	S (ファブリック)	L (ファブリック)					
LAL160_F	180ベッド (マットレス160 x 200、スラッ トベースRD / 159 x 199)	**1,808,400**	**1,838,100**	**1,888,700**	**1,915,100**	**1,995,400**					
追加カバー											
LAL160_FRK	180ベッド	**239,800**	**268,400**	**320,100**	**345,400**	**426,800**					

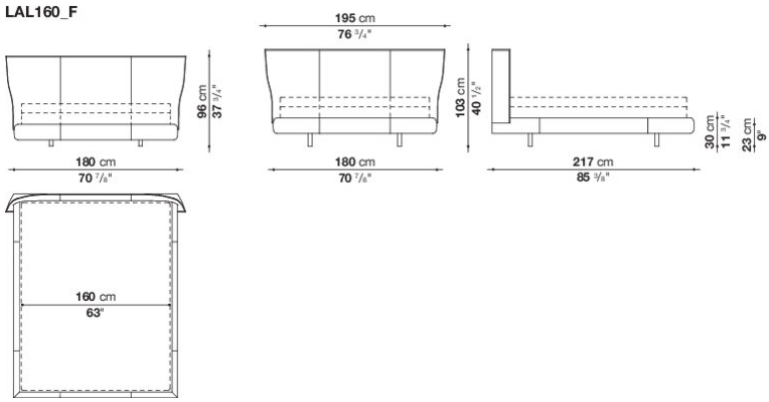

N.B. / 注意事項

パイピング：エコレザー(ロープ1130203、ダークグレー1130255、ダブグレー1130280、ブラウン1130300、ダークブラウン1130350)よりお選びください。
マットレス：別途お選びください。付属パーツによりベッド本体の高さを2段階より選択いただけます。
B&B ITALIA社製マットレス (H.30cm) を設置した場合のマットレストップまでの高さは43cmまたは50cmとなります。
スラットベース：RDが別途必要となります。

＊ステッチは、パイピングと同色で施されます。
※カバー交換は専門的技術を要しますので、詳しくはお問い合わせください。

ALYS 10 / アリス 10　　B&B ITALIA

Bed cm 180 (Leather)

		Embossed thick leather (レザー)	Thick leather (レザー)								
LAL180	200 ベッド (マットレス180 x 200、スラットベースRD2 / 179 x 199)	**2,560,800**	**2,560,800**								

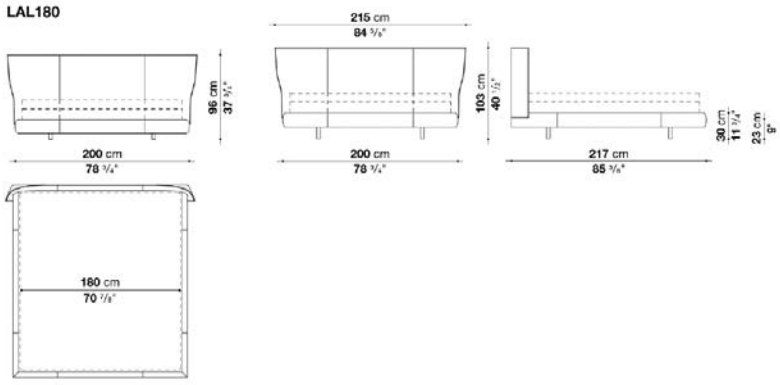

N.B. / 注意事項

張地：厚革(ミルクホワイト1121104、ナチュラル1121300、ブラック1121150、ダークブラウン1121350、ダブグレー1121280、アイボリー1121201)、エンボス厚革(ナチュラル1136100、ブラック1136150、ダークブラウン1136350、ボルドー1136750、ボトルグリーン1136400、マッドグリーン1136400)よりお選びください。
マットレス：別途お選びください。付属パーツによりベッド本体の高さを2段階より選択いただけます。
B&B ITALIA社製マットレス (H.30cm) を設置した場合のマットレストップまでの高さは43cmまたは50cmとなります。
スラットベース：RD2が別途必要となります。

＊ミルクホワイト厚革を選択した場合、ステッチの色はダブグレーとなります。それ以外のレザーは同色のステッチが施されます。

ALYS 10 / アリス 10　　B&B ITALIA

Bed cm 180 (Fabric)

		B (ファブリック)	A (ファブリック)	E (ファブリック)	S (ファブリック)	L (ファブリック)					
LAL180_F	200 ベッド (マットレス180 x 200、ス ラットベースRD2 / 179 x 199)	**1,912,900**	**1,942,600**	**1,995,400**	**2,022,900**	**2,107,600**					
追加カバー											
LAL180_FRK	200ベッド	**253,000**	**282,700**	**335,500**	**363,000**	**447,700**					

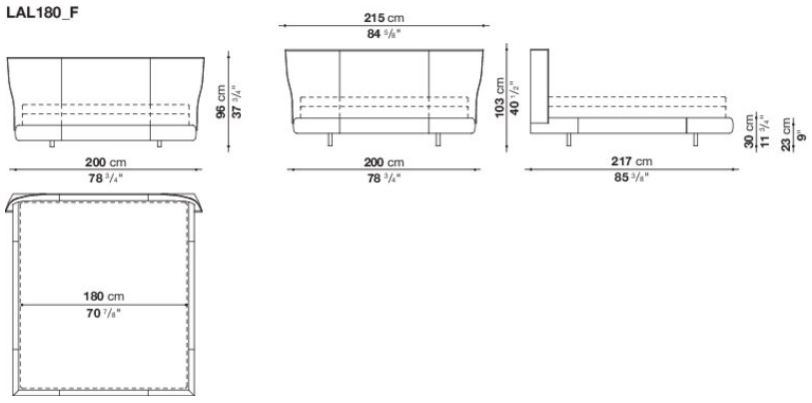

N.B. / 注意事項

パイピング：エコレザー(ロープ1130203、ダークグレー1130255、ダブグレー1130280、ブラウン1130300、ダークブラウン1130350)よりお選びください。
マットレス：別途お選びください。付属パーツによりベッド本体の高さを2段階より選択いただけます。
B&B ITALIA社製マットレス (H.30cm) を設置した場合のマットレストップまでの高さは43cmまたは50cmとなります。
スラットベース：RD2が別途必要となります。

＊ステッチは、パイピングと同色で施されます。
※カバー交換は専門的技術を要しますので、詳しくはお問い合わせください。

ALYS 10 / アリス 10 B&B ITALIA

Bed cm 200 (Leather)

		Embossed thick leather (レザー)	Thick leather (レザー)								
LAL200	220ベッド (マットレス 200 x 200、スラットベースRD4 / 199 x 199)	**2,723,600**	**2,723,600**								

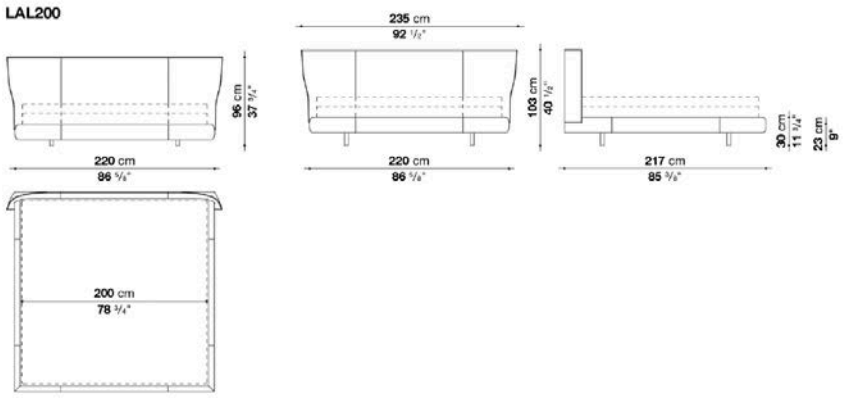

N.B. / 注意事項

張地：厚革(ミルクホワイト1121104、ナチュラル1121300、ブラック1121150、ダークブラウン1121350、ダブグレー1121280、アイボリー1121201) 、エンボス厚革(ナチュラル1136100、ブラック1136150、ダークブラウン1136350、ボルドー1136750、ボトルグリーン1136400、マッドグリーン1136400)よりお選びください。
マットレス：別途お選びください。付属パーツによりベッド本体の高さを2段階より選択いただけます。
B&B ITALIA社製マットレス (H.30cm) を設置した場合のマットレストップまでの高さは43cmまたは50cmとなります。
スラットベース：RD4が別途必要となります。

＊ミルクホワイト厚革を選択した場合、ステッチの色はダブグレーとなります。それ以外のレザーは同色のステッチが施されます。

ALYS 10 / アリス 10 B&B ITALIA

Bed cm 200 (Fabric)

		B (ファブリック)	A (ファブリック)	E (ファブリック)	S (ファブリック)	L (ファブリック)					
LAL200_F	220ベッド (マットレス 200 x 200、ス ラットベースRD4 / 199 x 199)	**2,019,600**	**2,050,400**	**2,105,400**	**2,132,900**	**2,220,900**					
追加カバー											
LAL200_FRK	220 ベッド	**265,100**	**295,900**	**350,900**	**379,500**	**466,400**					

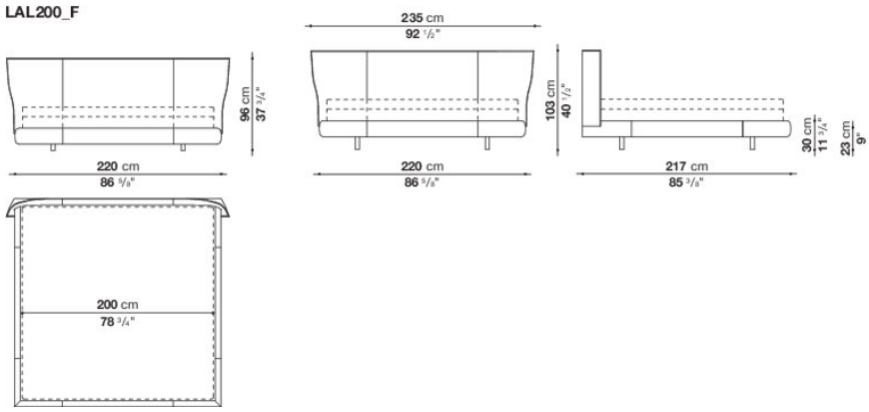

N.B. / 注意事項

パイピング：エコレザー(ロープ1130203、ダークグレー1130255、ダブグレー1130280、ブラウン1130300、ダークブラウン1130350)よりお選びください。
マットレス：別途お選びください。付属パーツによりベッド本体の高さを2段階より選択いただけます。
B&B ITALIA社製マットレス (H.30cm) を設置した場合のマットレストップまでの高さは43cmまたは50cmとなります。
スラットベース：RD4が別途必要となります。

＊ステッチは、パイピングと同色で施されます。
※カバー交換は専門的技術を要しますので、詳しくはお問い合わせください。

ALYS 10 / アリス 10

B&B ITALIA

Queen size bed cm 173 (Leather)

		Embossed thick leather (レザー)	Thick leather (レザー)
LAL153	173 クィーンサイズベッド (スラットベースRD_Q / 152 x 202)	2,467,300	2,467,300

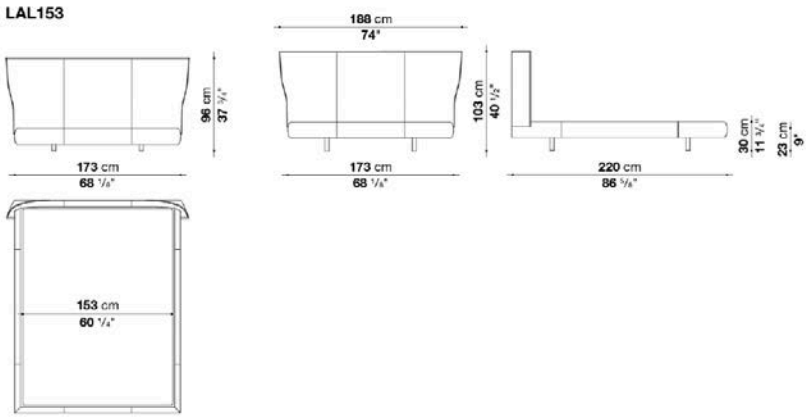

N.B. / 注意事項

張地：厚革(ミルクホワイト1121104、ナチュラル1121300、ブラック1121150、ダークブラウン1121350、ダブグレー1121280、アイボリー1121201) 、エンボス厚革(ナチュラル1136100、ブラック1136150、ダークブラウン1136350、ボルドー1136750、ボトルグリーン1136400、マッドグリーン1136400)よりお選びください。
マットレス：弊社では対応しておりません。
スラットベース：RD_Qが別途必要となります。

＊ミルクホワイト厚革を選択した場合、ステッチの色はダブグレーとなります。それ以外のレザーは同色のステッチが施されます。

ALYS 10 / アリス 10

B&B ITALIA

Queen size bed cm 173 (Fabric)

		B (ファブリック)	A (ファブリック)	E (ファブリック)	S (ファブリック)	L (ファブリック)
LAL153_F	173 クィーンサイズベッド (スラットベースRD_Q / 152 x 202)	1,808,400	1,838,100	1,888,700	1,915,100	1,995,400
追加カバー						
LAL153_FRK	173 クィーンサイズベッド	239,800	268,400	320,100	345,400	426,800

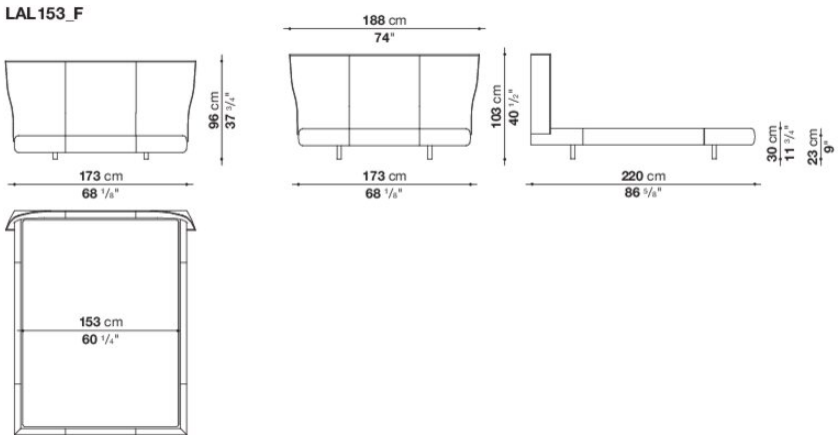

N.B. / 注意事項

パイピング：エコレザー(ロープ1130203、ダークグレー1130255、ダブグレー1130280、ブラウン1130300、ダークブラウン1130350)よりお選びください。
マットレス：弊社では対応しておりません。
スラットベース：RD_Qが別途必要となります。

＊ステッチは、パイピングと同色で施されます。
※カバー交換は専門的技術を要しますので、詳しくはお問い合わせください。

ALYS 10 / アリス 10 B&B ITALIA

King size bed cm 213 (Leather)

		Embossed thick leather (レザー)	Thick leather (レザー)								
LAL193	213 キングサイズベッド (スラットベースRD_K / 192 x 202)	**2,560,800**	**2,560,800**								

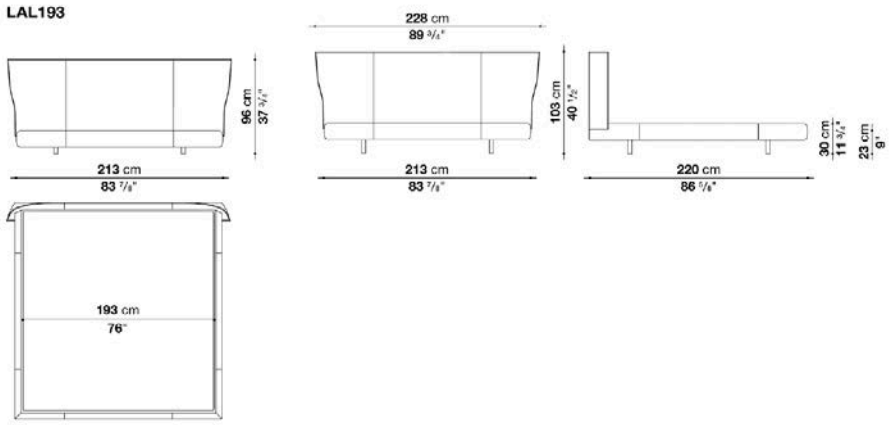

N.B. / 注意事項

張地：厚革(ミルクホワイト1121104、ナチュラル1121300、ブラック1121150、ダークブラウン1121350、ダブグレー1121280、アイボリー1121201)、エンボス厚革(ナチュラル1136100、ブラック1136150、ダークブラウン1136350、ボルドー1136750、ボトルグリーン1136400、マッドグリーン1136400)よりお選びください。
マットレス：弊社では対応しておりません。
スラットベース：RD_Kが別途必要となります。

＊ミルクホワイト厚革を選択した場合、ステッチの色はダブグレーとなります。それ以外のレザーは同色のステッチが施されます。

ALYS 10 / アリス 10 B&B ITALIA

King size bed cm 213 (Fabric)

		B (ファブリック)	A (ファブリック)	E (ファブリック)	S (ファブリック)	L (ファブリック)					
LAL193_F	213 キングサイズベッド (スラットベースRD_K / 192 x 202)	**2,019,600**	**2,050,400**	**2,105,400**	**2,132,900**	**2,220,900**					
追加カバー											
LAL193_FRK	213 キングサイズベッド	**265,100**	**295,900**	**350,900**	**379,500**	**466,400**					

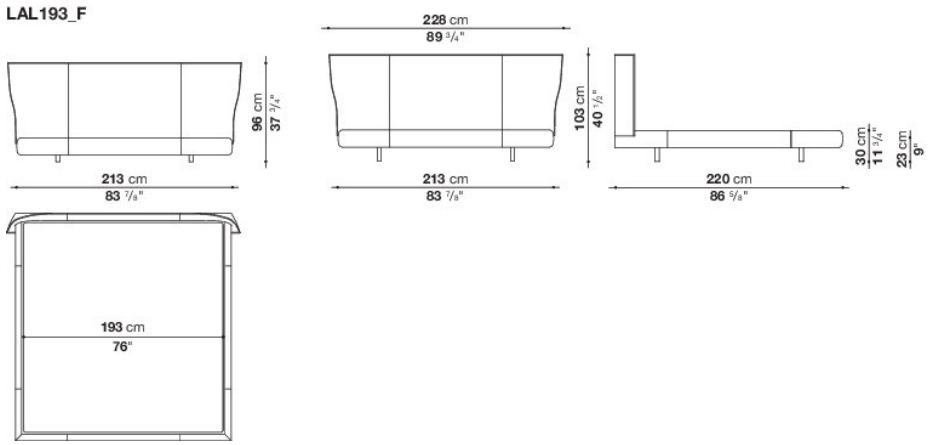

N.B. / 注意事項

パイピング：エコレザー(ロープ1130203、ダークグレー1130255、ダブグレー1130280、ブラウン1130300、ダークブラウン1130350)よりお選びください。
マットレス：弊社では対応しておりません。
スラットベース：RD_Kが別途必要となります。

＊ステッチは、パイピングと同色で施されます。
※カバー交換は専門的技術を要しますので、詳しくはお問い合わせください。

B&B ATOLL / B&B アトゥール

B&B ITALIA

Antonio Citterio / アントニオ・チッテリオ



TECHNICAL SPECIFICATIONS / 技術情報：

内部構造	鋼管及び成形鋼材
内部充填材	Bayfit®(バイエル社製)低温成形発泡ポリウレタン ポリエステルファイバー
スラットベース	鋼管及び積層板
サポートフレーム	ダイキャストアルミニウム
脚部先端	プラスチック素材
表面張地	ファブリックまたは天然皮革

B&B ATOLL / B&B アトゥール　　B&B ITALIA

Bed cm 177

		B (ファブリック)	A (ファブリック)	E (ファブリック)	S (ファブリック)	L (ファブリック)	M (ファブリック)	BETA (レザー)	ALFA GAMMA (レザー)	K (レザー)
ATL160	177ベッド(マットレス 160 x 200cm)	**1,364,000**	**1,390,400**	**1,428,900**	**1,452,000**	**1,514,700**	**1,874,400**	**1,874,400**	**1,939,300**	**2,211,000**
追加カバー										
ATL160RK	177ベッド(マットレス 160 x 200cm)	**157,300**	**183,700**	**222,200**	**245,300**	**308,000**	**667,700**	**667,700**	**732,600**	**1,004,300**

ATL160

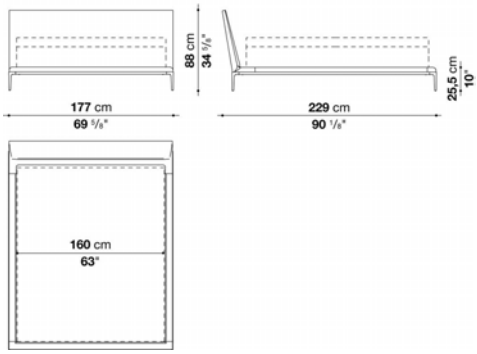

N.B. / 注意事項

脚部：ブラッククローム塗装アルミニウム0170M、ピューター塗装0259V、またはブライトブラッシュアルミ0189Aよりお選びください。
マットレス：別途お選びください。B&B ITALIA社製マットレスを設置した場合のマットレストップまでの高さは、H.30cmの場合55.5cm、H.20cmの場合45.5cmとなります。
スラットベース：本体価格に含まれています。

※レザーKランクは、KASIA,KOTOよりお選びください。

B&B ATOLL / B&B アトゥール　　B&B ITALIA

Bed cm 197

		B (ファブリック)	A (ファブリック)	E (ファブリック)	S (ファブリック)	L (ファブリック)	M (ファブリック)	BETA (レザー)	ALFA GAMMA (レザー)	K (レザー)
ATL180	197ベッド(マットレス 180 x 200cm)	**1,420,100**	**1,447,600**	**1,486,100**	**1,508,100**	**1,570,800**	**1,970,100**	**1,970,100**	**2,039,400**	**2,337,500**
追加カバー										
ATL180RK	197ベッド(マットレス 180 x 200cm)	**159,500**	**185,900**	**224,400**	**247,500**	**309,100**	**709,500**	**709,500**	**778,800**	**1,076,900**

ATL180

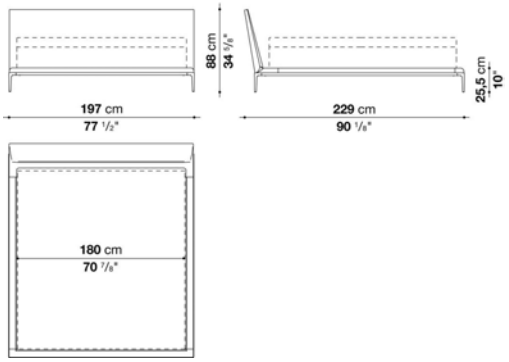

N.B. / 注意事項

脚部：ブラッククローム塗装アルミニウム0170M、ピューター塗装0259V、またはブライトブラッシュアルミ0189Aよりお選びください。
マットレス：別途お選びください。B&B ITALIA社製マットレスを設置した場合のマットレストップまでの高さは、H.30cmの場合55.5cm、H.20cmの場合45.5cmとなります。
スラットベース：本体価格に含まれています。

※レザーKランクは、KASIA,KOTOよりお選びください。

B&B ATOLL / B&B アトゥール

B&B ITALIA

Bed cm 217

		B (ファブリック)	A (ファブリック)	E (ファブリック)	S (ファブリック)	L (ファブリック)	M (ファブリック)	BETA (レザー)	ALFA GAMMA (レザー)	K (レザー)
ATL200	217ベッド(マットレス 200 x 200cm)	**1,485,000**	**1,510,300**	**1,549,900**	**1,573,000**	**1,635,700**	**2,076,800**	**2,076,800**	**2,151,600**	**2,475,000**
追加カバー										
ATL200RK	217ベッド(マットレス 200 x 200cm)	**161,700**	**188,100**	**227,700**	**250,800**	**312,400**	**754,600**	**754,600**	**829,400**	**1,152,800**

ATL200

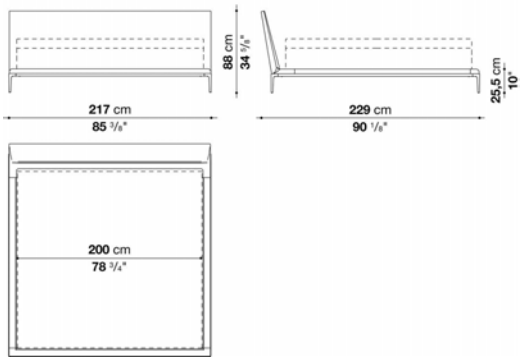

N.B. / 注意事項

脚部：ブラッククローム塗装アルミニウム0170M、ピューター塗装0259V、またはブライトブラッシュアルミ0189Aよりお選びください。
マットレス：別途お選びください。B&B ITALIA社製マットレスを設置した場合のマットレストップまでの高さは、H.30cmの場合55.5cm、H.20cmの場合45.5cmとなります。
スラットベース：本体価格に含まれています。

※レザーKランクは、KASIA,KOTOよりお選びください。

B&B ATOLL / B&B アトゥール

B&B ITALIA

Queen size bed cm 170

		B (ファブリック)	A (ファブリック)	E (ファブリック)	S (ファブリック)	L (ファブリック)	M (ファブリック)	BETA (レザー)	ALFA GAMMA (レザー)	K (レザー)
ATL153	クイーンサイズベッド(マットレス 153 x 200cm)	**1,364,000**	**1,390,400**	**1,428,900**	**1,452,000**	**1,514,700**	**1,874,400**	**1,874,400**	**1,939,300**	**2,211,000**
追加カバー										
ATL153RK	クイーンサイズベッド(マットレス 153 x 200cm)	**157,300**	**183,700**	**222,200**	**245,300**	**308,000**	**667,700**	**667,700**	**732,600**	**1,004,300**

ATL153

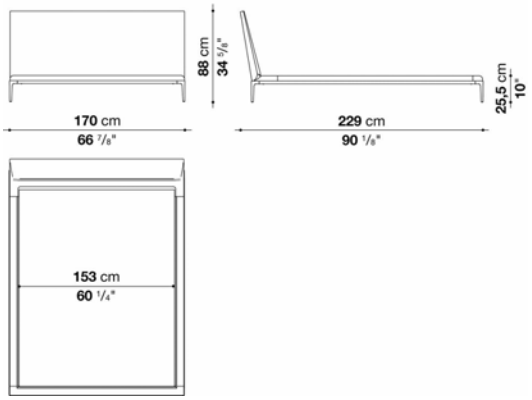

N.B. / 注意事項

脚部：ブラッククローム塗装アルミニウム0170M、ピューター塗装0259V、またはブライトブラッシュアルミ0189Aよりお選びください。
マットレス：弊社では対応しておりません。
スラットベース：本体価格に含まれています。

※レザーKランクは、KASIA,KOTOよりお選びください。

B&B ATOLL / B&B アトゥール

B&B ITALIA

King size bed cm 210

		B (ファブリック)	A (ファブリック)	E (ファブリック)	S (ファブリック)	L (ファブリック)	M (ファブリック)	BETA (レザー)	ALFA GAMMA (レザー)	K (レザー)	
ATL193	キングサイズベッド(マットレス 193 x 200cm)	**1,485,000**	**1,510,300**	**1,549,900**	**1,573,000**	**1,635,700**	**2,076,800**	**2,076,800**	**2,151,600**	**2,475,000**	
追加カバー											
ATL193RK	キングサイズベッド(マットレス 193 x 200cm)	**161,700**	**188,100**	**227,700**	**250,800**	**312,400**	**754,600**	**754,600**	**829,400**	**1,152,800**	

ATL193

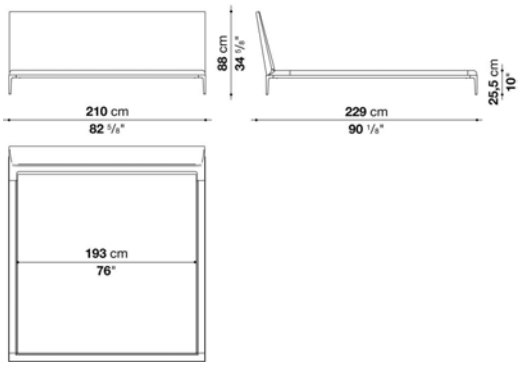

N.B. / 注意事項

脚部：ブラッククローム塗装アルミニウム0170M、ピューター塗装0259V、またはブライトブラッシュアルミ0189Aよりお選びください。
マットレス：弊社では対応しておりません。
スラットベース：本体価格に含まれています。

※レザーKランクは、KASIA,KOTOよりお選びください。



TECHNICAL SPECIFICATIONS / 技術情報：

内部構造	鋼管及び成形鋼材
内部構造充填材	Bayfit®(バイエル社製)低温成形発泡ポリウレタン、ポリエステルファイバーカバー
脚部	ブロンズニッケル塗装、バフ仕上または、ブラッククローム塗装ダイキャストアルミニウム
サポートフレームホイール	グレー塗装鋼管
ホイール	ホワイトプラスチック
脚部先端	熱可塑性プラスチック
表面張地	ファブリックまたは天然皮革

CHARLES / チャールズ　　B&B ITALIA

Bed cm 191

		B (ファブリック)	A (ファブリック)	E (ファブリック)	S (ファブリック)	L (ファブリック)	M (ファブリック)	BETA (レザー)	ALFA GAMMA (レザー)	K (レザー)
LC160	191 ベッド (マットレス 160 x 200cm・スラットベースRD)	1,083,500	1,113,200	1,152,800	1,200,100	1,322,200	1,442,100	1,442,100	1,637,900	1,801,800
追加カバー										
LC160_RK	191 ベッド	179,300	206,800	242,000	284,900	392,700	594,000	594,000	674,300	820,600

LC160

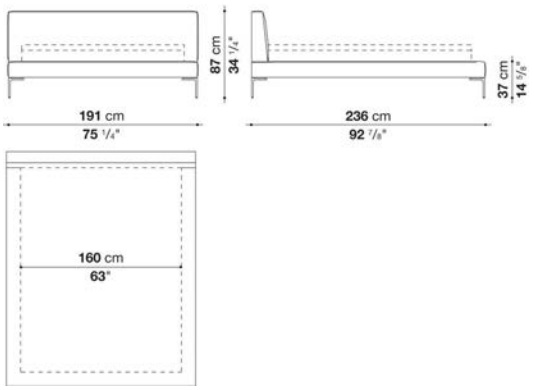

N.B. / 注意事項

脚部： ブライトブラッシュアルミ0189A、ブロンズニッケル塗装0174B、 ブラッククローム塗装アルミニウム0170Mよりお選びください。
「4本脚」または「2本脚＋キャスター(ヘッドボード側)」よりお選びいただけます。
マットレス：別途お選びください。付属パーツによりベッド本体の高さを2段階より選択いただけます。
B&B ITALIA社製マットレス(H.30cm)を設置した場合のマットレストップまでの高さは60cm、または63cmとなります。
スラットベース：RDが別途必要となります。

※レザーKランクは、KASIA,KOTOよりお選びください。

CHARLES / チャールズ　　B&B ITALIA

Bed cm 211

		B (ファブリック)	A (ファブリック)	E (ファブリック)	S (ファブリック)	L (ファブリック)	M (ファブリック)	BETA (レザー)	ALFA GAMMA (レザー)	K (レザー)
LC180	211 ベッド (マットレス 180 x 200cm・スラットベースRD2)	1,125,300	1,155,000	1,194,600	1,243,000	1,365,100	1,513,600	1,513,600	1,719,300	1,890,900
追加カバー										
LC180_RK	211 ベッド	198,000	224,400	260,700	302,500	410,300	640,200	640,200	727,100	881,100

LC180

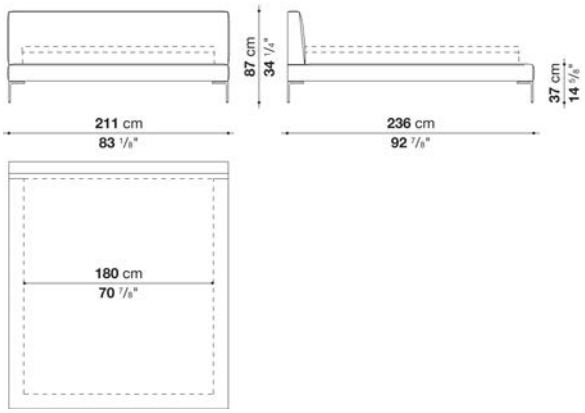

N.B. / 注意事項

脚部： ブライトブラッシュアルミ0189A、ブロンズニッケル塗装0174B、 ブラッククローム塗装アルミニウム0170Mよりお選びください。
「4本脚」または「2本脚＋キャスター(ヘッドボード側)」よりお選びいただけます。
マットレス：別途お選びください。付属パーツによりベッド本体の高さを2段階より選択いただけます。
B&B ITALIA社製マットレス(H.30cm)を設置した場合のマットレストップまでの高さは60cm、または63cmとなります。
スラットベース：RD2が別途必要となります。

※レザーKランクは、KASIA,KOTOよりお選びください。

CHARLES / チャールズ　　B&B ITALIA

Bed cm 231

		B (ファブリック)	A (ファブリック)	E (ファブリック)	S (ファブリック)	L (ファブリック)	M (ファブリック)	BETA (レザー)	ALFA GAMMA (レザー)	K (レザー)
LC200	231 ベッド（マットレス 200 x 200cm・スラットベースRD4）	1,150,600	1,181,400	1,221,000	1,269,400	1,390,400	1,555,400	1,555,400	1,766,600	1,943,700
追加カバー										
LC200_RK	231 ベッド	211,200	238,700	272,800	316,800	424,600	669,900	669,900	761,200	916,300

LC200

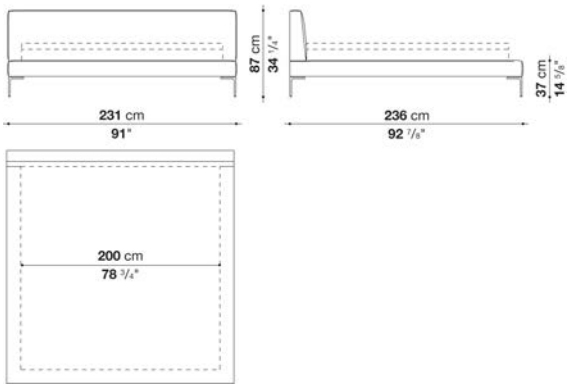

N.B. / 注意事項

脚部：ブライトブラッシュアルミ0189A、ブロンズニッケル塗装0174B、ブラッククローム塗装アルミニウム0170Mよりお選びください。
「4本脚」または「2本脚＋キャスター(ヘッドボード側)」よりお選びいただけます。
マットレス：別途お選びください。付属パーツによりベッド本体の高さを2段階より選択いただけます。
B&B ITALIA社製マットレス(H.30cm)を設置した場合のマットレストップまでの高さは60cm、または63cmとなります。
スラットベース：RD4が別途必要となります。

※レザーKランクは、KASIA,KOTOよりお選びください。

CHARLES / チャールズ　　B&B ITALIA

Queen size Bed cm 184

		B (ファブリック)	A (ファブリック)	E (ファブリック)	S (ファブリック)	L (ファブリック)	M (ファブリック)	BETA (レザー)	ALFA GAMMA (レザー)	K (レザー)
LC153	クイーンサイズベッド（スラットベース152 x 199cm）	1,083,500	1,113,200	1,152,800	1,200,100	1,322,200	1,442,100	1,442,100	1,637,900	1,801,800
追加カバー										
LC153_RK	184 クイーンサイズベッド	179,300	206,800	242,000	284,900	392,700	594,000	594,000	674,300	820,600

LC153

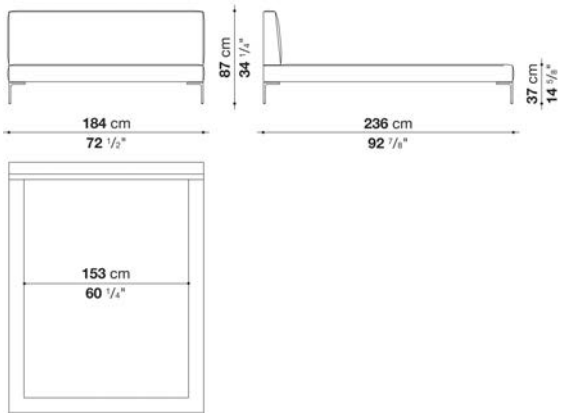

N.B. / 注意事項

脚部：ブライトブラッシュアルミ0189A、ブロンズニッケル塗装0174B、ブラッククローム塗装アルミニウム0170Mよりお選びください。
「4本脚」または「2本脚＋キャスター(ヘッドボード側)」よりお選びいただけます。
マットレス：弊社では対応しておりません。
スラットベース：RD9が別途必要となります。

※レザーKランクは、KASIA,KOTOよりお選びください。

CHARLES / チャールズ　　B&B ITALIA

King size Bed cm 224

		B (ファブリック)	A (ファブリック)	E (ファブリック)	S (ファブリック)	L (ファブリック)	M (ファブリック)	BETA (レザー)	ALFA GAMMA (レザー)	K (レザー)	
LC193	キングサイズベッド (スラットベース192 x 199 cm)	1,150,600	1,181,400	1,221,000	1,269,400	1,390,400	1,555,400	1,555,400	1,766,600	1,943,700	
追加カバー											
LC193_RK	224 キングサイズベッド	211,200	238,700	272,800	316,800	424,600	669,900	669,900	761,200	916,300	

LC193

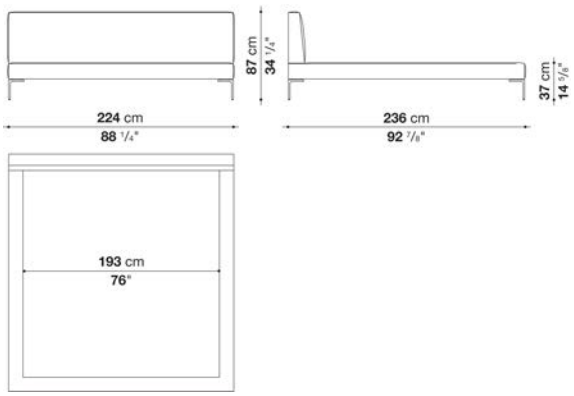

N.B. / 注意事項

脚部： ブライトブラッシュアルミ0189A、ブロンズニッケル塗装0174B、 ブラッククローム塗装アルミニウム0170Mよりお選びください。
「4本脚」または「2本脚＋キャスター(ヘッドボード側)」よりお選びいただけます。
マットレス：弊社では対応しておりません。
スラットベース：RD10が別途必要となります。

※レザーKランクは、KASIA,KOTOよりお選びください。

CHARLES / チャールズ　　B&B ITALIA

Bed cm 170

		B (ファブリック)	A (ファブリック)	E (ファブリック)	S (ファブリック)	L (ファブリック)	M (ファブリック)	BETA (レザー)	ALFA GAMMA (レザー)	K (レザー)	
LCA170	170 ベッド (マットレス 160 x 200cm・ スラットベースRD)	975,700	1,004,300	1,037,300	1,083,500	1,153,900	1,421,200	1,421,200	1,512,500	1,784,200	
追加カバー											
LCA170RK	170 ベッド	139,700	168,300	202,400	247,500	316,800	583,000	583,000	675,400	944,900	

LCA170

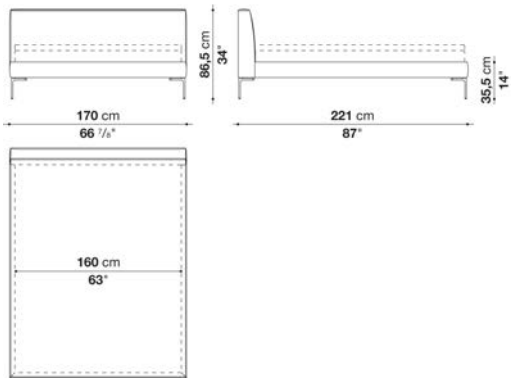

N.B. / 注意事項

脚部： ブライトブラッシュアルミ0189A、ブロンズニッケル塗装0174B、 ブラッククローム塗装アルミニウム0170Mよりお選びください。
「4本脚」または「2本脚＋キャスター(ヘッドボード側)」よりお選びいただけます。
マットレス：別途お選びください。付属パーツによりベッド本体の高さを2段階より選択いただけます。
B&B ITALIA社製マットレス(H.30cm)を設置した場合のマットレストップまでの高さは60cmまたは63cmとなります。
スラットベース：RDが別途必要となります。

※レザーKランクは、KASIA,KOTOよりお選びください。

CHARLES / チャールズ　　B&B ITALIA

Bed cm 190

		B (ファブリック)	A (ファブリック)	E (ファブリック)	S (ファブリック)	L (ファブリック)	M (ファブリック)	BETA (レザー)	ALFA GAMMA (レザー)	K (レザー)
LCA190	190 ベッド (マットレス 180 x 200cm・ スラットベースRD2)	1,024,100	1,052,700	1,086,800	1,131,900	1,202,300	1,560,900	1,560,900	1,663,200	1,964,600
追加カバー										
LCA190RK	190 ベッド	146,300	173,800	207,900	253,000	322,300	679,800	679,800	783,200	1,082,400

LCA190

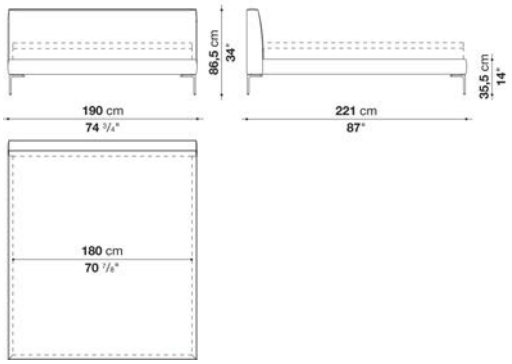

N.B. / 注意事項

脚部： ブライトブラッシュアルミ0189A、ブロンズニッケル塗装0174B、 ブラッククローム塗装アルミニウム0170Mよりお選びください。
「4本脚」または「2本脚＋キャスター(ヘッドボード側)」よりお選びいただけます。
マットレス：別途お選びください。付属パーツによりベッド本体の高さを2段階より選択いただけます。
B&B ITALIA社製マットレス(H.30cm)を設置した場合のマットレストップまでの高さは60cmまたは63cmとなります。
スラットベース：RD2が別途必要となります。

※レザーKランクは、KASIA,KOTOよりお選びください。

CHARLES / チャールズ　　B&B ITALIA

Queen size Bed cm 163

		B (ファブリック)	A (ファブリック)	E (ファブリック)	S (ファブリック)	L (ファブリック)	M (ファブリック)	BETA (レザー)	ALFA GAMMA (レザー)	K (レザー)
LCA153	クイーンサイズベッド (スラットベース152 x 199 cm)	975,700	1,004,300	1,037,300	1,083,500	1,153,900	1,421,200	1,421,200	1,512,500	1,784,200
追加カバー										
LCA153RK	163 クイーンサイズベッド	139,700	168,300	202,400	247,500	316,800	583,000	583,000	675,400	944,900

LCA153

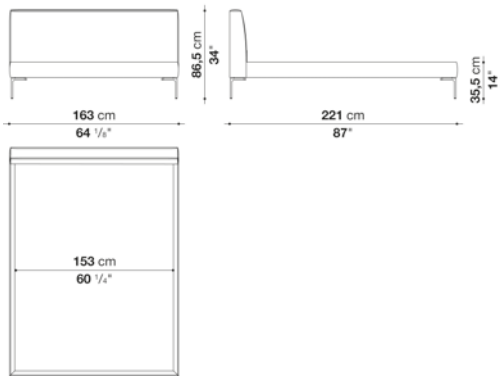

N.B. / 注意事項

脚部： ブライトブラッシュアルミ0189A、ブロンズニッケル塗装0174B、 ブラッククローム塗装アルミニウム0170Mよりお選びください。
「4本脚」または「2本脚＋キャスター(ヘッドボード側)」よりお選びいただけます。
マットレス：弊社では対応しておりません。
スラットベース：RD9が別途必要となります。

※レザーKランクは、KASIA,KOTOよりお選びください。

CHARLES / チャールズ　　B&B ITALIA

King size Bed cm 224

		B (ファブリック)	A (ファブリック)	E (ファブリック)	S (ファブリック)	L (ファブリック)	M (ファブリック)	BETA (レザー)	ALFA GAMMA (レザー)	K (レザー)	
LCA193	キングサイズベッド (スラットベース192 x 199 cm)	**1,038,400**	**1,071,400**	**1,107,700**	**1,157,200**	**1,232,000**	**1,637,900**	**1,637,900**	**1,731,400**	**2,053,700**	
追加カバー											
LCA193RK	224 キングサイズベッド	**146,300**	**179,300**	**215,600**	**265,100**	**339,900**	**745,800**	**745,800**	**839,300**	**1,162,700**	

LCA193

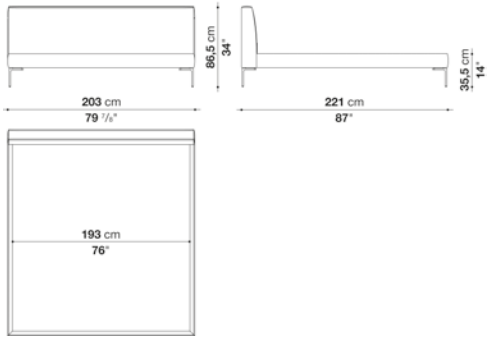

N.B. / 注意事項

脚部： ブライトブラッシュアルミ0189A、ブロンズニッケル塗装0174B、 ブラッククローム塗装アルミニウム0170Mよりお選びください。
「4本脚」または「2本脚＋キャスター(ヘッドボード側)」よりお選びいただけます。
マットレス：弊社では対応しておりません。
スラットベース：RD10が別途必要となります。

※レザーKランクは、KASIA,KOTOよりお選びください。



TECHNICAL SPECIFICATIONS / 技術情報：

内部構造	鋼管及び成形鋼材
ヘッドボード内部構造充填材	Bayfit®(バイエル社製)低温成形発泡ポリウレタン、ポリエステルファイバーカバー
ベッド側部内部構造充填材	成形ポリウレタン、ポリエステルファイバーカバー
脚部	塗装仕上ダイキャストアルミニウム、塗装鋼板
脚部先端	熱可塑性プラスチック
スラットベース補強材	塗装鋼管
表面張地	ファブリックまたは天然皮革

パーツ：

1- ヘッドボード (2分割)
2- フレーム
3- サポートクロスピース
4- 脚部 (内側)
5- 脚部 (足側)

オーダー時に脚部タイプをお選びください。
a) ④x4
b) c) ④x2 (ヘッドボード側) + ⑤x2 (足側)

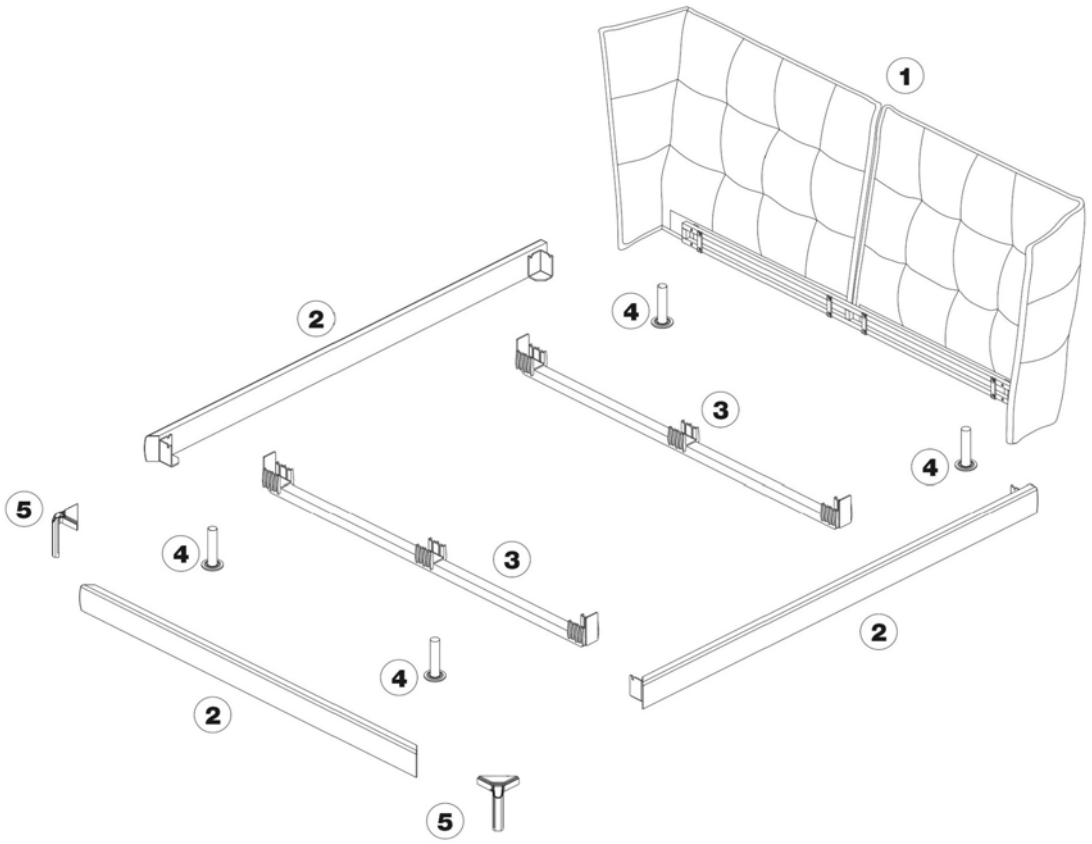

HUSK / ハスク　　B&B ITALIA

Bed cm 192

		B (ファブリック)	A (ファブリック)	E (ファブリック)	S (ファブリック)	L (ファブリック)	BETA (レザー)	ALFA GAMMA (レザー)	K (レザー)		
LH180	192 ベッド (マットレス 180 x 200cm・スラットベースRD2)ブラック塗装・ブロンズニッケル塗装	**1,531,200**	**1,585,100**	**1,644,500**	**1,721,500**	**1,849,100**	**2,263,800**	**2,505,800**	**2,941,400**		
210LH180	192 ベッド(マットレス 180 x 210cm・スラットベース209RD2)ブラック塗装・ブロンズニッケル塗装	**1,683,000**	**1,744,600**	**1,809,500**	**1,894,200**	**2,032,800**	**2,489,300**	**2,757,700**	**3,236,200**		
LH180_C	192 ベッド(マットレス 180 x 200cm・スラットベースRD2)ブラッククローム	**1,548,800**	**1,603,800**	**1,663,200**	**1,741,300**	**1,866,700**	**2,282,500**	**2,524,500**	**2,960,100**		
210LH180_C	192 ベッド(マットレス 180 x 210cm・スラットベース209RD2)ブラッククローム	**1,702,800**	**1,762,200**	**1,828,200**	**1,912,900**	**2,051,500**	**2,508,000**	**2,775,300**	**3,254,900**		
追加カバー											
LH180RK	192 ベッド (マットレス 180 x 200cm)	**314,600**	**361,900**	**413,600**	**480,700**	**590,700**	**950,400**	**1,162,700**	**1,541,100**		
210LH180RK	192 ベッド(マットレス 180 x 210 cm)	**346,500**	**398,200**	**455,400**	**529,100**	**649,000**	**1,045,000**	**1,278,200**	**1,695,100**		

LH180
210LH180

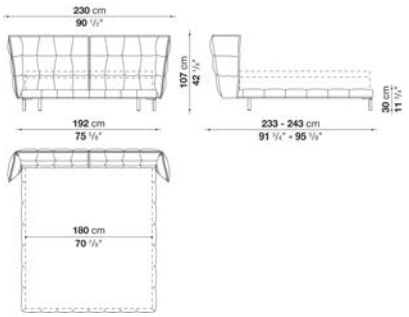

N.B. / 注意事項

脚部：脚部仕様をお選びください。
(a)ブラック塗装0150L4本脚
(b)ヘッドボード側・ブラック塗装0150L + 足側・ブロンズニッケル塗装 0174B
(c)ヘッドボード側・ブラック塗装0150L + 足側・ブラッククローム塗装アルミニウム 0170M
スラットベース：※1: RD2、または※2: 209RD2が別途必要となります。
マットレス：別途お選びください。B&B ITALIA社製マットレス(H.30cm)を設置した場合のマットレストップまでの高さは59cmとなります。

※レザーKランクは、KASIA,KOTOよりお選びください。

HUSK / ハスク　　B&B ITALIA

Queen size bed cm 165

		B (ファブリック)	A (ファブリック)	E (ファブリック)	S (ファブリック)	L (ファブリック)				
LH153	クイーンサイズベッド(スラットベース152 x 199cm)ブラック塗装・ブロンズニッケル塗装	**1,479,500**	**1,533,400**	**1,591,700**	**1,664,300**	**1,787,500**				
LH153_C	クイーンサイズベッド(スラットベース152 x 199cm)ブラッククローム	**1,497,100**	**1,552,100**	**1,609,300**	**1,681,900**	**1,805,100**				
追加カバー										
LH153RK	クイーンサイズベッド(スラットベース152 x 199cm)	**302,500**	**348,700**	**398,200**	**464,200**	**569,800**				

LH153

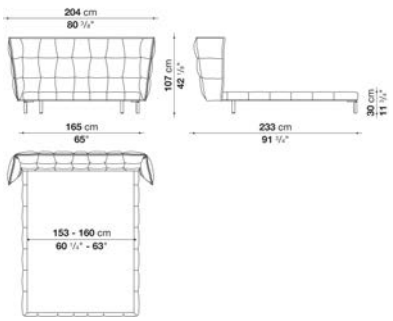

N.B. / 注意事項

脚部：脚部仕様をお選びください。
(a)ブラック塗装0150L4本脚
(b)ヘッドボード側・ブラック塗装0150L + 足側・ブロンズニッケル塗装 0174B
(c)ヘッドボード側・ブラック塗装0150L + 足側・ブラッククローム塗装アルミニウム 0170M
スラットベース：RD9 が別途必要となります。
マットレス：別途お選びください。(B&B ITALIA社製マットレス160x200cmにも対応しております。クイーンサイズマットレス153x203cmのご使用も可能ですが、弊社ではそのサイズのマットレスは取り扱いしておりません。)

HUSK / ハスク　　B&B ITALIA

King size bed cm 205

		B (ファブリック)	A (ファブリック)	E (ファブリック)	S (ファブリック)	L (ファブリック)	BETA (レザー)	ALFA GAMMA (レザー)	K (レザー)		
LH193	キングサイズベッド(スラットベース192 x 199cm)ブラック塗装・ブロンズニッケル塗装	**1,576,300**	**1,632,400**	**1,694,000**	**1,773,200**	**1,903,000**	**2,332,000**	**2,581,700**	**3,029,400**		
LH193_C	キングサイズベッド(スラットベース192 x 199cm)ブラッククローム	**1,596,100**	**1,653,300**	**1,713,800**	**1,791,900**	**1,922,800**	**2,349,600**	**2,600,400**	**3,050,300**		
追加カバー											
LH193RK	キングサイズベッド(スラットベース192 x 199cm)	**323,400**	**372,900**	**425,700**	**496,100**	**608,300**	**980,100**	**1,197,900**	**1,586,200**		

LH193

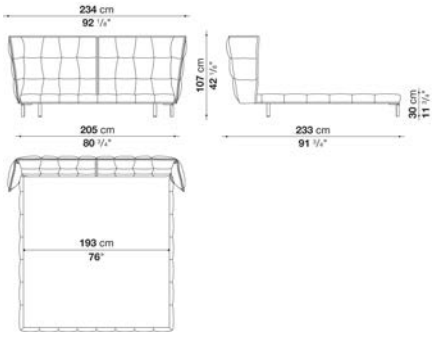

N.B. / 注意事項

脚部：脚部仕様をお選びください。
(a)ブラック塗装0150L4本脚
(b)ヘッドボード側・ブラック塗装0150L + 足側・ブロンズニッケル塗装 0174B
(c)ヘッドボード側・ブラック塗装0150L + 足側・ブラッククローム塗装アルミニウム 0170M
スラットベース：RD10 が別途必要となります。
マットレス：弊社では対応しておりません。

※レザーKランクは、KASIA,KOTOよりお選びください。

LE BAMBOLE - BAMBOLETTO / レ・バンボレ - バンボレット

B&B ITALIA

design Mario Bellini / マリオ・ベリーニ



TECHNICAL SPECIFICATIONS / 技術情報：

ベッドフレーム	積層合板、成形ポリウレタン、ポリエステルファイバーカバー
ヘッドボード	鋼管及び成形鋼材、低温成形発泡ポリウレタン、ポリエステルファイバーカバー
ヘッドボードクッション	ポリエステル繊維、コットン
コーナー・サポートフレーム	スチール
スラットベースサポート	亜鉛メッキ鋼材
センター脚部	アルミ
脚部	プラスチック素材
表面張地	ファブリックまたは天然皮革

スラットベースを支えるための付属パーツの固定位置を変えることにより
マットレストップの高さを調整することができます。

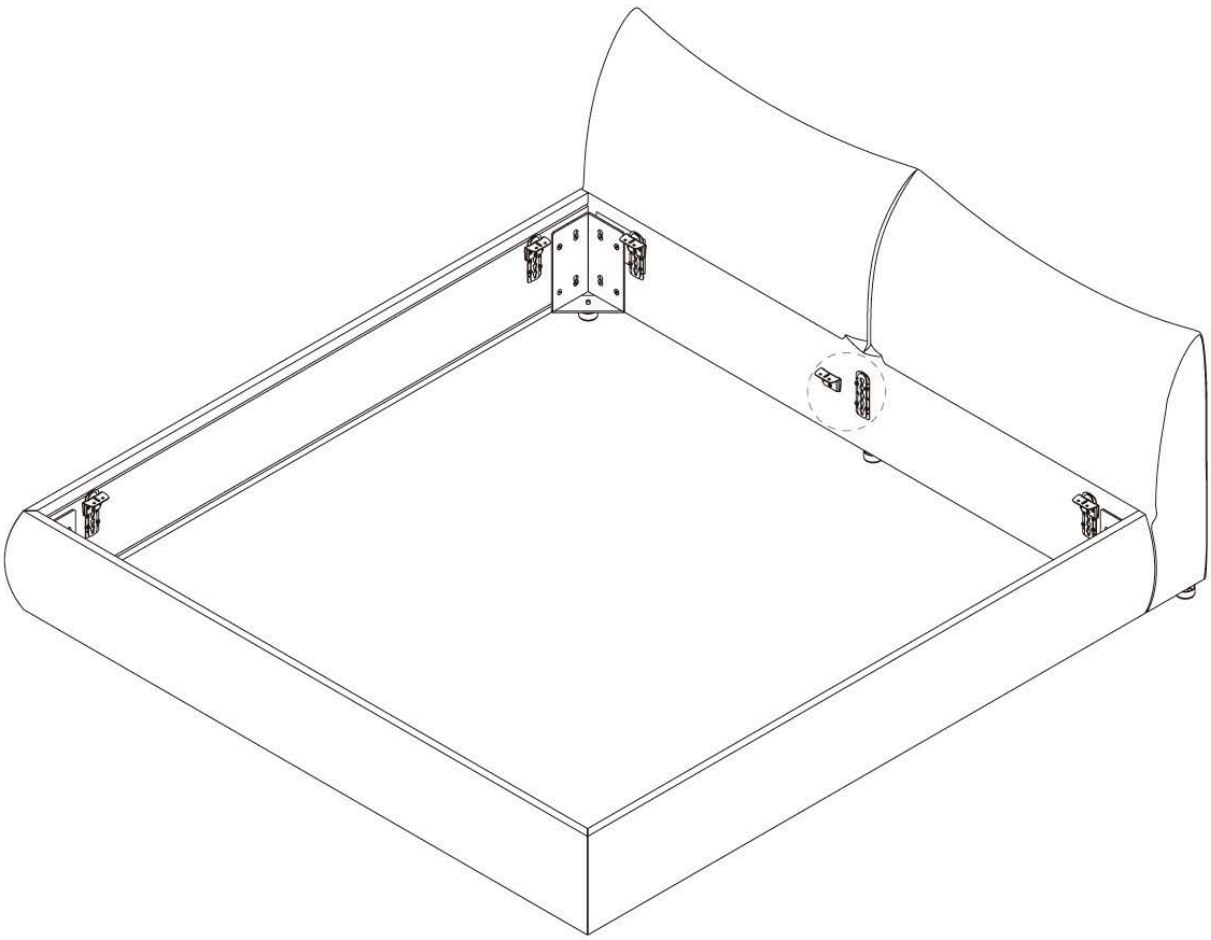

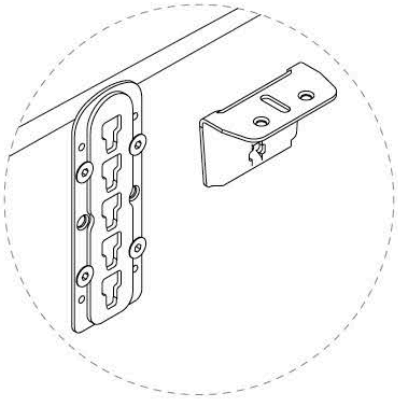

取り付け位置は
4段階

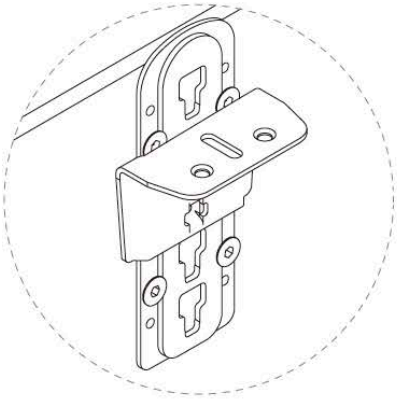

付属パーツを上向きに
取り付けた場合

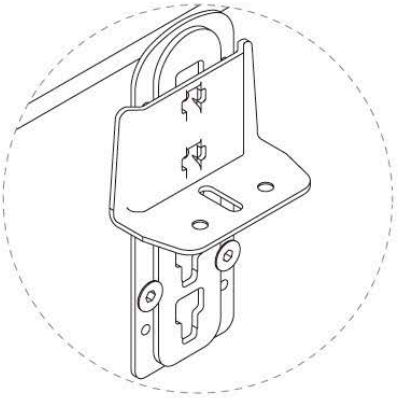

付属パーツを下向きに
取り付けた場合

上向きにつけた場合

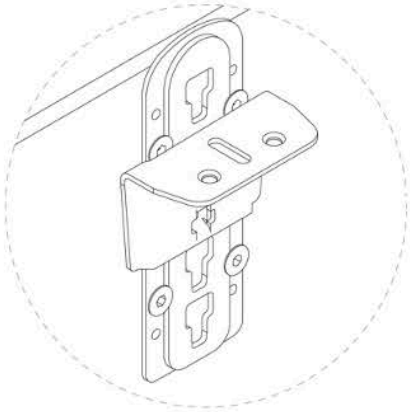

マットレストップまでの高さ	マットレス H20cm	マットレス H30cm
ポジション ① の場合	52.0 cm	62.0 cm
ポジション ② の場合	45.5 cm	55.5 cm
ポジション ③ の場合	43.1 cm	53.1 cm
ポジション ④ の場合	40.7 cm	50.7 cm

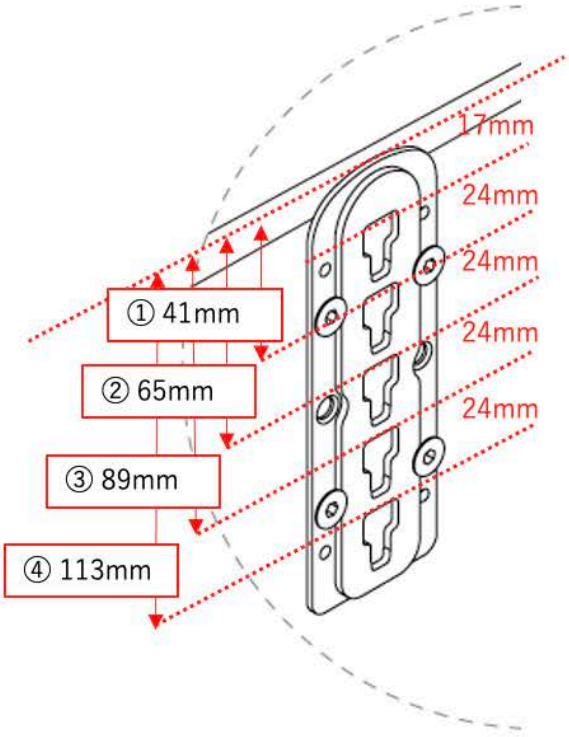

下向きにつけた場合

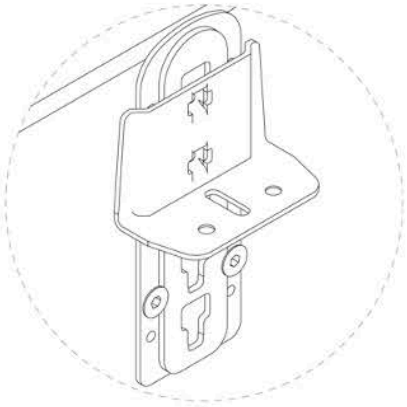

マットレストップまでの高さ	マットレス H20cm	マットレス H30cm
ポジション ⑤ の場合	45.9 cm	55.9 cm
ポジション ⑥ の場合	43.5 cm	53.5 cm
ポジション ⑦ の場合	41.1 cm	51.1 cm
ポジション ⑧ の場合	38.7 cm	48.7 cm

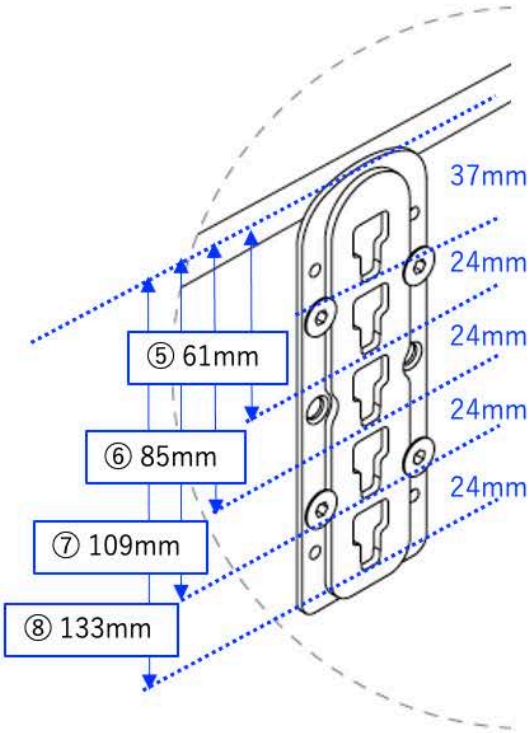

LE BAMBOLE - BAMBOLETTO / レ・バンボレ - バンボレット

B&B ITALIA

Bed cm 175

		B (ファブリック)	A (ファブリック)	E (ファブリック)	S (ファブリック)	L (ファブリック)	BETA (レザー)	ALFA GAMMA (レザー)	K (レザー)		
LBL160	175ベッド(マットレス 160 x 200cm)	**1,535,600**	**1,563,100**	**1,603,800**	**1,626,900**	**1,703,900**	**2,061,400**	**2,149,400**	**2,722,500**		
追加カバー											
LBL160RK	175ベッド(マットレス 160 x 200cm)	**200,200**	**227,700**	**268,400**	**290,400**	**368,500**	**726,000**	**814,000**	**1,386,000**		

LBL160

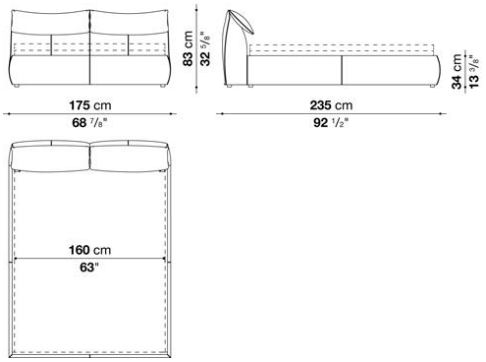

N.B. / 注意事項

マットレス：別途お選びください。付属パーツによりお好みの高さに調整することができます。
B&B ITALIA社製マットレス(H.20cm)を設置した場合のマットレストップまでの高さは38.7cm〜52cm、
マットレス(H.30cm)の場合は48.7cm〜62cmとなります。
スラットベース：RDが別途必要となります。

*ヘッドレストクッションは、取り外し可能です。
※レザーKランクは、KASIA,KOTOのみお選びいただけます。
※カバーリング仕様です。

LE BAMBOLE - BAMBOLETTO / レ・バンボレ - バンボレット

B&B ITALIA

Bed cm 195

		B (ファブリック)	A (ファブリック)	E (ファブリック)	S (ファブリック)	L (ファブリック)	BETA (レザー)	ALFA GAMMA (レザー)	K (レザー)		
LBL180	195ベッド(マットレス180 x 200cm)	**1,602,700**	**1,636,800**	**1,687,400**	**1,714,900**	**1,810,600**	**2,147,200**	**2,241,800**	**2,857,800**		
追加カバー											
LBL180RK	195ベッド(マットレス180 x 200cm)	**227,700**	**261,800**	**311,300**	**339,900**	**436,700**	**771,100**	**866,800**	**1,482,800**		

LBL180

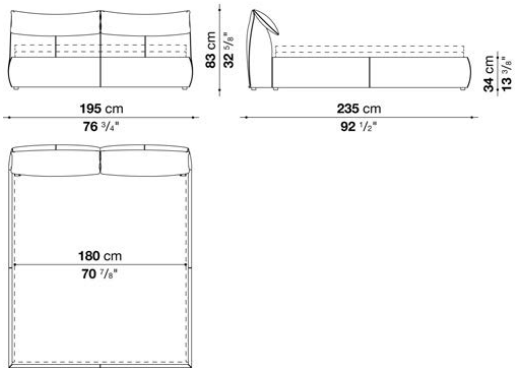

N.B. / 注意事項

マットレス：別途お選びください。付属パーツによりお好みの高さに調整することができます。
B&B ITALIA社製マットレス(H.20cm)を設置した場合のマットレストップまでの高さは38.7cm〜52cm、
マットレス(H.30cm)の場合は48.7cm〜62cmとなります。
スラットベース：RD2が別途必要となります。

*ヘッドレストクッションは、取り外し可能です。
※レザーKランクは、KASIA,KOTOのみお選びいただけます。
※カバーリング仕様です。

LE BAMBOLE - BAMBOLETTO / レ・バンボレ - バンボレット

B&B ITALIA

Bed cm 215

		B (ファブリック)	A (ファブリック)	E (ファブリック)	S (ファブリック)	L (ファブリック)	BETA (レザー)	ALFA GAMMA (レザー)	K (レザー)		
LBL200	215ベッド(マットレス 200 x 200cm)	**1,655,500**	**1,689,600**	**1,740,200**	**1,767,700**	**1,864,500**	**2,241,800**	**2,344,100**	**3,004,100**		
追加カバー											
LBL200RK	215ベッド(マットレス 200 x 200cm)	**229,900**	**264,000**	**315,700**	**343,200**	**438,900**	**817,300**	**918,500**	**1,579,600**		

LBL200

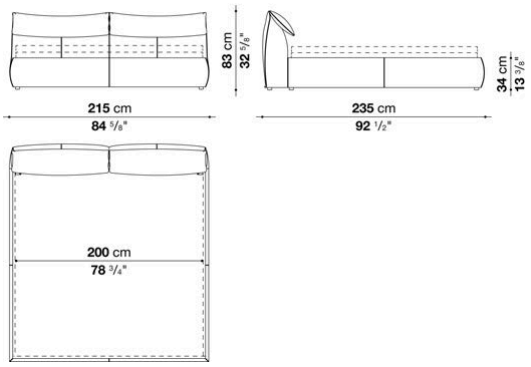

N.B. / 注意事項

マットレス：別途お選びください。付属パーツによりお好みの高さに調整することができます。
B&B ITALIA社製マットレス(H.20cm)を設置した場合のマットレストップまでの高さは38.7cm〜52cm、
マットレス(H.30cm)の場合は48.7cm〜62cmとなります。
スラットベース：RD4が別途必要となります。

*ヘッドレストクッションは、取り外し可能です。
※レザーKランクは、KASIA,KOTOのみお選びいただけます。
※カバーリング仕様です。

LE BAMBOLE - BAMBOLETTO / レ・バンボレ - バンボレット

B&B ITALIA

Queen size bed cm 175

		B (ファブリック)	A (ファブリック)	E (ファブリック)	S (ファブリック)	L (ファブリック)	BETA (レザー)	ALFA GAMMA (レザー)	K (レザー)		
LBL153	クィーンサイズベッド(スラットベース 152 x 202)	**1,535,600**	**1,563,100**	**1,603,800**	**1,626,900**	**1,703,900**	**2,061,400**	**2,149,400**	**2,722,500**		
追加カバー											
LBL153RK	クィーンサイズベッド(スラットベース 152 x 202)	**200,200**	**227,700**	**268,400**	**290,400**	**368,500**	**726,000**	**814,000**	**1,386,000**		

LBL153

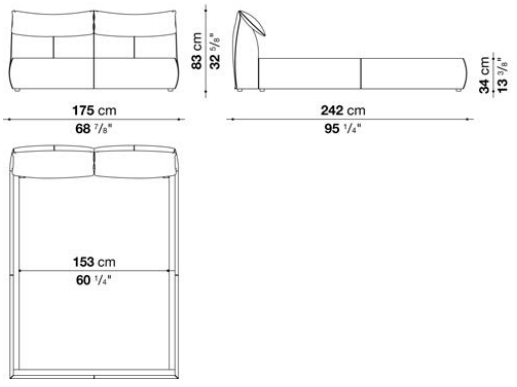

N.B. / 注意事項

マットレス：弊社では対応しておりません。
スラットベース：RD_Qが別途必要となります。

*ヘッドレストクッションは、取り外し可能です。
※レザーKランクは、KASIA,KOTOのみお選びいただけます。
※カバーリング仕様です。

LE BAMBOLE - BAMBOLETTO / レ・ バンボレ - バンボレット

B&B ITALIA

King size bed cm 215

		B (ファブリック)	A (ファブリック)	E (ファブリック)	S (ファブリック)	L (ファブリック)	BETA (レザー)	ALFA GAMMA (レザー)	K (レザー)		
LBL193	キングサイズベッド(スラットベース 192 x 202cm)	**1,655,500**	**1,689,600**	**1,740,200**	**1,767,700**	**1,864,500**	**2,241,800**	**2,344,100**	**3,004,100**		
追加カバー											
LBL193RK	キングサイズベッド(スラットベース 192 x 202cm)	**229,900**	**264,000**	**315,700**	**343,200**	**438,900**	**817,300**	**918,500**	**1,579,600**		

LBL193

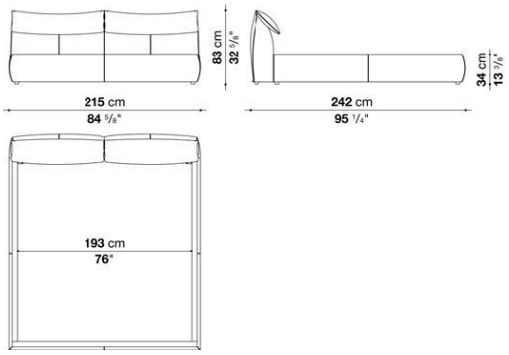

N.B. / 注意事項

マットレス：弊社では対応しておりません。
スラットベース：RD_Kが別途必要となります。

*ヘッドレストクッションは、取り外し可能です。
※レザーKランクは、KASIA,KOTOのみお選びいただけます。
※カバーリング仕様です。

NOONU / ヌーヌ

B&B ITALIA

Antonio Citterio / アントニオ・チッテリオ



TECHNICAL SPECIFICATIONS / 技術情報：

内部構造	鋼管及び成形鋼材
内部充填材	Bayfit®(バイエル社製)低温成形発泡ポリウレタン ポリエステルファイバー
スラットベース	鋼管及び積層板
端部フレーム	ダイキャストアルミニウム
脚部	スチール
キャスター	スチール、プラスチック素材
脚部先端	プラスチック素材
表面張地	ファブリックまたは天然皮革

NOONU / ヌーヌ　　B&B ITALIA

Bed cm 188

		B (ファブリック)	A (ファブリック)	E (ファブリック)	S (ファブリック)	L (ファブリック)	M (ファブリック)	BETA (レザー)	ALFA GAMMA (レザー)	K (レザー)	
LN160	188ベッド(マットレス 160 x 200cm)	**1,460,800**	**1,494,900**	**1,544,400**	**1,574,100**	**1,654,400**	**2,077,900**	**2,077,900**	**2,161,500**	**2,538,800**	
追加カバー											
LN160RK	188ベッド(マットレス 160 x 200cm)	**190,300**	**222,200**	**273,900**	**302,500**	**382,800**	**807,400**	**807,400**	**891,000**	**1,268,300**	

LN160

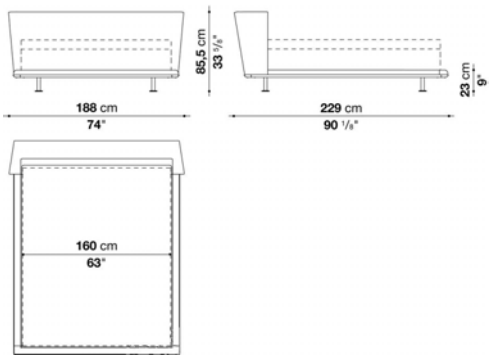

N.B. / 注意事項

ローエッジ：ブラッククローム塗装アルミニウム0170M、ピューター塗装0259V、またはブライトブラッシュアルミ0189Aよりお選びください。
脚部：「4本脚」または「2本脚＋キャスター（ヘッドボード側）」よりお選びいただけます。脚はブラック塗装スチール0150L、キャスターはブラックプラスチックとなります。
マットレス：別途お選びください。B&B ITALIA社製マットレスを設置した場合のマットレストップまでの高さは、H.30cmの場合53cm、H.20cmの場合43cmとなります。
スラットベース：本体価格に含まれています。

※レザーKランクはKASIA,KOTOよりお選びください。

NOONU / ヌーヌ　　B&B ITALIA

Bed cm 208

		B (ファブリック)	A (ファブリック)	E (ファブリック)	S (ファブリック)	L (ファブリック)	M (ファブリック)	BETA (レザー)	ALFA GAMMA (レザー)	K (レザー)	
LN180	208ベッド(マットレス 180 x 200cm)	**1,515,800**	**1,548,800**	**1,599,400**	**1,628,000**	**1,708,300**	**2,171,400**	**2,171,400**	**2,260,500**	**2,664,200**	
追加カバー											
LN180RK	208ベッド(マットレス 180 x 200cm)	**191,400**	**225,500**	**275,000**	**304,700**	**385,000**	**847,000**	**847,000**	**937,200**	**1,340,900**	

LN180

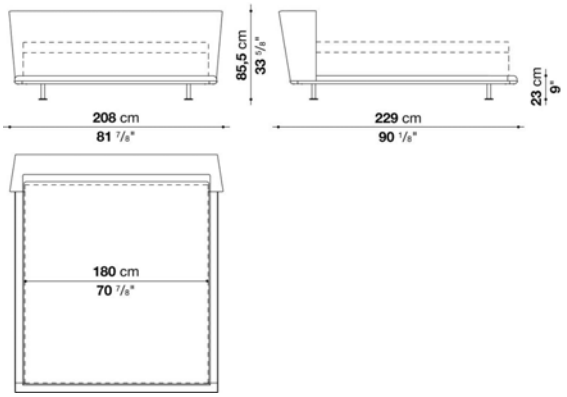

N.B. / 注意事項

ローエッジ：ブラッククローム塗装アルミニウム0170M、ピューター塗装0259V、またはブライトブラッシュアルミ0189Aよりお選びください。
脚部：「4本脚」または「2本脚＋キャスター（ヘッドボード側）」よりお選びいただけます。脚はブラック塗装スチール0150L、キャスターはブラックプラスチックとなります。
マットレス：別途お選びください。B&B ITALIA社製マットレスを設置した場合のマットレストップまでの高さは、H.30cmの場合53cm、H.20cmの場合43cmとなります。
スラットベース：本体価格に含まれています。

※レザーKランクはKASIA,KOTOよりお選びください。

NOONU / ヌーヌ　　B&B ITALIA

Bed cm 228

		B (ファブリック)	A (ファブリック)	E (ファブリック)	S (ファブリック)	L (ファブリック)	M (ファブリック)	BETA (レザー)	ALFA GAMMA (レザー)	K (レザー)	
LN200	228ベッド(マットレス 200 x 200cm)	**1,582,900**	**1,615,900**	**1,667,600**	**1,696,200**	**1,775,400**	**2,280,300**	**2,280,300**	**2,376,000**	**2,803,900**	
追加カバー											
LN200RK	228ベッド(マットレス 200 x 200cm)	**194,700**	**228,800**	**278,300**	**308,000**	**388,300**	**892,100**	**892,100**	**987,800**	**1,416,800**	

LN200

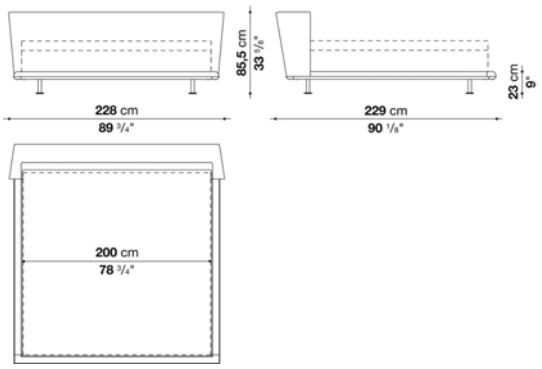

N.B. / 注意事項

ローエッジ：ブラッククローム塗装アルミニウム0170M、ピューター塗装0259V、またはブライトブラッシュアルミ0189Aよりお選びください。
脚部：「4本脚」または「2本脚＋キャスター（ヘッドボード側）」よりお選びいただけます。脚はブラック塗装スチール0150L、キャスターはブラックプラスチックとなります。
マットレス：別途お選びください。B&B ITALIA社製マットレスを設置した場合のマットレストップまでの高さは、H.30cmの場合53cm、H.20cmの場合43cmとなります。
スラットベース：本体価格に含まれています。

※レザーKランクはKASIA,KOTOよりお選びください。

NOONU / ヌーヌ　　B&B ITALIA

Queen size bed cm 181

		B (ファブリック)	A (ファブリック)	E (ファブリック)	S (ファブリック)	L (ファブリック)	M (ファブリック)	BETA (レザー)	ALFA GAMMA (レザー)	K (レザー)	
LN153	クイーンサイズベッド(マットレス 153 x 200cm)	**1,460,800**	**1,494,900**	**1,544,400**	**1,574,100**	**1,654,400**	**2,077,900**	**2,077,900**	**2,161,500**	**2,538,800**	
追加カバー											
LN153RK	クイーンサイズベッド(マットレス 153 x 200cm)	**190,300**	**222,200**	**273,900**	**302,500**	**382,800**	**807,400**	**807,400**	**891,000**	**1,268,300**	

LN153

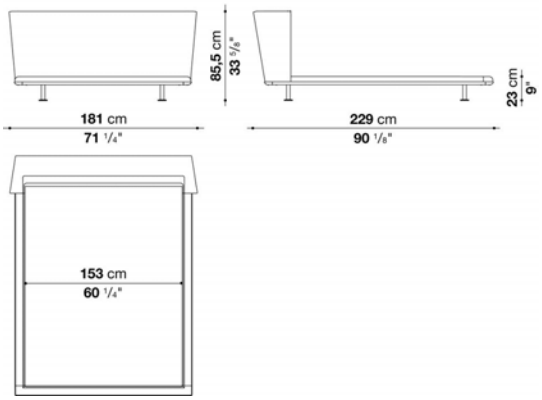

N.B. / 注意事項

ローエッジ：ブラッククローム塗装アルミニウム0170M、ピューター塗装0259V、またはブライトブラッシュアルミ0189Aよりお選びください。
脚部：「4本脚」または「2本脚＋キャスター（ヘッドボード側）」よりお選びいただけます。脚はブラック塗装スチール0150L、キャスターはブラックプラスチックとなります。
マットレス：弊社では対応しておりません。
スラットベース：本体価格に含まれています。

※レザーKランクはKASIA,KOTOよりお選びください。

NOONU / ヌーヌ　　B&B ITALIA

King size bed cm 221

		B (ファブリック)	A (ファブリック)	E (ファブリック)	S (ファブリック)	L (ファブリック)	M (ファブリック)	BETA (レザー)	ALFA GAMMA (レザー)	K (レザー)	
LN193	キングサイズベッド(マットレス 193 x 200cm)	**1,582,900**	**1,615,900**	**1,667,600**	**1,696,200**	**1,775,400**	**2,280,300**	**2,280,300**	**2,376,000**	**2,803,900**	
追加カバー											
LN193RK	キングサイズベッド(マットレス 193 x 200cm)	**194,700**	**228,800**	**278,300**	**308,000**	**388,300**	**892,100**	**892,100**	**987,800**	**1,416,800**	

LN193

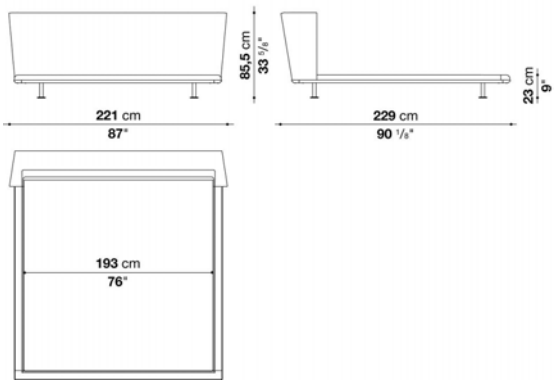

N.B. / 注意事項

ローエッジ：ブラッククローム塗装アルミニウム0170M、ピューター塗装0259V、またはブライトブラッシュアルミ0189Aよりお選びください。
脚部：「4本脚」または「2本脚＋キャスター（ヘッドボード側）」よりお選びいただけます。脚はブラック塗装スチール0150L、キャスターはブラックプラスチックとなります。
マットレス：弊社では対応しておりません。
スラットベース：本体価格に含まれています。

※レザーKランクはKASIA,KOTOよりお選びください。



TECHNICAL SPECIFICATIONS / 技術情報：

内部構造	鋼管及び成形鋼材
内部構造充填材	Bayfit®(バイエル社製)低温成形発泡ポリウレタン、ポリエステルファイバーカバー
脚部	スチール及びプラスチック
スラットベース補強材	塗装鋼管
表面張地	ファブリックまたは天然皮革（推奨素材のみ）

2分割パーツ :

1- ヘッドボード
2- フレーム

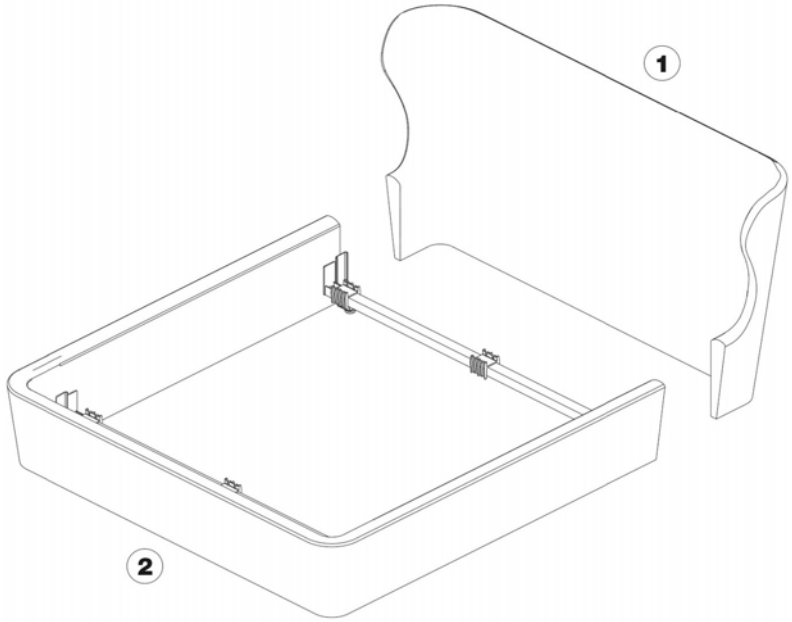

4分割パーツ :

1- ヘッドボード
2- フレーム
3- サポートクロスピース

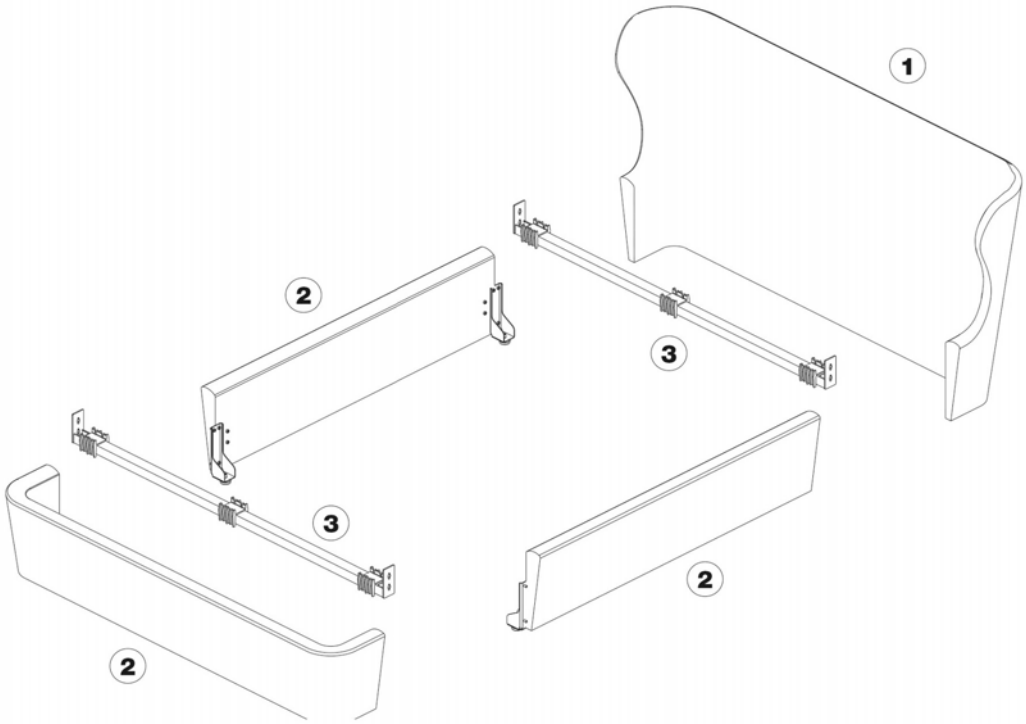

PAPILIO / パピリオ　　B&B ITALIA

Bed cm 198.5

		B (ファブリック)	A (ファブリック)	E (ファブリック)	S (ファブリック)	L (ファブリック)	ALFA GAMMA (レザー)				
LP160	ベッド(マットレス 160 x 200cm・スラットベース159 x 199cm)	**1,247,400**	**1,315,600**	**1,389,300**	**1,483,900**	**1,640,100**	**2,270,400**				
追加カバー											
LP160RK	ベッド(マットレス 160 x 200cm・スラットベース159 x 199cm)	**259,600**	**322,300**	**390,500**	**478,500**	**621,500**	**1,200,100**				

LP160

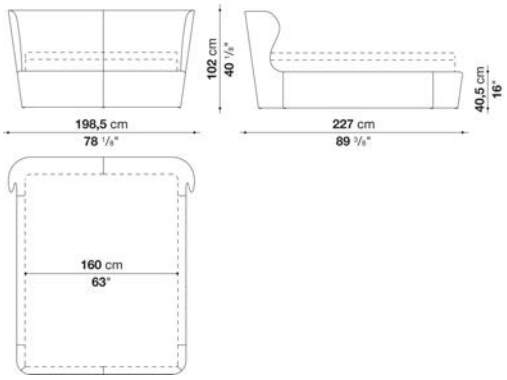

N.B. / 注意事項

フレーム：2分割または4分割をお選びください。
マットレス：別途お選びください。ベース部パーツによりベッド本体の高さを4段階より選択いただけます。
　　B&B ITALIA社製マットレス(H.30cm)を設置した場合のマットレストップまでの高さは49, 52, 60, 63cmとなります。
スラットベース：RDが別途必要となります。

※レザーはGAMMAよりお選びください。

PAPILIO / パピリオ　　B&B ITALIA

Bed cm 218.5

		B (ファブリック)	A (ファブリック)	E (ファブリック)	S (ファブリック)	L (ファブリック)	ALFA GAMMA (レザー)				
LP180	ベッド(マットレス 180 x 200cm・スラットベース179 x 199cm)	**1,278,200**	**1,346,400**	**1,419,000**	**1,515,800**	**1,670,900**	**2,301,200**				
追加カバー											
LP180RK	ベッド(マットレス 180 x 200cm)	**264,000**	**326,700**	**393,800**	**482,900**	**624,800**	**1,205,600**				

LP180

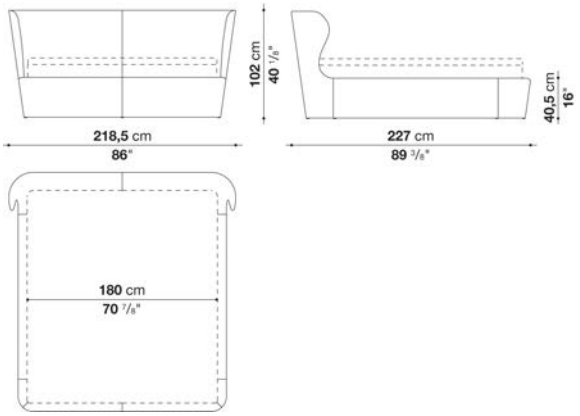

N.B. / 注意事項

フレーム：2分割または4分割をお選びください。
マットレス：別途お選びください。ベース部パーツによりベッド本体の高さを4段階より選択いただけます。
　　B&B ITALIA社製マットレス（H.30cm）を設置した場合のマットレストップまでの高さは49, 52, 60, 63cmとなります。
スラットベース：RD2が別途必要となります。

※レザーはGAMMAよりお選びください。

PAPILIO / パピリオ　　B&B ITALIA

Bed cm 238.5

		B (ファブリック)	A (ファブリック)	E (ファブリック)	S (ファブリック)	L (ファブリック)	ALFA GAMMA (レザー)				
LP200	ベッド(マットレス 200 x 200cm・スラットベース199 x 199cm)	**1,382,700**	**1,477,300**	**1,578,500**	**1,710,500**	**1,927,200**	**2,791,800**				
追加カバー											
LP200RK	ベッド(マットレス 200 x 200cm)	**333,300**	**421,300**	**513,700**	**635,800**	**834,900**	**1,630,200**				

LP200

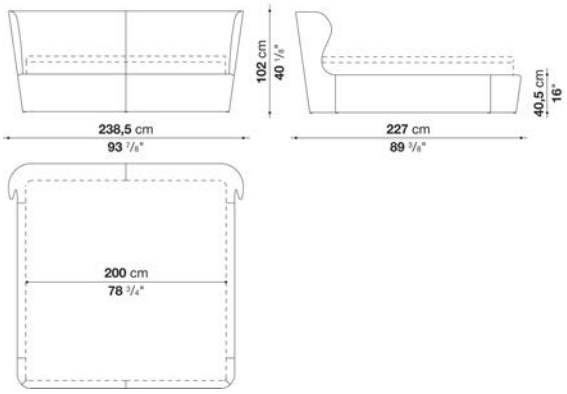

N.B. / 注意事項

フレーム：2分割または4分割をお選びください。
マットレス：別途お選びください。ベース部パーツによりベッド本体の高さを4段階より選択いただけます。
　　B&B ITALIA社製マットレス (H.30cm) を設置した場合のマットレストップまでの高さは49, 52, 60, 63cmとなります。
スラットベース：RD4が別途必要となります。

※レザーはGAMMAよりお選びください。

PAPILIO / パピリオ　　B&B ITALIA

Queen size bed cm 191.5

		B (ファブリック)	A (ファブリック)	E (ファブリック)	S (ファブリック)	L (ファブリック)	ALFA GAMMA (レザー)				
LP153	クイーンサイズベッド(スラットベース152 x 199 cm)	**1,247,400**	**1,315,600**	**1,389,300**	**1,483,900**	**1,640,100**	**2,270,400**				
追加カバー											
LP153RK	クイーンサイズベッド(スラットベース152 x 199 cm)	**259,600**	**322,300**	**390,500**	**478,500**	**621,500**	**1,200,100**				

LP153

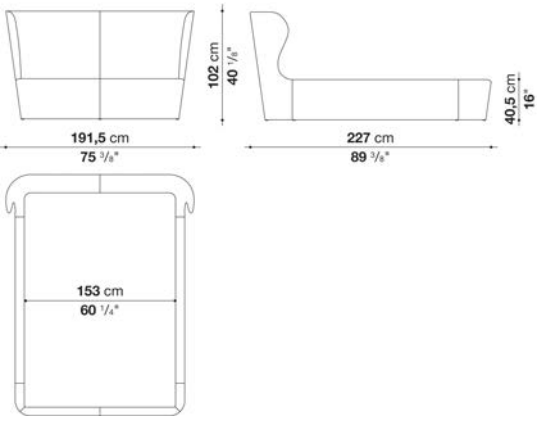

N.B. / 注意事項

フレーム：2分割または4分割をお選びください。
マットレス：弊社では対応しておりません。
スラットベース：RD9 が別途必要となります。

※レザーはGAMMAよりお選びください。

PAPILIO / パピリオ　　B&B ITALIA

King size bed cm 231.5

		B (ファブリック)	A (ファブリック)	E (ファブリック)	S (ファブリック)	L (ファブリック)	ALFA GAMMA (レザー)				
LP193	キングサイズベッド(スラットベース 192 x 199 cm)	**1,382,700**	**1,477,300**	**1,578,500**	**1,710,500**	**1,927,200**	**2,791,800**				
追加カバー											
LP193RK	キングサイズベッド(スラットベース 192 x 199 cm)	**333,300**	**421,300**	**513,700**	**635,800**	**834,900**	**1,630,200**				

LP193

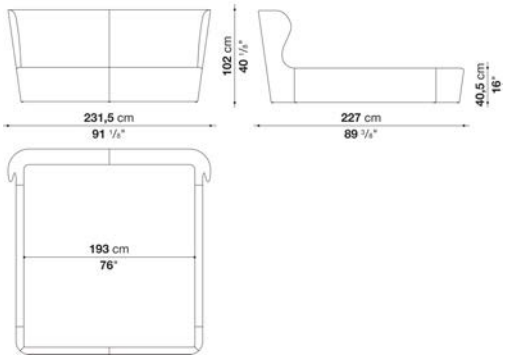

N.B. / 注意事項

フレーム：2分割または4分割をお選びください。
マットレス：弊社では対応しておりません。
スラットベース：RD10 が別途必要となります。

※レザーはGAMMAよりお選びください。



TECHNICAL SPECIFICATIONS / 技術情報：

内部構造	鋼管および成形鋼材
内部重鎮材	Bayfit®(バイエル社製)低温成形発泡ポリウレタン　ポリエステルファイバー
脚部	鋼管および成形鋼材
脚部先端補強材	プラスチック
表面生地	ファブリックおよび一部レザー

Feet h. cm 7

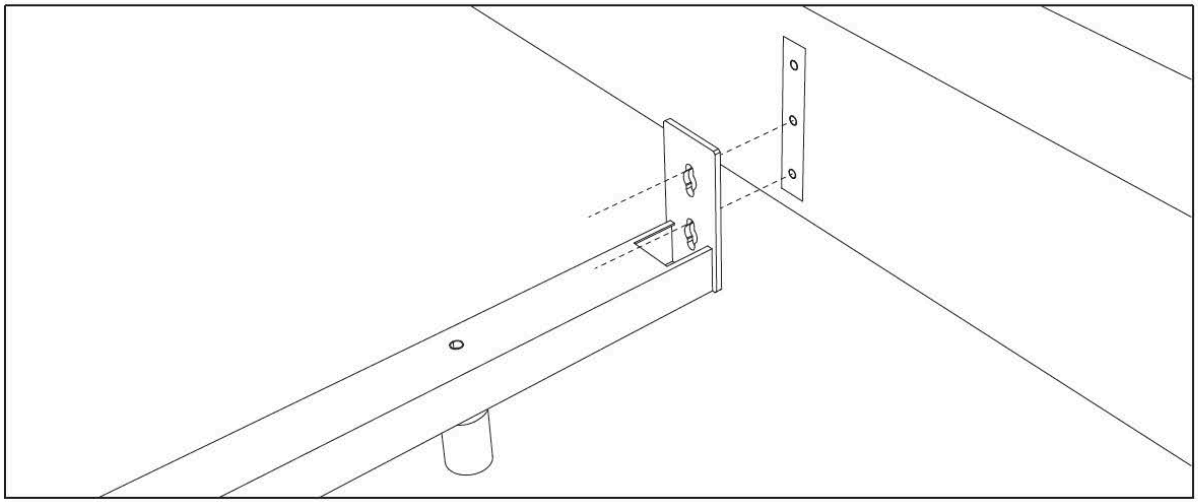

Sizes without slatted base





without slatted base supports

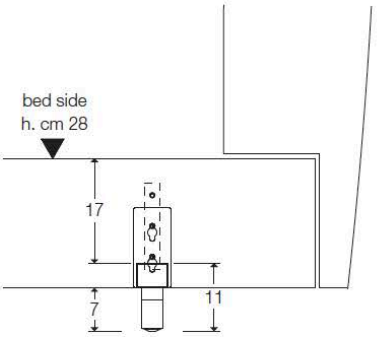

with slatted base supports - position A

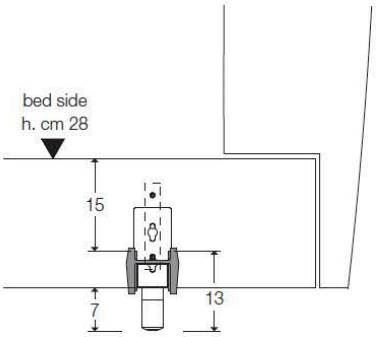

with slatted base supports - position B

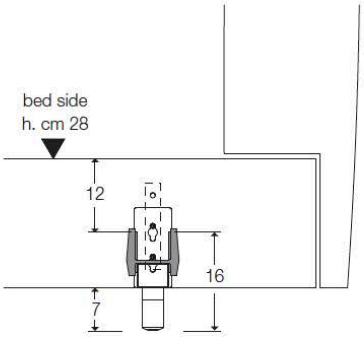

Sizes with metal slatted base h. cm 4





without slatted base supports

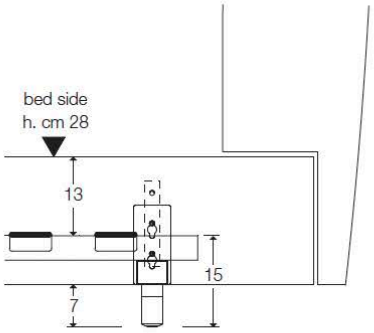

with slatted base supports - position A

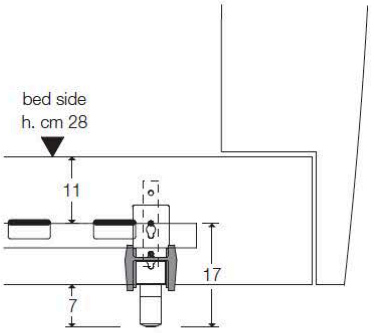

with slatted base supports - position B

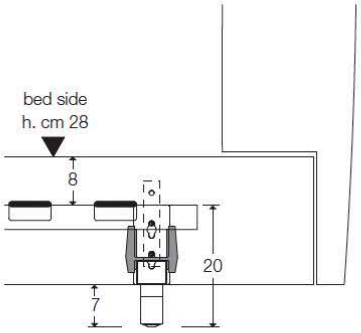

Sizes with wooden slatted base h. cm 7





without slatted base supports

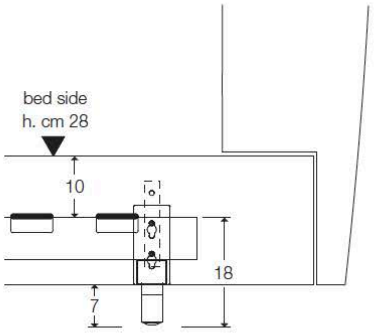

with slatted base supports - position A

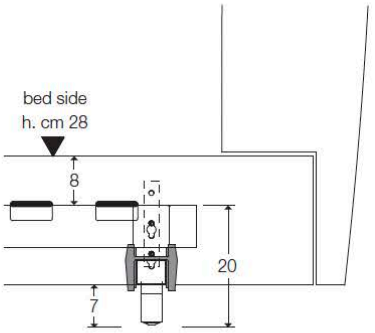

with slatted base supports - position B

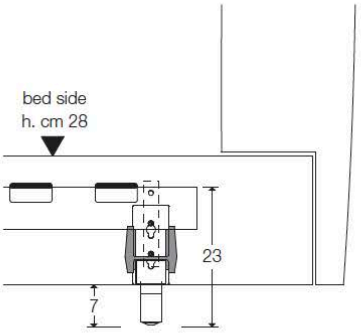

Sizes with special slatted base h. cm 10

without slatted base supports

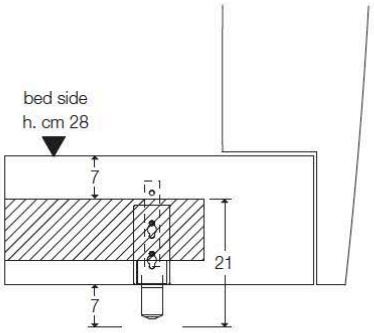

Feet h. cm 12

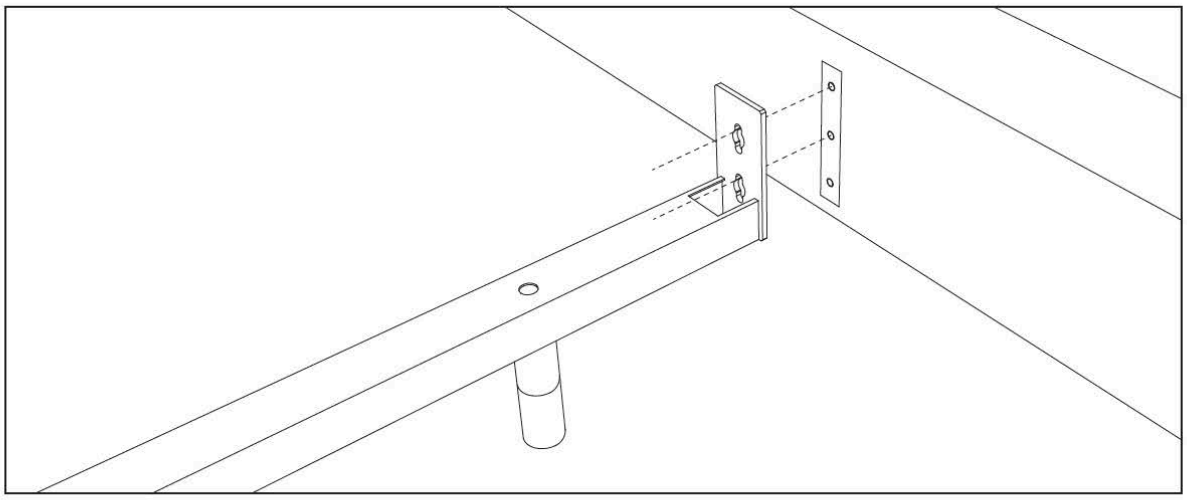

Sizes without slatted base





without slatted base supports

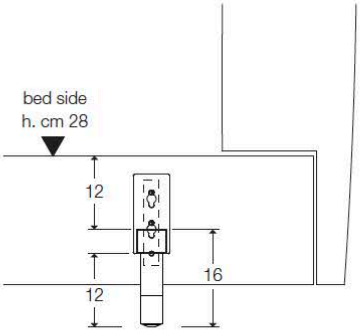

with slatted base supports - position A

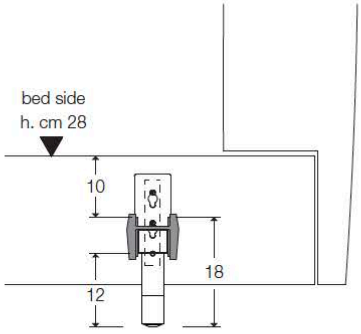

with slatted base supports - position B

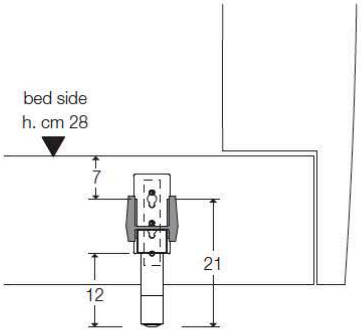

Sizes with metal slatted base h. cm 4





without slatted base supports

with slatted base supports - position A

with slatted base supports - position B

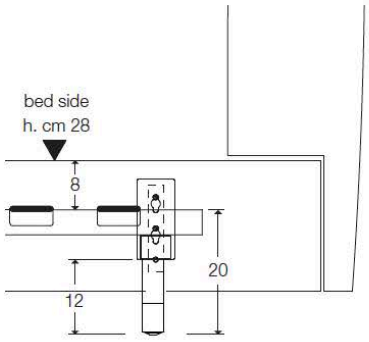

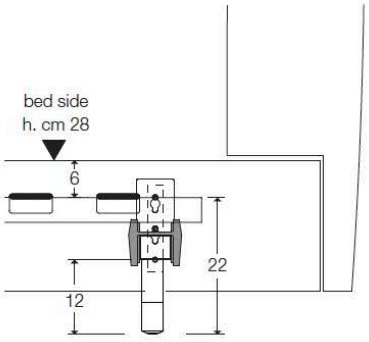

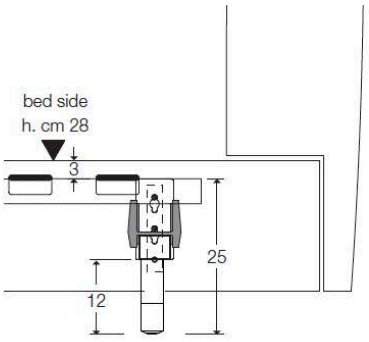

Sizes with wooden slatted base h. cm 7





without slatted base supports

with slatted base supports - position A

with slatted base supports - position B

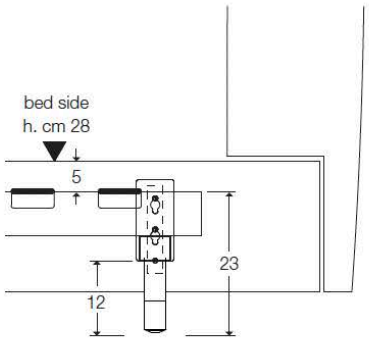

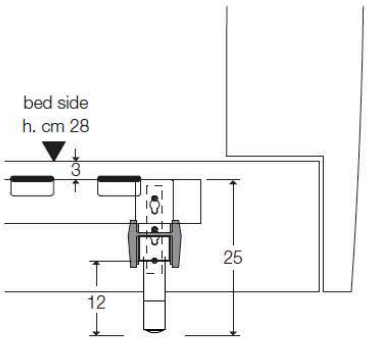

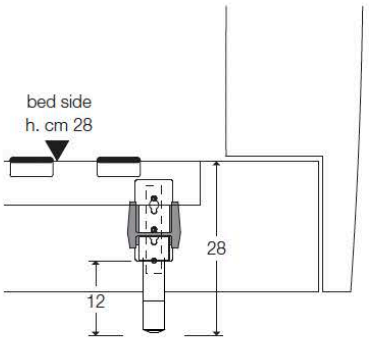

Sizes with special slatted base h. cm 10

without slatted base supports

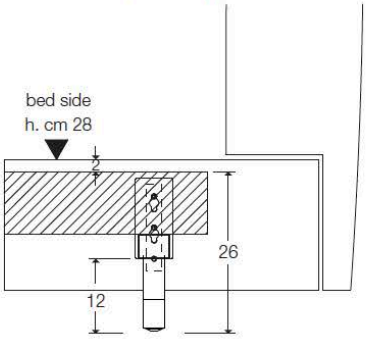

RICHARD / リチャード　　B&B ITALIA

Bed cm 193,available in one colour

		B (ファブリック)	A (ファブリック)	E (ファブリック)	S (ファブリック)	L (ファブリック)	BETA (レザー)	ALFA GAMMA (レザー)	K (レザー)		
LRA160	193ベット(マットレス160×200cm・スラットベース159 x 199cm)	**1,402,500**	**1,439,900**	**1,501,500**	**1,562,000**	**1,679,700**	**1,934,900**	**2,051,500**	**2,567,400**		
追加カバー											
LRA160RK	193ベット(マットレス160×200cm)	**246,400**	**280,500**	**337,700**	**392,700**	**500,500**	**737,000**	**842,600**	**1,318,900**		

LRA160

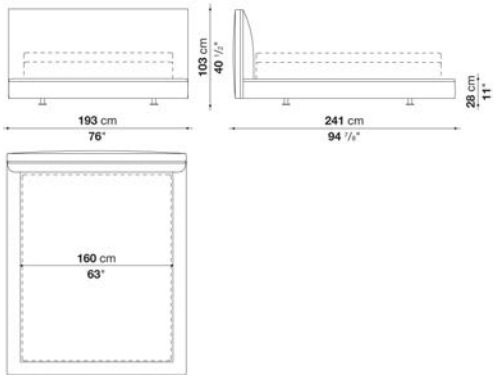

N.B. / 注意事項

脚部：ブラック塗装スチール0150Lとなります。
パイピング：ナチュラル1135300、ダークブラウン1135350、ブラック1135150、ダブグレー1135280よりお選びください。
マットレス：別途お選びください。付属パーツ（7cm・12cm）によりベッド本体の高さを5段階より選択いただけます。
B&B ITALIA社製マットレス（ H.30 ）を設置した場合のマットレストップまでの高さは45,47,50,52,55cmとなります。
スラットベース：RDが別途必要となります。

※レザーKランクは、KOTOよりお選びください。

RICHARD / リチャード　　B&B ITALIA

Bed cm 213,available in one colour

		B (ファブリック)	A (ファブリック)	E (ファブリック)	S (ファブリック)	L (ファブリック)	BETA (レザー)	ALFA GAMMA (レザー)	K (レザー)		
LRA180	213ベッド(マットレス180×200cm・スラットベース179 x 199cm)	**1,444,300**	**1,481,700**	**1,543,300**	**1,602,700**	**1,721,500**	**2,024,000**	**2,146,100**	**2,697,200**		
追加カバー											
LRA180RK	213ベッド(マットレス180×200cm)	**250,800**	**286,000**	**342,100**	**397,100**	**506,000**	**784,300**	**896,500**	**1,403,600**		

LRA180

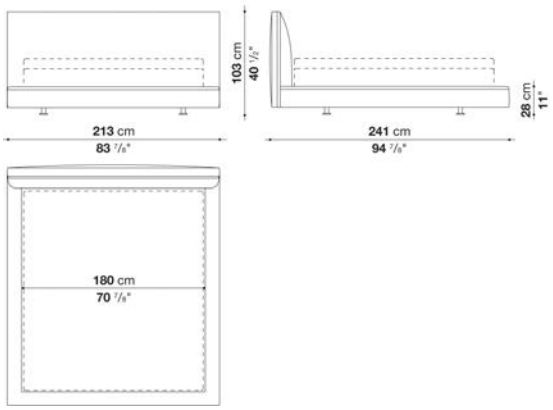

N.B. / 注意事項

脚部：ブラック塗装スチール0150Lとなります。
パイピング：ナチュラル1135300、ダークブラウン1135350、ブラック1135150、ダブグレー1135280よりお選びください。
マットレス：別途お選びください。付属パーツ（7cm・12cm）によりベッド本体の高さを5段階より選択いただけます。
B&B ITALIA社製マットレス（ H.30 ）を設置した場合のマットレストップまでの高さは45,47,50,52,55cmとなります。
スラットベース：RD2が別途必要となります。

※レザーKランクは、KOTOよりお選びください。

RICHARD / リチャード　　B&B ITALIA

Bed cm 233,available in one colour

		B (ファブリック)	A (ファブリック)	E (ファブリック)	S (ファブリック)	L (ファブリック)	BETA (レザー)	ALFA GAMMA (レザー)	K (レザー)		
LRA200	233ベッド(マットレス200×200cm・スラットベース199 x 199cm)	**1,472,900**	**1,510,300**	**1,571,900**	**1,632,400**	**1,750,100**	**2,102,100**	**2,231,900**	**2,817,100**		
追加カバー											
LRA200RK	233ベッド(マットレス200×200cm)	**254,100**	**289,300**	**345,400**	**400,400**	**508,200**	**832,700**	**952,600**	**1,491,600**		

LRA200

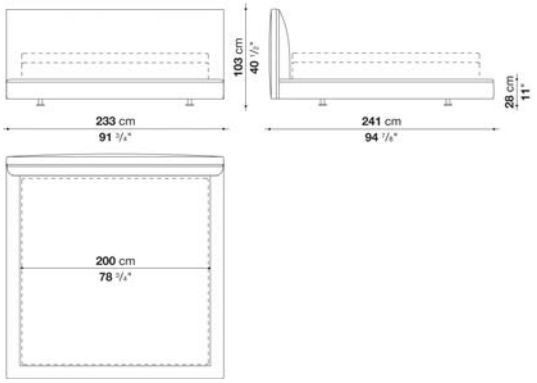

N.B. / 注意事項

脚部：ブラック塗装スチール0150Lとなります。
パイピング：ナチュラル1135300、ダークブラウン1135350、ブラック1135150、ダブグレー1135280よりお選びください。
マットレス：別途お選びください。付属パーツ（7cm・12cm）によりベッド本体の高さを5段階より選択いただけます。
B&B ITALIA社製マットレス（ H.30）を設置した場合のマットレストップまでの高さは45,47,50,52,55cmとなります。
スラットベース : RD4が別途必要となります。

※レザーKランクは、KOTOよりお選びください。

RICHARD / リチャード　　B&B ITALIA

Queen size bed cm 186,available in one colour

		B (ファブリック)	A (ファブリック)	E (ファブリック)	S (ファブリック)	L (ファブリック)	BETA (レザー)	ALFA GAMMA (レザー)	K (レザー)		
LRA153	クイーンサイズベッド(スラットベース152 x 199 cm)	**1,402,500**	**1,439,900**	**1,501,500**	**1,562,000**	**1,679,700**	**1,934,900**	**2,051,500**	**2,567,400**		
追加カバー											
LRA153RK	クイーンサイズベッド(スラットベース152 x 199 cm)	**246,400**	**280,500**	**337,700**	**392,700**	**500,500**	**737,000**	**842,600**	**1,318,900**		

LRA153

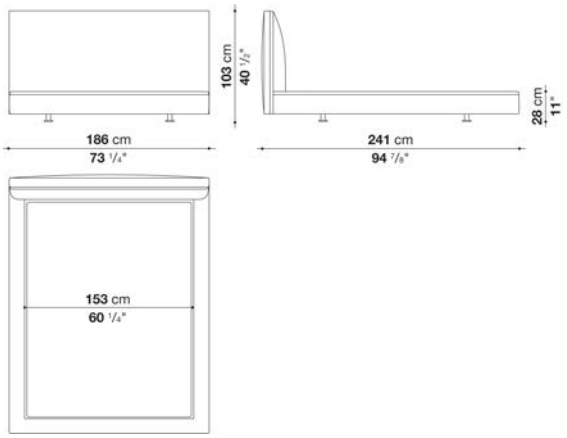

N.B. / 注意事項

脚部：ブラック塗装スチール0150Lとなります。
パイピング：ナチュラル1135300、ダークブラウン1135350、ブラック1135150、ダブグレー1135280よりお選びください。
マットレス：弊社では対応しておりません。
スラットベース：RD9が別途必要となります。

※レザーKランクは、KOTOよりお選びください。

RICHARD / リチャード B&B ITALIA

King size bed cm 226,available in one colour

		B (ファブリック)	A (ファブリック)	E (ファブリック)	S (ファブリック)	L (ファブリック)	BETA (レザー)	ALFA GAMMA (レザー)	K (レザー)		
LRA193	キングサイズベッド(スラットベース 192 x 199cm)	**1,472,900**	**1,510,300**	**1,571,900**	**1,632,400**	**1,750,100**	**2,102,100**	**2,231,900**	**2,817,100**		
追加カバー											
LRA193RK	キングサイズベッド(スラットベース 192 x 199cm)	**254,100**	**289,300**	**345,400**	**400,400**	**508,200**	**832,700**	**952,600**	**1,491,600**		

LRA193

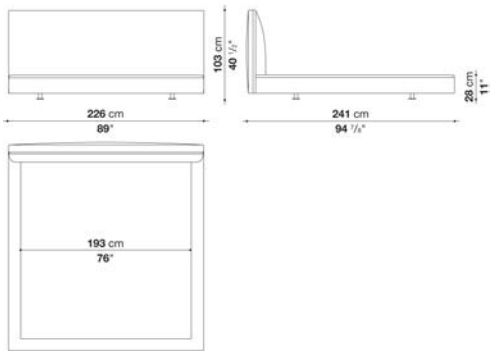

N.B. / 注意事項

脚部：ブラック塗装スチール0150Lとなります。
パイピング：ナチュラル1135300、ダークブラウン1135350、ブラック1135150、ダブグレー1135280よりお選びください。
マットレス：弊社では対応しておりません。
スラットベース：RD10が別途必要となります。

※レザーKランクは、KOTOよりお選びください。



TECHNICAL SPECIFICATIONS / 技術情報：

内部構造	鋼管及び成形鋼材
内部構造充填材	Bayfit®(バイエル社製)低温成形発泡ポリウレタン、ポリエステルファイバーカバー
ベースフレーム	ブロンズニッケル塗装または、ブライトクローム鋼管
サポートフレームホイール	グレー塗装鋼管
スラットベース	鋼管及びビーチウッド積層板
脚部先端	熱可塑性プラスチック
ホイール	ホワイトプラスチック
表面張地	ファブリックまたは天然皮革

SIENA / シエナ　　B&B ITALIA

Bed cm 176

		B (ファブリック)	A (ファブリック)	E (ファブリック)	S (ファブリック)	L (ファブリック)	BETA (レザー)	ALFA GAMMA (レザー)	K (レザー)		
LSI176	176 ベッド (マットレス 160x200 / 153x203 cm) ブロンズニッケル塗装	**1,280,400**	**1,309,000**	**1,377,200**	**1,432,200**	**1,549,900**	**1,805,100**	**2,051,500**	**2,445,300**		
LSI176_CL	176 ベッド (マットレス 160x200 / 153x203 cm) クロームスチール	**1,437,700**	**1,464,100**	**1,533,400**	**1,588,400**	**1,706,100**	**1,962,400**	**2,207,700**	**2,600,400**		
LSI176W	176 キャスター付ベット (マットレス 160x200 / 153 x203 cm) ブロンズニッケル塗装	**1,336,500**	**1,364,000**	**1,432,200**	**1,488,300**	**1,604,900**	**1,854,600**	**2,106,500**	**2,501,400**		
LSI176W_CL	176 キャスター付ベット(マットレス 160x200 / 153 x203 cm) クロームスチール	**1,414,600**	**1,442,100**	**1,510,300**	**1,567,500**	**1,684,100**	**1,933,800**	**2,185,700**	**2,580,600**		
追加カバー											
LSI176RK	176 ベッド(マットレス 160x200 / 153x203 cm)	**272,800**	**294,800**	**348,700**	**396,000**	**489,500**	**787,600**	**894,300**	**1,213,300**		

LSI176

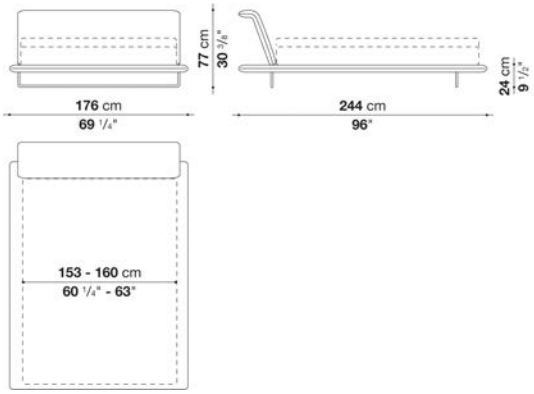

LSI176W

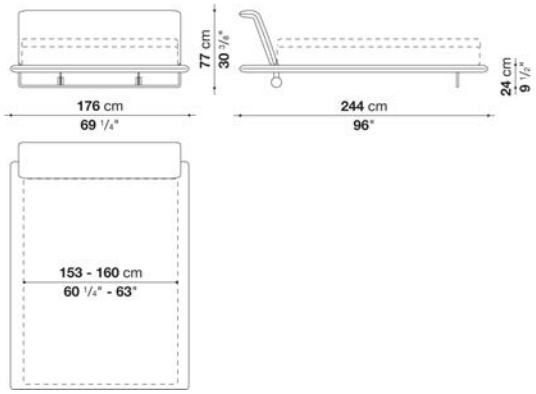

N.B. / 注意事項

脚部：ブロンズニッケル塗装0174Bまたはクロームスチール0110Mよりお選びください。「4本脚」または「2本脚＋キャスター(ヘッドボード側)」よりお選びいただけます。
キャスター(ヘッドボード側)：ホワイト色プラスチックとなります。
マットレス：別途お選びください。B&B ITALIA社製マットレス (160x200xH.30cm) を設置した場合のマットレストップまでの高さは、54cmとなります。(クイーンサイズマットレス153 x 203cmもご使用いただけますが、弊社ではそのサイズのマットレスは取り扱いしておりません。)
スラットベース：本体価格に含まれています。

※レザーKランクはKOTOよりお選びください。

SIENA / シエナ　　B&B ITALIA

Bed cm 196

		B (ファブリック)	A (ファブリック)	E (ファブリック)	S (ファブリック)	L (ファブリック)	BETA (レザー)	ALFA GAMMA (レザー)	K (レザー)		
LSI196	196 ベッド(マットレス 180 x 200 cm)ブロンズニッケル塗装	**1,290,300**	**1,320,000**	**1,394,800**	**1,455,300**	**1,579,600**	**1,865,600**	**2,118,600**	**2,545,400**		
LSI196_CL	196 ベッド(マットレス 180 x 200 cm) クロームスチール	**1,445,400**	**1,475,100**	**1,549,900**	**1,610,400**	**1,735,800**	**2,020,700**	**2,274,800**	**2,702,700**		
LSI196W	196 キャスター付ベッド(マットレス 180 x 200cm) ブロンズニッケル塗装	**1,345,300**	**1,375,000**	**1,450,900**	**1,510,300**	**1,635,700**	**1,915,100**	**2,174,700**	**2,600,400**		
LSI196W_CL	196 キャスター付ベッド(マットレス 180 x 200cm) クロームスチール	**1,425,600**	**1,453,100**	**1,527,900**	**1,588,400**	**1,712,700**	**1,993,200**	**2,253,900**	**2,679,600**		
追加カバー											
LSI196RK	196 ベッド (マットレス 180 x 200cm)	**273,900**	**298,100**	**357,500**	**408,100**	**508,200**	**831,600**	**944,900**	**1,289,200**		

LSI196

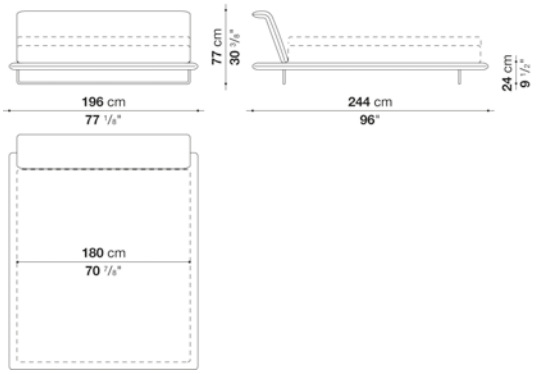

LSI196W

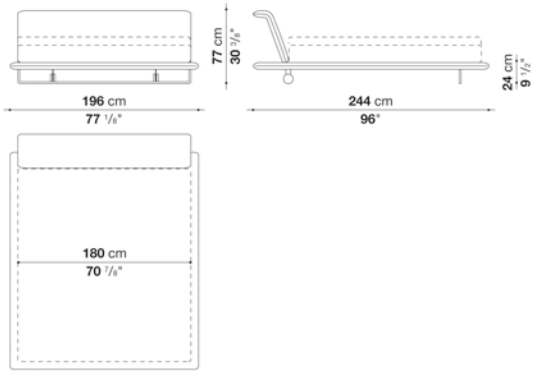

N.B. / 注意事項

脚部：ブロンズニッケル塗装0174Bまたはクロームスチール0110Mよりお選びください。「4本脚」または「2本脚＋キャスター(ヘッドボード側)」よりお選びいただけます。
キャスター(ヘッドボード側)：ホワイト色プラスチックとなります。
マットレス：別途お選びください。B&B ITALIA社製マットレス (180x200xH.30cm) を設置した場合のマットレストップまでの高さは54cmとなります。
スラットベース：本体価格に含まれています。

※レザーKランクはKOTOよりお選びください。

SIENA / シエナ　　B&B ITALIA

Bed cm 216

		B (ファブリック)	A (ファブリック)	E (ファブリック)	S (ファブリック)	L (ファブリック)	BETA (レザー)	ALFA GAMMA (レザー)	K (レザー)		
LSI216	216 ベッド(マットレス 200x200 / 193x203 cm) ブロンズニッケル塗装	**1,315,600**	**1,348,600**	**1,427,800**	**1,494,900**	**1,630,200**	**1,953,600**	**2,218,700**	**2,682,900**		
LSI216_CL	216 ベッド(マットレス 200x200 / 193x203 cm)クロームスチール	**1,470,700**	**1,502,600**	**1,582,900**	**1,648,900**	**1,784,200**	**2,108,700**	**2,374,900**	**2,839,100**		
LSI216W	216 キャスター付ベッド(マットレス 200x200 / 193 x203 cm)ブロンズニッケル塗装	**1,370,600**	**1,403,600**	**1,481,700**	**1,548,800**	**1,684,100**	**2,002,000**	**2,273,700**	**2,736,800**		
LSI216W_CL	216 キャスター付ベッド(マットレス 200x200 / 19 3x203 cm)クロームスチール	**1,449,800**	**1,481,700**	**1,560,900**	**1,626,900**	**1,761,100**	**2,080,100**	**2,351,800**	**2,816,000**		
追加カバー											
LSI216RK	ベッド（マットレス 200x200 / 193x203 cm）	**306,900**	**332,200**	**398,200**	**451,000**	**561,000**	**914,100**	**1,037,300**	**1,412,400**		

LSI216

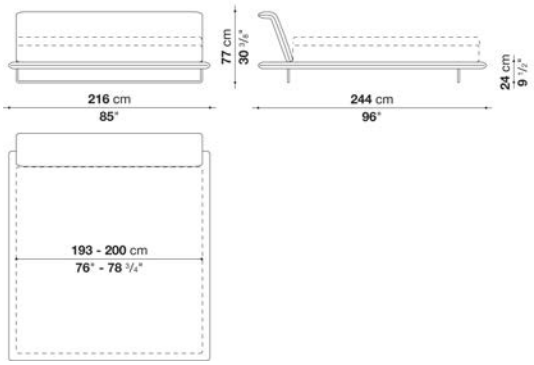

LSI216W

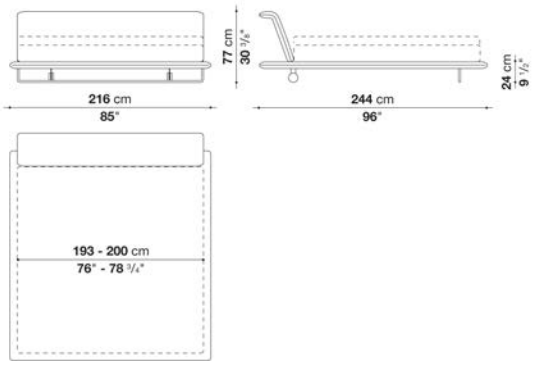

N.B. / 注意事項

脚部：ブロンズニッケル塗装0174Bまたはクロームスチール0110Mよりお選びください。「4本脚」または「2本脚＋キャスター(ヘッドボード側)」よりお選びいただけます。
キャスター(ヘッドボード側)：ホワイト色プラスチックとなります。
マットレス：別途お選びください。B&B ITALIA社製マットレス（200x200xH.30cm）を設置した場合のマットレストップまでの高さは54cmとなります。(キングサイズマットレス 193 x 203cmのご使用もいただけますが、弊社ではそのサイズのマットレスは取り扱いしておりません。)
スラットベース：本体価格に含まれています。

※レザーKランクはKOTOよりお選びください。

TUFTY-BED / タフティーベッド

B&B ITALIA

design Patricia Urquiola / パトリシア・ウルキオラ



TECHNICAL SPECIFICATIONS / 技術情報：

内部構造	鋼管及び成形鋼材
内部構造充填材	Bayfit®(バイエル社製)低温成形発泡ポリウレタン、ポリエステルファイバーカバー
ストレージユニット用スラットベース	プラスチック部材、鋼管及びビーチウッド積層板
スラットベース開閉機構	ガスダンパーによる手動操作
ストレージユニット用内部棚	MDFパネル
スラットベース固定サポート	ブラック熱可塑性プラスチック
コーナープレート	ブラック塗装鋼板
脚部及び脚部先端	ナチュラルオーク
表面張地	ファブリックまたは天然皮革

TUFTY-BED / タフティーベッド　　B&B ITALIA

Bed cm 200 for mattress cm 160 x 200

		B (ファブリック)	A (ファブリック)	E (ファブリック)	S (ファブリック)	L (ファブリック)	BETA (レザー)	ALFA GAMMA (レザー)	K (レザー)		
LTU160	200 ベッド(マットレス 160 x 200 cm・ スラットベースRD)	**1,358,500**	**1,389,300**	**1,465,200**	**1,526,800**	**1,654,400**	**1,820,500**	**2,069,100**	**2,450,800**		
LTU160C	200 収納付ベッド(マットレス 160 x 200cm)	**1,903,000**	**1,932,700**	**2,008,600**	**2,070,200**	**2,197,800**	**2,300,100**	**2,613,600**	**2,993,100**		
追加カバー											
LTU160RK	200 ベッド	**297,000**	**320,100**	**382,800**	**433,400**	**536,800**	**770,000**	**874,500**	**1,185,800**		

LTU160

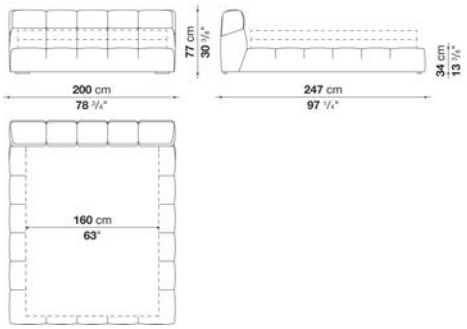

N.B. / 注意事項

脚部：ナチュラルオーク色となります。
マットレス：別途お選びください。
B&B ITALIA社製マットレス (H.20cm) を設置した場合のマットレストップまでの高さは50cmとなり、こちらのご使用を推奨しております。
スラットベース: RD が別途必要となります。
収納付きベッドは、専用スラットベースが本体価格に含まれています。

※レザーKランクは、KASIA,KOTOよりお選びください。

TUFTY-BED / タフティーベッド　　B&B ITALIA

Bed cm 200 for mattress cm 180 x 200

		B (ファブリック)	A (ファブリック)	E (ファブリック)	S (ファブリック)	L (ファブリック)	BETA (レザー)	ALFA GAMMA (レザー)	K (レザー)		
LTU180	200 ベッド(マットレス 180 x 200 cm・ スラッドベースRD2)	**1,412,400**	**1,443,200**	**1,520,200**	**1,585,100**	**1,713,800**	**1,897,500**	**2,156,000**	**2,558,600**		
LTU180C	200 収納付ベッド(マットレス 180 x 200cm)	**1,956,900**	**1,987,700**	**2,064,700**	**2,128,500**	**2,257,200**	**2,376,000**	**2,699,400**	**3,102,000**		
追加カバー											
LTU180RK	200 ベッド	**315,700**	**341,000**	**403,700**	**456,500**	**562,100**	**812,900**	**921,800**	**1,250,700**		

LTU180

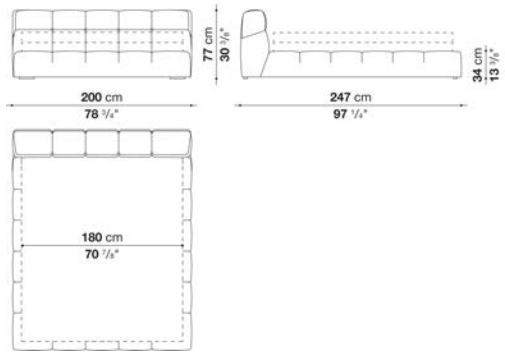

N.B. / 注意事項

脚部：ナチュラルオーク色となります。
マットレス：別途お選びください。
B&B ITALIA社製マットレス (H.20cm) を設置した場合のマットレストップまでの高さは50cmとなり、こちらのご使用を推奨しております
スラットベース: RD2 が別途必要となります。
収納付きベッドは、専用スラットベースが本体価格に含まれています。

※レザーKランクは、KASIA,KOTOよりお選びください。

TUFTY-BED / タフティーベッド　B&B ITALIA

Bed cm 220

		B (ファブリック)	A (ファブリック)	E (ファブリック)	S (ファブリック)	L (ファブリック)	BETA (レザー)	ALFA GAMMA (レザー)	K (レザー)		
LTU200	220 ベッド(マットレス 200 x 200 cm・スラットベース 199 x 199cm)	**1,438,800**	**1,470,700**	**1,551,000**	**1,618,100**	**1,754,500**	**1,976,700**	**2,245,100**	**2,693,900**		
追加カバー											
LTU200RK	220 ベッド	**324,500**	**353,100**	**416,900**	**471,900**	**583,000**	**866,800**	**983,400**	**1,349,700**		

LTU200

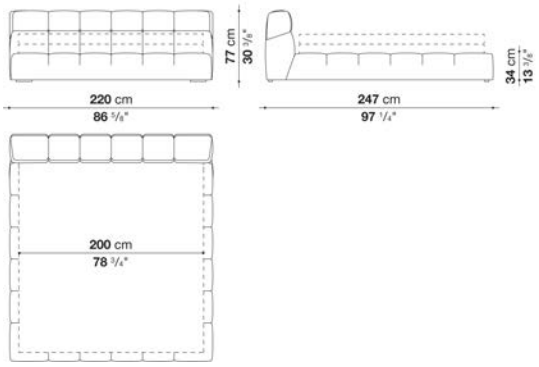

N.B. / 注意事項

脚部：ナチュラルオーク色となります。
マットレス：別途お選びください。
B&B ITALIA社製マットレス (H.20cm) を設置した場合のマットレストップまでの高さは50cmとなり、こちらのご使用を推奨しております。
スラットベース: RD4 が別途必要となります。

※レザーKランクは、KASIA,KOTOよりお選びください。

TUFTY-BED / タフティーベッド　B&B ITALIA

Queen size bed cm 200

		B (ファブリック)	A (ファブリック)	E (ファブリック)	S (ファブリック)	L (ファブリック)	BETA (レザー)	ALFA GAMMA (レザー)	K (レザー)		
LTU153	クイーンサイズベッド(スラットベース 152 x 199 cm)	**1,438,800**	**1,470,700**	**1,551,000**	**1,618,100**	**1,754,500**	**1,976,700**	**2,245,100**	**2,693,900**		
追加カバー											
LTU153RK	200 ベッド	**324,500**	**353,100**	**416,900**	**471,900**	**583,000**	**866,800**	**983,400**	**1,349,700**		

LTU153

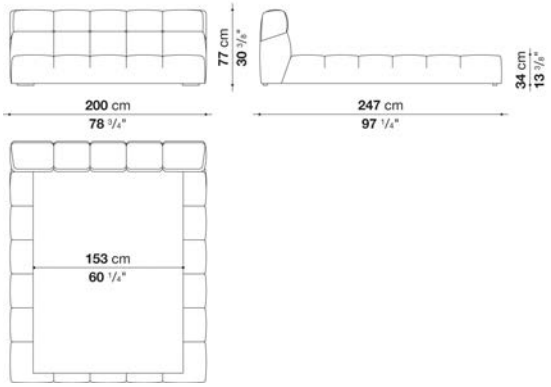

N.B. / 注意事項

脚部：ナチュラルオーク色となります。
マットレス：弊社では対応しておりません。
スラットベース: RD9 が別途必要となります。

※レザーKランクは、KASIA,KOTOよりお選びください。

TUFTY-BED / タフティーベッド

B&B ITALIA

King size bed cm 220

		B (ファブリック)	A (ファブリック)	E (ファブリック)	S (ファブリック)	L (ファブリック)	BETA (レザー)	ALFA GAMMA (レザー)	K (レザー)		
LTU193	キングベッド(スラットベース 192 x 199 cm)	**1,438,800**	**1,470,700**	**1,551,000**	**1,618,100**	**1,754,500**	**1,976,700**	**2,245,100**	**2,693,900**		
追加カバー											
LTU193RK	220 ベッド	**324,500**	**353,100**	**416,900**	**471,900**	**583,000**	**866,800**	**983,400**	**1,349,700**		

LTU193

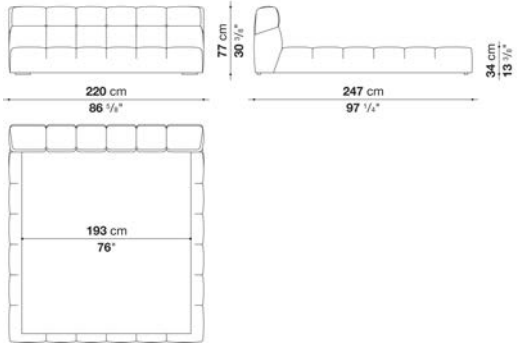

N.B. / 注意事項

脚部：ナチュラルオーク色となります。
マットレス：弊社では対応しておりません
スラットベース: RD10 が別途必要となります。

※レザーKランクは、KASIA,KOTOよりお選びください。

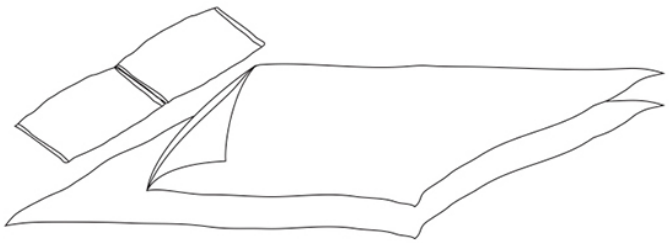

BEDDINGS / 寝具

B&B ITALIA

Sheet set for mattresses h. 20

		B (ファブリック)	A (ファブリック)
PLE160	シーツセット (マットレス 160 x 200 x H20cm)	**225,500**	**310,200**
210PLE160	シーツセット (マットレス 160 x 210 x H20cm)	**248,600**	**342,100**
PLE180	シーツセット (マットレス 180 x 200 x H20cm)	**225,500**	**310,200**
210PLE180	シーツセット (マットレス 180 x 210 x H20cm)	**248,600**	**342,100**
PLE200	シーツセット (マットレス 200 x 200 x H20cm)	**235,400**	**322,300**
210PLE200	シーツセット (マットレス 200 x 210 x H20cm)	**258,500**	**355,300**

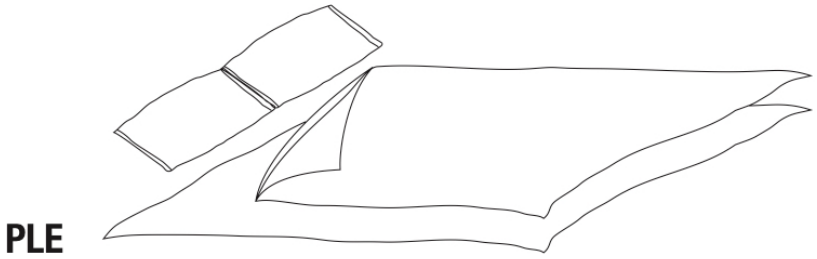

PLE

N.B. / 注意事項

アッパーシーツ： 1 枚
ボックスシーツ： 1 枚
ピローケース： 2 枚 (PLE120は、1枚)

BEDDINGS / 寝具

B&B ITALIA

Sheet set for mattresses h. 30

		B (ファブリック)	A (ファブリック)
PLE160_3	シーツセット (マットレス 160 x 200 x H30cm)	**248,600**	**342,100**
210PLE160_3	シーツセット (マットレス 160 x 210 x H30cm)	**273,900**	**375,100**
PLE180_3	シーツセット (マットレス 180 x 200 x H30cm)	**248,600**	**342,100**
210PLE180_3	シーツセット (マットレス 180 x 210 x H30cm)	**273,900**	**375,100**
PLE200_3	シーツセット (マットレス 200 x 200 x H30cm)	**258,500**	**356,400**
210PLE200_3	シーツセット (マットレス 200 x 210 x H30cm)	**284,900**	**390,500**

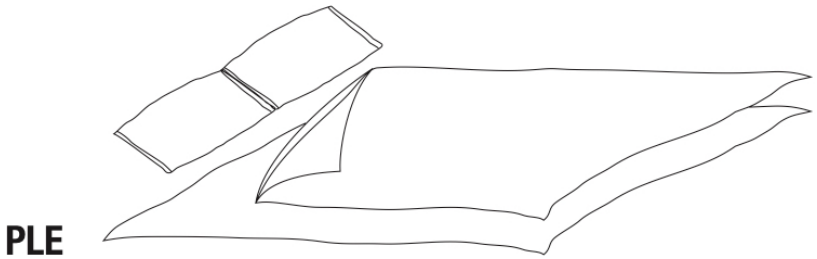

PLE

N.B. / 注意事項

アッパーシーツ： 1 枚
ボックスシーツ： 1 枚
ピローケース： 2 枚 (PLE120_3は、1枚)

BEDDINGS / 寝具 B&B ITALIA

Duvet cover set for mattresses h. 20

		B (ファブリック)	A (ファブリック)								
PPI160	デュベカバーセット (マットレス 160 x 200 x H20cm)	**290,400**	**400,400**								
210PPI160	デュベカバーセット (マットレス 160 x 210 x H20cm)	**320,100**	**441,100**								
PPI180	デュベカバーセット (マットレス 180 x 200 x H20cm)	**290,400**	**400,400**								
210PPI180	デュベカバーセット (マットレス 180 x 210 x H20cm)	**320,100**	**441,100**								
PPI200	デュベカバーセット (マットレス 200 x 200 x H20cm)	**302,500**	**458,700**								
210PPI200	デュベカバーセット (マットレス 200 x 210 x H20cm)	**333,300**	**504,900**								

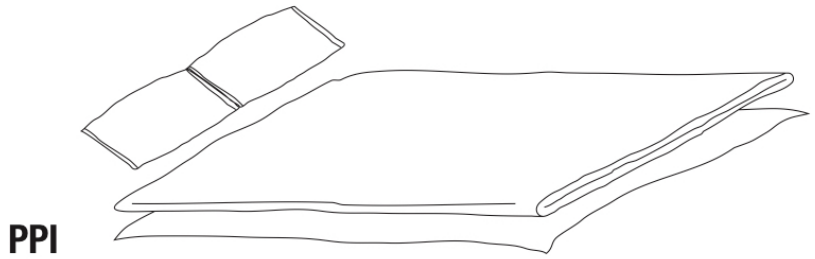

PPI

N.B. / 注意事項

デュベカバー： 1 枚
ボックスシーツ： 1 枚
ピローケース： 2 枚 (PPI120は、1枚)

BEDDINGS / 寝具 B&B ITALIA

Duvet cover set for mattresses h. 30

		B (ファブリック)	A (ファブリック)								
PPI160_3	デュベカバーセット (マットレス 160 x 200 x H30cm)	**320,100**	**441,100**								
210PPI160_3	デュベカバーセット (マットレス 160 x 210 x H30cm)	**350,900**	**484,000**								
PPI180_3	デュベカバーセット (マットレス 180 x 200 x H30cm)	**320,100**	**441,100**								
210PPI180_3	デュベカバーセット (マットレス 180 x 210 x H30cm)	**350,900**	**484,000**								
PPI200_3	デュベカバーセット (マットレス 200 x 200 x H30cm)	**333,300**	**504,900**								
210PPI200_3	デュベカバーセット (マットレス 200 x 210 x H30cm)	**368,500**	**554,400**								

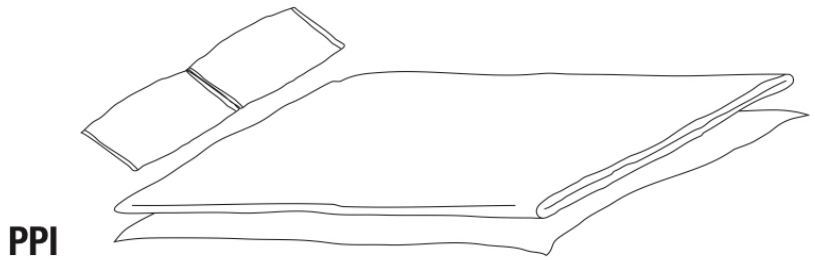

PPI

N.B. / 注意事項

デュベカバー： 1 枚
ボックスシーツ： 1 枚
ピローケース： 2 枚(PPI120_3 は、 1 枚)

BEDDINGS / 寝具 B&B ITALIA

Four seasons duvet for mattresses h. 20

IP160	デュベ (PPI160 デュベカバー用)	**162,800**									
IP180	デュベ (PPI180 デュベカバー用)	**176,000**									
IP200	デュベ (PPI200 デュベカバー用)	**188,100**									

N.B. / 注意事項

オールシーズンご使用いただける、2枚合わせ上掛け布団です。

中材：100%ポリエステル
1枚目：1平方メートルあたり100g
2枚目：1平方メートルあたり300g

BEDDINGS / 寝具 B&B ITALIA

Four seasons duvet cover set for mattresses h. 30

IP160_3	デュベ (PPI160_3デュベカバー用)	**180,400**									
IP180_3	デュベ (PPI180_3デュベカバー用)	**193,600**									
IP200_3	デュベ (PPI200_3デュベカバー用)	**207,900**									

N.B. / 注意事項

オールシーズンご使用いただける、2枚合わせ上掛け布団です。

中材：100%ポリエステル
1枚目：1平方メートルあたり100g
2枚目：1平方メートルあたり300g

Pillows cm 80 x 50

GPO	ピロー (ポリエステル)	**19,800**									
GPI	ピロー (消毒フェザーダウン)	**44,000**									

GP



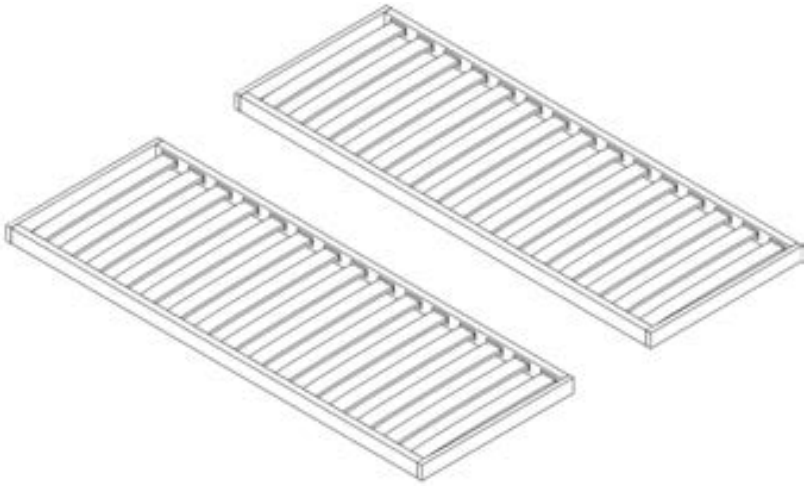

RD

SLATTED BASES / スラットベース

B&B ITALIA

Pair of slatted bases with flexible slats and iron frame

RD9	スラットベースベア 152 x 199 x H4cm	**188,100**									
RD_Q	スラットベースベア 152 x 202 x H4cm	**188,100**									
RD	スラットベースベア 159 x 199 x H4cm	**188,100**									
209RD	スラットベースベア 159 x 209 x H4cm	**204,600**									
RD2	スラットベースベア 179 x 199 x H4cm	**188,100**									
209RD2	スラットベースベア 179 x 209 x H4cm	**204,600**									
RD10	スラットベースベア 192 x 199 x H4cm	**212,300**									
RD_K	スラットベースベア 192 x 202 x H4cm	**212,300**									
RD4	スラットベースベア 199 x 199 x H4cm	**212,300**									
209RD4	スラットベースベア 199 x 209 x H4cm	**234,300**									

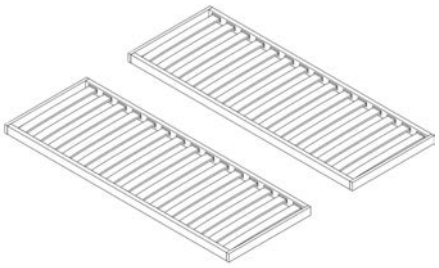

RD

コイルスプリングマットレス（H.20）

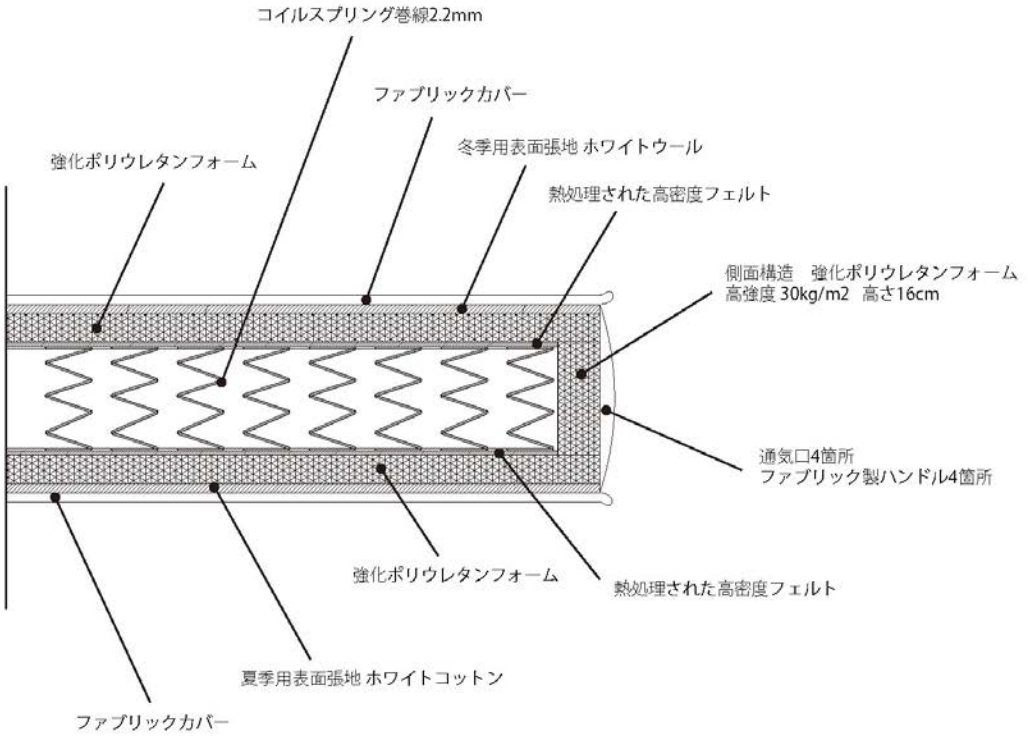

ポケットコイルスプリングマットレス（H.30）

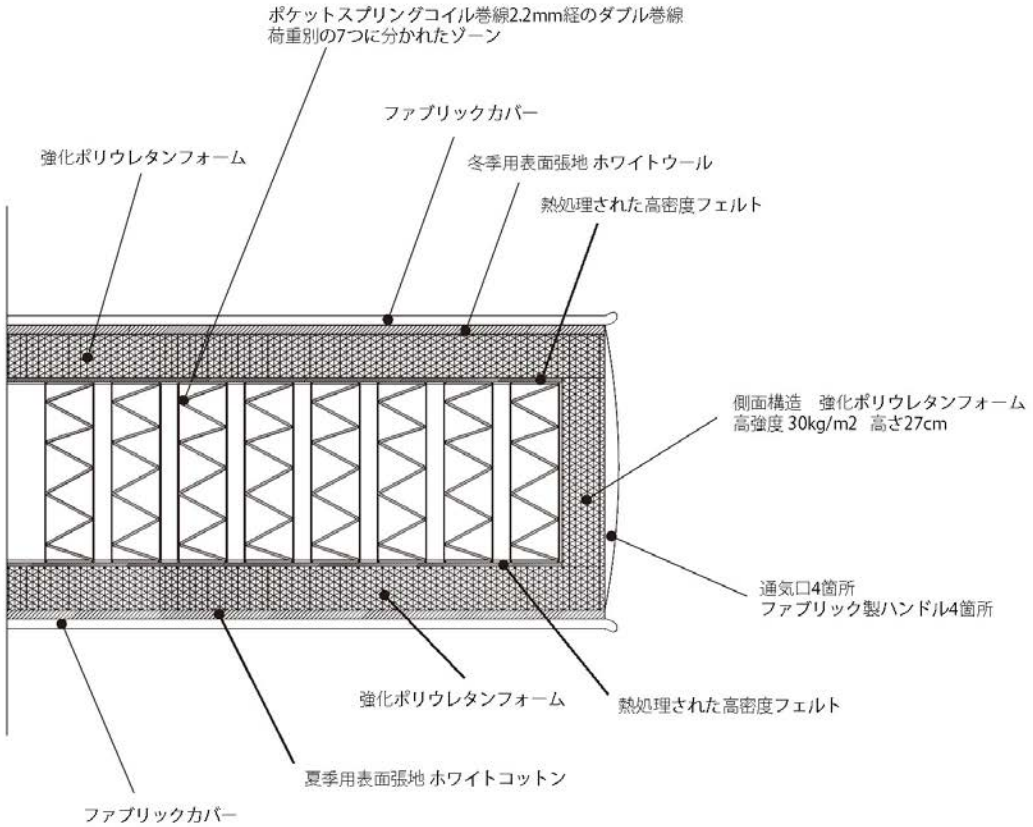

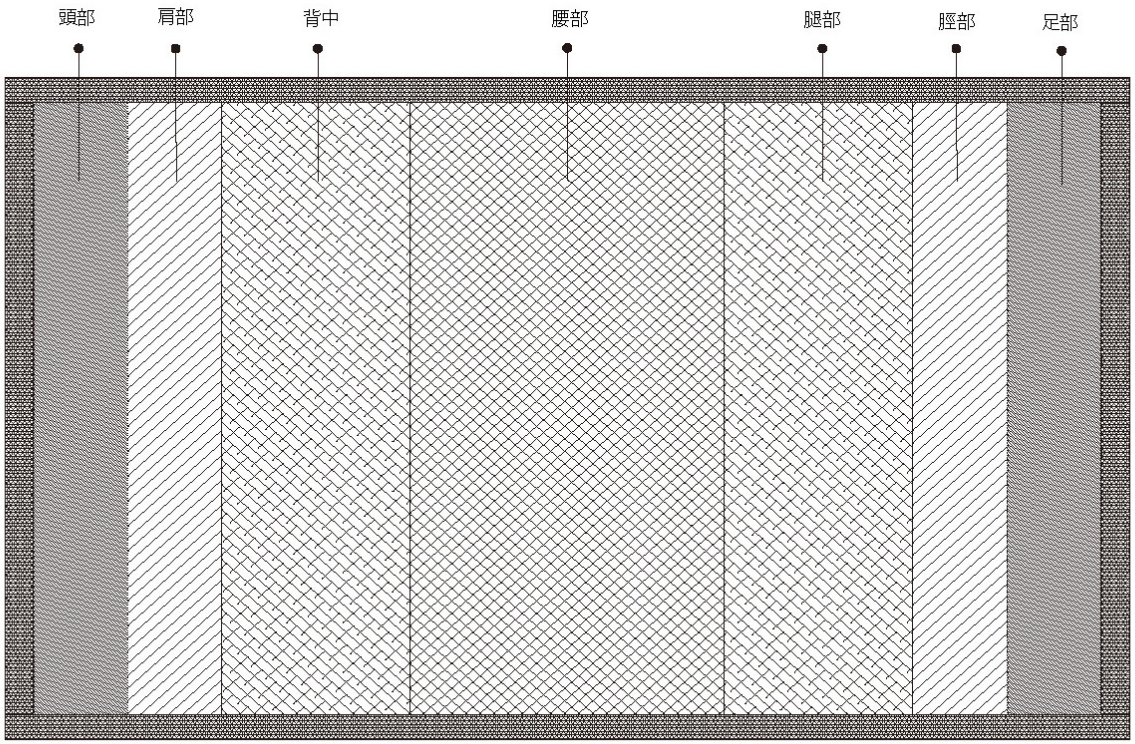
頭部
肩部
背中
腰部
腿部
脛部
足部

MATTRESSES / マットレス

B&B ITALIA

Double mattresses with traditional springs h. 20

MA1	マットレス 160 x 200 x H20cm	271,700
210MA1	マットレス 160 x 210 x H20cm	311,300
MA3	マットレス 180 x 200 x H20cm	303,600
210MA3	マットレス 180 x 210 x H20cm	346,500
MA4	マットレス 200 x 200 x H20cm	359,700
210MA4	マットレス 200 x 210 x H20cm	385,000

MATTRESSES / マットレス

B&B ITALIA

Pair of mattresses with traditional springs h. 20

MDA1	160 ペアマットレス (80 x 200 x H20cm) x2	289,300
210MDA1	160 ペアマットレス (80 x 210 x H20cm) x2	320,100
MDA3	180 ペアマットレス (90 x 200 x H20cm) x2	311,300
210MDA3	180 ペアマットレス (90 x 210 x H20cm) x2	356,400
MDA4	200 ペアマットレス (100 x 200 x H20cm) x2	368,500
210MDA4	200 ペアマットレス (100 x 210 x H20cm) x2	405,900

MATTRESSES / マットレス

B&B ITALIA

Double mattresses with independent springs 7 zones h. 30

MB1	マットレス 160 x 200 x H30cm	**554,400**
210MB1	マットレス 160 x 210 x H30cm	**612,700**
MB3	マットレス 180 x 200 x H30cm	**572,000**
210MB3	マットレス 180 x 210 x H30cm	**628,100**
MB4	マットレス 200 x 200 x H30cm	**628,100**
210MB4	マットレス 200 x 210 x H30cm	**693,000**

MATTRESSES / マットレス

B&B ITALIA

Pair of mattresses with independent springs 7 zones h. 30

MDB1	160 ペアマットレス (80 x 200 x H30cm) x2	**522,500**
210MDB1	160 ペアマットレス (80 x 210 x H30cm) x2	**579,700**
MDB3	180 ペアマットレス (90 x 200 x H30cm) x2	**554,400**
210MDB3	180 ペアマットレス (90 x 210 x H30cm) x2	**612,700**
MDB4	200 ペアマットレス (100 x 200 x H30cm) x2	**603,900**
210MDB4	200 ペアマットレス (100 x 210 x H30cm) x2	**667,700**



TECHNICAL SPECIFICATIONS / 技術情報：

天板	木質繊維成形板　安全フィルム付ガラス薄板とステンレススチール板　大理石
フレーム	高密度テクノポリマー
強化フレーム/上部横木	鋼材
下部横木	アルミニウム
回転トレイ	板積層木材　大理石
脚部先端	フェルト

ALEX / アレックス

B&B ITALIA

Rectangular table cm 230

		Satin	Glossy	Oak	Smoked oak	Natural wenge	Mirror	Eucalypt	Marquinia Black Marble	Carrara white marble	
TAL230	230テーブル (サテン脚部)	**1,311,200**	**1,701,700**	**1,639,000**	**1,802,900**	**1,802,900**	**2,021,800**	**2,093,300**	**2,290,200**	**2,519,000**	
TAL230L	230テーブル (グロッシー脚部)	**1,496,000**	**1,872,200**	**1,809,500**	**1,991,000**	**1,991,000**	**2,192,300**	**2,263,800**	**2,445,300**	**2,689,500**	

TAL230

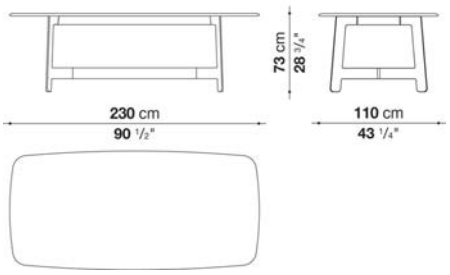

N.B. / 注意事項

天板：サテン18色、グロッシー18色、オーク (グレー0378G、ライト0374C、ブラック0381N、スモーク0370F) 、ナチュラルウェンゲ0414W、
ミラーガラス (ブロンズ0830B、グレー0895G) 、グロッシーユーカリプト0498E、マーブル (グロッシーマルキーナブラック0185P、
マットカラーラホワイト0890M) よりお選びください。
脚部：サテン18色、グロッシー18色よりお選びください。

ALEX / アレックス

B&B ITALIA

Rectangular table cm 280

		Satin	Glossy	Oak	Smoked oak	Natural wenge	Mirror	Eucalypt	Marquinia Black Marble	Carrara white marble	
TAL280	280テーブル (サテン脚部)	**1,414,600**	**1,903,000**	**1,808,400**	**1,988,800**	**1,988,800**	**2,193,400**	**2,427,700**	**2,775,300**	**3,051,400**	
TAL280L	280テーブル (グロッシー脚部)	**1,600,500**	**2,075,700**	**1,980,000**	**2,176,900**	**2,176,900**	**2,365,000**	**2,599,300**	**2,931,500**	**3,224,100**	

TAL280

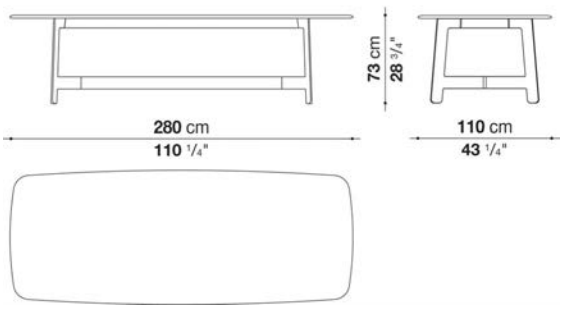

N.B. / 注意事項

天板：サテン18色、グロッシー18色、オーク (グレー0378G、ライト0374C、ブラック0381N、スモーク0370F) 、ナチュラルウェンゲ0414W、
ミラーガラス (ブロンズ0830B、グレー0895G) 、グロッシーユーカリプト0498E、マーブル (グロッシーマルキーナブラック0185P、
マットカラーラホワイト0890M) よりお選びください。
脚部：サテン18色、グロッシー18色よりお選びください。

ALEX / アレックス　　B&B ITALIA

Rectangular table cm 340

		Satin	Glossy	Oak	Smoked oak	Natural wenge	Mirror	Eucalypt			
TAL340	340テーブル (サテン脚部)	**1,535,600**	**2,143,900**	**2,022,900**	**2,225,300**	**2,225,300**	**2,579,500**	**2,704,900**			
TAL340L	340テーブル (グロッシー脚部)	**1,722,600**	**2,316,600**	**2,195,600**	**2,414,500**	**2,414,500**	**2,748,900**	**2,876,500**			

TAL340

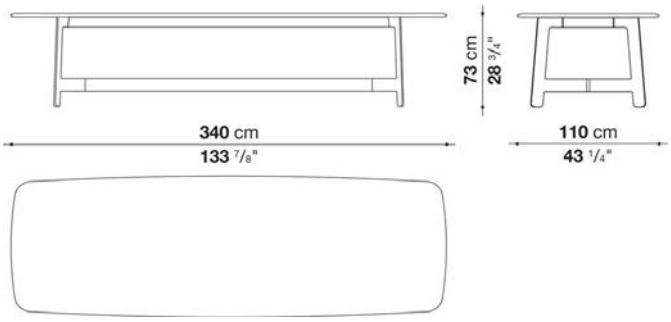

N.B. / 注意事項

天板：サテン18色、グロッシー18色、オーク (グレー0378G、ライト0374C、ブラック0381N、スモーク0370F) 、ナチュラルウェンゲ0414W、
ミラーガラス (ブロンズ0830B、グレー0895G) 、グロッシーユーカリプト0498Eよりお選びください。
脚部：サテン18色、グロッシー18色よりお選びください。

ALEX / アレックス　　B&B ITALIA

Square table cm 160

		Satin	Glossy	Oak	Smoked oak	Natural wenge	Mirror	Eucalypt	Marquinia Black Marble	Carrara white marble	
TAL160Q	160テーブル (サテン脚部)	**1,265,000**	**1,663,200**	**1,588,400**	**1,747,900**	**1,747,900**	**1,999,800**	**2,104,300**	**2,563,000**	**2,819,300**	
TAL160QL	160テーブル (グロッシー脚部)	**1,439,900**	**1,826,000**	**1,749,000**	**1,925,000**	**1,925,000**	**2,146,100**	**2,264,900**	**2,709,300**	**2,979,900**	

TAL160Q

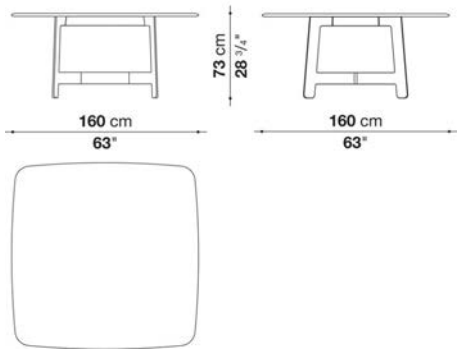

N.B. / 注意事項

天板：サテン18色、グロッシー18色、オーク (グレー0378G、ライト0374C、ブラック0381N、スモーク0370F) 、ナチュラルウェンゲ0414W、
ミラーガラス (ブロンズ0830B、グレー0895G) 、グロッシーユーカリプト0498E、マーブル (グロッシーマルキーナブラック0185P、
マットカラーラホワイト0890M) よりお選びください。
脚部：サテン18色、グロッシー18色よりお選びください。

ALEX / アレックス　　B&B ITALIA

Round table cm Φ180

		Satin	Glossy	Oak	Smoked oak	Natural wenge	Mirror	Eucalypt	Marquinia Black Marble	Carrara white marble	
TAL180R	180テーブル (サテン脚部)	**1,278,200**	**1,756,700**	**1,729,200**	**1,901,900**	**1,901,900**	**2,173,600**	**2,271,500**	**2,918,300**	**3,209,800**	
TAL180RL	180テーブル (グロッシー脚部)	**1,450,900**	**1,918,400**	**1,885,400**	**2,075,700**	**2,075,700**	**2,318,800**	**2,427,700**	**3,060,200**	**3,366,000**	

TAL180R

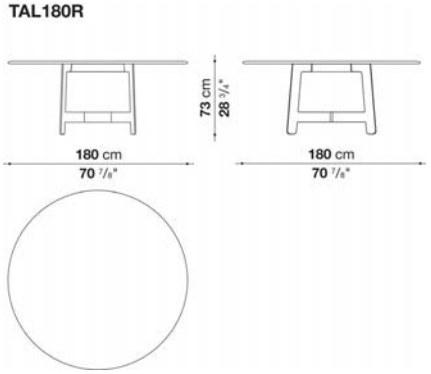

N.B. / 注意事項

天板：サテン18色、グロッシー18色、オーク (グレー0378G、ライト0374C、ブラック0381N、スモーク0370F) 、ナチュラルウェンゲ0414W、
ミラーガラス (ブロンズ0830B、グレー0895G) 、グロッシーユーカリプト0498E、マーブル (グロッシーマルキーナブラック0185P、
マットカラーラホワイト0890M) よりお選びください。
脚部：サテン18色、グロッシー18色よりお選びください。

ALEX / アレックス　　B&B ITALIA

Round table suitable for swivel tray cm Φ180

		Satin	Glossy	Oak	Smoked oak	Natural wenge	Eucalypt	Marquinia Black Marble	Carrara white marble	Sahara noir marble	
TAL180G	180回転台テーブル (サテン脚部)	**1,336,500**	**1,811,700**	**1,783,100**	**1,962,400**	**1,962,400**	**2,324,300**	**3,239,500**	**3,564,000**		
TAL180GL	180回転台テーブル (グロッシー脚部)	**1,508,100**	**1,975,600**	**1,940,400**	**2,134,000**	**2,134,000**	**2,481,600**	**3,391,300**	**3,729,000**		
TAL80V	回転台 Φ80			**347,600**	**370,700**	**370,700**	**506,000**	**608,300**	**812,900**	**1,050,500**	

TAL180G

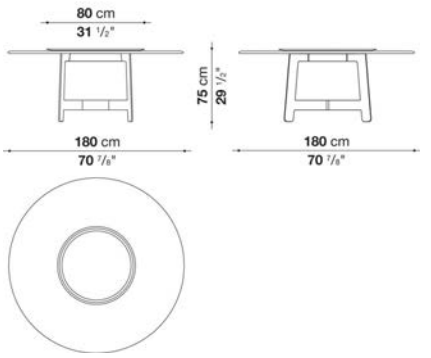

N.B. / 注意事項

天板：サテン18色、グロッシー18色、オーク (グレー0378G、ライト0374C、ブラック0381N、スモーク0370F) 、ナチュラルウェンゲ0414W、
ミラーガラス (ブロンズ0830B、グレー0895G) 、グロッシーユーカリプト0498E、マーブル (グロッシーマルキーナブラック0185P、
マットカラーラホワイト0890M) よりお選びください。
脚部：サテン18色、またはグロッシー18色よりお選びください。
回転台：オーク (グレー0378G、ライト0374C、ブラック0381N、スモーク0370F) 、ナチュラルウェンゲ0414W、グロッシーユーカリプト0498E、
マーブル (グロッシーマルキーナブラック0185P、マットカラーラホワイト0890M、サハラノワール0940S) よりお選びください。

ALLURE O' / アリュール オ

B&B ITALIA

Monica Armani / モニカ・アルマーニ



TECHNICAL SPECIFICATIONS / 技術情報：

天板	塗装MDF突板
アッパートップ	ガラスまたは、大理石
天板 (TAO155QGR-TAO225GR)	ストーンウェア
内部構造	鋼材
ベースフレーム	硬質ポリウレタンまたは、突板合板
脚部先端	熱可塑性プラスチック

ALLURE O' / アリュール オ　　B&B ITALIA

Square oval table cm 125 (Satin, Glossy, and OAK top)

		Satin	Glossy	Oak							
TAO125QS	125 スクエアテーブル (サテン)	1,497,100									
TAO125QL	125 スクエアテーブル (グロッシー)		1,769,900								
TAO125QE	125 スクエアテーブル (オーク)			2,207,700							

TAO125Q

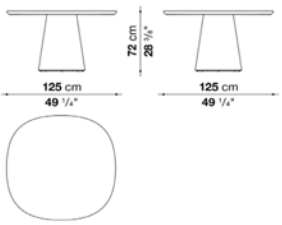

	天板	脚部
TAO125QS	サテン18色	サテン18色
TAO125QL	グロッシー18色	グロッシー18色
TAO125QE	オーク（ライト・ブラック）	

N.B. / 注意事項

天板· 脚部：サテン18色、グロッシー18色、オーク(ライト0374C、ブラック0381N)よりお選びください。

＊サテンとグロッシーは、天板と脚部で2色選択も可能です。
＊オークは天板と脚部が、同一色となります。

※ 材料の特性上、天板に約1%の反りが生じることがあります。

ALLURE O' / アリュール オ　　B&B ITALIA

Square oval table cm 125 (Glass or Marble upper top)

		Black smoky glass	Marquinia Black Marble	Carrara white marble							
TAO125QS_T	125 スクエアテーブル (サテン· アッパートップ)	1,956,900	2,499,200	2,512,400							
TAO125QL_T	125 スクエアテーブル(グロッシー· アッパートップ)	2,228,600	2,693,900	2,707,100							
TAO125QE_T	125スクエアテーブル (オーク· アッパートップ)	2,667,500	3,206,500	3,218,600							

TAO125Q_T

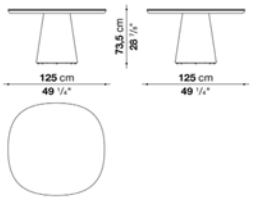

	アッパートップ	天板	脚部
TAO125QS_T	ブラックスモーキーガラス グロッシーマルキーナブラックマーブル マットカラーラホワイトマーブル	サテン18色	
TAO125QL_T		グロッシー18色	
TAO125QE_T		オーク（ライト・ブラック）	

N.B. / 注意事項

天板· 脚部：サテン18色、グロッシー18色、オーク(ライト0374C、ブラック0381N)よりお選びください。
アッパートップ：ブラックスモーキーガラス0131N、グロッシーマルキーナブラックマーブル0185P、マットカラーラホワイトマーブル0890Mよりお選びください。

＊天板と脚部は、同一色となります。

※ 材料の特性上、天板に約1%の反りが生じることがあります。

ALLURE O' / アリュール オ　　B&B ITALIA

Square oval table cm 155(Satin, Glossy, and OAK top)

		Satin	Glossy	Oak
TAO155QS	155 スクエアテーブル (サテン)	1,765,500		
TAO155QL	155 スクエアテーブル (グロッシー)		2,128,500	
TAO155QE	155 スクエアテーブル (オーク)			2,553,100

TAO155Q

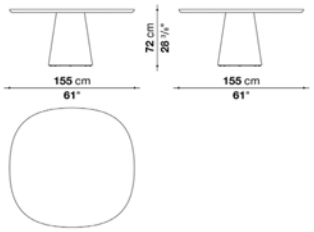

	天板	脚部
TAO155QS	サテン18色	サテン18色
TAO155QL	グロッシー18色	グロッシー18色
TAO155QE	オーク（ライト・ブラック）	

N.B. / 注意事項

天板・脚部：サテン18色、グロッシー18色、またはオーク(ライト0374C、ブラック0381N)よりお選びください。

＊サテンとグロッシーは、天板と脚部で2色選択も可能です。
＊オークは天板と脚部が、同一色となります。

※ 材料の特性上、天板に約1%の反りが生じることがあります。

ALLURE O' / アリュール オ　　B&B ITALIA

Square oval table cm 155 (Stoneware top)

		Stoneware
TAO155QGR	155 スクエアテーブル (ストーンウェア)	2,220,900

TAO155QGR

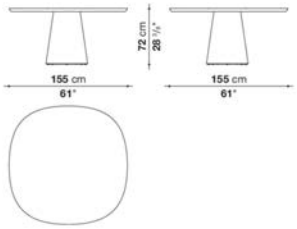

	天板	脚部
TAO155QGR	ストーンウェア4色	グロッシー18色

N.B. / 注意事項

天板：グロッシーストーンウェア(クレイ0784A、オーシャンブルー0892B、ダブグレー0613T、ミルクホワイト0851B)よりお選びください。
脚部：グロッシー18色よりお選びください。

※ 材料の特性上、天板に約1%の反りが生じることがあります。

ALLURE O' / アリュール オ　　B&B ITALIA

Square oval table cm 155 (Glass or Marble upper top)

		Black smoky glass	Marquinia Black Marble	Carrara white marble								
TAO155QS_T	155 スクエアテーブル (サテン・アッパートップ)	**2,401,300**	**3,254,900**	**3,279,100**								
TAO155QL_T	155 スクエアテーブル (グロッシー・アッパートップ)	**2,765,400**	**3,507,900**	**3,533,200**								
TAO155QE_T	155 スクエアテーブル (オーク・アッパートップ)	**3,188,900**	**4,073,300**	**4,098,600**								

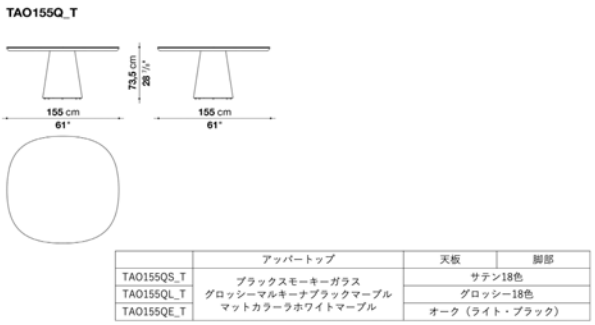

	アッパートップ	天板	脚部
TAO155QS_T	ブラックスモーキーガラス グロッシーマルキーナブラックマーブル マットカラーラホワイトマーブル	サテン18色	
TAO155QL_T		グロッシー18色	
TAO155QE_T		オーク（ライト・ブラック）	

N.B. / 注意事項

天板・脚部：サテン18色、グロッシー18色、オーク(ライト0374C、ブラック0381N)よりお選びください。
アッパートップ：ブラックスモーキーガラス0131N、グロッシーマルキーナブラックマーブル0185P、マットカラーラホワイトマーブル0890Mよりお選びください。

＊天板と脚部は、同一色となります。

※ 材料の特性上、天板に約1%の反りが生じることがあります。

ALLURE O' / アリュール オ　　B&B ITALIA

Rectangular elliptic table cm 200 (Satin, Glossy, and OAK top)

		Satin	Glossy	Oak								
TAO200S	200 テーブル (サテン)	**1,828,200**										
TAO200L	200 テーブル (グロッシー)		**2,179,100**									
TAO200E	200 テーブル (オーク)			**2,572,900**								

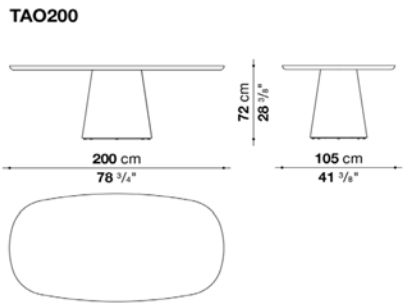

	天板	脚部
TAO200S	サテン18色	サテン18色
TAO200L	グロッシー18色	グロッシー18色
TAO200E	オーク（ライト・ブラック）	

N.B. / 注意事項

天板・脚部：サテン18色、グロッシー18色、オーク(ライト0374C、ブラック0381N)よりお選びください。

＊サテンとグロッシーは、天板と脚部で2色選択も可能です。
＊オークは天板と脚部が、同一色となります。

※ 材料の特性上、天板の長手方向に約1%の反りが生じることがあります。

ALLURE O' / アリュール オ　　B&B ITALIA

Rectangular elliptic table cm 200 (Glass or Marble upper top)

		Black smoky glass	Marquinia Black Marble	Carrara white marble							
TAO200S_T	200 テーブル (サテン・ アッパートップ)	2,403,500	3,220,800	3,240,600							
TAO200L_T	200 テーブル (グロッシー・ アッパートップ)	2,754,400	3,473,800	3,494,700							
TAO200E_T	200 テーブル (オーク・ アッパートップ)	3,148,200	3,983,100	4,002,900							

TAO200_T

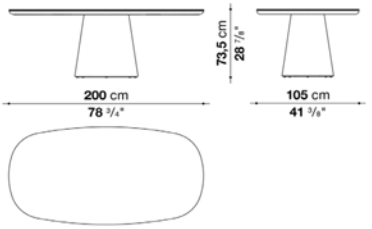

	アッパートップ	天板	脚部
TAO200S_T	ブラックスモーキーガラス グロッシーマルキーナブラックマーブル マットカラーラホワイトマーブル	サテン18色	
TAO200L_T		グロッシー18色	
TAO200E_T		オーク（ライト・ブラック）	

N.B. / 注意事項

天板・ 脚部：サテン18色、グロッシー18色、オーク(ライト0374C、ブラック0381N)よりお選びください。
アッパートップ：ブラックスモーキーガラス0131N、グロッシーマルキーナブラックマーブル0185P、マットカラーラホワイトマーブル0890Mよりお選びください。

＊天板と脚部は、同一色となります。

※ 材料の特性上、天板の長手方向に約1%の反りが生じることがあります。

ALLURE O' / アリュール オ　　B&B ITALIA

Rectangular table cm 225 (Stoneware top)

		Stoneware									
TAO225GR	225 テーブル (ストーンウェア)	2,720,300									

TAO225GR

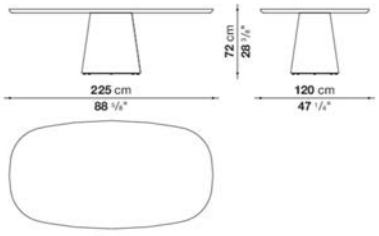

	天板	脚部
TAO225GR	ストーンウェア4色	グロッシー18色

N.B. / 注意事項

天板：グロッシーストーンウェア(クレイ0784A、オーシャンブルー0892B、ダブグレー0613T、ミルクホワイト0851B)よりお選びください。
脚部：グロッシー18色よりお選びください。

※ 材料の特性上、天板の長手方向に約1%の反りが生じることがあります。

ALLURE O' / アリュール オ

B&B ITALIA

Rectangular elliptic table cm 245 (Satin, Glossy, and OAK top)

		Satin	Glossy	Oak
TAO245S	245 テーブル (サテン)	2,128,500		
TAO245L	245 テーブル (グロッシー)		2,585,000	
TAO245E	245 テーブル (オーク)			2,981,000

TAO245

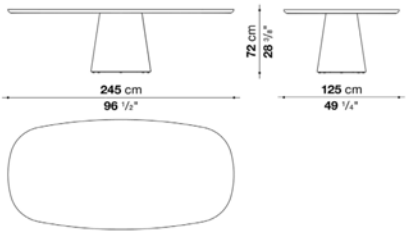

	天板	脚部
TAO245S	サテン18色	サテン18色
TAO245L	グロッシー18色	グロッシー18色
TAO245E	オーク（ライト・ブラック）	

N.B. / 注意事項

天板・脚部：サテン18色、グロッシー18色、オーク(ライト0374C、ブラック0381N)よりお選びください。

＊サテンとグロッシーは、天板と脚部で2色選択も可能です。
＊オークは天板と脚部が、同一色となります。

※ 材料の特性上、天板の長手方向に約1%の反りが生じることがあります。

ALLURE O' / アリュール オ

B&B ITALIA

Rectangular elliptic table cm 245 (Glass or Marble upper top)

		Black smoky glass	Marquinia Black Marble	Carrara white marble
TAO245S_T	245 テーブル (サテン・アッパートップ)	2,930,400	4,001,800	4,041,400
TAO245L_T	245 テーブル (グロッシー・アッパートップ)	3,386,900	4,320,800	4,360,400
TAO245E_T	245 テーブル (オーク・アッパートップ)	3,782,900	4,906,000	4,945,600

TAO245_T

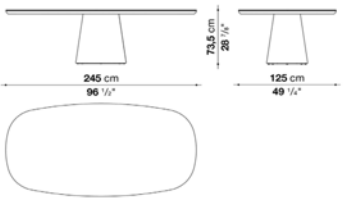

	アッパートップ	天板	脚部
TAO245S_T	ブラックスモーキーガラス	サテン18色	
TAO245L_T	グロッシーマルキニアブラックマーブル	グロッシー18色	
TAO245E_T	マットカラーラホワイトマーブル	オーク（ライト・ブラック）	

N.B. / 注意事項

天板・脚部：サテン18色、グロッシー18色、オーク(ライト0374C、ブラック0381N)よりお選びください。
アッパートップ：ブラックスモーキーガラス0131N、グロッシーマルキーナブラックマーブル0185P、マットカラーラホワイトマーブル0890Mよりお選びください。

＊天板と脚部は、同一色となります。

※ 材料の特性上、天板の長手方向に約1%の反りが生じることがあります。

ALLURE O' / アリュール オ　　B&B ITALIA

Rectangular elliptic table cm 320 (Satin, Glossy, and OAK top)

		Satin	Glossy	Oak
TAO320S	320 テーブル(サテン)	2,995,300		
TAO320L	320 テーブル(グロッシー)		3,680,600	
TAO320E	320 テーブル(オーク)			3,912,700

TAO320

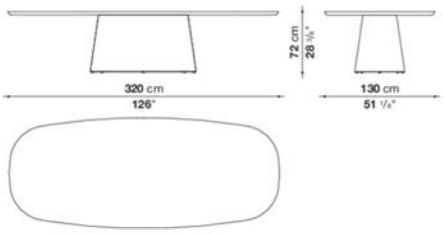

	天板	脚部
TAO320S	サテン18色	サテン18色
TAO320L	グロッシー18色	グロッシー18色
TAO320E	オーク（ライト・ブラック）	

N.B. / 注意事項

天板・脚部：サテン18色、グロッシー18色、またはオーク(ライト0374C、ブラック0381N)よりお選びください。

＊サテンとグロッシーは、天板と脚部で2色選択も可能です。
＊オークは天板と脚部が、同一色となります。

※ 材料の特性上、天板の長手方向に約1%の反りが生じることがあります。

ALLURE O' / アリュール オ　　B&B ITALIA

Rectangular elliptic table cm 320 (Glass or Marble upper top)

		Black smoky glass	Marquinia Black Marble	Carrara white marble
TAO320S_T	320 テーブル (サテン・ アッパートップ)	3,922,600	5,833,300	6,020,300
TAO320L_T	32- テーブル (グロッシー・ アッパートップ)	4,581,500	6,492,200	6,679,200
TAO320E_T	320 テーブル (オーク・ アッパートップ)	4,838,900	6,748,500	6,936,600

TAO320_T

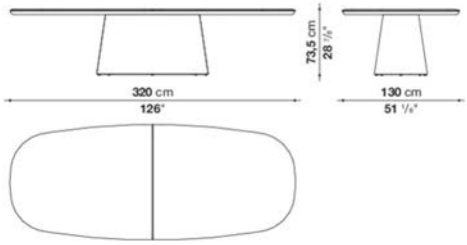

	アッパートップ	天板	脚部
TAO320S_T	ブラックスモーキーガラス グロッシーマルキーナブラックマーブル マットカラーラホワイトマーブル	サテン18色	
TAO320L_T		グロッシー18色	
TAO320E_T		オーク（ライト・ブラック）	

N.B. / 注意事項

天板・脚部：サテン18色、グロッシー18色、オーク(ライト0374C、ブラック0381N)よりお選びください。
アッパートップ：ブラックスモーキーガラス0131N、グロッシーマルキーナブラックマーブル0185P、マットカラーラホワイトマーブル0890よりお選びください。

＊天板と脚部は、同一色となります。
＊マーブル天板は、2分割となります。

※ 材料の特性上、天板の長手方向に約1%の反りが生じることがあります。

ALLURE O' DOT / アリュール オ ドット

B&B ITALIA

Monica Armani / モニカ・アルマーニ



TECHNICAL SPECIFICATIONS / 技術情報：

天板	スチールプレート付強化ガラス, 塗装MDF突板
ベースフレーム	硬質ポリウレタン
内部構造	鋼材
脚部先端	熱可塑性プラスチック

ALLURE O' DOT / アリュール オ ドット　　B&B ITALIA

Table cm 100 (H66cm)

		Extra Light Glass	Smoky Glass								
TAD100Q_6L	100 テーブル (h. 66cm)	821,700	821,700								

TAD100Q_6L

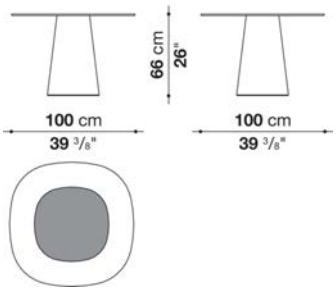

N.B. / 注意事項

天板がミュージアムガラスの場合は、以下の組み合わせよりお選びください。
シルクスクリーンクレイ0670A x 脚部グロッシークレイ7850L
シルクスクリーンカフェ0307C x 脚部グロッシーカフェ3750L
シルクスクリーンスモークグレイ0724G x 脚部グロッシースモークグレイ3748L

天板がスモーキーガラスの場合は、以下の組み合わせよりお選びください。
シルクスクリーンブラック0837F x 脚部グロッシー(スモークグレイ3748L、クレイ7850L、カフェ3750L)

※図面グレイ部分は、中心部のシルクスクリーングラフィックの位置を示します。

ALLURE O' DOT / アリュール オ ドット　　B&B ITALIA

Table cm 100 (H73cm)

		Extra Light Glass	Smoky Glass								
TAD100Q_7L	100 テーブル (h. 77cm)	855,800	855,800								

TAD100Q_7L

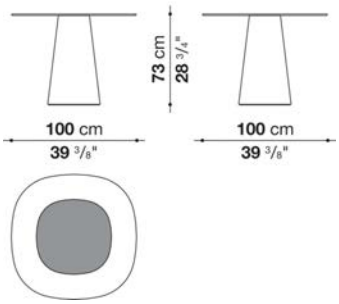

N.B. / 注意事項

天板がミュージアムガラスの場合は、以下の組み合わせよりお選びください。
シルクスクリーンクレイ0670A x 脚部グロッシークレイ7850L
シルクスクリーンカフェ0307C x 脚部グロッシーカフェ3750L
シルクスクリーンスモークグレイ0724G x 脚部グロッシースモークグレイ3748L

天板がスモーキーガラスの場合は、以下の組み合わせよりお選びください。
シルクスクリーンブラック0837F x 脚部グロッシー(スモークグレイ3748L、クレイ7850L、カフェ3750L)

※図面グレイ部分は、中心部のシルクスクリーングラフィックの位置を示します。

ASSIALE / アッシアーレ

B&B ITALIA

design Piero Lissoni / ピエロ・リッソーニ



TECHNICAL SPECIFICATIONS / 技術情報：

天板	大理石(グロッシーポリエステル塗装)、突板
脚部	突板に大理石張り、突板
フレーム	アルミニウム
脚部先端	フェルト

ASSIALE / アッシアーレ — B&B ITALIA

Fixed table cm 250

		Levanto marble
TSE250_M	250 テーブル	5,167,800

TSE250_M

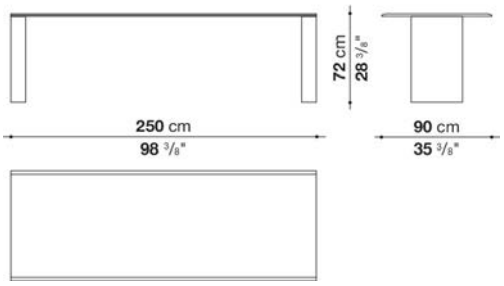

N.B. / 注意事項　天板と脚部：グロッシーロッソレヴァントマーブル 0706Lとなります。

ASSIALE / アッシアーレ — B&B ITALIA

Fixed table cm 294

		Levanto marble
TSE294_M	294 テーブル	5,536,300

TSE294_M

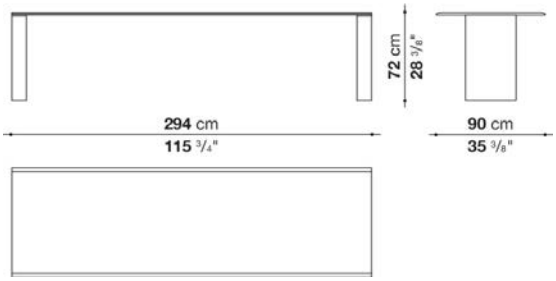

N.B. / 注意事項　天板と脚部：グロッシーロッソレヴァントマーブル 0706Lとなります。

ASSIALE / アッシアーレ

B&B ITALIA

Extensible table cm 210 - 294

		Satin	Glossy
TSE210A	210-294 伸張タイプテーブル	**3,221,900**	**3,630,000**

TSE210A

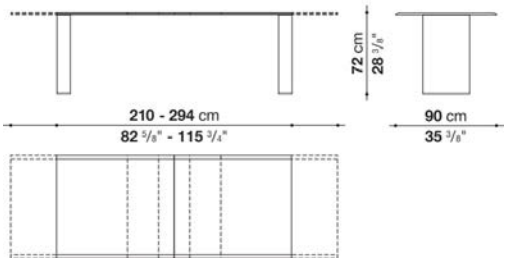

N.B. / 注意事項　　天板と脚部：サテン18色、グロッシー18色からお選びください。

ASSIALE / アッシアーレ

B&B ITALIA

Extensible table cm 254 - 334

		Satin	Glossy
TSE250A	250 - 334 伸張タイプテーブル	**3,395,700**	**3,836,800**

TSE250A

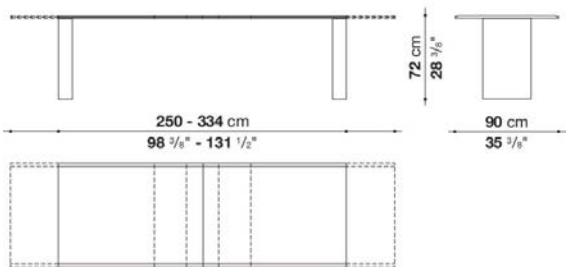

N.B. / 注意事項　　天板と脚部：サテン18色、グロッシー18色からお選びください。

ATHOS '12 / アトス'12

B&B ITALIA

design Paolo Piva / パオロ・ピーヴァ



TECHNICAL SPECIFICATIONS / 技術情報：

天板	バーティクルウッドパネル　無垢木材
天板仕上	サテン塗装または、突板 (グレーオーク　ブラッシュドライトオーク　ブラッシュドブラックオーク　スモークドオーク)
サポートフレーム	ブロンズニッケル塗装　クロームスチールまたは、ブラッククロームメッキ鋼材
固定部分テーブルフレーム	塗装鋼板
可動部分テーブルフレーム	電解処理アルミニウム押出材　プラスチック部材
脚部先端	熱可塑性プラスチック

ATHOS '12 / アトス'12

B&B ITALIA

Fixed table cm 200

		Satin	Oak	Smoked oak							
TAH200F	テーブル、固定タイプ（塗装仕上）	1,364,000	1,459,700	1,498,200							
TAH200F_CL	テーブル、固定タイプ（クローム仕上）	1,424,500	1,540,000	1,578,500							
TAH200F_CN	テーブル、固定タイプ（ブラッククローム仕上）	1,485,000	1,633,500	1,670,900							

TAH200F

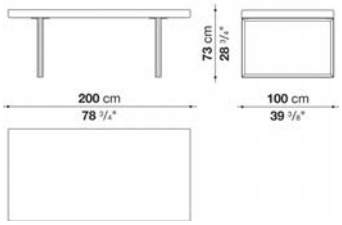

N.B. / 注意事項

天板：オーク（グレー0378G、ライト0374C、ブラック0381N、スモーク0370F）、またはサテンよりお選びください。
脚部：ブロンズニッケル塗装0174B、クロームスチール0110M、または、ブラッククロームスチール0178Cよりお選びください。

ATHOS '12 / アトス'12

B&B ITALIA

Fixed table cm 250

		Satin	Oak	Smoked oak							
TAH250F	テーブル、固定タイプ（塗装仕上）	1,521,300	1,607,100	1,654,400							
TAH250F_CL	テーブル、固定タイプ（クローム仕上）	1,579,600	1,667,600	1,713,800							
TAH250F_CN	テーブル、固定タイプ（ブラッククローム仕上）	1,643,400	1,761,100	1,809,500							

TAH250F

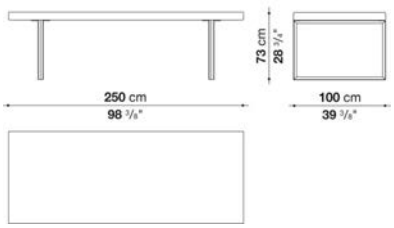

N.B. / 注意事項

天板：オーク（グレー0378G、ライト0374C、ブラック0381N、スモーク0370F）、またはサテンよりお選びください。
脚部：ブロンズニッケル塗装0174B、クロームスチール0110M、または、ブラッククロームスチール0178Cよりお選びください。

ATHOS '12 / アトス'12 — B&B ITALIA

Extensible table cm 205-270

		Satin	Oak	Smoked oak							
TAH205A	テーブル、伸張タイプ（塗装仕上）	1,895,300	2,027,300	2,121,900							
TAH205A_CL	テーブル、伸張タイプ（クローム仕上）	1,953,600	2,106,500	2,200,000							
TAH205A_CN	テーブル、伸張タイプ（ブラッククローム仕上）	2,015,200	2,190,100	2,293,500							

TAH205A

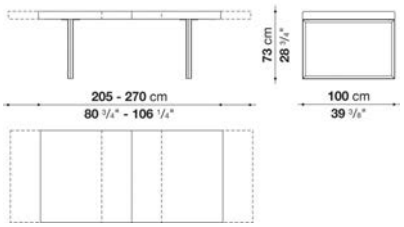

N.B. / 注意事項

天板：オーク（グレー0378G、ライト0374C、ブラック0381N、スモーク0370F）、またはサテンよりお選びください。
脚部：ブロンズニッケル塗装0174B、クロームスチール0110M、または、ブラッククロームスチール0178Cよりお選びください。

ATHOS '12 / アトス'12 — B&B ITALIA

Extensible table cm 255-320

		Satin	Oak	Smoked oak							
TAH255A	テーブル、伸張タイプ（塗装仕上）	2,108,700	2,235,200	2,340,800							
TAH255A_CL	テーブル、伸張タイプ（クローム仕上）	2,169,200	2,297,900	2,403,500							
TAH255A_CN	テーブル、伸張タイプ（ブラッククローム仕上）	2,233,000	2,383,700	2,499,200							

TAH255A

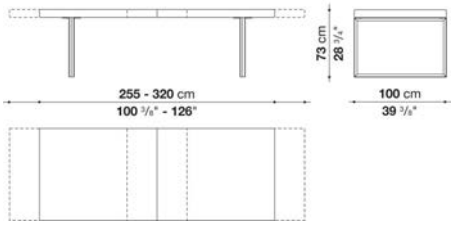

N.B. / 注意事項

天板：オーク（グレー0378G、ライト0374C、ブラック0381N、スモーク0370F）、またはサテンよりお選びください。
脚部：ブロンズニッケル塗装0174B、クロームスチール0110M、または、ブラッククロームスチール0178Cよりお選びください。

BULL / ブル

B&B ITALIA

Naoto Fukasawa / 深澤 直人



TECHNICAL SPECIFICATIONS / 技術情報：

天板	木製パーティクルボード突板または、大理石 (マットポリエステルコーティング)
フレーム	無垢木材
サポートフレーム	鋼材
脚部先端	プラスチック素材

BULL / ブル　　B&B ITALIA

Rectangular table cm 230 (Oak Top)

		Oak	Smoked oak								
TBU230	230テーブル	**1,188,000**	**1,212,200**								

TBU230

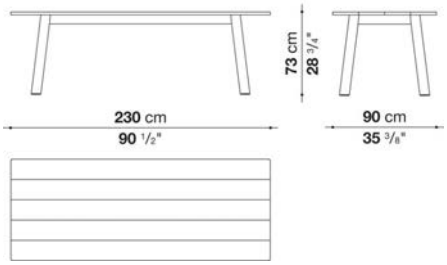

N.B. / 注意事項

天板：オーク（ライト0374C、ブラック0381N、グレー0378G）、スモークオーク0370Fよりお選びください。
脚部：オーク（ライト0374C、ブラック0381N、グレー0378G）、ステインドスモーク0394Tよりお選びください。

BULL / ブル　　B&B ITALIA

Rectangular table cm 230 (Marble Top)

		Marquinia Black Marble	Carrara white marble								
TBU230M	230テーブル	**2,083,400**	**2,115,300**								

TBU230M

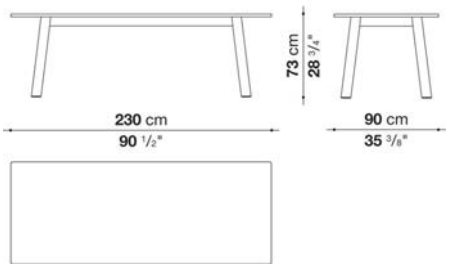

N.B. / 注意事項

天板：マットマルキーナブラックマーブル0955M、マットカラーラホワイトマーブル0890Mよりお選びください。
脚部：オーク（ライト0374C、ブラック0381N、グレー0378G）、ステインドスモーク0394Tよりお選びください。

BULL / ブル　　B&B ITALIA

Rectangular table cm 280 (Oak Top)

		Oak	Smoked oak								
TBU280	280テーブル	**1,285,900**	**1,314,500**								

TBU280

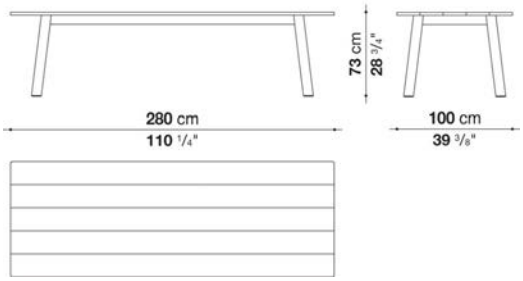

N.B. / 注意事項

天板：オーク（ライト0374C、ブラック0381N、グレー0378G）、スモークオーク0370Fよりお選びください。
脚部：オーク（ライト0374C、ブラック0381N、グレー0378G）、ステインドスモーク0394Tよりお選びください。

BULL / ブル　　B&B ITALIA

Rectangular table cm 280 (Marble Top)

		Marquinia Black Marble	Carrara white marble								
TBU280M	280テーブル	**2,369,400**	**2,413,400**								

TBU280M

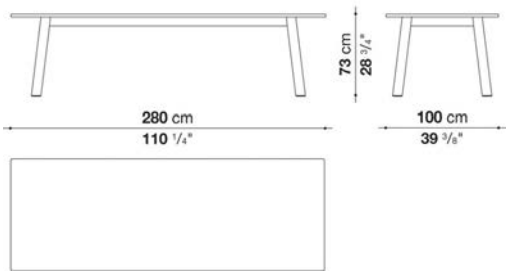

N.B. / 注意事項

天板：マットマルキーナブラックマーブル0955M、マットカラーラホワイトマーブル0890Mよりお選びください。
脚部：オーク（ライト0374C、ブラック0381N、グレー0378G）、ステインドスモーク0394Tよりお選びください。



TECHNICAL SPECIFICATIONS / 技術情報：

天板	MDF芯材、無垢木材、MDF合板パネル、大理石 (グロッシーポリエステル仕上、マットポリエステル仕上)
サポートフレーム	成形鋼材
脚部先端	プラスチック素材

EILEEN / アイリーン　　B&B ITALIA

Console cm 190 （EC190_E）

		Glossy	Oak	Smoked oak	Marquinia Black Marble	Carrara white marble	Sahara noir marble				
EC190_E	コンソール（ピューター仕上）	1,095,600	1,050,500	1,071,400	1,254,000	1,304,600	1,976,700				
EC190_CL	コンソール（クローム仕上）	1,183,600	1,128,600	1,150,600	1,335,400	1,387,100	2,059,200				
EC190_CN	コンソール（ブラッククローム仕上）	1,204,500	1,151,700	1,172,600	1,358,500	1,409,100	2,081,200				

EC190

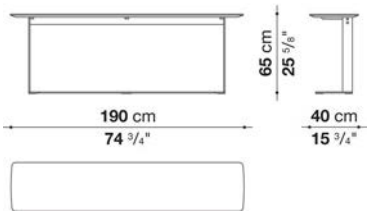

N.B. / 注意事項

天板：グロッシー18色、オーク(ライト0374C、グレー0378G、ブラック0381N、スモーク0370F)、マーブル（グロッシーマルキーナブラック0185P、マットカラーラホワイト0890M、グロッシーサハラノワール0940S）よりお選びください。
脚部：ピューター塗装0259V、クロームスチール0110M、ブラッククロームスチール0178Cよりお選びください。

EILEEN / アイリーン　　B&B ITALIA

Console cm 240（EC240）

		Glossy	Oak	Smoked oak	Marquinia Black Marble	Carrara white marble					
EC240_E	コンソール（ピューター仕上）	1,265,000	1,192,400	1,216,600	1,485,000	1,541,100					
EC240_CL	コンソール（クローム仕上）	1,351,900	1,271,600	1,295,800	1,565,300	1,623,600					
EC240_CN	コンソール（ブラッククローム仕上）	1,377,200	1,296,900	1,322,200	1,591,700	1,648,900					

EC240

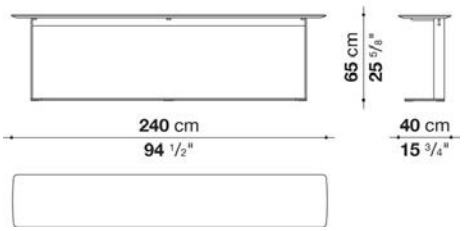

N.B. / 注意事項

天板：グロッシー18色、オーク(ライト0374C、グレー0378G、ブラック0381N、スモーク0370F)、マーブル（グロッシーマルキーナブラック0185P、マットカラーラホワイト0890M）よりお選びください。
脚部：ピューター塗装0259V、クロームスチール0110M、ブラッククロームスチール0178Cよりお選びください。

EILEEN / アイリーン　　B&B ITALIA

Console cm 240 (TEL240M)

		Glossy	Oak	Smoked oak	Marquinia Black Marble	Carrara white marble					
TEL240M	コンソール (ピューター仕上)	**1,467,400**	**1,392,600**	**1,425,600**	**1,752,300**	**1,817,200**					
TEL240ME	コンソール (塗装仕上ピューター)	**1,482,800**	**1,409,100**	**1,441,000**	**1,769,900**	**1,834,800**					
TEL240MC	コンソール (クローム仕上)	**1,690,700**	**1,642,300**	**1,658,800**	**1,975,600**	**2,039,400**					
TEL240MCN	コンソール (ブラッククローム仕上)	**1,723,700**	**1,674,200**	**1,690,700**	**2,008,600**	**2,073,500**					

TEL240M

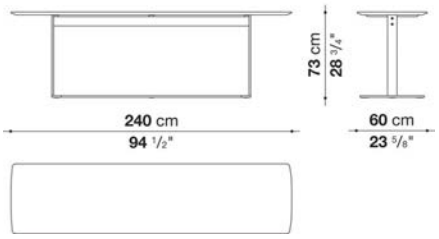

N.B. / 注意事項

天板：グロッシー18色、オーク(ライト0374C、グレー0378G、ブラック0381N、スモーク0370F)、マーブル (グロッシーマルキーナブラック0185P、マットカラーラホワイト0890M) よりお選びください。
脚部：ブロンズニッケル塗装0174B、ピューター塗装0259V、クロームスチール0110M、ブラッククロームスチール0178Cよりお選びください。

EILEEN / アイリーン　　B&B ITALIA

Table cm 240

		Glossy	Oak	Smoked oak	Marquinia Black Marble	Carrara white marble					
TEL240	テーブル (塗装仕上)	**1,865,600**	**1,591,700**	**1,810,600**	**2,191,200**	**2,431,000**					
TEL240E	テーブル (ピューター仕上)	**1,885,400**	**1,611,500**	**1,829,300**	**2,211,000**	**2,450,800**					
TEL240C	テーブル (クローム仕上)	**2,139,500**	**1,940,400**	**2,075,700**	**2,448,600**	**2,688,400**					
TEL240CN	テーブル (ブラッククローム仕上)	**2,179,100**	**1,978,900**	**2,113,100**	**2,487,100**	**2,726,900**					

TEL240

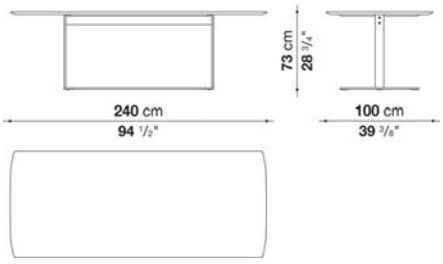

N.B. / 注意事項

天板：グロッシー18色、オーク(ライト0374C、グレー0378G、ブラック0381N、スモーク0370F)、マーブル (グロッシーマルキーナブラック0185P、マットカラーラホワイト0890M) よりお選びください。
脚部：ブロンズニッケル塗装0174B、ピューター塗装0259V、クロームスチール0110M、ブラッククロームスチール0178Cよりお選びください。

EILEEN / アイリーン B&B ITALIA

Table cm 300

		Glossy	Oak	Smoked oak	Marquinia Black Marble	Carrara white marble					
TEL300	テーブル (塗装仕上)	**2,139,500**	**1,841,400**	**2,075,700**	**2,664,200**	**3,221,900**					
TEL300E	テーブル (ピューター仕上)	**2,160,400**	**1,863,400**	**2,096,600**	**2,685,100**	**3,242,800**					
TEL300C	テーブル (クローム仕上)	**2,437,600**	**2,187,900**	**2,363,900**	**2,952,400**	**3,510,100**					
TEL300CN	テーブル (ブラッククローム仕上)	**2,481,600**	**2,231,900**	**2,409,000**	**2,996,400**	**3,554,100**					

TEL300

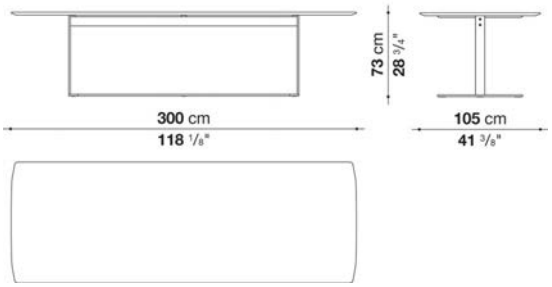

N.B. / 注意事項

天板：グロッシー18色、オーク(ライト0374C、グレー0378G、ブラック0381N、スモーク0370F)、マーブル (グロッシーマルキーナブラック0185P、マットカラーラホワイト0890M) よりお選びください。
脚部：ブロンズニッケル塗装0174B、ピューター塗装0259V、クロームスチール0110M、ブラッククロームスチール0178Cよりお選びください。



TECHNICAL SPECIFICATIONS / 技術情報：

天板	ガラス、突板
脚部	大理石、無垢木材
構造体	メタル
脚先先端	フェルト

ISOS / イソス　　B&B ITALIA

Round table cm Ø 160 (Glass Top)

		Museum Glass
TI160R_VL	160 ラウンドテーブル(ウッド脚)	**1,604,900**
TI160R_VM	160 ラウンドテーブル(マーブル脚)	**2,787,400**

TI160R_V

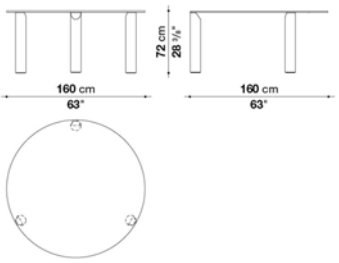

N.B. / 注意事項

天板：ミュージアムガラス0200Tとなります。
脚部：オーク(グレー0378G、ライト0374C、ブラック0381N) 、マーブル(スタチュアリット ナチュラル カッラーラホワイト0900M、ナチュラルマルキーナブラック0805N)よりお選びください。

ISOS / イソス　　B&B ITALIA

Round table cm Ø 160 (Wood Top)

		Oak
TI160R	160 ラウンドテーブル	**1,634,600**

TI160R

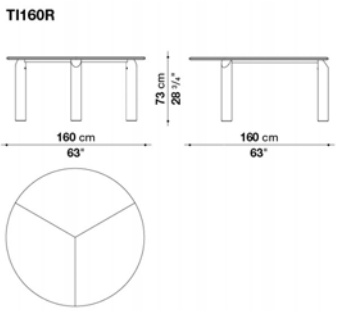

N.B. / 注意事項

天板と脚部：オーク(グレー0378G、ライト0374C、ブラック0381N)よりお選びください。

ISOS / イソス　　B&B ITALIA

Round table cm Ø 180 (Glass Top)

		Museum Glass									
TI180R_VL	180 ラウンドテーブル(ウッド脚)	**1,702,800**									
TI180R_VM	180 ラウンドテーブル(マーブル脚)	**2,885,300**									

TI180R_V

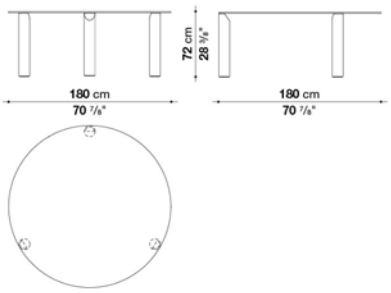

N.B. / 注意事項

天板：ミュージアムガラス0200Tとなります。
脚部：オーク(グレー0378G、ライト0374C、ブラック0381N) 、マーブル(スタチュアリット ナチュラル カッラーラホワイト0900M、ナチュラルマルキーナブラック0805N)よりお選びください。

ISOS / イソス　　B&B ITALIA

Round table cm Ø 180 (Wood Top)

		Oak									
TI180R	180 ラウンドテーブル	**1,706,100**									

TI180R

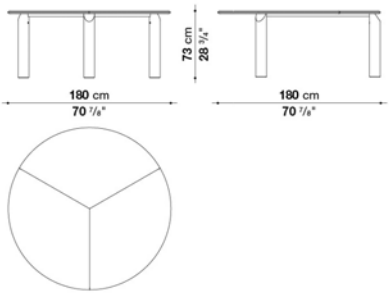

N.B. / 注意事項

天板と脚部：オーク(グレー0378G、ライト0374C、ブラック0381N)よりお選びください。

ISOS / イソス　　B&B ITALIA

Oval table cm 250 (Glass Top)

		Museum Glass
TI250_VL	250 オーバルテーブル(ウッド脚)	**2,048,200**
TI250_VM	250 オーバルテーブル(マーブル脚)	**3,616,800**

TI250_V

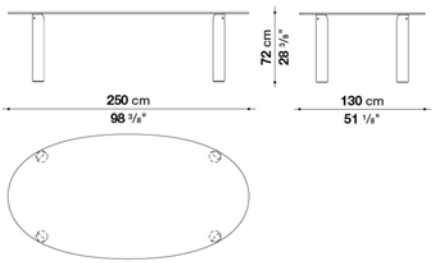

N.B. / 注意事項

天板：ミュージアムガラス0200Tとなります。
脚部：オーク(グレー0378G、ライト0374C、ブラック0381N) 、マーブル(スタチュアリット ナチュラル カッラーラホワイト0900M、ナチュラルマルキーナブラック0805N)よりお選びください。

ISOS / イソス　　B&B ITALIA

Oval table cm 250 (Wood Top)

		Oak
TI250	250 オーバルテーブル	**2,150,500**

TI250

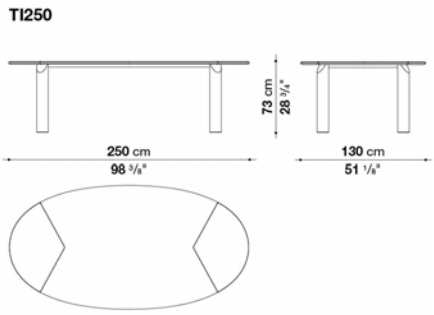

N.B. / 注意事項

天板と脚部：オーク(グレー0378G、ライト0374C、ブラック0381N)よりお選びください。

ISOS / イソス　　B&B ITALIA

Rectangular table cm 220 (Glass Top)

		Museum Glass
TI220_VL	220 テーブル(ウッド脚)	1,782,000
TI220_VM	220 テーブル(マーブル脚)	3,351,700

TI220_V

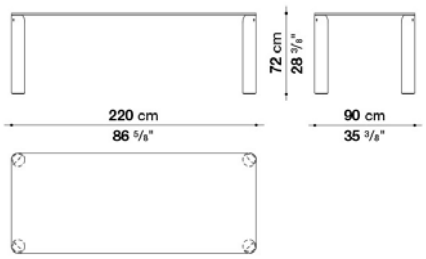

N.B. / 注意事項

天板：ミュージアムガラス0200Tとなります。
脚部：オーク(グレー0378G、ライト0374C、ブラック0381N) 、マーブル(スタチュアリット ナチュラル カッラーラホワイト0900M、ナチュラルマルキーナブラック0805N)よりお選びください。

ISOS / イソス　　B&B ITALIA

Rectangular table cm 220 (Wood Top)

		Oak
TI220	220 テーブル	1,903,000

TI220

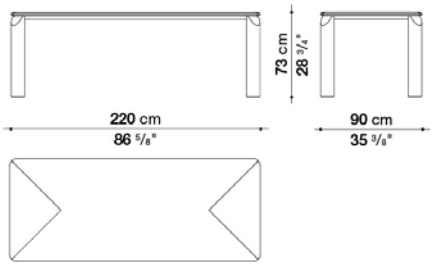

N.B. / 注意事項

天板と脚部：オーク(グレー0378G、ライト0374C、ブラック0381N)よりお選びください。

ISOS / イソス　　B&B ITALIA

Rectangular table cm 336 (Glass Top)

		Museum Glass
TI336_VL	336 テーブル(ウッド脚)	**2,657,600**
TI336_VM	336 テーブル(マーブル脚)	**3,645,400**

TI336_V

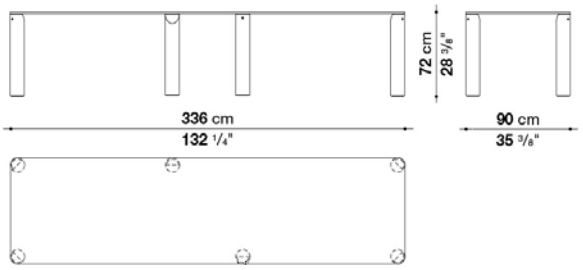

N.B. / 注意事項	天板：ミュージアムガラス0200Tとなります。 脚部：オーク(グレー0378G、ライト0374C、ブラック0381N)、マーブル(スタチュアリット ナチュラル カッラーラホワイト0900M、ナチュラルマルキーナブラック0805N)よりお選びください。

ISOS / イソス　　B&B ITALIA

Rectangular table cm 336 (Wood Top)

		Oak
TI336	336 テーブル	**2,945,800**

TI336

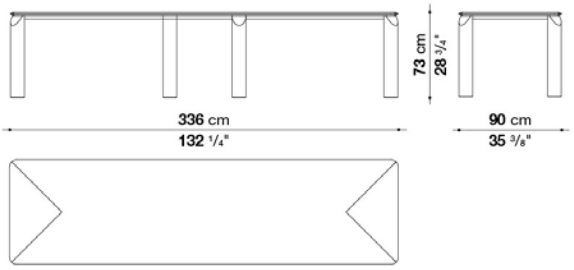

N.B. / 注意事項	天板と脚部：オーク(グレー0378G、ライト0374C、ブラック0381N)よりお選びください。



TECHNICAL SPECIFICATIONS / 技術情報：

天板及び脚部	クリスタルプラント®　アウトドア仕様（ポリエステル・アクリル樹脂に天然ミネラル　リン酸化アルミニウムを混入したもの）

LINK / リンク　B&B ITALIA

Table cm 190

TLK190N	テーブル	1,758,900									

TLK190N

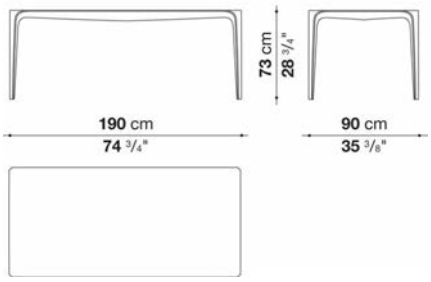

N.B. / 注意事項　※ホワイト色のクリスタルプラント ® (アクリル系ポリエステル樹脂) となります。

LINK / リンク　B&B ITALIA

Table cm 250

TLK250N	テーブル	2,352,900									

TLK250N

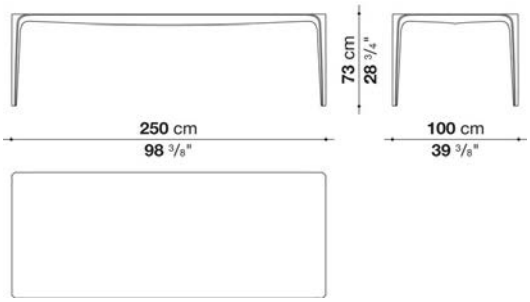

N.B. / 注意事項　※ホワイト色のクリスタルプラント® (アクリル系ポリエステル樹脂) となります。

MIRTO INDOOR / ミルト インドア

B&B ITALIA

design Antonio Citterio / アントニオ· チッテリオ



TECHNICAL SPECIFICATIONS / 技術情報：

テーブルフレーム	ダイキャストアルミニウムおよびアルミニウム押出材
コンソールフレーム	ダイキャストアルミニウムおよびアルミニウム押出材
天板	MDF突板、ガラス、大理石 (グロッシーポリエステル仕上、または、マットポリエステル仕上)
脚部先端	熱可塑性プラスチック　エラストマー

MIRTO INDOOR / ミルト インドア

B&B ITALIA

Square table cm 150

		Oak	Smoked oak	Painted glass	Eucalypt	Marquinia Black Marble	Carrara white marble				
IMT150Q	150テーブル (塗装仕上)	1,358,500	1,446,500	1,402,500	1,813,900	2,224,200	2,289,100				
IMT150Q_E	150テーブル (ピューター仕上)	1,386,000	1,475,100	1,430,000	1,841,400	2,251,700	2,317,700				
IMT150Q_C	150テーブル (ブラッククローム仕上)	1,465,200	1,553,200	1,508,100	1,919,500	2,330,900	2,394,700				

IMT150Q

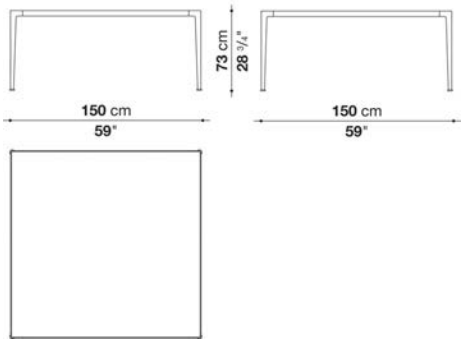

N.B. / 注意事項

天板：オーク(グレー0378G、ブラック0381N、ライト0374C、スモーク0370F)、ブロンズダークミラーガラス0124R、
グロッシーユーカリプト0498E、マーブル(グロッシーマルキーナ0185P、マットカラーラホワイト0890M)よりお選びください。
脚部：ホワイト塗装09010、ブラック塗装01510、ピューター塗装0259V、ブラッククローム塗装アルミニウム0170Mよりお選びください。

MIRTO INDOOR / ミルト インドア

B&B ITALIA

Rectangular table cm 160

		Oak	Smoked oak	Painted glass	Eucalypt	Marquinia Black Marble	Carrara white marble	Sahara noir marble			
IMT160	160テーブル (塗装仕上)	1,046,100	1,097,800	1,072,500	1,465,200	1,549,900	1,609,300	2,186,800			
IMT160_E	160テーブル (ピューター仕上)	1,068,100	1,118,700	1,094,500	1,485,000	1,570,800	1,631,300	2,208,800			
IMT160_C	160テーブル (ブラッククローム仕上)	1,160,500	1,212,200	1,185,800	1,578,500	1,664,300	1,723,700	2,301,200			

IMT160

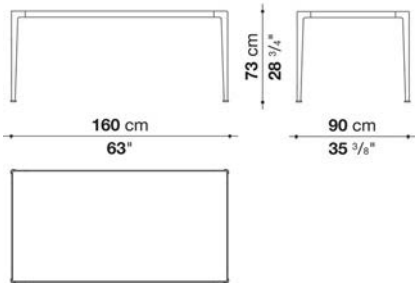

N.B. / 注意事項

天板：オーク(グレー0378G、ブラック0381N、ライト0374C、スモーク0370F)、ブロンズダークミラーガラス0124R、
グロッシーユーカリプト0498E、マーブル(グロッシーマルキーナ0185P、マットカラーラホワイト0890M、サハラノワール0940S)より
お選びください。
脚部：ホワイト塗装09010、ブラック塗装01510、ピューター塗装0259V、ブラッククローム塗装アルミニウム0170Mよりお選びください。

MIRTO INDOOR / ミルト インドア

B&B ITALIA

Rectangular table cm 220

		Oak	Smoked oak	Painted glass	Eucalypt	Marquinia Black Marble	Carrara white marble				
IMT220	220テーブル (塗装仕上)	1,284,800	1,360,700	1,331,000	1,809,500	2,280,300	2,446,400				
IMT220_E	220テーブル (ピューター仕上)	1,311,200	1,386,000	1,359,600	1,835,900	2,307,800	2,472,800				
IMT220_C	220テーブル (ブラッククローム仕上)	1,400,300	1,475,100	1,445,400	1,923,900	2,395,800	2,561,900				

IMT220

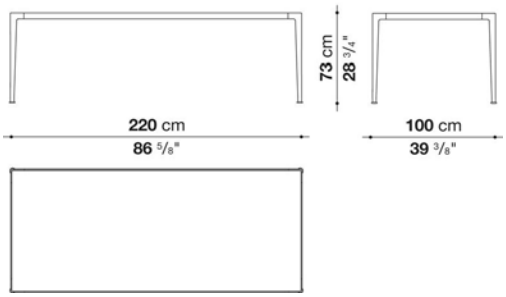

N.B. / 注意事項

天板：オーク(グレー0378G、ブラック0381N、ライト0374C、スモーク0370F)、ブロンズダークミラーガラス0124R、
グロッシーユーカリプト0498E、マーブル(グロッシーマルキーナ0185P、マットカラーラホワイト0890M)よりお選びください。
脚部：ホワイト塗装09010、ブラック塗装01510、ピューター塗装0259V、ブラッククローム塗装アルミニウム0170Mよりお選びください。

MIRTO INDOOR / ミルト インドア

B&B ITALIA

Rectangular table cm 250

		Oak	Smoked oak	Painted glass	Eucalypt	Marquinia Black Marble	Carrara white marble				
IMT250	250テーブル (塗装仕上)	1,503,700	1,593,900	1,540,000	1,973,400	2,643,300	2,819,300				
IMT250_E	250テーブル (ピューター仕上)	1,534,500	1,624,700	1,569,700	2,003,100	2,673,000	2,849,000				
IMT250_C	250テーブル (ブラッククローム仕上)	1,618,100	1,708,300	1,654,400	2,088,900	2,757,700	2,933,700				

IMT250

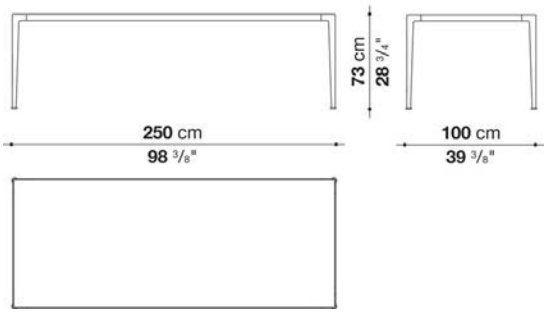

N.B. / 注意事項

天板：オーク(グレー0378G、ブラック0381N、ライト0374C、スモーク0370F)、ブロンズダークミラーガラス0124R、
グロッシーユーカリプト0498E、マーブル(グロッシーマルキーナ0185P、マットカラーラホワイト0890M)よりお選びください。
脚部：ホワイト塗装09010、ブラック塗装01510、ピューター塗装0259V、ブラッククローム塗装アルミニウム0170Mよりお選びください。

MIRTO INDOOR / ミルト インドア

B&B ITALIA

Rectangular table cm 300

		Oak	Smoked oak	Painted glass	Eucalypt	Marquinia Black Marble	Carrara white marble				
IMT300	300テーブル (塗装仕上)	2,030,600	2,085,600	2,058,100	2,502,500	3,544,200	3,632,200				
IMT300_E	300テーブル (ピューター仕上)	2,055,900	2,112,000	2,083,400	2,527,800	3,569,500	3,657,500				
IMT300_C	300テーブル (ブラッククローム仕上)	2,129,600	2,185,700	2,158,200	2,602,600	3,643,200	3,731,200				

IMT300

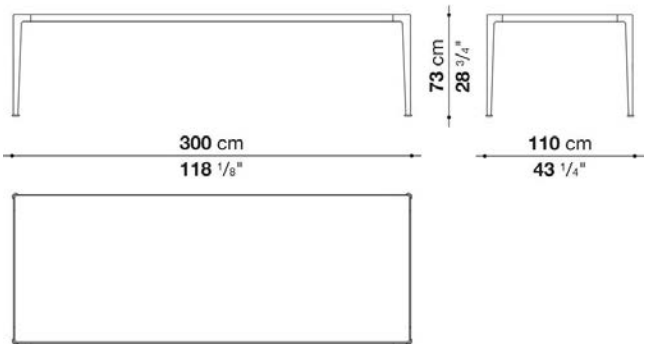

N.B. / 注意事項

天板：オーク(グレー0378G、ブラック0381N、ライト0374C、スモーク0370F)、ブロンズダークミラーガラス0124R、
グロッシーユーカリプト0498E、マーブル(グロッシーマルキーナ0185P、マットカラーラホワイト0890M)よりお選びください。
脚部：ホワイト塗装09010、ブラック塗装01510、ピューター塗装0259V、ブラッククローム塗装アルミニウム0170Mよりお選びください。

MIRTO INDOOR / ミルト インドア

B&B ITALIA

Console cm 120

		Oak	Smoked oak	Painted glass	Eucalypt	Marquinia Black Marble	Carrara white marble	Sahara noir marble			
IMT120_6E	120コンソール (ピューター仕上)	895,400	906,400	902,000	990,000	1,018,600	1,026,300	1,401,400			
IMT120_6C	120コンソール (ブラッククローム仕上)	933,900	944,900	938,300	1,027,400	1,056,000	1,063,700	1,438,800			

IMT120_6

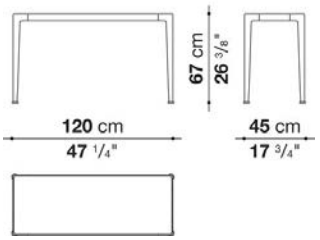

N.B. / 注意事項

天板：オーク(グレー0378G、ブラック0381N、ライト0374C、スモーク0370F)、ブロンズダークミラーガラス0124R、
グロッシーユーカリプト0498E、マーブル(グロッシーマルキーナ0185P、マットカラーラホワイト0890M、サハラノワール0940S)より
お選びください。
脚部：ピューター塗装0259V、ブラッククローム塗装アルミニウム0170Mよりお選びください。

MIRTO INDOOR / ミルト インドア

B&B ITALIA

Console cm 190

		Oak	Smoked oak	Painted glass	Eucalypt	Marquinia Black Marble	Carrara white marble	Sahara noir marble			
IMT190_6E	190コンソール (ピューター仕上)	1,040,600	1,057,100	1,048,300	1,185,800	1,230,900	1,261,700	1,840,300			
IMT190_6C	190コンソール (ブラッククローム仕上)	1,083,500	1,098,900	1,090,100	1,227,600	1,272,700	1,304,600	1,882,100			

IMT190_6

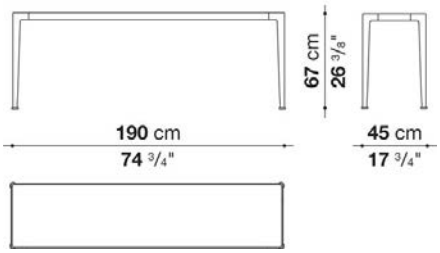

N.B. / 注意事項

天板：オーク(グレー0378G、ブラック0381N、ライト0374C、スモーク0370F)、ブロンズダークミラーガラス0124R、
グロッシーユーカリプト0498E、マーブル(グロッシーマルキーナ0185P、マットカラーラホワイト0890M、サハラノワール0940S)より
お選びください。
脚部：ピューター塗装0259V、ブラッククローム塗装アルミニウム0170Mよりお選びください。

MIRTO INDOOR / ミルト インドア

B&B ITALIA

Console cm 240

		Oak	Smoked oak	Painted glass	Eucalypt	Marquinia Black Marble	Carrara white marble				
IMT240_6E	240コンソール (ピューター仕上)	1,128,600	1,148,400	1,138,500	1,311,200	1,371,700	1,387,100				
IMT240_6C	240コンソール (ブラッククローム仕上)	1,173,700	1,192,400	1,184,700	1,357,400	1,416,800	1,432,200				

IMT240_6

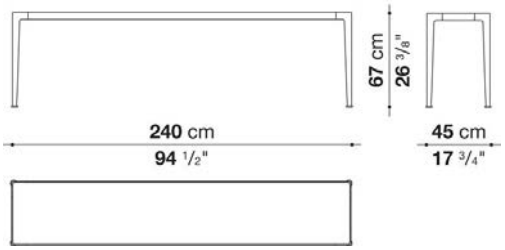

N.B. / 注意事項

天板：オーク(グレー0378G、ブラック0381N、ライト0374C、スモーク0370F)、ブロンズダークミラーガラス0124R、
グロッシーユーカリプト0498E、マーブル(グロッシーマルキーナ0185P、マットカラーラホワイト0890M)よりお選びください。
脚部：ピューター塗装0259V、ブラッククローム塗装アルミニウム0170Mよりお選びください。

OSKAR / オスカー

B&B ITALIA

design Vincent Van Duysen / ヴィンセント・ヴァン・デュイセン



TECHNICAL SPECIFICATIONS / 技術情報：

天板	木製パーティクルボード突板、無垢木材、サテン塗装MDFパネル、グリーンカテドラルガラス、大理石
下部フレーム	ブラッククローム処理鋼材
脚部(TO150L-TO200L-TO245L-TO-300L)	グロッシー塗装無垢ビーチウッド
脚部(TO150E-TO200E-TO245E-TO-300E)	無垢木材
脚部先端	フェルト

OSKAR / オスカー　　B&B ITALIA

Square table cm 150

		Satin	Glossy	Oak	Smoked oak	Marquinia Black Marble	Carrara white marble				
TO150L	150テーブル (グロッシー)	**1,824,900**	**2,005,300**	**2,227,500**	**2,366,100**	**2,656,500**	**2,702,700**				
TO150E	150テーブル (オーク)	**1,718,200**	**1,897,500**	**2,119,700**	**2,260,500**	**2,549,800**	**2,596,000**				

TO150

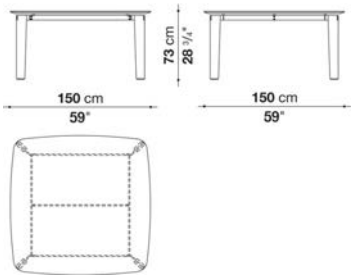

N.B. / 注意事項

天板：サテン18色、グロッシー18色、オーク(ライト0374C、ブラック0381N、グレー0378G、スモーク0370F)、
マーブル(マットマルキーナブラック0955M、マットカラーラホワイト0890M)よりお選びください。
脚部：オーク(グレー0378G、ライト0374C、ブラック0381N、ステインドスモーク0394T)、グロッシー18色よりお選びください。

※フレーム(天板下)は、ブラッククロームスチール0178Cとなります。

OSKAR / オスカー　　B&B ITALIA

Rectangular table cm 200

		Satin	Glossy	Oak	Smoked oak	Glass	Marquinia Black Marble	Carrara white marble			
TO200L	200テーブル (グロッシー)	**1,712,700**	**1,866,700**	**2,017,400**	**2,129,600**	**2,149,400**	**2,477,200**	**2,514,600**			
TO200E	200テーブル (オーク)	**1,606,000**	**1,760,000**	**1,910,700**	**2,022,900**	**2,043,800**	**2,371,600**	**2,409,000**			

TO200

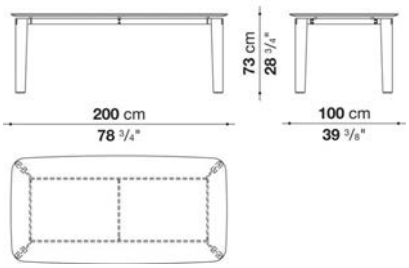

N.B. / 注意事項

天板：サテン18色、グロッシー18色、オーク(ライト0374C、ブラック0381N、グレー0378G、スモーク0370F)、グリーンカテドダルガラス0144V、
マーブル(マットマルキーナブラック0955M、マットカラーラホワイト0890M)よりお選びください。
脚部：オーク(グレー0378G、ライト0374C、ブラック0381N、ステインドスモーク0394T)、グロッシー18色、エメラルドグリーン4114Lより
お選びください。

※脚部にエメラルドグリーンをお選びいただいた場合の天板は、グリーンカテドダルガラスとなります。
※フレーム(天板下)は、ブラッククロームスチール0178Cとなります。

OSKAR / オスカー

B&B ITALIA

Rectangular table cm 245

		Satin	Glossy	Oak	Smoked oak	Glass	Marquinia Black Marble	Carrara white marble			
TO245L	245テーブル (グロッシー)	1,859,000	2,044,900	2,206,600	2,337,500	2,303,400	2,765,400	2,817,100			
TO245E	245テーブル (オーク)	1,752,300	1,938,200	2,098,800	2,230,800	2,196,700	2,658,700	2,709,300			

TO245

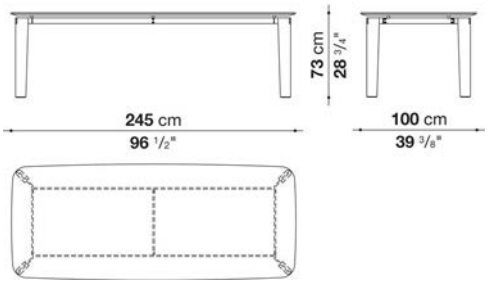

N.B. / 注意事項

天板：サテン18色、グロッシー18色、オーク(ライト0374C、ブラック0381N、グレー0378G、スモーク0370F) 、グリーンカテドダルガラス0144V、マーブル(マットマルキーナブラック0955M、マットカラーラホワイト0890M)よりお選びください。
脚部：オーク(グレー0378G、ライト0374C、ブラック0381N、ステインドスモーク0394T) 、グロッシー18色、エメラルドグリーン4114Lよりお選びください。

※脚部にエメラルドグリーンをお選びいただいた場合の天板は、グリーンカテドダルガラスとなります。
※フレーム(天板下)は、ブラッククロームスチール0178Cとなります。

OSKAR / オスカー

B&B ITALIA

Rectangular table cm 300

		Satin	Glossy	Oak	Smoked oak	Marquinia Black Marble	Carrara white marble				
TO300L	300テーブル (グロッシー)	2,060,300	2,489,300	2,569,600	2,677,400	3,830,200	3,931,400				
TO300E	300テーブル (オーク)	1,977,800	2,406,800	2,487,100	2,593,800	3,753,200	3,853,300				

TO300

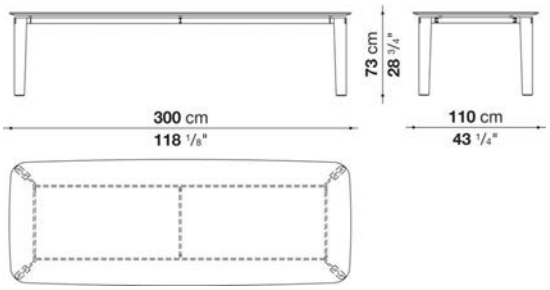

N.B. / 注意事項

天板：サテン18色、グロッシー18色、オーク(ライト0374C、ブラック0381N、グレー0378G、スモーク0370F) 、
マーブル(マットマルキーナブラック0955M、マットカラーラホワイト0890M)よりお選びください。
脚部：オーク(グレー0378G、ライト0374C、ブラック0381N、ステインドスモーク0394T) 、グロッシー18色よりお選びください。

※フレーム(天板下)は、ブラッククロームスチール0178Cとなります。

PARALLEL STRUCTURE / パラレルストラクチャー

B&B ITALIA

Michael Anastassiades / マイケル・アナスタシアデス



TECHNICAL SPECIFICATIONS / 技術情報：

天板	無垢木材　パーティクルボード突板またはガラス
フレーム	無垢木材
サポートクロスピース	引抜成形アルミニウム
脚部先端	フェルト

PARALLEL STRUCTURE / パラレルストラクチャー B&B ITALIA

Rectangular table cm 230

		Oak	Smoked oak	Canaletto walnut							
PS23	230テーブル	**1,471,800**	**1,535,600**	**1,535,600**							

PS23

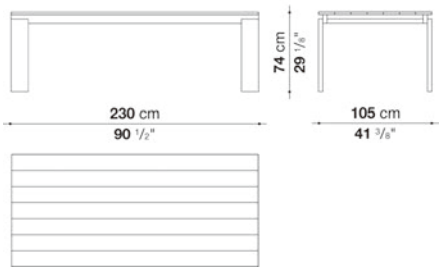

N.B. / 注意事項

天板：オーク (グレー0378G、ライト0374C、ブラック0381N) 、スモークオーク0370F、または、カナレットウォールナット0356Nからお選びください。
脚部：オーク (グレー0378G、ライト0374C、ブラック0381N) 、ステインドスモークオーク0394T、または、カナレットウォールナット0356Nからお選びください。
クロスピース：ブラック0096N、レッド0076R、または、ブルー0084Bよりお選びください。

※以下の組み合わせを推奨しています。
(A) 天板および脚部：カナレットウォールナット0356N + クロスピース：レッド0076R
(B) 天板および脚部：ライトオーク0374C + クロスピース：ブルー0084B
(C) 天板および脚部：グレーオーク0378G or ブラックオーク0381N or ステインドスモークオーク0394T + クロスピース：ブラック0096N

PARALLEL STRUCTURE / パラレルストラクチャー B&B ITALIA

Rectangular table cm 230 (glass top)

		Oak	Smoked oak	Canaletto walnut							
PS23V	230テーブル (ガラス天板)	**1,538,900**	**1,545,500**	**1,545,500**							

PS23V

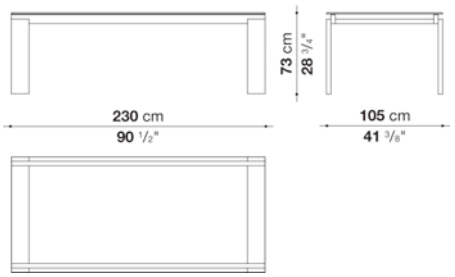

N.B. / 注意事項

天板：ミュージアムガラス0200Tとなります。
脚部：オーク (グレー0378G、ライト0374C、ブラック0381N) 、ステインドスモークオーク0394T、または、カナレットウォールナット0356Nからお選びください。
クロスピース：ブラック0096N、レッド0076R、または、ブルー0084Bよりお選びください。

※以下の組み合わせを推奨しています。
(A) 脚部：カナレットウォールナット0356N + クロスピース：レッド0076R
(B) 脚部：ライトオーク0374C + クロスピース：ブルー0084B
(C) 脚部：グレーオーク0378G or ブラックオーク0381N or ステインドスモークオーク0394T + クロスピース：ブラック0096N

PARALLEL STRUCTURE / パラレルストラクチャー　B&B ITALIA

Rectangular table cm 280

		Oak	Smoked oak	Canaletto walnut							
PS28	280テーブル	**1,644,500**	**1,736,900**	**1,736,900**							

PS28

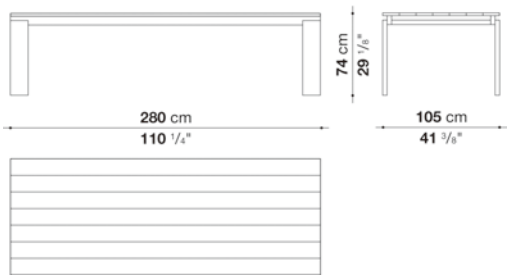

N.B. / 注意事項

天板：オーク (グレー0378G、ライト0374C、ブラック0381N) 、スモークオーク0370F、または、カナレットウォールナット0356Nからお選びください。
脚部：オーク (グレー0378G、ライト0374C、ブラック0381N) 、ステインドスモークオーク0394T、または、カナレットウォールナット0356Nからお選びください。
クロスピース：ブラック0096N、レッド0076R、または、ブルー0084Bよりお選びください。

※以下の組み合わせを推奨しています。
(A) 天板および脚部：カナレットウォールナット0356N + クロスピース：レッド0076R
(B) 天板および脚部：ライトオーク0374C + クロスピース：ブルー0084B
(C) 天板および脚部：グレーオーク0378G or ブラックオーク0381N or ステインドスモークオーク0394T + クロスピース：ブラック0096N

PARALLEL STRUCTURE / パラレルストラクチャー　B&B ITALIA

Rectangular table cm 280 (glass top)

		Oak	Smoked oak	Canaletto walnut							
PS28V	280テーブル (ガラス天板)	**1,723,700**	**1,744,600**	**1,744,600**							

PS28V

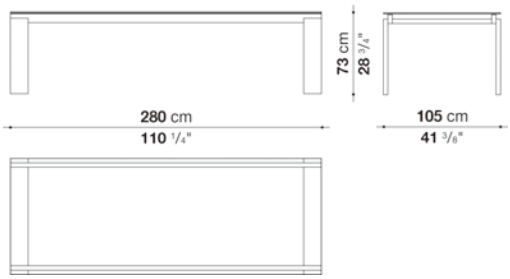

N.B. / 注意事項

天板：ミュージアムガラス0200Tとなります。
脚部：オーク (グレー0378G、ライト0374C、ブラック0381N) 、ステインドスモークオーク0394T、または、カナレットウォールナット0356Nからお選びください。
クロスピース：ブラック0096N、レッド0076R、または、ブルー0084Bよりお選びください。

※以下の組み合わせを推奨しています。
(A) 脚部：カナレットウォールナット0356N + クロスピース：レッド0076R
(B) 脚部：ライトオーク0374C + クロスピース：ブルー0084B
(C) 脚部：グレーオーク0378G or ブラックオーク0381N or ステインドスモークオーク0394T + クロスピース：ブラック0096N

SEVEN / セブン

B&B ITALIA

design Jean-Marie Massaud / ジャン・マリー・マッソー



TECHNICAL SPECIFICATIONS / 技術情報：

天板	軽量MDFパネル
天板仕上	サテン塗装または、突板 (グレーオーク　ブラッシュドライトオーク　ブラッシュドブラックオーク　スモークドオーク)
テーブルトップインサート	塗装仕上MDFパネル
サポートフレーム	塗装仕上鋼管
サポートフレーム及びインサートテーブルトップ仕上	チョークホワイト塗装または、スレートブラック塗装

SEVEN / セブン B&B ITALIA

Table cm 234

		Satin	Oak	Smoked oak							
TS234	テーブル	**1,642,300**	**2,015,200**	**2,198,900**							

TS234

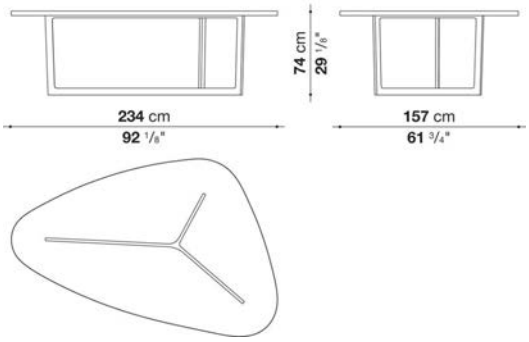

N.B. / 注意事項

天板：サテン18色、または、オーク（グレー0378G、ライト0374C、ブラック0381N、スモーク0370F）よりお選びください。
脚部：チョークホワイト塗装02121、スレートブラック塗装01515よりお選びください。

TOBI-ISHI / トビイシ

B&B ITALIA

design Edward Barber and Jay Osgerby / エドワード・バーバー アンド ジェイ・オズガビー



TECHNICAL SPECIFICATIONS / 技術情報：

天板 (T160-T240R)	MDFパネル
脚部 (T160-T240R)	高密度ポリウレタン樹脂 (Baydur®)
カウンターウェイト (T160-T240R)	鋳鉄
天板 (T160L-T240RL-T313RL)	パーティクルボード突板、無垢木材
脚部 (T160L-T240RL-T313RL)	無垢木材
カウンターウェイト (T160L-T240RL-T313RL)	スチール
天板及び脚部 (T160M)	大理石 (マットポリエステル仕上、または、グロッシーポリエステル仕上)
接合プレート (T160M)	ステンレススチール
脚部先端 (アジャスター)	プラスチック素材
脚部先端 (T160M)	フェルト

TOBI-ISHI / トビイシ — B&B ITALIA

Round table cm Ø 162 (Satin, Cement grout, Glossy)

		Satin	Glossy	Cement grout							
T160	162 ラウンドテーブル	**1,479,500**	**2,053,700**	**1,644,500**							

T160

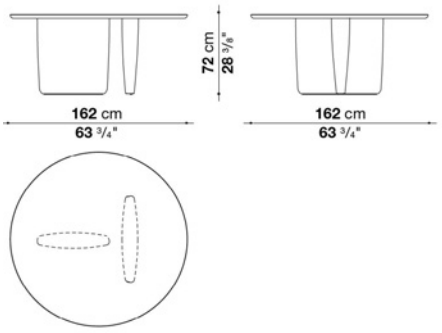

N.B. / 注意事項　天板と脚部：サテン18色、グロッシー18色、グロッシーキャンディレッド2002L、またはセメントグラウト塗装0177Bよりお選びください。

TOBI-ISHI / トビイシ — B&B ITALIA

Round table cm Ø 162 (Wood)

		Elm									
T160L	162 ラウンドテーブル (ウッド)	**3,483,700**									

T160L

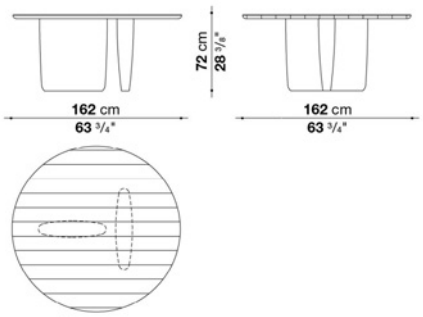

N.B. / 注意事項　天板と脚部：ナチュラルエルム0438Sとなります。

TOBI-ISHI / トビイシ — B&B ITALIA

Round table cm Ø 162 (Marble)

		Marquinia Black Marble	Carrara white marble								
T160M	162 ラウンドテーブル(マーブル)	**9,388,500**	**8,890,200**								

T160M

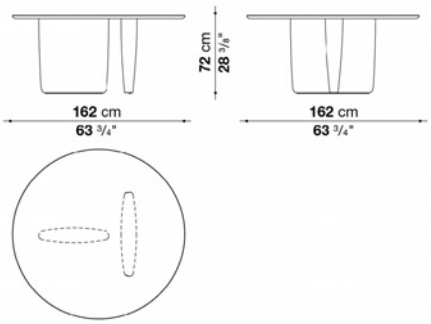

N.B. / 注意事項

天板と脚部：マットカラーラホワイトマーブル0890M、マルキーナブラックマーブル0185Pよりお選びください。

TOBI-ISHI / トビイシ — B&B ITALIA

Rectangular table cm 240 (Satin, Cement grout, Glossy)

		Satin	Glossy	Cement grout							
T240R	240 長方形テーブル	**1,722,600**	**2,391,400**	**1,914,000**							

T240R

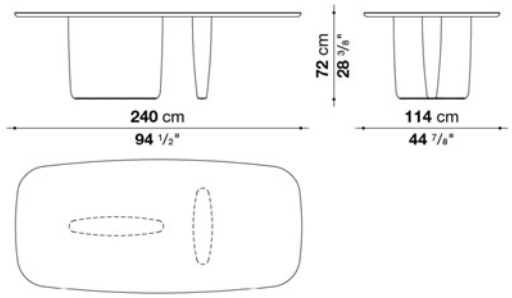

N.B. / 注意事項

天板と脚部：サテン18色、グロッシー18色、グロッシーキャンディレッド2002L、またはセメントグラウト塗装0177Bよりお選びください。

※ 材料の特性上、天板の長手方向に約1%の反りが生じることがあります。

TOBI-ISHI / トビイシ — B&B ITALIA

Rectangular table cm 240 (Wood)

		Elm
T240RL	240 長方形テーブル(ウッド)	**3,957,800**

T240RL

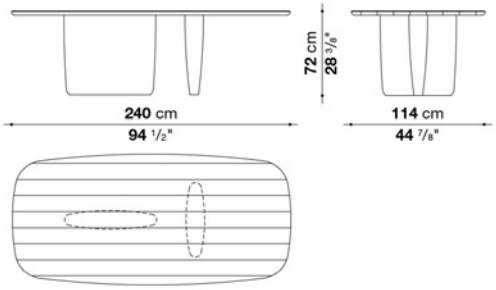

N.B. / 注意事項

天板と脚部：ナチュラルエルム0438Sとなります。

※ 材料の特性上、天板の長手方向に約1%の反りが生じることがあります。

TOBI-ISHI / トビイシ — B&B ITALIA

Rectangular table cm 313 (Wood)

		Elm
T313RL	313 長方形テーブル(ウッド)	**5,273,400**

T313RL

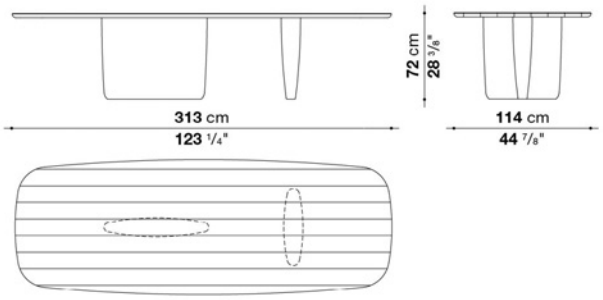

N.B. / 注意事項

天板と脚部：ナチュラルエルム0438Sとなります。

※ 材料の特性上、天板の長手方向に約1%の反りが生じることがあります。

TOBI-ISHI / トビイシ B&B ITALIA

Rectangular table cm 313 (Satin, Glossy)

		Satin	Glossy								
T313R	313 長方形テーブル	3,377,000	3,955,600								

T313R

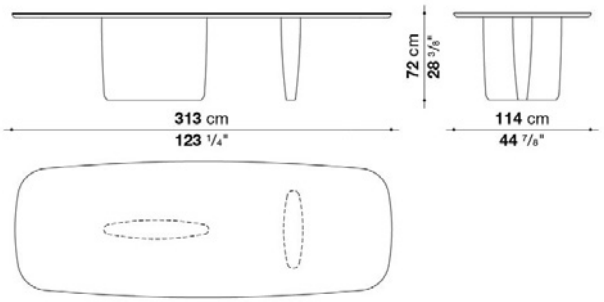

N.B. / 注意事項

天板と脚部：サテン18色、グロッシー18色、グロッシーキャンディレッド2002Lよりお選びください。

※ 材料の特性上、天板の長手方向に約1%の反りが生じることがあります。

TOBI-ISHI SPECIAL EDITION 10th ANNIVERSARY / トビイシ 10周年特別モデル

B&B ITALIA

design Edward Barber and Jay Osgerby / エドワード・バーバー アンド ジェイ・オズガビー



TECHNICAL SPECIFICATIONS / 技術情報：

天板及び脚部 (T160M_SE)	大理石 (マットポリエステル仕上)
接合プレート (T160M_SE)	ステンレススチール
脚部先端 (T160M_SE)	フェルト

TOBI-ISHI SPECIAL EDITION 10th ANNIVERSARY / トビイシ 10周年特別モデル

B&B ITALIA

Round table cm Ø 162 (Striped marble)

		Striped marble									
T160M_SE	162 ラウンドテーブル(ストライプマーブル)	13,123,000									

T160M_SE

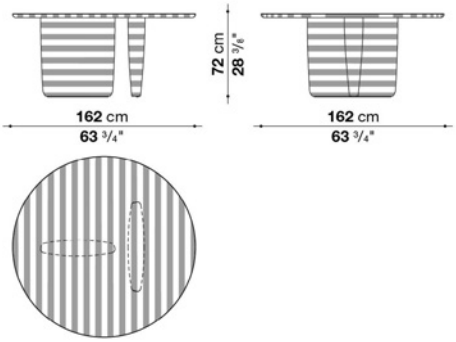

N.B. / 注意事項

天板と脚部：マット仕上マーブル(カラーラホワイトとグリーンアルピのストライプ 0973A) となります。

＊500台限定販売となり、シリアルナンバーが刻印されます。

ALANDA '18 / アランダ'18

B&B ITALIA

Paolo Piva / パオロ・ピーヴァ



TECHNICAL SPECIFICATIONS / 技術情報：

フレーム	スチール
天板	ガラス
トップ端部	プラスチック素材
フレーム端部	プラスチック素材、フェルト

ALANDA '18 / アランダ'18

B&B ITALIA

Square small table cm 120

		Smoky Glass	Museum Glass								
TA120	120ローテーブル	**422,400**	**422,400**								

TA120

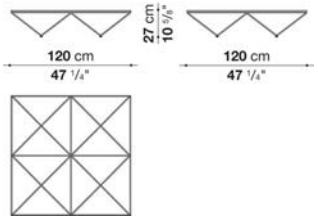

N.B. / 注意事項

天板：スモーキーガラス0129F、またはミュージアムガラス0200Tよりお選びください。
※フレームは、グロッシーブラック塗装0125Nとなります。

ALANDA '18 / アランダ'18

B&B ITALIA

Rectangular small table cm 180

		Smoky Glass	Museum Glass								
TA180	180ローテーブル	**632,500**	**632,500**								

TA180

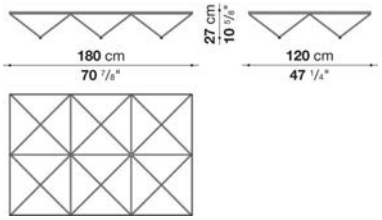

N.B. / 注意事項

天板：スモーキーガラス0129F、またはミュージアムガラス0200Tよりお選びください。
※フレームは、グロッシーブラック塗装0125Nとなります。

ALLURE O' DOT / アリュール オ ドット

B&B ITALIA

Monica Armani / モニカ・アルマーニ



TECHNICAL SPECIFICATIONS / 技術情報：

天板	スチールプレート付強化ガラス, 塗装MDF突板
ベースフレーム	硬質ポリウレタン
内部構造	鋼材
脚部先端	熱可塑性プラスチック

ALLURE O' DOT / アリュール オ ドット　　B&B ITALIA

Small table cm 53

		Glossy
TAD53Q_4	53 スモールテーブル	**475,200**

TAD53Q_4

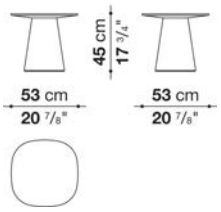

N.B. / 注意事項　　天板と脚部：グロッシー(クレイ7850L、カフェ3750L、スモークグレイ3748L)よりお選びください。

ALLURE O' DOT / アリュール オ ドット　　B&B ITALIA

Small table cm 80

		Extra Light Glass	Smoky Glass
TAD80Q_3L	80 スモールテーブル	**563,200**	**563,200**

TAD80Q_3L

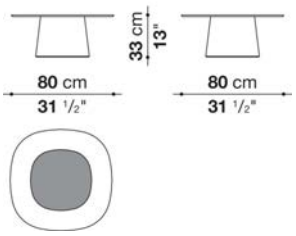

N.B. / 注意事項　　天板がミュージアムガラスの場合は、以下の組み合わせよりお選びください。
シルクスクリーンクレイ0670A x 脚部グロッシークレイ7850L
シルクスクリーンカフェ0307C x 脚部グロッシーカフェ3750L
シルクスクリーンスモークグレイ0724G x 脚部グロッシースモークグレイ3748L

天板がスモーキーガラスの場合は、以下の組み合わせよりお選びください。
シルクスクリーンブラック0837F x 脚部グロッシー(スモークグレイ3748L、クレイ7850L、カフェ3750L)

※図面グレイ部分は、中心部のシルクスクリーングラフィックの位置を示します。

ALLURE O' DOT / アリュール オ ドット

B&B ITALIA

Small table cm 100

		Extra Light Glass	Smoky Glass								
TAD100Q_3L	100 スモールテーブル	**630,300**	**630,300**								

TAD100Q_3L

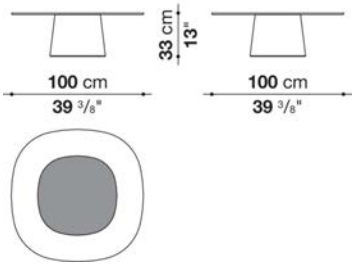

N.B. / 注意事項

天板がミュージアムガラスの場合は、以下の組み合わせよりお選びください。
シルクスクリーンクレイ0670A x 脚部グロッシークレイ7850L
シルクスクリーンカフェ0307C x 脚部グロッシーカフェ3750L
シルクスクリーンスモークグレイ0724G x 脚部グロッシースモークグレイ3748L

天板がスモーキーガラスの場合は、以下の組み合わせよりお選びください。
シルクスクリーンブラック0837F x 脚部グロッシー(スモークグレイ3748L、クレイ7850L、カフェ3750L)

※図面グレイ部分は、中心部のシルクスクリーングラフィックの位置を示します。

AREA / エリア

B&B ITALIA

design Paolo Piva / パオロ・ピーヴァ



TECHNICAL SPECIFICATIONS / 技術情報：

天板及び仕切板	サテンまたは、グロッシー塗装MDFパネル
サポートフレーム	ブロンズニッケル塗装、ブライトクロームまたは、ブラッククロームメッキ鋼材
脚部先端	プラスチック素材
フレーム(AR53P)	密度の異なる成形ポリウレタン、ポリエステルファイバーカバー
ボトムベース(AR53P)	プラスチック素材
表面張地 (AR53P)	ファブリックまたは天然皮革

AREA / エリア　　B&B ITALIA

Small table cm 108

		Satin	Glossy								
AR108T	スモールテーブル (塗装仕上)	**624,800**	**1,112,100**								
AR108T_CN	スモールテーブル (ブラッククローム仕上)	**643,500**	**1,133,000**								
AR108T_CL	スモールテーブル (クロームスティール仕上)	**699,600**	**1,186,900**								

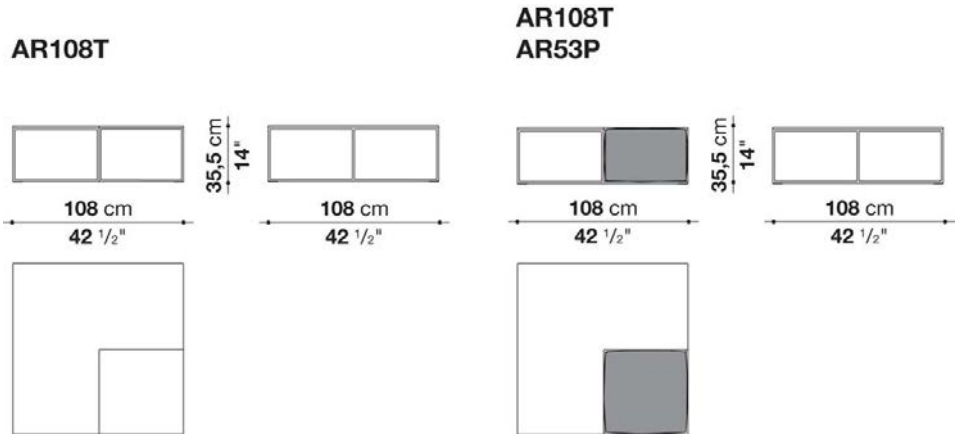

N.B. / 注意事項

天板と仕切板：サテン18色、またはグロッシー18色よりお選びください。
脚部：ブロンズ塗装0174B、ブラッククローム塗装アルミニウム0170M、またはクロームスチール0110Mよりお選びください。

AREA / エリア　　B&B ITALIA

Ottoman cm 53

		B (ファブリック)	A (ファブリック)	E (ファブリック)	S (ファブリック)	L (ファブリック)	BETA (レザー)	ALFA GAMMA (レザー)	K (レザー)		
AR53P	オットマン	**234,300**	**243,100**	**251,900**	**264,000**	**283,800**	**327,800**	**358,600**	**414,700**		
追加カバー											
AR53PRK	オットマン	**60,500**	**68,200**	**77,000**	**88,000**	**105,600**	**146,300**	**174,900**	**226,600**		

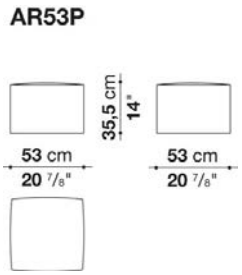

N.B. / 注意事項

パイピング (ファブリック) : エコレザー (ロープ1130203、ダークグレー1130255、ダブグレー1130280、ブラウン1130300、ダークブラウン1130350) よりお選びください。
パイピング (レザー) : お選びいただいたレザーの同革、同色となります。

※レザーKランクは、KANU,KASIA,KOTOよりお選びください。

AWA / アワ

B&B ITALIA

design Naoto Fukasawa / 深澤 直人



TECHNICAL SPECIFICATIONS / 技術情報：

フレーム(TA1)	クリスタルプラント®アウトドア仕様（ポリエステルアクリル樹脂に天然ミネラル　リン酸化アルミニウムを混入したもの）
脚部先端(TA1)	熱可塑性プラスチック
フレーム(AW58T)	硬質ポリウレタン
内部ピン(AW58T)	スチール
脚部先端(AW58T)	フェルト

AWA / アワ

B&B ITALIA

Small table cm 58

TA1	スモールテーブル	322,300									

TA1

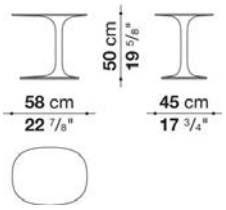

N.B. / 注意事項

※ホワイト色のクリスタルププラント®アウトドア (アクリルポリエステル樹脂) となります。

AWA / アワ

B&B ITALIA

Small table cm 58 (Satin & Glossy)

		Satin	Glossy								
AW58T	スモールテーブル	337,700	358,600								

AW58T

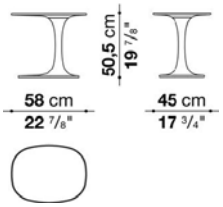

N.B. / 注意事項

カラー：サテン18色、またはグロッシー18色よりお選びください。

※硬質ポリウレタン製となります。

BUTTON TABLES / ボタンテーブル

B&B ITALIA

design Edward Barber and Jay Osgerby / エドワード・バーバー アンド ジェイ・オズガビー



TECHNICAL SPECIFICATIONS / 技術情報：

天板	大理石(マットポリエステル仕上)
フレーム	ポリエチレン筒型構造にサテンまたは、グロッシー塗装
補強ブレース	スチール
基盤フレーム	ラミネートMDFパネル

BUTTON TABLES / ボタンテーブル

B&B ITALIA

Oval small table cm 54

		Marquinia Black Marble	Carrara white marble								
TB54	オーバルスモールテーブル (サテン仕上)	399,300	412,500								
TB54L	オーバルスモールテーブル (グロッシー仕上)	414,700	427,900								

TB54

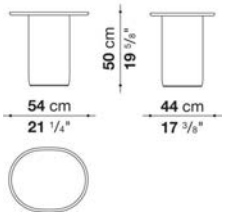

N.B. / 注意事項

天板：マットマルキーナブラックマーブル0955M、マットカラーラホワイトマーブル0890Mよりお選びください。
脚部：サテン18色、グロッシー18色、グロッシーキャンディレッド2002Lよりお選びください。

BUTTON TABLES / ボタンテーブル

B&B ITALIA

Oval small table cm 66

		Marquinia Black Marble	Carrara white marble								
TB66	オーバルスモールテーブル (サテン仕上)	506,000	526,900								
TB66L	オーバルスモールテーブル (グロッシー仕上)	521,400	542,300								

TB66

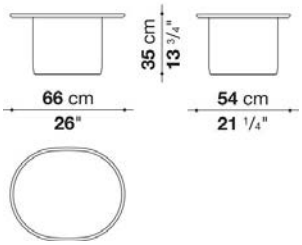

N.B. / 注意事項

天板：マットマルキーナブラックマーブル0955M、マットカラーラホワイトマーブル0890Mよりお選びください。
脚部：サテン18色、グロッシー18色、グロッシーキャンディレッド2002Lよりお選びください。

BUTTON TABLES / ボタンテーブル

B&B ITALIA

Round small table cm Ø 80

		Marquinia Black Marble	Carrara white marble								
TB80R	ラウンドスモールテーブル（サテン仕上）	765,600	838,200								
TB80RL	ラウンドスモールテーブル（グロッシー仕上）	781,000	853,600								

TB80R

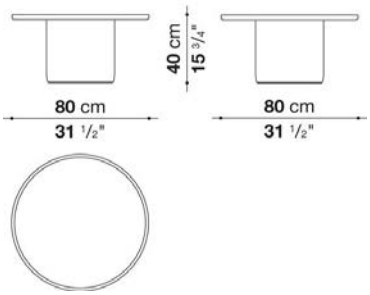

N.B. / 注意事項

天板：マットマルキーナブラックマーブル0955M、マットカラーラホワイトマーブル0890Mよりお選びください。
脚部：サテン18色、グロッシー18色、グロッシーキャンディレッド2002Lよりお選びください。

COLOSSEO / コロッセオ

B&B ITALIA

Naoto Fukasawa / 深澤 直人



TECHNICAL SPECIFICATIONS / 技術情報：

フレーム	硬質ポリウレタン
表面材	木質ファイバー
基盤	フェルト

COLOSSEO / コロッセオ

B&B ITALIA

Round service element cm Ø 40

		Glossy
TCL40	40サービスエレメント	294,800

TCL40

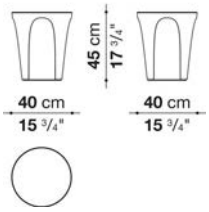

N.B. / 注意事項　グロッシー18色、グロッシーキャンディレッド2002Lよりお選びください。

COLOSSEO / コロッセオ

B&B ITALIA

Round service element cm Ø 45

		Glossy
TCL45	45サービスエレメント	342,100

TCL45

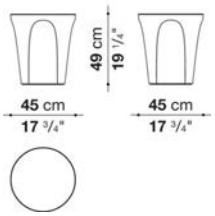

N.B. / 注意事項　グロッシー18色、グロッシーキャンディレッド2002Lよりお選びください。

COZY / コージー

B&B ITALIA

design Antonio Citterio / アントニオ・チッテリオ



TECHNICAL SPECIFICATIONS / 技術情報：

サポートフレーム	ブライトクローム塗装、ピューター塗装または、ブライトソリッドブラス
天板	MDF突板：グレーオーク、ブラッシュドライトオーク、ブラッシュドブラックオーク、スモークオーク グロッシーユーカリプト、ブロンズ塗装ガラス、大理石

COZY / コージー

B&B ITALIA

Round small table cm Ø 60

		Oak	Smoked oak	Glass	Eucalypt						
TCZ60	60スモールテーブル (ブライトブラス)	765,600	790,900	712,800	844,800						
TCZ60_V	60スモールテーブル (塗装仕上)	514,800	539,000	462,000	591,800						

TCZ60

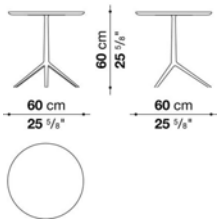

N.B. / 注意事項

天板：オーク(グレー0378G、ライト0374C、ブラック0381N)、スモークオーク0370F、ブロンズ塗装ガラス0138R、または
グロッシーユーカリプト0498Eよりお選びください。
脚部：ブライトブラス0898L、ピューター塗装0259V、または、ブラッククローム塗装アルミニウム0170Mよりお選びください。

COZY / コージー

B&B ITALIA

Round small table cm Ø 60 (Marble)

		Marquinia Black Marble	Carrara white marble								
TCZ60M	60スモールテーブル (ブライトブラス)	947,100	964,700								
TCZ60M_V	60スモールテーブル (塗装仕上)	682,000	699,600								

TCZ60M

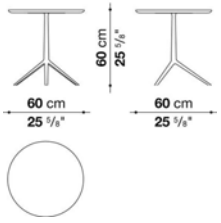

N.B. / 注意事項

天板：マットマルキニアブラックマーブル0955M、または、マットカラーラホワイトマーブル0890Mよりお選びください。
脚部：ブライトブラス0898L、ピューター塗装0259V、または、ブラッククローム塗装アルミニウム0170Mよりお選びください。

COZY / コージー

B&B ITALIA

Oval small table cm 68

		Oak	Smoked oak	Glass	Eucalypt						
TCZ68	68オーバルスモールテーブル (ブライトブラス)	804,100	830,500	748,000	885,500						
TCZ68_V	68オーバルスモールテーブル (塗装仕上)	541,200	566,500	485,100	621,500						

TCZ68

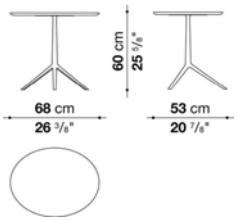

N.B. / 注意事項

天板：オーク(グレー0378G、ライト0374C、ブラック0381N)、スモークオーク0370F、ブロンズ塗装ガラス0138R、または
グロッシーユーカリプト0498Eよりお選びください。
脚部：ブライトブラス0898L、ピューター塗装0259V、または、ブラッククローム塗装アルミニウム0170Mよりお選びください。

COZY / コージー

B&B ITALIA

Oval small table cm 68 (Marble)

		Marquinia Black Marble	Carrara white marble								
TCZ68M	68オーバルスモールテーブル (ブライトブラス)	994,400	1,013,100								
TCZ68M_V	68オーバルスモールテーブル (塗装仕上)	717,200	734,800								

TCZ68M

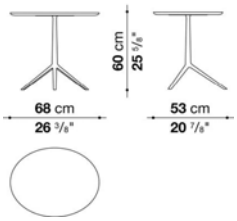

N.B. / 注意事項

天板：マットマルキニアブラックマーブル0955M、または、マットカラーラホワイトマーブル0890Mよりお選びください。
脚部：ブライトブラス0898L、ピューター塗装0259V、または、ブラッククローム塗装アルミニウム0170Mよりお選びください。

DIESIS / ディエシス

B&B ITALIA

design Antonio Citterio and Paolo Nava / アントニオ・チッテリオ, パオロ・ナーヴァ



TECHNICAL SPECIFICATIONS / 技術情報：

天板 (DS)	透明ガラス
天板 (TDS)	大理石
シェルフ(DS)	積層合板
シェルフカバー (DS)	レザー
サポートフレーム	ブラッククローム塗装ダイキャストアルミニウム、アルミニウム色塗装鋼管
脚部	マット仕上ダイキャストアルミニウム
脚部先端	プラスチック素材

DIESIS / ディエシス　　B&B ITALIA

Low table with lower shelf in leather cm 150

		ALFA GAMMA (レザー)	K (レザー)								
DI150T	150口ーテーブル (ブライトブラッシュ仕上)	**1,021,900**	**1,074,700**								
DI150TC	150口ーテーブル (ブラッククローム仕上)	**1,078,000**	**1,135,200**								

DI150T

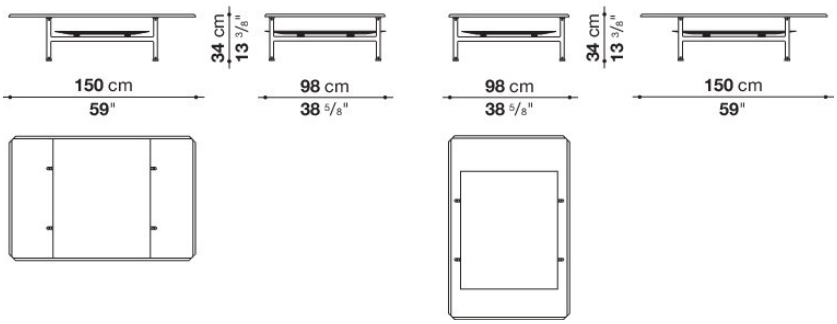

N.B. / 注意事項

天板：クリアガラス0117Tとなります。縦方向、横方向に設置が可能です。
レザーシェルフ：GAMMA、KASIAよりお選びください。
サポートフレーム：ブライトブラッシュアルミ0189A、ブラッククローム塗装アルミニウム0170Mよりお選びください。

DIESIS / ディエシス　　B&B ITALIA

Small table cm 190

		Carrara white marble	Marquinia Black Marble	Sahara noir marble							
TDS_190M	190口ーテーブル (ブライトブラッシュ仕上)	**1,037,300**	**1,322,200**	**2,275,900**							
TDS_190MC	190口ーテーブル (ブラッククローム仕上)	**1,277,100**	**1,560,900**	**2,514,600**							

TDS_190M

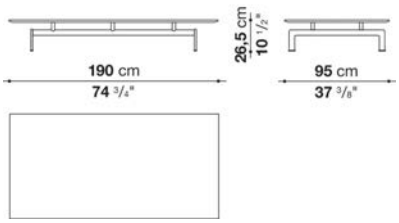

N.B. / 注意事項

天板：スタチュアリットナチュラルカッラーラホワイトマーブル0900M、マットマルキーナブラックマーブル0955M、
グロッシーサハラノワールマーブル0940Sよりお選びください。
サポートフレーム：ブライトブラッシュアルミ0189A、ブラッククローム塗装アルミニウム0170Mよりお選びください。

DOCK / ドック

B&B ITALIA

Piero Lissoni / ピエロ・リッソーニ



TECHNICAL SPECIFICATIONS / 技術情報：

天板	木質板積層パネル、無垢材
脚部	成形鋼材
脚部先端	プラスチック素材

DOCK / ドック　　B&B ITALIA

Rectangular small table cm 198 -1

		Oak	Smoked oak	Canaletto walnut							
TDA198_1	198_1ローテーブル	**688,600**	**745,800**	**745,800**							

TDA198_1

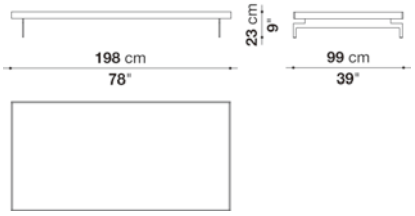

N.B. / 注意事項

天板：オーク（グレー0378G、ライト0374C、ブラック0381N）、スモークオーク0370F、または、カナレットウォールナット0356Nからお選びください。
脚部：ブラッククロームスティール0178C、または、サテンクロームスティール0782Sからお選びください。

DOCK / ドック　　B&B ITALIA

Rectangular small table cm 198 -2

		Oak	Smoked oak	Canaletto walnut							
TDA198_2	198_2ローテーブル	**1,359,600**	**1,468,500**	**1,468,500**							

TDA198_2

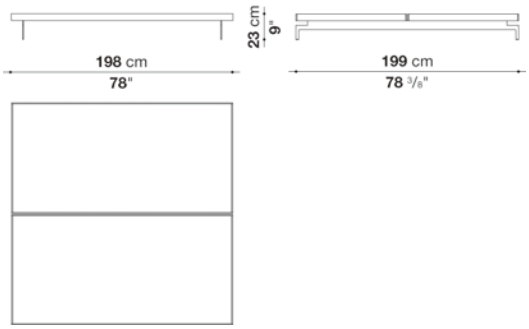

N.B. / 注意事項

天板：オーク（グレー0378G、ライト0374C、ブラック0381N）、スモークオーク0370F、または、カナレットウォールナット0356Nからお選びください。
脚部：ブラッククロームスティール0178C、または、サテンクロームスティール0782Sからお選びください。

EILEEN / アイリーン

B&B ITALIA

design Antonio Citterio / アントニオ・チッテリオ



TECHNICAL SPECIFICATIONS / 技術情報：

天板	MDF突板、ガラス、大理石
サポートフレーム	成形鋼材

EILEEN / アイリーン　　B&B ITALIA

Small table cm φ60

		Satin	Oak	Smoked oak	Painted glass	Marquinia Black Marble	Carrara white marble	Sahara noir marble			
TER60B	60スモールテーブル (塗装仕上)	**295,900**	**311,300**	**336,600**	**359,700**	**460,900**	**482,900**	**684,200**			
TER60B_E	60スモールテーブル (ピューター仕上)	**313,500**	**330,000**	**353,100**	**379,500**	**474,100**	**498,300**	**697,400**			
TER60B_C	60スモールテーブル (クローム仕上)	**424,600**	**440,000**	**463,100**	**489,500**	**583,000**	**610,500**	**810,700**			
TER60B_CN	60スモールテーブル (ブラッククローム仕上)	**441,100**	**456,500**	**480,700**	**507,100**	**597,300**	**627,000**	**827,200**			

TER60B

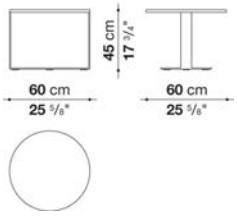

N.B. / 注意事項

天板：サテン18色、オーク(ライト0374C、ブラック0381N、グレー0378G、スモーク0370F)、ブロンズダークミラーガラス0124R、
マーブル(グロッシーマルキーナ0185P、マットカラーラホワイト0890M、サハラノワール0940S)よりお選びください。
脚部：ブラック塗装スチール0150L、ブロンズニッケル塗装0174B、ピューター塗装0259V、クロームスチール0110M、
ブラッククロームスチール0178Cよりお選びください。

EILEEN / アイリーン　　B&B ITALIA

Small table cm φ60_2

		Satin	Oak	Smoked oak	Painted glass	Marquinia Black Marble	Carrara white marble	Sahara noir marble			
TER60B_2	60スモールテーブル (塗装仕上)	**459,800**	**490,600**	**545,600**	**583,000**	**707,300**	**745,800**	**1,101,100**			
TER60B_2E	60スモールテーブル (ピューター仕上)	**480,700**	**511,500**	**564,300**	**602,800**	**722,700**	**761,200**	**1,116,500**			
TER60B_2C	60スモールテーブル (クローム仕上)	**588,500**	**619,300**	**673,200**	**711,700**	**828,300**	**871,200**	**1,223,200**			
TER60B_2CN	60スモールテーブル (ブラッククローム仕上)	**602,800**	**632,500**	**686,400**	**723,800**	**842,600**	**885,500**	**1,236,400**			

TER60B_2

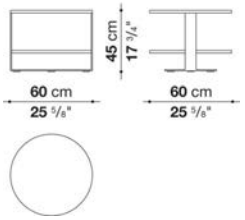

N.B. / 注意事項

天板：サテン18色、オーク(ライト0374C、ブラック0381N、グレー0378G、スモーク0370F)、ブロンズダークミラーガラス0124R、
マーブル(グロッシーマルキーナ0185P、マットカラーラホワイト0890M、サハラノワール0940S)よりお選びください。
脚部：ブラック塗装スチール0150L、ブロンズニッケル塗装0174B、ピューター塗装0259V、クロームスチール0110M、
ブラッククロームスチール0178Cよりお選びください。

EILEEN / アイリーン B&B ITALIA

Small table cm φ60 (h.65cm)

		Satin	Oak	Smoked oak	Painted glass	Marquinia Black Marble	Carrara white marble	Sahara noir marble			
TER60A_2	60スモールテーブル（塗装仕上）	**476,300**	**507,100**	**563,200**	**602,800**	**723,800**	**761,200**	**1,116,500**			
TER60A_2E	60スモールテーブル（ピューター仕上）	**490,600**	**523,600**	**579,700**	**618,200**	**737,000**	**775,500**	**1,130,800**			
TER60A_2C	60スモールテーブル（クローム仕上）	**618,200**	**650,100**	**706,200**	**745,800**	**861,300**	**905,300**	**1,254,000**			
TER60A_2CN	60スモールテーブル（ブラッククローム仕上）	**635,800**	**666,600**	**722,700**	**761,200**	**871,200**	**918,500**	**1,266,100**			

TER60A_2

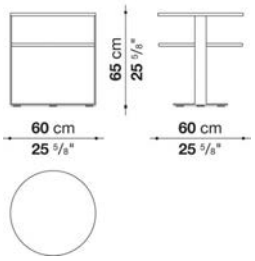

N.B. / 注意事項

天板：サテン18色、オーク(ライト0374C、ブラック0381N、グレー0378G、スモーク0370F)、ブロンズダークミラーガラス0124R、
マーブル(グロッシーマルキーナ0185P、マットカラーラホワイト0890M、サハラノワール0940S)よりお選びください。
脚部：ブラック塗装スチール0150L、ブロンズニッケル塗装0174B、ピューター塗装0259V、クロームスチール0110M、
ブラッククロームスチール0178Cよりお選びください。



TECHNICAL SPECIFICATIONS / 技術情報：

サポートフレーム	ブライトクローム、チョークホワイト塗装または、ブラック塗装鋼板及び成形鋼材
トレイ	チョークホワイト塗装、ブラック塗装または、ブラッシュドカッパー仕上鋼板
脚部先端	熱可塑性プラスチック

FAT-FAT / ファット・ファット

B&B ITALIA

Small table cm Ø 42

		White - Black	Copper finish								
TFF42_S	スモールテーブル (塗装仕上)	154,000	239,800								
TFF42	スモールテーブル (クローム仕上)	169,400	262,900								

TFF42

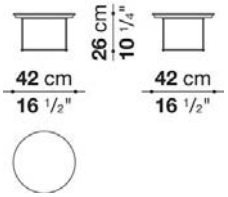

N.B. / 注意事項

天板：チョークホワイト塗装0151L、ブラック塗装0150L、カッパー塗装0171Rよりお選びください。
脚部：チョークホワイト塗装0151L、ブラック塗装0150L、クロームスチール0110Mよりお選びください。

FAT-FAT / ファット・ファット

B&B ITALIA

Small table cm Ø 62 (H.32cm)

		White - Black	Copper finish								
TFF62_S	スモールテーブル (塗装仕上)	190,300	310,200								
TFF62	スモールテーブル (クローム仕上)	209,000	342,100								

TFF62

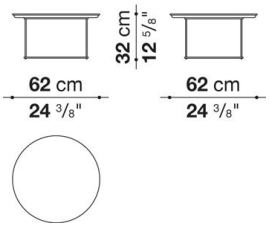

N.B. / 注意事項

天板：チョークホワイト塗装0151L、ブラック塗装0150L、カッパー塗装0171Rよりお選びください。
脚部：チョークホワイト塗装0151L、ブラック塗装0150L、クロームスチール0110Mよりお選びください。

FAT-FAT / ファット・ファット　　B&B ITALIA

Small table cm Ø 62 (H.50cm)

		White - Black	Copper finish
TFF62A	スモールテーブル (クローム仕上)	**227,700**	**372,900**

TFF62A

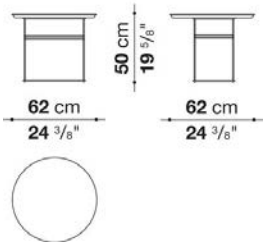

N.B. / 注意事項

天板：チョークホワイト塗装0151L、ブラック塗装0150L、カッパー塗装0171Rよりお選びください。
脚部：クロームスチール0110Mとなります。

FAT-FAT / ファット・ファット　　B&B ITALIA

Small table cm Ø 92

		White - Black	Copper finish
TFF92_S	スモールテーブル (塗装仕上)	**276,100**	**528,000**
TFF92	スモールテーブル (クローム仕上)	**302,500**	**580,800**

TFF92

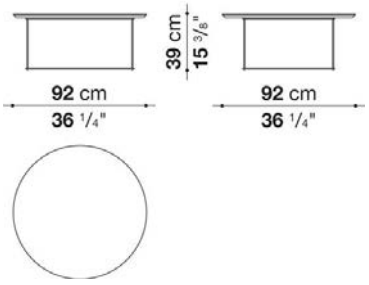

N.B. / 注意事項

天板：チョークホワイト塗装0151L、ブラック塗装0150L、カッパー塗装0171Rよりお選びください。
脚部：チョークホワイト塗装0151L、ブラック塗装0150L、クロームスチール0110Mよりお選びください。

FAT-FAT / ファット・ファット

B&B ITALIA

Tray cm Ø 42

		White - Black	Copper finish								
VFF42	トレイ	59,400	126,500								

VFF42

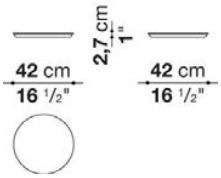

N.B. / 注意事項　トレイ：チョークホワイト塗装0151L、ブラック塗装0150L、カッパー塗装0171Rよりお選びください。

FAT-FAT / ファット・ファット

B&B ITALIA

Tray cm Ø 62

		White - Black	Copper finish								
VFF62	トレイ	81,400	192,500								

VFF62

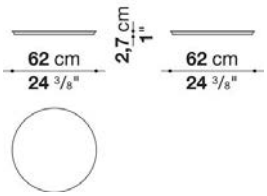

N.B. / 注意事項　トレイ：チョークホワイト塗装0151L、ブラック塗装0150L、カッパー塗装0171Rよりお選びください。

FAT-FAT / ファット・ファット B&B ITALIA

Tray cm Ø 92

		White - Black	Copper finish								
VFF92	トレイ	**145,200**	**394,900**								

VFF92

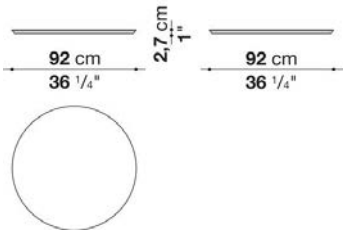

N.B. / 注意事項 トレイ：チョークホワイト塗装0151L、ブラック塗装0150L、カッパー塗装0171Rよりお選びください。

FAT-FAT & LADY-FAT / ファットファット アンド レディーファット

B&B ITALIA

design Patricia Urquiola / パトリシア・ウルキオラ



TECHNICAL SPECIFICATIONS / 技術情報：

内部構造	オレンジ色熱可塑性プラスチック
内部構造充填材	ポリウレタン断片及びPET、合成繊維ファイバーカバー
トレイ	チョークホワイト塗装、ブラック塗装または、ブラッシュドカッパー仕上鋼板
表面張地	ファブリックまたは天然皮革

FAT-FAT & LADY-FAT / ファットファット アンド レディーファット

B&B ITALIA

Service element Fat-Fat cm 66

		B (ファブリック)	A (ファブリック)	E (ファブリック)	S (ファブリック)	L (ファブリック)	M (ファブリック)	BETA (レザー)	ALFA GAMMA (レザー)	K (レザー)	
FF66	サービスエレメント ファットファット (塗装トレイ)	**320,100**	**346,500**	**356,400**	**370,700**	**458,700**	**458,700**	**458,700**	**470,800**	**520,300**	
FF66A	サービスエレメント ファットファット (カッパートレイ)	**393,800**	**422,400**	**431,200**	**445,500**	**531,300**	**531,300**	**531,300**	**545,600**	**594,000**	
追加カバー											
FF66_RK	サービスエレメント ファットファット	**96,800**	**121,000**	**127,600**	**138,600**	**220,000**	**220,000**	**220,000**	**228,800**	**251,900**	

FF66

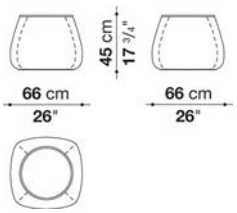

N.B. / 注意事項

トレイ：チョークホワイト塗装0151L、ブラック塗装0150L、またはカッパー塗装0171Rよりお選びください。
* 内側はオレンジ色樹脂となります。

FAT-FAT & LADY-FAT / ファットファット アンド レディーファット

B&B ITALIA

Service element Fat-Fat cm 86

		B (ファブリック)	A (ファブリック)	E (ファブリック)	S (ファブリック)	L (ファブリック)	M (ファブリック)	BETA (レザー)	ALFA GAMMA (レザー)	K (レザー)	
FF86	サービスエレメント ファットファット (塗装トレイ)	**407,000**	**427,900**	**445,500**	**463,100**	**632,500**	**632,500**	**632,500**	**643,500**	**709,500**	
FF86A	サービスエレメント ファットファット (カッパートレイ)	**519,200**	**539,000**	**558,800**	**575,300**	**744,700**	**744,700**	**744,700**	**755,700**	**821,700**	
追加カバー											
FF86_RK	サービスエレメント ファットファット	**106,700**	**126,500**	**140,800**	**154,000**	**304,700**	**304,700**	**304,700**	**314,600**	**346,500**	

FF86

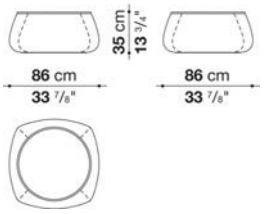

N.B. / 注意事項

トレイ：チョークホワイト塗装0151L、ブラック塗装0150L、またはカッパー塗装0171Rよりお選びください。
* 内側はオレンジ色樹脂となります。

Service element Lady-Fat cm 116

		B (ファブリック)	A (ファブリック)	E (ファブリック)	S (ファブリック)	L (ファブリック)	M (ファブリック)	BETA (レザー)	ALFA GAMMA (レザー)	K (レザー)	
LF116	サービスエレメント、レディーファット（塗装トレイ）	**573,100**	**610,500**	**632,500**	**655,600**	**768,900**	**768,900**	**768,900**	**789,800**	**869,000**	
LF116A	サービスエレメント、レディーファット（カッパートレイ）	**807,400**	**844,800**	**866,800**	**891,000**	**1,004,300**	**1,004,300**	**1,004,300**	**1,025,200**	**1,103,300**	
追加カバー											
LF116_RK	サービスエレメント、レディーファット	**118,800**	**152,900**	**173,800**	**191,400**	**272,800**	**272,800**	**272,800**	**311,300**	**341,000**	

LF116

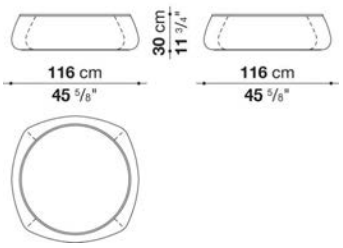

N.B. / 注意事項

トレイ：チョークホワイト塗装0151L、ブラック塗装0150L、またはカッパー塗装0171Rよりお選びください。
* 内側はオレンジ色樹脂となります。



TECHNICAL SPECIFICATIONS / 技術情報：

天板	ガラス、またはストーンウェア
トレイ	アルミニウム薄板、または木材
フレーム	成形鋼材
脚部先端	プラスチック素材

FORMICHE / フォルミケ — B&B ITALIA

Rectangular small table cm 120

		Museum Glass	Stoneware
FR120	120 スモールテーブル	**372,900**	**522,500**

FR120

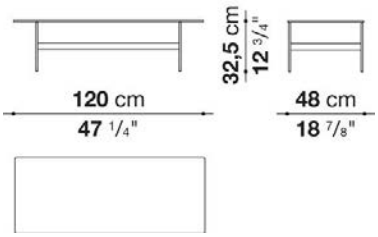

N.B. / 注意事項

天板：ミュージアムガラス0200T、またはストーンウェア(ホワイトカラカッタ0301B、ストーングレー0350A)よりお選びください。
脚部：ピューター塗装0259Vとなります。

FORMICHE / フォルミケ — B&B ITALIA

Small table with shaped top cm 140

		Museum Glass	Stoneware
FR140_1	140 スモールテーブル	**412,500**	**628,100**

FR140_1

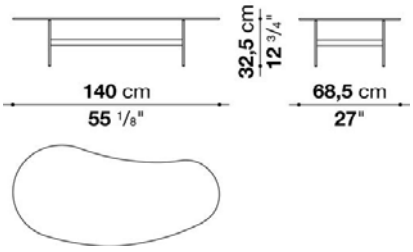

N.B. / 注意事項

天板：ミュージアムガラス0200T、またはストーンウェア(ホワイトカラカッタ0301B、ストーングレー 0350A)よりお選びください。
脚部：ピューター塗装0259Vとなります。

FORMICHE / フォルミケ　　B&B ITALIA

Oval small table cm 140

		Museum Glass	Stoneware
FR140_2	140 スモールテーブル	**412,500**	**628,100**

FR140_2

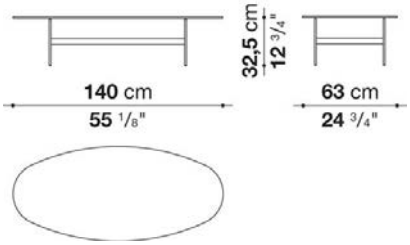

N.B. / 注意事項

天板：ミュージアムガラス0200T、またはストーンウエア(ホワイトカラカッタ0301B、ストーングレー0350A)よりお選びください。
脚部：ピューター塗装0259Vとなります。

FORMICHE / フォルミケ　　B&B ITALIA

Round small table cm Ø 42

		Museum Glass	Stoneware
FR42	42 スモールテーブル	**281,600**	**359,700**

FR42

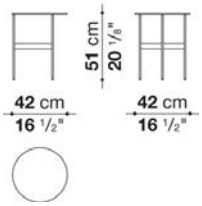

N.B. / 注意事項

天板：ミュージアムガラス0200T、またはストーンウエア(ホワイトカラカッタ0301B、ストーングレー0350A)よりお選びください。
脚部：ピューター塗装0259Vとなります。

FORMICHE / フォルミケ

B&B ITALIA

Round small table cm Ø 62

		Museum Glass	Stoneware
FR62	62 スモールテーブル	**301,400**	**445,500**

FR62

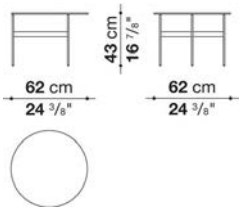

N.B. / 注意事項

天板：ミュージアムガラス0200T、またはストーンウエア(ホワイトカラカッタ0301B、ストーングレー0350A)よりお選びください。
脚部：ピューター塗装0259Vとなります。

FORMICHE / フォルミケ

B&B ITALIA

Round small table cm Ø 47

		Titanium	Oak
FR47V	47 スモールテーブル	**445,500**	**386,100**

FR47V

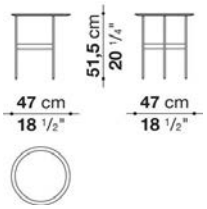

N.B. / 注意事項

天板：ブラッシュドライトオーク0374C、またはチタニウム塗装0798Tよりお選びください。
脚部：ピューター塗装0259Vとなります。

Round small table cm Ø 67

		Titanium	Oak								
FR67V	67 スモールテーブル	**504,900**	**409,200**								

FR67V

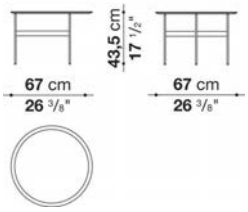

N.B. / 注意事項

天板：ブラッシュドライトオーク0374C、またはチタニウム塗装0798Tよりお選びください。
脚部：ピューター塗装0259Vとなります。

FRANK / フランク

B&B ITALIA

design Antonio Citterio / アントニオ· チッテリオ



TECHNICAL SPECIFICATIONS / 技術情報：

天板 (FT)	スレートブラック、チョークホワイトまたは、ブロンズニッケル塗装鋼材
フレーム (FT)	スレートブラック、チョークホワイト、ブロンズニッケル塗装または、ブラッククローム鋼材
脚部先端 (FT)	プラスチック素材

Small table cm Ø 35

FT	スモールテーブル (塗装仕上)	**287,100**
FT_E	スモールテーブル (ピューター仕上)	**301,400**
FT_CN	スモールテーブル (ブラッククローム仕上)	**332,200**

FT

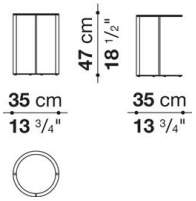

N.B. / 注意事項

脚部：チョークホワイト塗装02121、スレートブラック塗装01515、ブロンズニッケル塗装0174B、ピューター塗装0259V、または
ブラッククロームスチール0178Cよりお選びください。
天板：天板は脚部と同色仕上げとなります。ブラッククロームスチール0178Cの脚部をお選びの場合は、スレートブラック塗装01515となります。

HUSK / ハスク

B&B ITALIA

design Patricia Urquiola / パトリシア・ウルキオラ



TECHNICAL SPECIFICATIONS / 技術情報：

天板	ブロンズニッケル塗装、ブラック塗装または、カッパーバーニッシュ仕上鋼板
サポートフレーム	ブロンズニッケル塗装または、ブラッククローム塗装仕上鋼板及びダイキャストアルミニウム
脚部先端	プラスチック素材

HUSK / ハスク

B&B ITALIA

Round small table cm Ø 62.5

		Nickel	Black	Copper finish							
HT62	ラウンドスモールテーブル (塗装仕上)	**272,800**		**370,700**							
HT62_CN	ラウンドスモールテーブル (ブラッククローム仕上)		**356,400**	**453,200**							

HT62

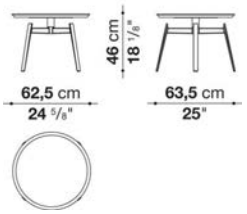

N.B. / 注意事項

脚部：ブロンズニッケル塗装0174Bの場合、トレイ：ブロンズニッケル塗装0174B、またはカッパー塗装0171Rよりお選びください。
脚部：ブラッククローム塗装アルミニウム0170Mの場合、トレイ：ブラック塗装スチール0150L、またはカッパー塗装0171Rよりお選びください。

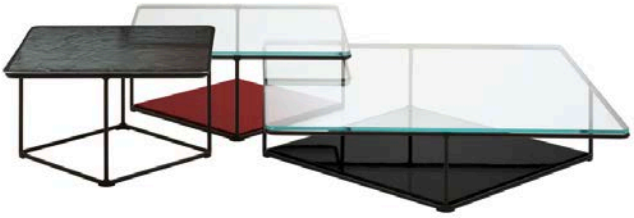

TECHNICAL SPECIFICATIONS / 技術情報：

フレーム	ダイキャストアルミニウム管
アッパートップ	ガラス
ベースパネル	MDF突板、または、大理石

LEMANTE / レマンテ

B&B ITALIA

Square small table cm 45

		Extra Light Glass	Molten Glass								
LEM45	45 スモールテーブル	**308,000**	**348,700**								
LEM45_E	45 スモールテーブル (グロッシーベースパネル)	**382,800**	**423,500**								
LEM45_M	45 スモールテーブル (マーブルベースパネル)	**554,400**	**595,100**								

LEM45

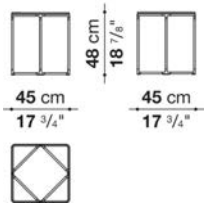

N.B. / 注意事項

天板：ミュージアムガラス0200T、またはモルテンガラス(アンバー0502A、クォーツグレー0836B)よりお選びください。
ベースパネル：LEM45_Eは、グロッシー18色よりお選びください。LEM45_Mは、ナチュラルマルキニアブラックマーブル0805Nとなります。
フレーム：ブラック塗装アルミ0168Nとなります。

LEMANTE / レマンテ

B&B ITALIA

Square small table cm 65

		Extra Light Glass	Molten Glass								
LEM65	65 スモールテーブル	**355,300**	**501,600**								
LEM65_E	65 スモールテーブル (グロッシーベースパネル)	**471,900**	**618,200**								
LEM65_M	65 スモールテーブル (マーブルベースパネル)	**654,500**	**800,800**								

LEM65

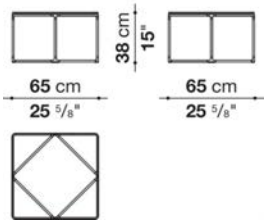

N.B. / 注意事項

天板：ミュージアムガラス0200T、またはモルテンガラス(アンバー0502A、クォーツグレー0836B)よりお選びください。
ベースパネル：LEM65_Eは、グロッシー18色よりお選びください。LEM65_Mは、ナチュラルマルキニアブラックマーブル0805Nとなります。
フレーム：ブラック塗装アルミ0168Nとなります。

LEMANTE / レマンテ

B&B ITALIA

Square small table cm 80

		Extra Light Glass	Molten Glass
LEM80	80 スモールテーブル	**413,600**	**620,400**
LEM80_E	80 スモールテーブル (グロッシーベースパネル)	**559,900**	**766,700**
LEM80_M	80 スモールテーブル (マーブルベースパネル)	**753,500**	**961,400**

LEM80

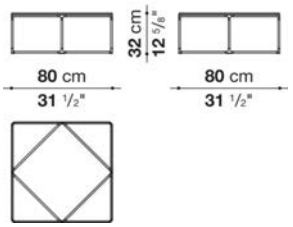

N.B. / 注意事項

天板：ミュージアムガラス0200T、またはモルテンガラス(アンバー0502A、クォーツグレー0836B)よりお選びください。
ベースパネル：LEM80_Eは、グロッシー18色よりお選びください。LEM80_Mは、ナチュラルマルキニアブラックマーブル0805Nとなります。
フレーム：ブラック塗装アルミ0168Nとなります。

LEMANTE / レマンテ

B&B ITALIA

Square small table cm 110

		Extra Light Glass	Molten Glass
LEM110	110 スモールテーブル	**540,100**	**803,000**
LEM110_E	110 スモールテーブル (グロッシーベースパネル)	**779,900**	**1,041,700**
LEM110_M	110 スモールテーブル (マーブルベースパネル)	**1,002,100**	**1,265,000**

LEM110

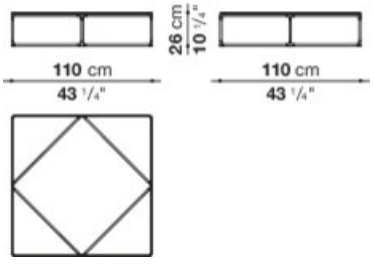

N.B. / 注意事項

天板：ミュージアムガラス0200T、またはモルテンガラス(アンバー0502A、クォーツグレー0836B)よりお選びください。
ベースパネル：LEM110_Eは、グロッシー18色よりお選びください。LEM110_Mは、ナチュラルマルキニアブラックマーブル0805Nとなります。
フレーム：ブラック塗装アルミ0168Nとなります。



TECHNICAL SPECIFICATIONS / 技術情報：

天板	スタチュアリットホワイトマーブル、サハラノワールマーブル
天板(MTL)	無垢木材 (スモークドステインオーク)
フレーム	ブロンズニッケル塗装、ブライトクローム、ブラッククローム成形鋼材、ピューター塗装
脚部先端	プラスチック素材

MERA / メラ　　B&B ITALIA

Round small table cm Ø 39 (H.26cm)

		Carrara white marble	Sahara noir marble								
MTR39B	39スモールテーブル（塗装仕上）	**350,900**	**441,100**								
MTR39B_E	39スモールテーブル（ピューター仕上）	**381,700**	**469,700**								
MTR39B_CL	39スモールテーブル（クローム仕上）	**405,900**	**493,900**								
MTR39B_CN	39スモールテーブル（ブラッククローム仕上）	**412,500**	**501,600**								

MTR39B

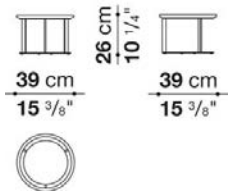

N.B. / 注意事項

天板：スタチュアリット ナチュラル カッラーラホワイトマーブル0900M、または、サハラノワールマーブル0940Sよりお選びください。
脚部：ブロンズニッケル塗装0174B、ピューター塗装0259V、クロームスチール0110M、または、ブラッククロームスチール0178Cよりお選びください。

MERA / メラ　　B&B ITALIA

Round small table cm Ø 39 (H.48cm)

		Carrara white marble	Sahara noir marble								
MTR39A	39スモールテーブル（塗装仕上）	**359,700**	**448,800**								
MTR39A_E	39スモールテーブル（ピューター仕上）	**388,300**	**477,400**								
MTR39A_CL	39スモールテーブル（クローム仕上）	**413,600**	**502,700**								
MTR39A_CN	39スモールテーブル（ブラッククローム仕上）	**421,300**	**509,300**								

MTR39A

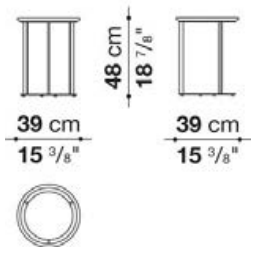

N.B. / 注意事項

天板：スタチュアリット ナチュラル カッラーラホワイトマーブル0900M、または、サハラノワールマーブル0940Sよりお選びください。
脚部：ブロンズニッケル塗装0174B、ピューター塗装0259V、クロームスチール0110M、または、ブラッククロームスチール0178Cよりお選びください。

MERA / メラ　　B&B ITALIA

Round small table cm Ø 60

		Carrara white marble	Sahara noir marble								
MTR60	60スモールテーブル (塗装仕上)	**519,200**	**715,000**								
MTR60_E	60スモールテーブル (ピューター仕上)	**547,800**	**742,500**								
MTR60_CL	60スモールテーブル (クローム仕上)	**581,900**	**777,700**								
MTR60_CN	60スモールテーブル (ブラッククローム仕上)	**592,900**	**788,700**								

MTR60

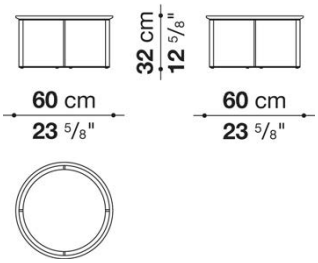

N.B. / 注意事項

天板：スタチュアリット ナチュラル カッラーラホワイトマーブル0900M、または、サハラノワールマーブル0940Sよりお選びください。
脚部：ブロンズニッケル塗装0174B、ピューター塗装0259V、クロームスチール0110M、または、ブラッククロームスチール0178Cよりお選びください。

MERA / メラ　　B&B ITALIA

Round small table cm Ø 90

		Carrara white marble	Sahara noir marble								
MTR90	90スモールテーブル (塗装仕上)	**785,400**	**1,310,100**								
MTR90_E	90スモールテーブル (ピューター仕上)	**801,900**	**1,326,600**								
MTR90_CL	90スモールテーブル (クローム仕上)	**836,000**	**1,359,600**								
MTR90_CN	90スモールテーブル (ブラッククローム仕上)	**855,800**	**1,379,400**								

MTR90

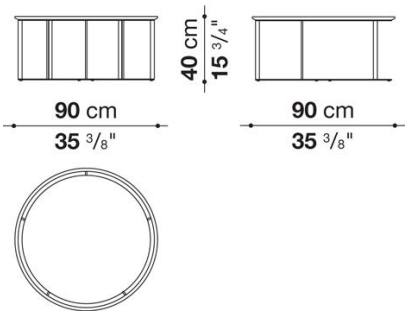

N.B. / 注意事項

天板：スタチュアリット ナチュラル カッラーラホワイトマーブル0900M、または、サハラノワールマーブル0940Sよりお選びください。
脚部：ブロンズニッケル塗装0174B、ピューター塗装0259V、クロームスチール0110M、または、ブラッククロームスチール0178Cよりお選びください。

Ottoman cm Ø 35

		Smoked stained oak
MTL	35オットマン（塗装仕上）	**302,500**
MTL_E	35オットマン（ピューター仕上）	**326,700**
MTL_CL	35オットマン（クローム仕上）	**347,600**
MTL_CN	35オットマン（ブラッククローム仕上）	**363,000**

MTL

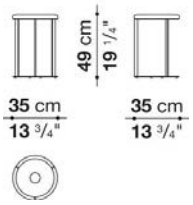

N.B. / 注意事項

トップ：ステインドスモークオーク0394Tとなります。
脚部：ブロンズニッケル塗装0174B、ピューター塗装0259V、クロームスチール0110M、または、ブラッククロームスチール0178Cよりお選びください。

MICHEL / ミシェル

B&B ITALIA

design Antonio Citterio / アントニオ・チッテリオ



TECHNICAL SPECIFICATIONS / 技術情報：

天板	ブロンズミラーガラス
サポートフレーム	ブロンズニッケル塗装または、ブラッククローム塗装、ダイキャストアルミニウム押出材
脚部先端	プラスチック素材

MICHEL / ミシェル　　B&B ITALIA

Rectangular small table cm 84

		Glass
MT84	長方形スモールテーブル (ブライトブラッシュ仕上 / 塗装仕上)	**310,200**
MT84_E	長方形スモールテーブル (ピューター仕上)	**350,900**
MT84_CN	長方形スモールテーブル (ブラッククローム仕上)	**359,700**

MT84

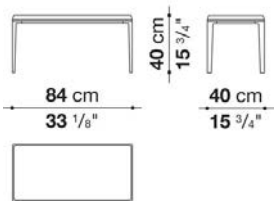

N.B. / 注意事項

天板：ブロンズミラーガラス0124Rとなります。
脚部：ブライトブラッシュアルミ0189A、ブロンズニッケル塗装0174B、ピューター塗装0259V、または、ブラッククローム塗装アルミニウム0170M よりお選びください。

MICHEL / ミシェル　　B&B ITALIA

Rectangular small table cm 90

		Glass
MT90	長方形スモールテーブル (ブライトブラッシュ仕上 / 塗装仕上)	**315,700**
MT90_E	長方形スモールテーブル (ピューター仕上)	**385,000**
MT90_CN	長方形スモールテーブル (ブラッククローム仕上)	**484,000**

MT90

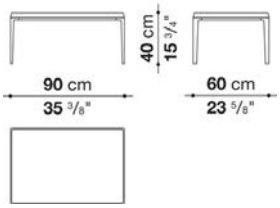

N.B. / 注意事項

天板：ブロンズミラーガラス0124Rとなります。
脚部：ブライトブラッシュアルミ0189A、ブロンズニッケル塗装0174B、ピューター塗装0259V、または、ブラッククローム塗装アルミニウム0170M よりお選びください。

MICHEL / ミシェル　　B&B ITALIA

Rectangular small table cm 120

		Glass
MT120	長方形スモールテーブル (ブライトブラッシュ仕上 / 塗装仕上)	**489,500**
MT120_E	長方形スモールテーブル (ピューター仕上)	**583,000**
MT120_CN	長方形スモールテーブル (ブラッククローム仕上)	**706,200**

MT120

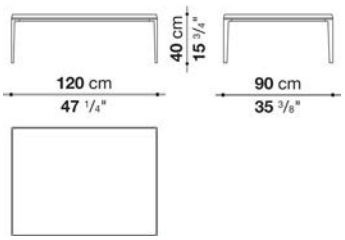

N.B. / 注意事項

天板：ブロンズミラーガラス0124Rとなります。
脚部：ブライトブラッシュアルミ0189A、ブロンズニッケル塗装0174B、ピューター塗装0259V、または、ブラッククローム塗装アルミニウム0170M よりお選びください。

MICHEL / ミシェル　　B&B ITALIA

Square small table cm 120

		Glass
MT120Q	スクエアスモールテーブル (ブライトブラッシュ仕上 / 塗装仕上)	**588,500**
MT120Q_E	スクエアスモールテーブル (ピューター仕上)	**698,500**
MT120Q_CN	スクエアスモールテーブル (ブラッククローム仕上)	**833,800**

MT120Q

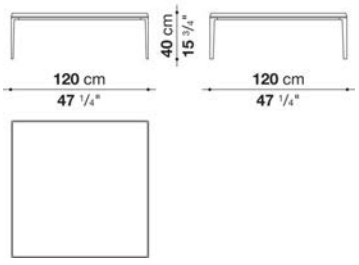

N.B. / 注意事項

天板：ブロンズミラーガラス0124Rとなります。
脚部：ブライトブラッシュアルミ0189A、ブロンズニッケル塗装0174B、ピューター塗装0259V、または、ブラッククローム塗装アルミニウム0170M よりお選びください。

Rectangular small table cm 180

		Glass									
MT180	長方形スモールテーブル (ブライトブラッシュ仕上 / 塗装仕上)	**608,300**									
MT180_E	長方形スモールテーブル (ピューター仕上)	**731,500**									
MT180_CN	長方形スモールテーブル (ブラッククローム仕上)	**856,900**									

MT180

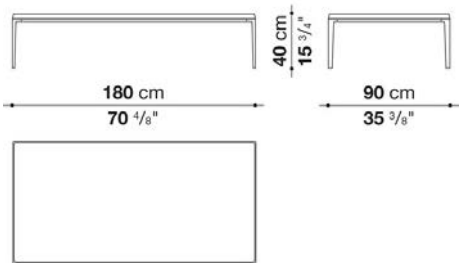

N.B. / 注意事項

天板：ブロンズミラーガラス0124Rとなります。
脚部：ブライトブラッシュアルミ0189A、ブロンズニッケル塗装0174B、ピューター塗装0259V、または、ブラッククローム塗装アルミニウム0170M よりお選びください。

MIRTO INDOOR / ミルト インドア

B&B ITALIA

design Antonio Citterio / アントニオ· チッテリオ



TECHNICAL SPECIFICATIONS / 技術情報：

フレーム	ダイキャストアルミニウムおよびアルミニウム押出材
天板	MDF突板、ガラス、大理石 (グロッシーポリエステル仕上、または、マットポリエステル仕上)
フレーム(IMP54)	ダイキャストアルミニウム
座面充填材(IMP54)	Bayfit®(バイエル社製)低温成形発泡ポリウレタン、ポリエステルファイバーカバー
サポート(IMP54)	積層合板パネル
脚部先端	熱可塑性プラスチックエラストマー
表面張地(IMP54)	ファブリックまたは天然皮革

MIRTO INDOOR / ミルト インドア

B&B ITALIA

Square small table cm 90

		Oak	Smoked oak	Painted glass	Eucalypt	Marquinia Black Marble	Carrara white marble	Sahara noir marble			
IMT90Q_4E	90ローテーブル (ピューター仕上)	**885,500**	**906,400**	**896,500**	**1,002,100**	**1,010,900**	**1,027,400**	**1,504,800**			
IMT90Q_4C	90ローテーブル (ブラッククローム仕上)	**911,900**	**931,700**	**921,800**	**1,028,500**	**1,037,300**	**1,052,700**	**1,530,100**			

IMT90Q_4

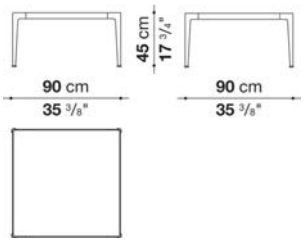

N.B. / 注意事項

天板：オーク(グレー0378G、ブラック0381N、ライト0374C)、スモークオーク0370F、ブロンズダークミラーガラス0124R、
グロッシーユーカリプト0498E、マーブル(グロッシーマルキーナブラック0185P、マットカラーラホワイト0890M、サハラノワール0940S)より
お選びください。
脚部：ピューター塗装0259V、ブラッククローム塗装アルミニウム0170Mよりお選びください。

MIRTO INDOOR / ミルト インドア

B&B ITALIA

Rectangular small table cm 120

		Oak	Smoked oak	Painted glass	Eucalypt	Marquinia Black Marble	Carrara white marble	Sahara noir marble			
IMT120_4E	120ローテーブル (ピューター仕上)	**1,037,300**	**1,057,100**	**1,048,300**	**1,217,700**	**1,245,200**	**1,260,600**	**1,850,200**			
IMT120_4C	120ローテーブル (ブラッククローム仕上)	**1,076,900**	**1,098,900**	**1,087,900**	**1,258,400**	**1,285,900**	**1,301,300**	**1,889,800**			

IMT120_4

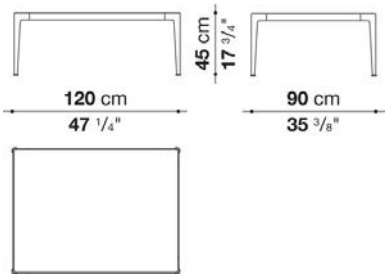

N.B. / 注意事項

天板：オーク(グレー0378G、ブラック0381N、ライト0374C)、スモークオーク0370F、ブロンズダークミラーガラス0124R、
グロッシーユーカリプト0498E、マーブル(グロッシーマルキーナブラック0185P、マットカラーラホワイト0890M、サハラノワール0940S)より
お選びください。
脚部：ピューター塗装0259V、ブラッククローム塗装アルミニウム0170Mよりお選びください。

MIRTO INDOOR / ミルト インドア

B&B ITALIA

Rectangular small table cm 180A

		Oak	Smoked oak	Painted glass	Eucalypt	Marquinia Black Marble	Carrara white marble	Sahara noir marble			
IMT180A_4E	180ローテーブル (ピューター仕上)	1,196,800	1,228,700	1,212,200	1,468,500	1,569,700	1,585,100	2,378,200			
IMT180A_4C	180テーブル (ブラッククローム仕上)	1,241,900	1,274,900	1,258,400	1,514,700	1,615,900	1,631,300	2,424,400			

IMT180A_4

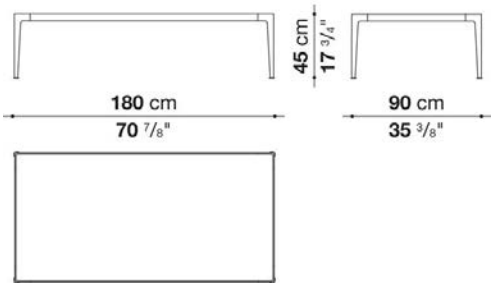

N.B. / 注意事項

天板：オーク(グレー0378G、ブラック0381N、ライト0374C)、スモークオーク0370F、ブロンズダークミラーガラス0124R、
グロッシーユーカリプト0498E、マーブル(グロッシーマルキーナブラック0185P、マットカラーラホワイト0890M、サハラノワール0940S)よりお選びください。
脚部：ピューター塗装0259V、ブラッククローム塗装アルミニウム0170Mよりお選びください。

MIRTO INDOOR / ミルト インドア

B&B ITALIA

Rectangular small table cm 180B

		Oak	Smoked oak	Painted glass	Eucalypt	Marquinia Black Marble	Carrara white marble				
IMT180B_4E	180ローテーブル (ピューター仕上)	1,338,700	1,383,800	1,361,800	1,702,800	1,906,300	1,949,200				
IMT180B_4C	180ローテーブル (ブラッククローム仕上)	1,387,100	1,430,000	1,408,000	1,749,000	1,953,600	1,995,400				

IMT180B_4

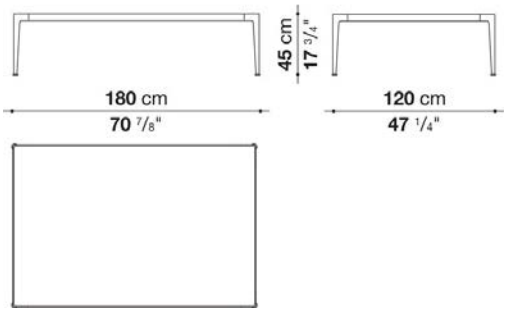

N.B. / 注意事項

天板：オーク(グレー0378G、ブラック0381N、ライト0374C)、スモークオーク0370F、ブロンズダークミラーガラス0124R、
グロッシーユーカリプト0498E、マーブル(グロッシーマルキーナブラック0185P、マットカラーラホワイト0890M)よりお選びください。
脚部：ピューター塗装0259V、ブラッククローム塗装アルミニウム0170Mよりお選びください。

MIRTO INDOOR / ミルト インドア

B&B ITALIA

Small table cm 55

		Painted glass	Marquinia Black Marble	Carrara white marble							
IMT54_E	54スモールテーブル (ブライトブラッシュ仕上 / ピューター仕上)	**265,100**	**474,100**	**487,300**							
IMT54_C	54スモールテーブル (ブラッククローム仕上)	**267,300**	**476,300**	**490,600**							

IMT54

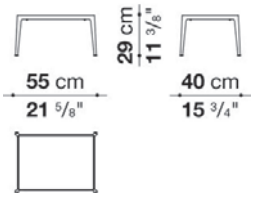

N.B. / 注意事項

天板：ブロンズダークミラーガラス0124R、マーブル(マットマルキーナブラック0955M、マットカラーラホワイト0890M)よりお選びください。
脚部：ブライトブラッシュアルミ0189A、ピューター塗装0259V、ブラッククローム塗装アルミニウム0170Mよりお選びください。

MIRTO INDOOR / ミルト インドア

B&B ITALIA

Small table cm 55(tall)

		Painted glass	Marquinia Black Marble	Carrara white marble							
IMT55_5E	55スモールテーブル (ブライトブラッシュ仕上 / ピューター仕上)	**289,300**	**493,900**	**509,300**							
IMT55_5C	55スモールテーブル (ブラッククローム仕上)	**293,700**	**498,300**	**513,700**							

IMT55_5

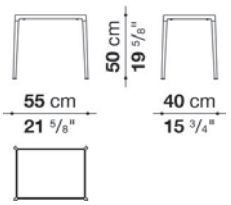

N.B. / 注意事項

天板：ブロンズダークミラーガラス0124R、マーブル(マットマルキーナブラック0955M、マットカラーラホワイト0890M)よりお選びください。
脚部：ブライトブラッシュアルミ0189A、ピューター塗装0259V、ブラッククローム塗装アルミニウム0170Mよりお選びください。

MIRTO INDOOR / ミルト インドア

B&B ITALIA

Ottoman cm55, one colour available

		B (ファブリック)	A (ファブリック)	E (ファブリック)	S (ファブリック)	L (ファブリック)	M (ファブリック)	BETA (レザー)	ALFA GAMMA (レザー)	K (レザー)	
IMP54_E	55オットマン (ブライトブラッシュ仕上 / ピューター仕上)	**369,600**	**372,900**	**377,300**	**383,900**	**392,700**	**425,700**	**425,700**	**436,700**	**475,200**	
IMP54_C	55オットマン (ブラッククローム仕上)	**371,800**	**376,200**	**381,700**	**387,200**	**397,100**	**430,100**	**430,100**	**438,900**	**478,500**	
追加カバー											
IMP54RK	55オットマン	**30,800**	**33,000**	**37,400**	**44,000**	**51,700**	**81,400**	**81,400**	**90,200**	**124,300**	

IMP54

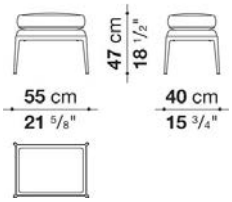

N.B. / 注意事項

脚部：ブライトブラッシュアルミ0189A、ピューター塗装0259V、ブラッククローム塗装アルミニウム0170Mよりお選びください。

※レザーKランクは、KASIA,KOTOよりお選びください。

PIANURA / ピアヌーラ

B&B ITALIA

Antonio Citterio / アントニオ・チッテリオ



TECHNICAL SPECIFICATIONS / 技術情報：

天板	大理石
トレイ	厚革で覆われたアルミニウム
サポートフレーム	アルミニウム押出材
脚部先端	プラスチック

PIANURA / ピアヌーラ

B&B ITALIA

Rectangular small table cm 130

		Marquinia Black Marble	Carrara white marble
PN130	130ローテーブル (ブライトブラッシュ仕上 / ピューター仕上)	**1,340,900**	**1,359,600**
PN130_C	130ローテーブル (ブラッククローム仕上)	**1,372,800**	**1,391,500**

PN130

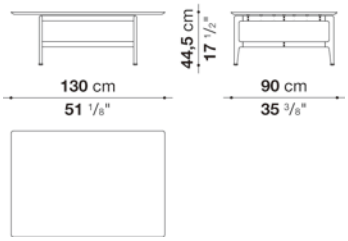

N.B. / 注意事項

天板：マットマルキニアブラックマーブル0955M、または、マットカラーラホワイトマーブル0890Mからお選びください。
脚部：ブライトブラッシュアルミ0189A、ピューター塗装0259V、または、ブラッククローム塗装アルミニウム0170Mよりお選びください。

PIANURA / ピアヌーラ

B&B ITALIA

Rectangular small table cm 180-1

		Marquinia Black Marble	Carrara white marble
PN180_1	180_1ローテーブル (ブライトブラッシュ仕上 / ピューター仕上)	**1,609,300**	**1,637,900**
PN180_1C	180_1ローテーブル (ブラッククローム仕上)	**1,644,500**	**1,673,100**

PN180_1

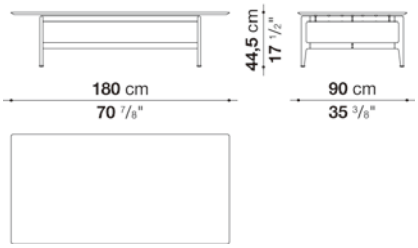

N.B. / 注意事項

天板：マットマルキニアブラックマーブル0955M、または、マットカラーラホワイトマーブル0890Mからお選びください。
脚部：ブライトブラッシュアルミ0189A、ピューター塗装0259V、または、ブラッククローム塗装アルミニウム0170Mよりお選びください。

PIANURA / ピアヌーラ — B&B ITALIA

Rectangular small table cm 180-2

		Marquinia Black Marble	Carrara white marble
PN180_2	180_2ローテーブル (ブライトブラッシュ仕上 / ピューター仕上)	**1,929,400**	**2,019,600**
PN180_2C	180_2ローテーブル (ブラッククローム仕上)	**1,975,600**	**2,063,600**

PN180_2

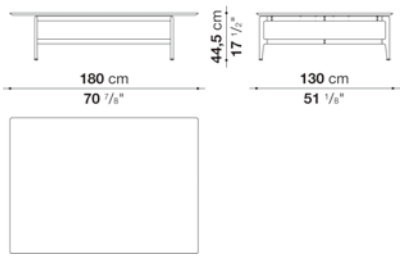

N.B. / 注意事項

天板：マットマルキニアブラックマーブル0955M、または、マットカラーラホワイトマーブル0890Mからお選びください。
脚部：ブライトブラッシュアルミ0189A、ピューター塗装0259V、または、ブラッククローム塗装アルミニウム0170Mよりお選びください。

PIANURA / ピアヌーラ — B&B ITALIA

Rectangular small table with tray cm 180

		Marquinia Black Marble	Carrara white marble
PN180_2V	180_2ローテーブル (ブライトブラッシュ仕上 / ピューター仕上) トレイ付	**2,294,600**	**2,333,100**
PN180_2CV	180_2ローテーブル (ブラッククローム仕上) トレイ付	**2,339,700**	**2,377,100**

PN180_2V

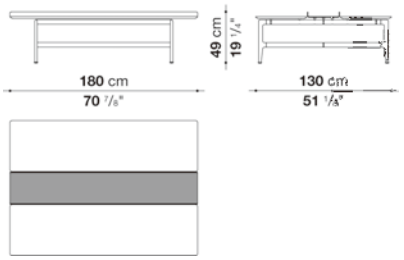

N.B. / 注意事項

天板：マットマルキニアブラックマーブル0955M、または、マットカラーラホワイトマーブル0890Mからお選びください。
脚部：ブライトブラッシュアルミ0189A、ピューター塗装0259V、または、ブラッククローム塗装アルミニウム0170Mよりお選びください。
トレイ：厚革 (ミルクホワイト1121104、ナチュラル1121300、ブラック1121150、ダークブラウン1121350、ダブグレー1121280、アイボリー1121201) 、または、エンボス厚革 (ナチュラル1136100、ブラック1136150、ダークブラウン1136350、ボルドー1136750、マッドグリーン1136420、ボトルグリーン113640) よりお選びください。

PIANURA / ピアヌーラ

B&B ITALIA

Square small table cm 130

		Marquinia Black Marble	Carrara white marble								
PN130Q	130ローテーブル (ブライトブラッシュ仕上 / ピューター仕上)	**1,596,100**	**1,629,100**								
PN130Q_C	130ローテーブル (ブラッククローム仕上)	**1,635,700**	**1,667,600**								

PN130Q

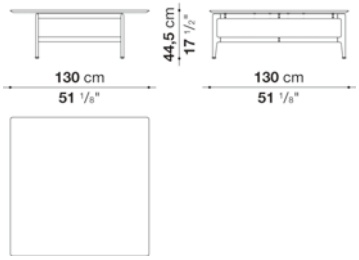

N.B. / 注意事項

天板：マットマルキニアブラックマーブル0955M、または、マットカラーラホワイトマーブル0890Mからお選びください。
脚部：ブライトブラッシュアルミ0189A、ピューター塗装0259V、または、ブラッククローム塗装アルミニウム0170Mよりお選びください。

PIANURA / ピアヌーラ

B&B ITALIA

Square small table with tray cm 130

		Marquinia Black Marble	Carrara white marble								
PN130Q_V	130ローテーブル (ブライトブラッシュ仕上 / ピューター仕上) トレイ付	**1,890,900**	**1,907,400**								
PN130Q_CV	130ローテーブル (ブラッククローム仕上) トレイ付	**1,929,400**	**1,945,900**								

PN130Q_V

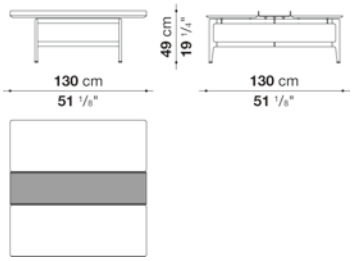

N.B. / 注意事項

天板：マットマルキニアブラックマーブル0955M、または、マットカラーラホワイトマーブル0890Mからお選びください。
脚部：ブライトブラッシュアルミ0189A、ピューター塗装0259V、または、ブラッククローム塗装アルミニウム0170Mよりお選びください。
トレイ：厚革 (ミルクホワイト1121104、ナチュラル1121300、ブラック1121150、ダークブラウン1121350、ダブグレー1121280、アイボリー1121201)、または、エンボス厚革 (ナチュラル1136100、ブラック1136150、ダークブラウン1136350、ボルドー1136750、マッドグリーン1136420、ボトルグリーン113640) よりお選びください。

PLANCK / プランク

B&B ITALIA

design Piero Lissoni / ピエロ・リッソーニ



TECHNICAL SPECIFICATIONS / 技術情報：

天板	半透明エッチドガラス(強化ガラス)
外部フレーム	ポプラ合板、MDF突板、積層ベニヤ、硬質ポリウレタン
内部フレーム	メラミン化粧パーティクルボード
脚部先端	プラスチック素材
LED (TPL50_L)	LEDテープライト(3000K - 5000K)

PLANCK / プランク　　B&B ITALIA

Small table cm Ø 58

		Satin	Glossy	Rosewood multi-laminate							
TPL50	58 ラウンドスモールテーブル	**542,300**	**561,000**	**719,400**							
TPL50_L	58 ラウンドスモールテーブル LED ライト付	**771,100**	**790,900**	**1,029,600**							

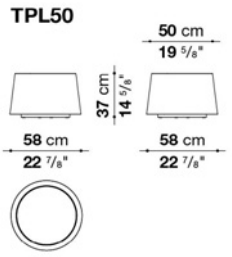

N.B. / 注意事項

フレーム：サテン18色、グロッシー18色、または、ローズウッド0419Pよりお選びください。
天板：エッチドガラス0247Aとなります。

＊LEDライト付 TPL50_L には、長さ2mの白い電源コードが付属されます。
＊付属のリモコン、または、専用アプリ（Android、iOS対応）から、ON/OFF、調光ができます。

PLANCK / プランク　　B&B ITALIA

Small table cm Ø 87

		Satin	Glossy	Rosewood multi-laminate							
TPL80	87 ラウンドスモールテーブル	**741,400**	**768,900**	**845,900**							

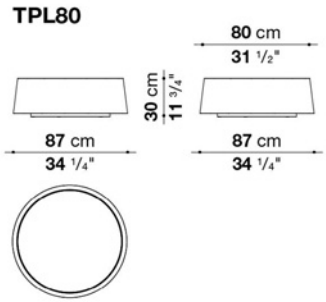

N.B. / 注意事項

フレーム：サテン18色、グロッシー18色、または、ローズウッド0419Pよりお選びください。
天板：エッチドガラス0247Aとなります。

PLANCK / プランク B&B ITALIA

Low table cm Ø 125

		Satin	Glossy	Rosewood multi-laminate							
TPL120	125 ラウンドローテーブル	**938,300**	**968,000**	**1,218,800**							

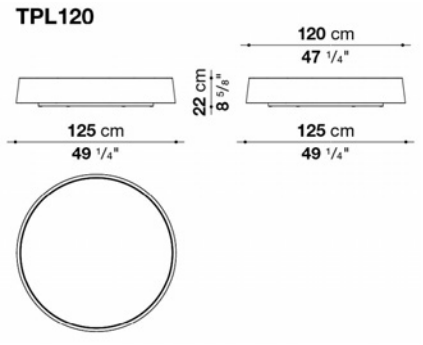

N.B. / 注意事項

フレーム：サテン18色、グロッシー18色、または、ローズウッド0419Pよりお選びください。
天板：エッチドガラス0247Aとなります。

SIR VITO / サー ヴィト

B&B ITALIA

Studio Kairos / スタジオ カイロス



TECHNICAL SPECIFICATIONS / 技術情報：

天板	MDF突板 または、無垢木材
ベースフレーム	ダイキャストアルミニウム
サポートフレーム	アルミ、スチール
高さ調節機能	アルマイト処理を施したアルミニウム製シリンダー、ガス圧式高さ調節機能
ドロワー前面	MDF突板 または、無垢木材
ドロワー	硬質ポリウレタン底面レザー張り
脚部先端	プラスチック素材

SIR VITO / サー ヴィト　　B&B ITALIA

Small table cm 58

		Satin	Ebony stained frise maple								
TSIR58	58スモールテーブル(サテン仕上)	**463,100**									
TSIR58N	58スモールテーブル(ブロンズニッケル塗装仕上)	**479,600**	**508,200**								

TSIR58

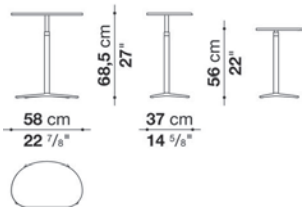

N.B. / 注意事項

TSIR58
天板とフレームが同色となります。ブラック3764E、グレージュ2557E、マスタード1263E、オリーブ3780E、クレイ7850E、スモークブルー6020Eよりお選びいただけます。

TSIR58N
フレームはブロンズニッケル塗装0174B、天板はブラック3764E、グレージュ2557E、マスタード1263E、オリーブ3780E、クレイ7850E、スモークブルー6020E、または、エボニーステインドメープルフリゼ0352Tよりお選びいただけます。

＊高さ調整により、最小56cmから、最大68.5cmまで変更可能となります。

SIR VITO / サー ヴィト　　B&B ITALIA

Small table with extractable tray cm 58

		Satin	Ebony stained frise maple								
TSIR58_C	プルアウトトレイ付スモールテーブル(サテン仕上)	**594,000**									
TSIR58N_C	プルアウトトレイ付スモールテーブル(ブロンズニッケル塗装仕上)	**609,400**	**657,800**								

TSIR58_C

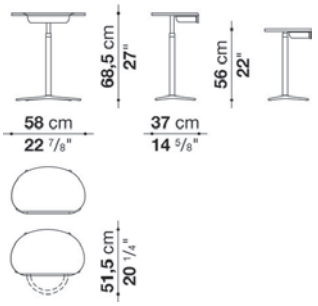

N.B. / 注意事項

TSIR58_C
天板とフレーム、トレイ前面が同色となります。ブラック3764E、グレージュ2557E、マスタード1263E、オリーブ3780E、クレイ7850E、スモークブルー6020Eよりお選びいただけます。

TSIR58N_C
フレームはブロンズニッケル塗装0174B、天板とトレイ前面はブラック3764E、グレージュ2557E、マスタード1263E、オリーブ3780E、クレイ7850E、スモークブルー6020E、または、エボニーステインドメープルフリゼ0352Tよりお選びいただけます。

プルアウトトレイ：ブロンズニッケル塗装の硬質ポリウレタンとなります。トレイ内部の底面は、ALFAレザーブラック(AF157N)です。

＊高さ調整により、最小56cmから、最大68.5cmまで変更可能となります。

SPOOL / スプール

B&B ITALIA

Piero Lissoni / ピエロ・リッソーニ



TECHNICAL SPECIFICATIONS / 技術情報：

フレーム	硬質ポリウレタン
内部ピン	スチール
脚部先端	フェルト

Round small table cm Ø 40

		Glossy									
TSP40	スモールテーブル	**288,200**									

TSP40

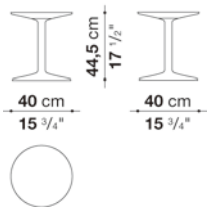

N.B. / 注意事項　天板および脚部：グロッシー18色、グロッシーキャンディレッド2002Lよりお選びください。



TECHNICAL SPECIFICATIONS / 技術情報：

フレーム (TSF120-TSF150A-TSF150B)	パーティクルボード突板
フレーム (TSF120V-TSF150AVTSF150BV-TSF150CV)	無垢木材、パーティクルボード突板
セクション (TSF120V-TSF150AVTSF150BV-TSF150CV)	MDFパネル
側板	スチールまたは、高圧縮ラミネートパネル
ベースボード	スチールまたは、高圧縮ラミネートパネル
脚部アジャスター	スチール及びプラスチック素材

SURFACE / サーフェス

B&B ITALIA

Small table cm 120

		Glossy	Oak	Smoked oak							
TSF120	スモールテーブル(ブロンズニッケル仕上)	973,500	829,400	893,200							
TSF120_CL	スモールテーブル(クローム・ブラッククローム仕上)	1,054,900	910,800	973,500							

TSF120

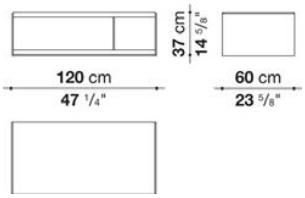

N.B. / 注意事項

側面とベース：ブロンズニッケル塗装0174B、クロームスチール0110M、ブラッククローム塗装アルミニウム0170Mよりお選びください。
天板、底板と仕切板：グロッシー18色、または、オーク（グレー0378G、ライト0374C、ブラック0381N、スモーク0370F）よりお選びください。

SURFACE / サーフェス

B&B ITALIA

Small table with section cm 120

		Oak	Smoked oak								
TSF120V	スモールテーブル、サテンセクション(ブロンズニッケル仕上)	980,100	1,042,800								
TSF120VL	スモールテーブル、グロッシーセクション(ブロンズニッケル仕上)	1,029,600	1,095,600								
TSF120V_CL	スモールテーブル、サテンセクション(クローム・ブラッククローム仕上)	1,061,500	1,124,200								
TSF120VL_CL	スモールテーブル、グロッシーセクション(クローム・ブラッククローム仕上)	1,111,000	1,175,900								

TSF120V

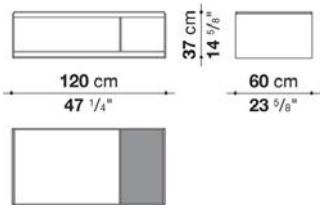

N.B. / 注意事項

側面とベース：ブロンズニッケル塗装0174B、クロームスチール0110M、ブラッククローム塗装アルミニウム0170Mよりお選びください。
天板、底板と仕切板：オーク（グレー0378G、ライト0374C、ブラック0381N、スモーク0370F）よりお選びください。
セクション（図面グレー部）：サテン18色、またはグロッシー18色よりお選びください。

SURFACE / サーフェス

B&B ITALIA

Small table cm 150

		Glossy	Oak	Smoked oak							
TSF150A	スモールテーブル(ブロンズニッケル仕上)	777,700	678,700	727,100							
TSF150A_CL	スモールテーブル(クローム仕上・ブラッククローム仕上)	854,700	755,700	803,000							

TSF150A

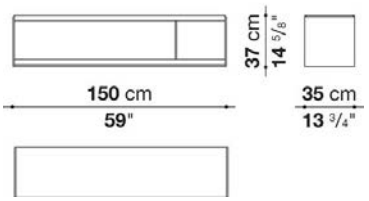

N.B. / 注意事項

側面とベース：ブロンズニッケル塗装0174B、クロームスチール0110M、ブラッククローム塗装アルミニウム0170Mよりお選びください。
天板、底板と仕切板：グロッシー18色、または、オーク（グレー0378G、ライト0374C、ブラック0381N、スモーク0370F）よりお選びください。

SURFACE / サーフェス

B&B ITALIA

Small table with section cm 150

		Oak	Smoked oak								
TSF150AV	スモールテーブル、サテンセクション(ブロンズニッケル仕上)	854,700	902,000								
TSF150AVL	スモールテーブル、グロッシーセクション(ブロンズニッケル仕上)	888,800	937,200								
TSF150AV_CL	スモールテーブル、サテンセクション(クローム・ブラッククローム仕上)	930,600	976,800								
TSF150AVL_CL	スモールテーブル、グロッシーセクション(クローム・ブラッククローム仕上)	964,700	1,014,200								

TSF150AV

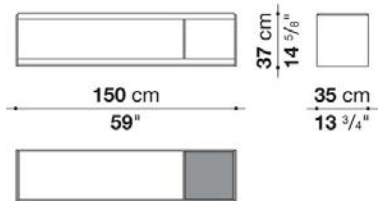

N.B. / 注意事項

側面とベース：ブロンズニッケル塗装0174B、クロームスチール0110M、ブラッククローム塗装アルミニウム0170Mよりお選びください。
天板、底板と仕切板：オーク（グレー0378G、ライト0374C、ブラック0381N、スモーク0370F）よりお選びください。
セクション（図面グレー部）：サテン18色、またはグロッシー18色よりお選びください。

SURFACE / サーフェス

B&B ITALIA

Small table cm 150

		Glossy	Oak	Smoked oak							
TSF150B	スモールテーブル(ブロンズニッケル仕上)	1,234,200	1,029,600	1,118,700							
TSF150B_CL	スモールテーブル(クローム・ブラッククローム仕上)	1,301,300	1,096,700	1,184,700							

TSF150B

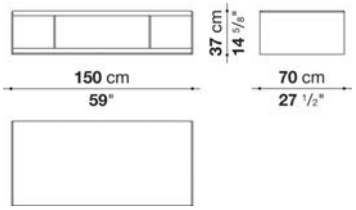

N.B. / 注意事項

側面とベース：ブロンズニッケル塗装0174B、クロームスチール0110M、ブラッククローム塗装アルミニウム0170Mよりお選びください。
天板、底板と仕切板：グロッシー18色、または、オーク（グレー0378G、ライト0374C、ブラック0381N、スモーク0370F）よりお選びください。

SURFACE / サーフェス

B&B ITALIA

Small table with section cm 150

		Oak	Smoked oak								
TSF150BV	スモールテーブル、サテンセクション(ブロンズニッケル仕上)	1,255,100	1,342,000								
TSF150BVL	スモールテーブル、グロッシーセクション(ブロンズニッケル仕上)	1,368,400	1,464,100								
TSF150BV_CL	スモールテーブル、サテンセクション(クローム・ブラッククローム仕上)	1,322,200	1,410,200								
TSF150BVL_CL	スモールテーブル、グロッシーセクション(クローム・ブラッククローム仕上)	1,434,400	1,530,100								

TSF150BV

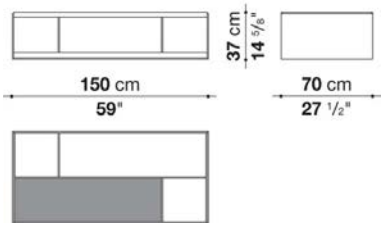

N.B. / 注意事項

側面とベース：ブロンズニッケル塗装0174B、クロームスチール0110M、ブラッククローム塗装アルミニウム0170Mよりお選びください。
天板、底板と仕切板：オーク（グレー0378G、ライト0374C、ブラック0381N、スモーク0370F）よりお選びください。
セクション（図面グレー部）：サテン18色、またはグロッシー18色よりお選びください。

Small table with section cm 150

		Oak	Smoked oak								
TSF150CV	スモールテーブル、サテンセクション(ブロンズニッケル仕上)	**1,824,900**	**1,950,300**								
TSF150CVL	スモールテーブル、グロッシーセクション(ブロンズニッケル仕上)	**2,017,400**	**2,149,400**								
TSF150CV_CL	スモールテーブル、サテンセクション(クローム・ブラッククローム仕上)	**1,907,400**	**2,032,800**								
TSF150CVL_CL	スモールテーブル、グロッシーセクション(クローム・ブラッククローム仕上)	**2,102,100**	**2,233,000**								

TSF150CV

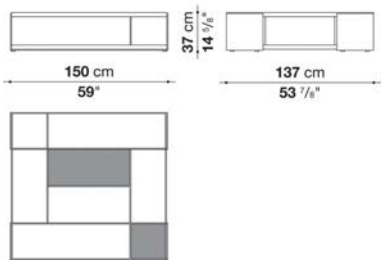

N.B. / 注意事項

側面とベース：ブロンズニッケル塗装0174B、クロームスチール0110M、ブラッククローム塗装アルミニウム0170Mよりお選びください。
天板、底板と仕切板：オーク（グレー0378G、ライト0374C、ブラック0381N、スモーク0370F）よりお選びください。
セクション（図面グレー部）：サテン18色、またはグロッシー18色よりお選びください。

TOBI-ISHI / トビイシ

B&B ITALIA

design Edward Barber and Jay Osgerby / エドワード・バーバー アンド ジェイ・オズガビー



TECHNICAL SPECIFICATIONS / 技術情報：

天板 (T140)	MDFパネル
脚部 (T140)	高密度ポリウレタン樹脂 (Baydur®)
天板 (T140L)	パーティクルボード突板、無垢木材
脚部 (T140L)	無垢木材
カウンターウェイト (T140-T140L)	スチール
天板及び脚部 (T140M)	大理石 (マットポリエステル仕上、または、グロッシーポリエステル仕上)
接合プレート (T140M)	ステンレススチール
脚部先端 (アジャスター)	プラスチック素材
脚部先端 (T140M)	フェルト

TOBI-ISHI / トビイシ — B&B ITALIA

Low rectangular table cm 146 (Satin, Glossy)

		Satin	Glossy
T140	146 長方形ローテーブル(サテン、グロッシー)	**1,233,100**	**1,452,000**

T140

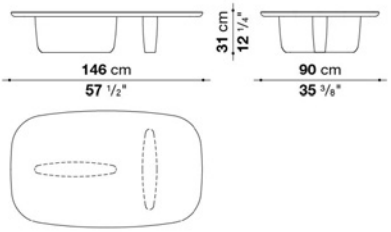

N.B. / 注意事項　天板と脚部：サテン18色、グロッシー18色、グロッシーキャンディレッド2002Lよりお選びください。

TOBI-ISHI / トビイシ — B&B ITALIA

Low rectangular table cm 146 (Wood)

		Oak	Smoked stained oak	Elm
T140L	146 長方形ローテーブル(ウッド)	**1,368,400**	**1,368,400**	**1,653,300**

T140L

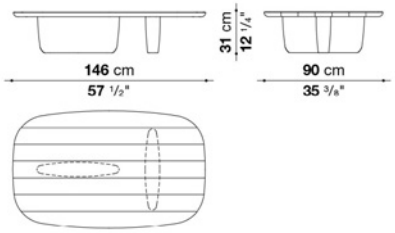

N.B. / 注意事項　天板と脚部：オーク(グレー0378G、ライト0374C、ブラック0381N)、ステインドスモークオーク0394T、またはナチュラルエルム0438Sよりお選びください。

TOBI-ISHI / トビイシ B&B ITALIA

Low rectangular table cm 146 (Marble)

		Marquinia Black Marble	Carrara white marble								
T140M	146 長方形ローテーブル(マーブル)	**4,879,600**	**4,986,300**								

T140M

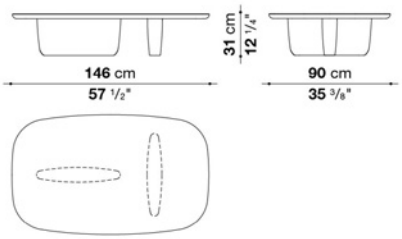

N.B. / 注意事項 天板と脚部：マルキーナブラックマーブル0185P、または、マットカラーラホワイトマーブル0890Mよりお選びください。



TECHNICAL SPECIFICATIONS / 技術情報：

ユニット外側	サテン塗装木質ファイバーパネル
ドロワー前面	サテンまたは、グロッシー塗装木質バーティクルパネル
ドロワー内部	グレーメラミン表面仕上木質バーティクルパネル
ドロワー機構	TIP-ON 押出成形部材

DADO / ダド　　B&B ITALIA

Night table cm 51.5

		Satin	Glossy								
CD52BS	フレーム	**294,800**									
CD52BFS	上段ドロワー	**51,700**	**84,700**								
CD52BFI	下段ドロワー	**52,800**	**89,100**								

CD52B

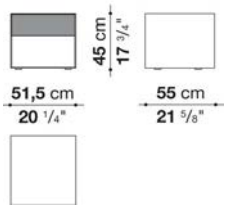

N.B. / 注意事項

フレーム：サテン18色よりお選びください。
ドロワー（上段）：サテン18色、またはグロッシー18色よりお選びください。
ドロワー（下段）：サテン18色、またはグロッシー18色よりお選びください。
※ドロワーの内側は、メラミングレーとなります。

DADO / ダド　　B&B ITALIA

Night table cm 76.5

		Satin	Glossy								
CD77S	フレーム	**382,800**									
CD77FS	上段ドロワー	**63,800**	**105,600**								
CD77FI	下段ドロワー	**67,100**	**112,200**								

CD77

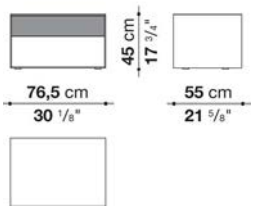

N.B. / 注意事項

フレーム：サテン18色よりお選びください。
ドロワー（上段）：サテン18色、またはグロッシー18色よりお選びください。
ドロワー（下段）：サテン18色、またはグロッシー18色よりお選びください。
※ドロワーの内側は、メラミングレーとなります。

DADO / ダド　　B&B ITALIA

Night table cm 90

		Satin	Glossy
CD90SX	レフトフレーム	**488,400**	
CD90DX	ライトフレーム	**488,400**	
CD90FF	スペーサーとベアドロワー	**202,400**	**264,000**

CD90SX　　**CD90DX**

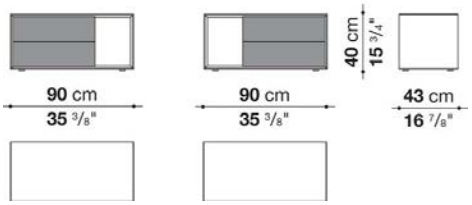

N.B. / 注意事項

フレーム：サテン18色よりお選びください。
ドロワー・仕切板 ：サテン18色、またはグロッシー18色よりお選びください。
※ドロワーの内側は、メラミングレーとなります。

DADO / ダド　　B&B ITALIA

Night table cm 120

		Satin	Glossy
CD120S	フレーム	**565,400**	
CD120FF	スペーサーとベアドロワー	**234,300**	**320,100**

CD120

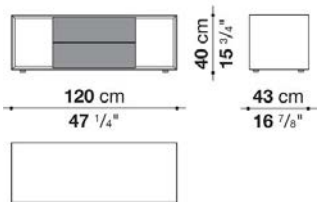

N.B. / 注意事項

フレーム：サテン18色よりお選びください。
ドロワー・仕切板 ：サテン18色、またはグロッシー18色よりお選びください。
※ドロワーの内側は、メラミングレーとなります。

DADO / ダド　　B&B ITALIA

Chest of drawers cm 51.5

		Satin	Glossy
CD52AS	フレーム	617,100	
CD52AFS	上段ドロワー	115,500	191,400
CD52AFI	下段ドロワー	237,600	398,200

CD52A

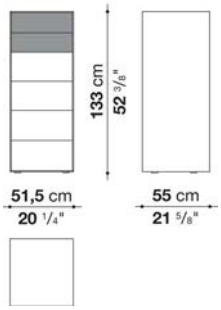

N.B. / 注意事項

フレーム：サテン18色よりお選びください。
ドロワー（上2段）：サテン18色、またはグロッシー18色よりお選びください。
ドロワー（下4段）：サテン18色、またはグロッシー18色よりお選びください。
※ドロワーの内側は、メラミングレーとなります。

DADO / ダド　　B&B ITALIA

Chest of drawers cm 91.5

		Satin	Glossy
CD92S	フレーム	489,500	
CD92FS	上段ドロワー	68,200	113,300
CD92FI	下段ドロワー	211,200	355,300

CD92

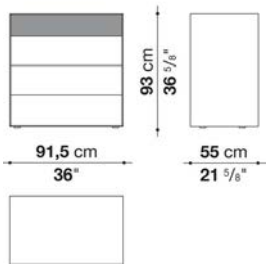

N.B. / 注意事項

フレーム：サテン18色よりお選びください。
ドロワー（上1段）：サテン18色、またはグロッシー18色よりお選びください。
ドロワー（下3段）：サテン18色、またはグロッシー18色よりお選びください。
※ドロワーの内側は、メラミングレーとなります。

DADO / ダド　　B&B ITALIA

Chest of drawers cm 121.5

		Satin	Glossy
CD122S	フレーム	595,100	
CD122FS	上段ドロワー	89,100	144,100
CD122FI	下段ドロワー	187,000	306,900

CD122

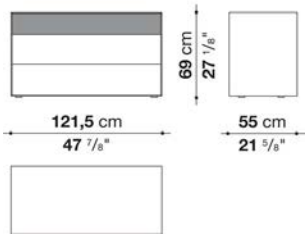

N.B. / 注意事項

フレーム：サテン18色よりお選びください。
ドロワー（上1段）：サテン18色、またはグロッシー18色よりお選びください。
ドロワー（下2段）：サテン18色、またはグロッシー18色よりお選びください。
※ドロワーの内側は、メラミングレーとなります。

DADO / ダド　　B&B ITALIA

Chest of drawers cm 150

		Satin	Glossy
CD150S	フレーム	833,800	
CD150FS	上段ドロワー	146,300	244,200
CD150FI	下段ドロワー	304,700	514,800

CD150

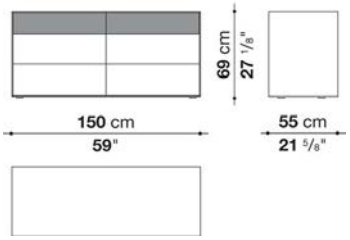

N.B. / 注意事項

フレーム：サテン18色よりお選びください。
ドロワー（外側）：サテン18色、またはグロッシー18色よりお選びください。
ドロワー（内側）：メラミングレーとなります。

EUCALIPTO / ユーカリプト

B&B ITALIA

design Antonio Citterio / アントニオ・チッテリオ



TECHNICAL SPECIFICATIONS / 技術情報：

内外部構造	MDF、パーティクルボード、グロッシーアクリル樹脂
ドアおよびドロワー正面	塗装MDF、ミラー、ガラス、板木材
ドロワーフレーム	塗装MDF、底面パーティクルボードメラミン板樹脂
オーブンユニット (EU15-EU25)	板MDF
フレーム	金属プロファイルダイキャストアルミニウム
ハンドル	ダイキャストアルミニウム
脚部	熱可塑性プラスチック
内部シェルフ	スモーキーガラス
プルアウトトレイ	ブロンズニッケル塗装アルミニウム成形材、底面パーティクルボードメラミン板樹脂
ケーブルフラップ	アルミニウム
LED照明	USA仕様110-120V 50Hz

N.B ※1

フレームは下記、3色よりお選びください。扉は、フレームに準じて3仕上よりお選びください。

フレーム	扉		
ブロンズアクリル(0797B)	ブロンズミラーガラス(0830B)	ブロンズ塗装ガラス(0138R)	グロッシーユーカリプト(0498E)
ティールブルーアクリル(0795B)	グレーミラーガラス(0895G)	ティールブルー塗装ガラス(0126B)	グロッシーユーカリプト(0498E)
ブラッククロームアクリル(0793N)	グレーミラーガラス(0895G)	ブラッククローム塗装ガラス(0118C)	グロッシーユーカリプト(0498E)

ハンドル・脚部：ブラッククローム塗装アルミニウム(0170M)、またはピューター塗装(0259V)よりお選びください。
シェルフは、スモーキーガラス(0129F)となります。
内側は、ブラッククロームアクリル(0793N)となります。
プルアウトトレイは、ブロンズニッケル塗装(0169B)となります。

本体価格にシェルフ、プルアウトトレイは含まれておりません。取り付ける場合は、下記のA,B,C,D,E,Fよりお選びください。
「背面化粧仕上」は、お選びいただいた扉と背面が同じ仕上となります。

※1

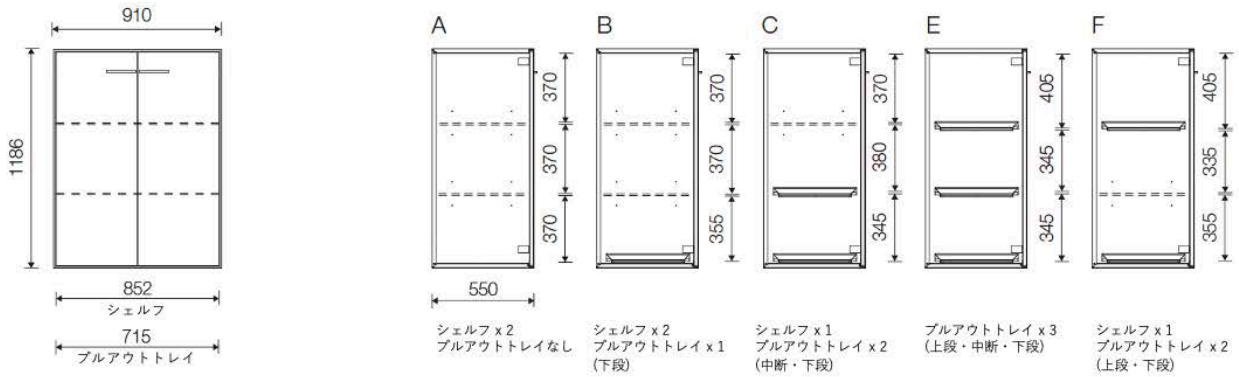

N.B ※2,3,4

フレームは下記、3色よりお選びください。扉とドロワーは、フレームに準じて3仕上よりお選びください。

フレーム	扉・ドロワー		
ブロンズアクリル(0797B)	ブロンズミラーガラス(0830B)	ブロンズ塗装ガラス(0138R)	グロッシーユーカリプト(0498E)
ティールブルーアクリル(0795B)	グレーミラーガラス(0895G)	ティールブルー塗装ガラス(0126B)	グロッシーユーカリプト(0498E)
ブラッククロームアクリル(0793N)	グレーミラーガラス(0895G)	ブラッククローム塗装ガラス(0118C)	グロッシーユーカリプト(0498E)

ハンドル・脚部：ブラッククローム塗装アルミニウム(0170M)、またはピューター塗装(0259V)よりお選びください。
シェルフは、スモーキーガラス(0129F)となります。
内側は、ブラッククロームアクリル(0793N)となります。
プルアウトトレイは、ブロンズニッケル塗装(0169B)となります。

本体価格にシェルフ、プルアウトトレイは含まれておりません。取り付ける場合は、下記のA,B,C,Dよりお選びください。
「背面化粧仕上」は、お選びいただいた扉と背面が同じ仕上となります。

※2

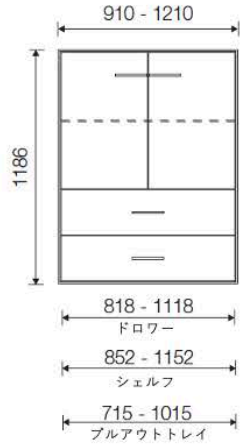

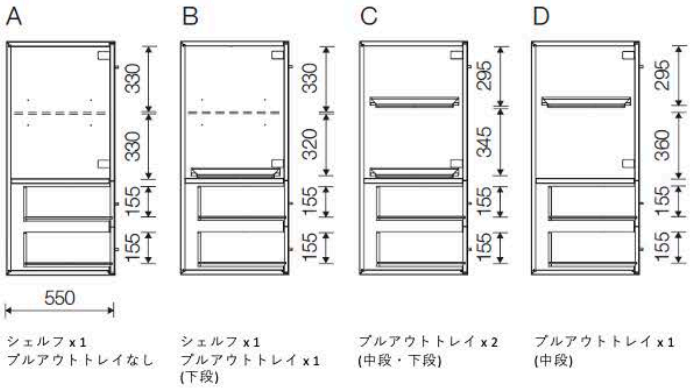

シェルフ x 1
プルアウトトレイなし

シェルフ x 1
プルアウトトレイ x 1
(下段)

プルアウトトレイ x 2
(中段・下段)

プルアウトトレイ x 1
(中段)

※3

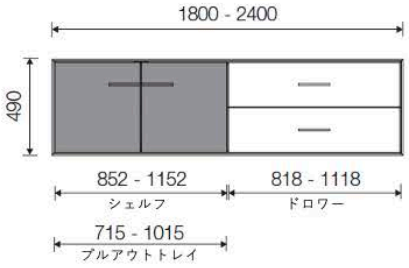

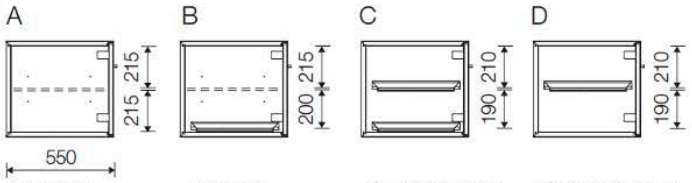

シェルフ x 1
プルアウトトレイなし

シェルフ x 1
プルアウトトレイ x 1
(下段)

プルアウトトレイ x 2
(中段・下段)

プルアウトトレイ x 1
(中段)

※4

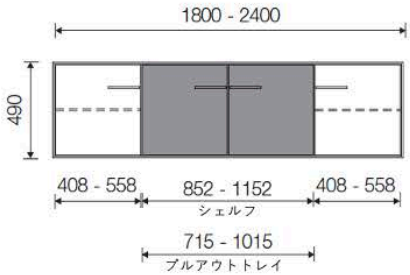

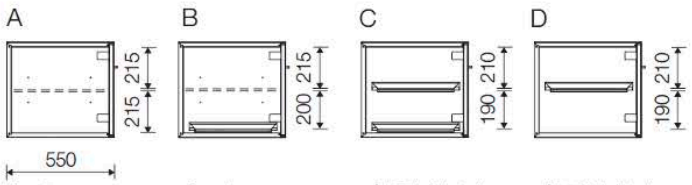

シェルフ x 1
プルアウトトレイなし

シェルフ x 1
プルアウトトレイ x 1
(下段)

プルアウトトレイ x 2
(中段・下段)

プルアウトトレイ x 1
(中段)

N.B ※5

フレームは下記、3色よりお選びください。扉とフラップドアは、フレームに準じて3仕上よりお選びください。

フレーム	扉・フラップドア		
ブロンズアクリル(0797B)	ブロンズミラーガラス(0830B)	ブロンズ塗装ガラス(0138R)	グロッシーユーカリプト(0498E)
ティールブルーアクリル(0795B)	グレーミラーガラス(0895G)	ティールブルー塗装ガラス(0126B)	グロッシーユーカリプト(0498E)
ブラッククロームアクリル(0793N)	グレーミラーガラス(0895G)	ブラッククローム塗装ガラス(0118C)	グロッシーユーカリプト(0498E)

ハンドル・脚部：ブラッククローム塗装アルミニウム(0170M)、またはピューター塗装(0259V)よりお選びください。
シェルフは、スモーキーガラス(0129F)となります。
内側は、ブラッククロームアクリル(0793N)となります。
フラップドア内側は、PET樹脂ミラー仕上となります。
プルアウトトレイは、ブロンズニッケル塗装(0169B)となります。

本体価格にシェルフ、プルアウトトレイは含まれておりません。取り付ける場合は、下記のA,B,C,Dよりお選びください。
「背面化粧仕上」は、お選びいただいた扉と背面が同じ仕上となります。

※5

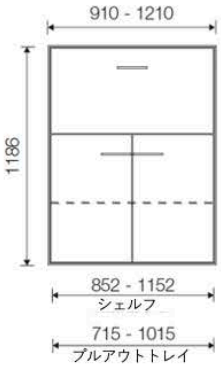

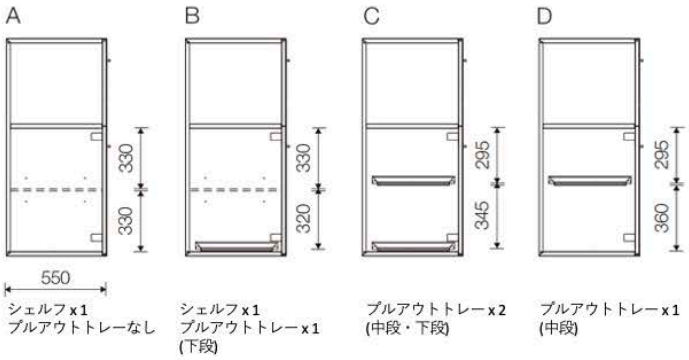

シェルフx1
プルアウトトレーなし

シェルフx1
プルアウトトレーx1
(下段)

プルアウトトレーx2
(中段・下段)

プルアウトトレーx1
(中段)

N.B ※6

フレームは下記、3色よりお選びください。扉とドロワーは、フレームに準じて3仕上よりお選びください。

フレーム	扉・ドロワー		
ブロンズアクリル(0797B)	ブロンズミラーガラス(0830B)	ブロンズ塗装ガラス(0138R)	グロッシーユーカリプト(0498E)
ティールブルーアクリル(0795B)	グレーミラーガラス(0895G)	ティールブルー塗装ガラス(0126B)	グロッシーユーカリプト(0498E)
ブラッククロームアクリル(0793N)	グレーミラーガラス(0895G)	ブラッククローム塗装ガラス(0118C)	グロッシーユーカリプト(0498E)

ハンドル・脚部：ブラッククローム塗装アルミニウム(0170M)、またはピューター塗装(0259V)よりお選びください。
オープンユニット：グロッシーユーカリプト(0498E)、またはサテン（全色）よりお選びください。
シェルフは、スモーキーガラス(0129F)となります。
内側は、ブラッククロームアクリル(0793N)となります。

本体価格にシェルフは含まれておりません。取り付ける場合は、下記のAの位置となります。
「背面化粧仕上」は、お選びいただいた扉と背面が同じ仕上となります。

※6

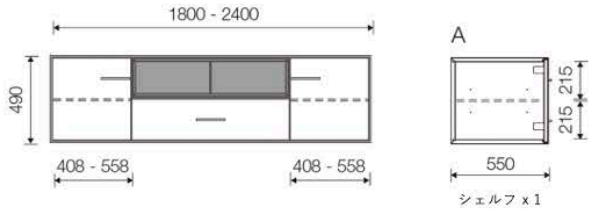

トップ用ケーブルフラップ

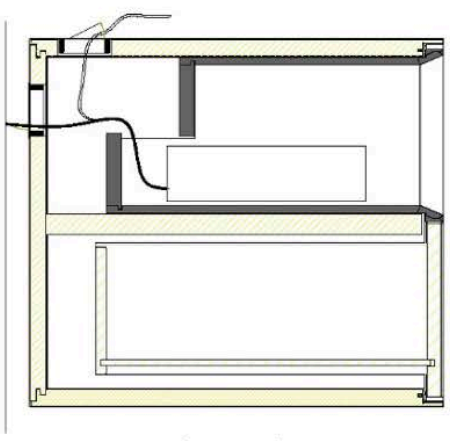

ケーブルフラップあり

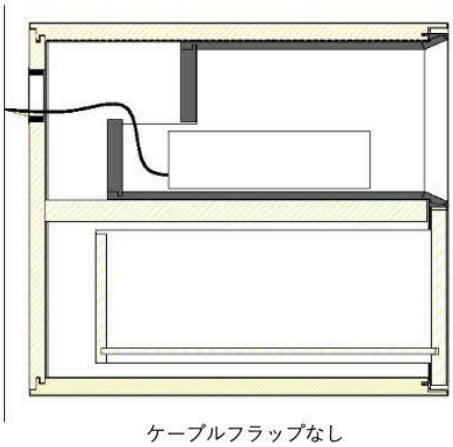

ケーブルフラップなし

トップ用ケーブルフラップ(EUP) マットブラック色



N.B ※7

フレームは下記、3色よりお選びください。扉とドロワーは、フレームに準じて3仕上よりお選びください。

フレーム	ドロワー		
ブロンズアクリル(0797B)	ブロンズミラーガラス(0830B)	ブロンズ塗装ガラス(0138R)	グロッシーユーカリプト(0498E)
ティールブルーアクリル(0795B)	グレーミラーガラス(0895G)	ティールブルー塗装ガラス(0126B)	グロッシーユーカリプト(0498E)
ブラッククロームアクリル(0793N)	グレーミラーガラス(0895G)	ブラッククローム塗装ガラス(0118C)	グロッシーユーカリプト(0498E)

ハンドル・脚部：ブラッククローム塗装アルミニウム(0170M)、またはピューター塗装(0259V)よりお選びください。
ドロワー内部は、ブラッククロームアクリル(0793N)となります。

「背面化粧仕上」は、お選びいただいた扉と背面が同じ仕上となります。

サイズ表（フロアストレージ、ローベース、ハイベース）

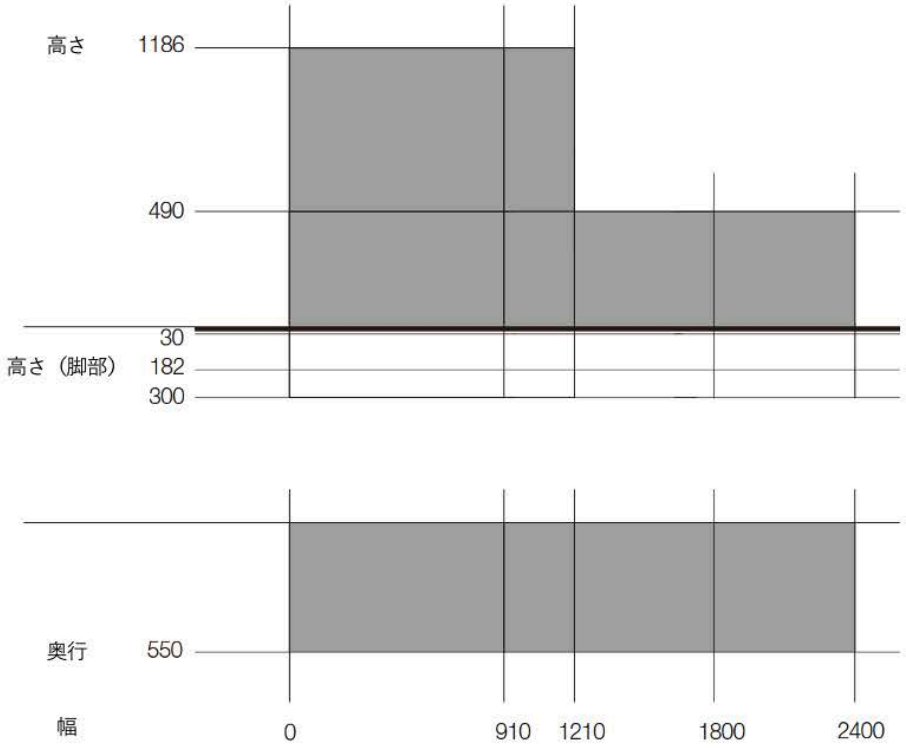

サイズ表（ローフットストレージ、ミディアムフットストレージ、ハイフットストレージ）

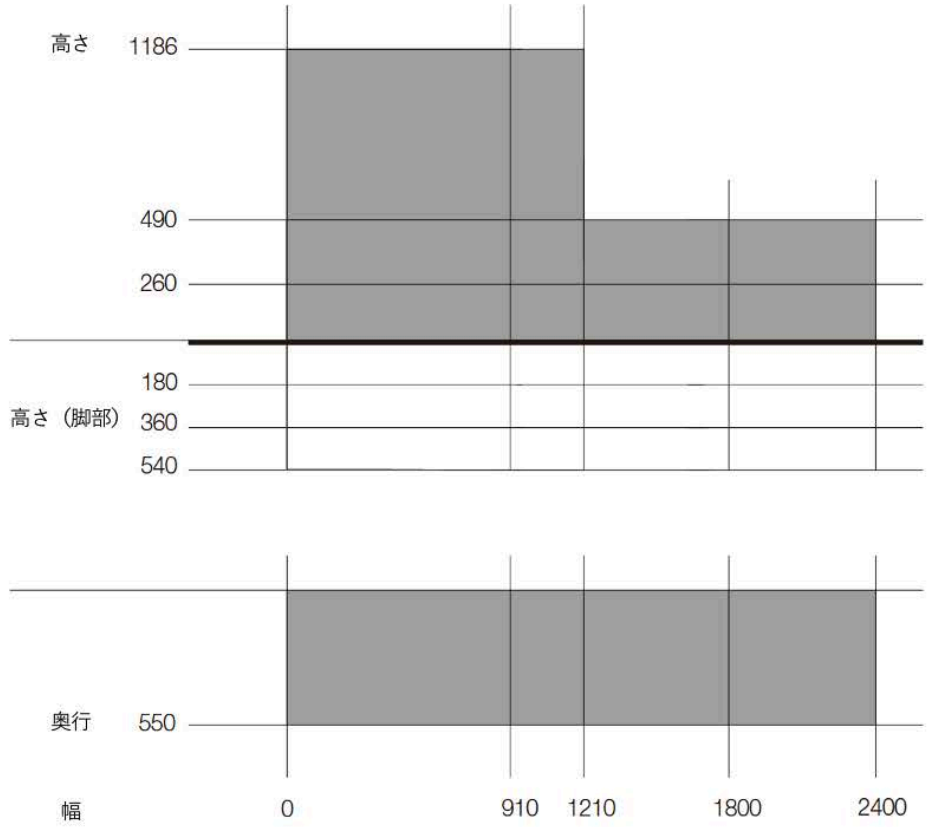

LEDシステム　※2　EU2 (W910 x H1186)、EU3(W1210 x H1186) ストレージ用

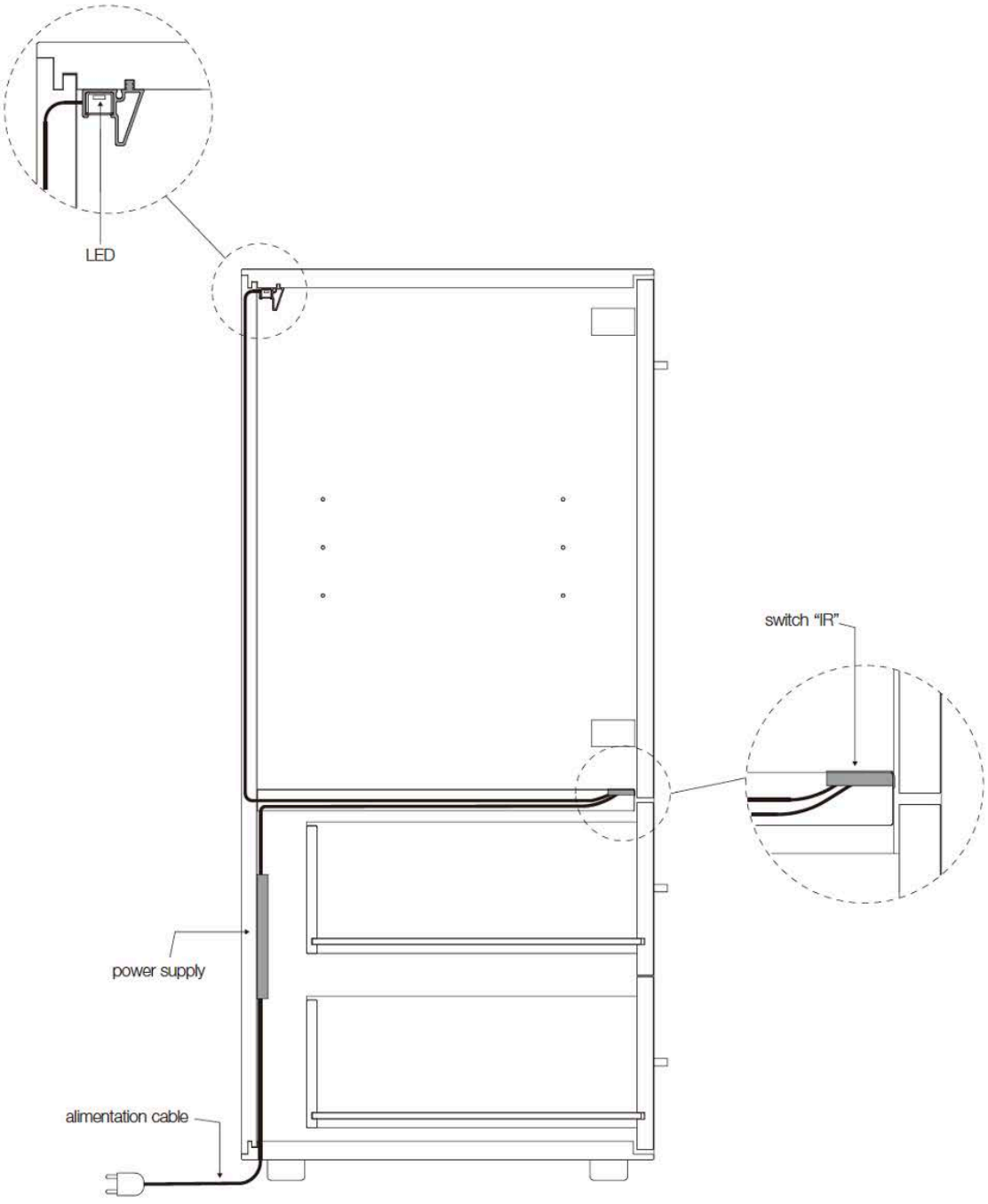

LEDシステム　※1　EU1 (W910 x H1186) ストレージ用

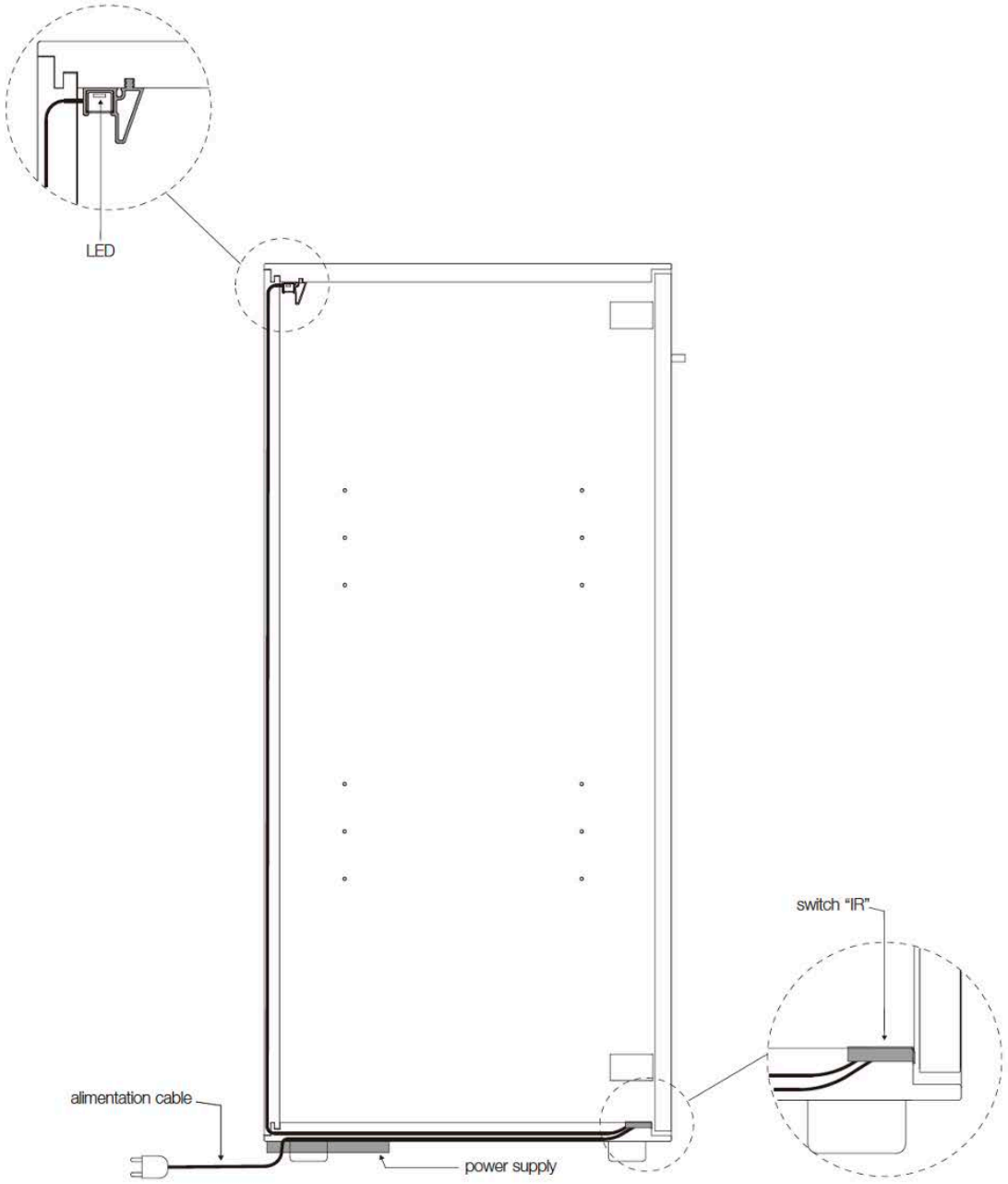

LEDシステム　※5　EU14（W910 x H1186、EU5(W1210 x H1186）ストレージ用

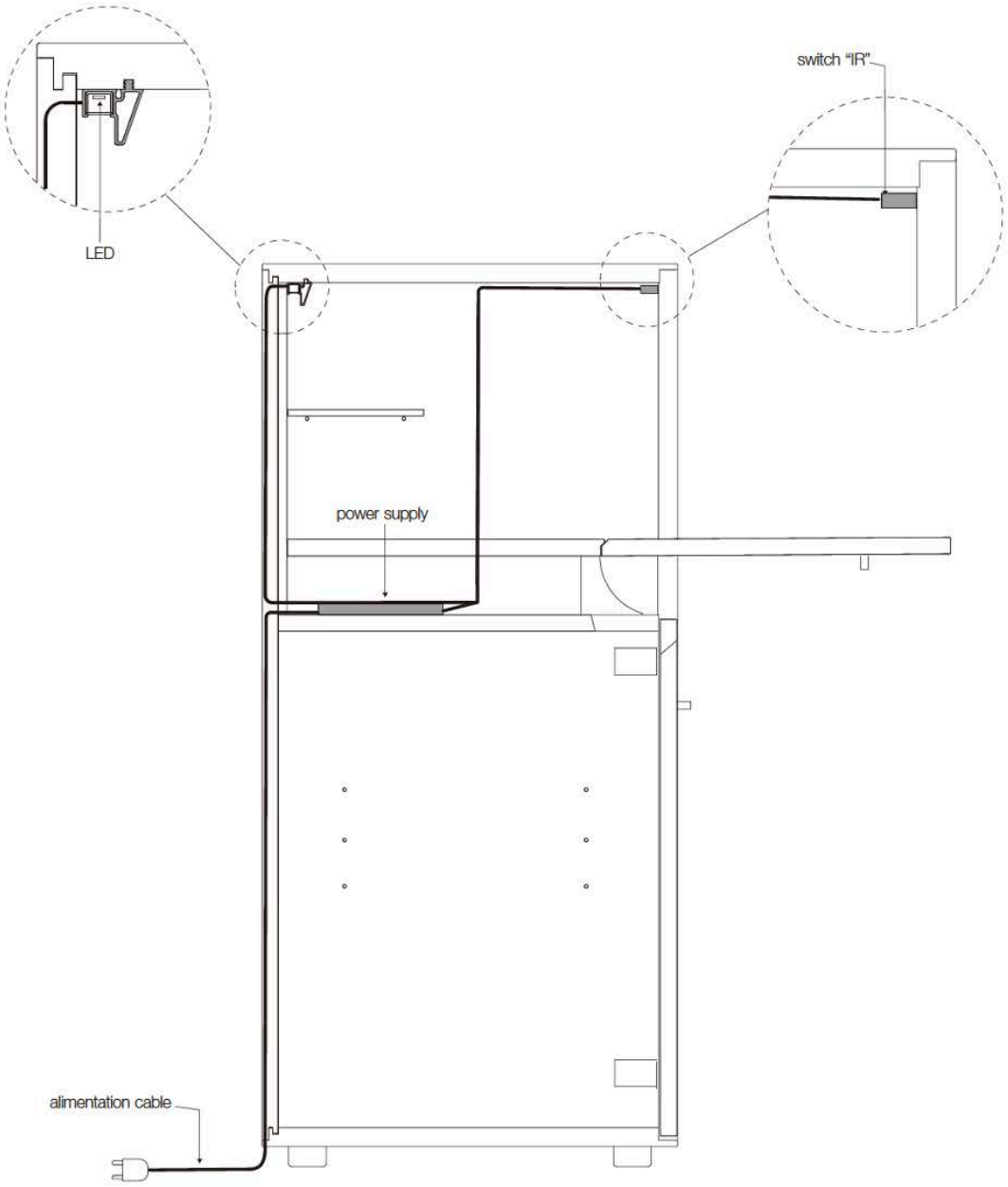

有効寸法

通常仕上（奥行550）

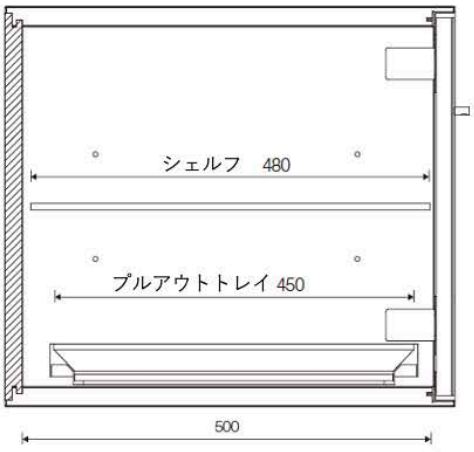

有効寸法

背面化粧仕上（奥行550）

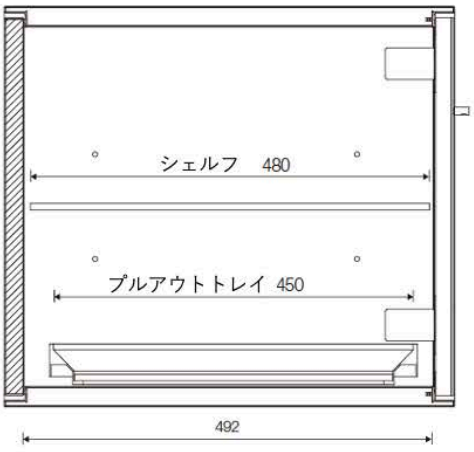

	w.910 / d.550			w.1210 / d.550	
floor h. 1216	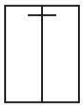 EU1	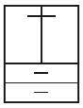 EU2	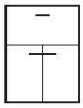 EU4	 EU3	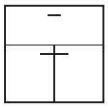 EU5
low base h. 1368	 EU1B	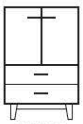 EU2B		 EU3B	
high base h. 1486	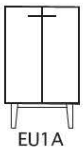 EU1A	 EU2A		 EU3A	
low foot h. 1366	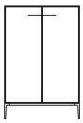 EU1C	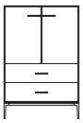 EU2C	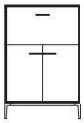 EU4C	 EU3C	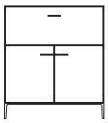 EU5C
medium foot h. 1546	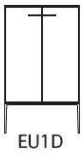 EU1D	 EU2D	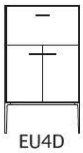 EU4D	 EU3D	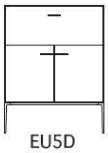 EU5D
	LED システム取付可能 ※1	LED システム取付可能 ※2	LED システム取付可能 ※3	LED システム取付可能 ※2	LED システム取付可能 ※3

※1　シェルフ / プルアウトトレーは含まれておりません。
取り付ける場合は、 A～D よりお選びください。

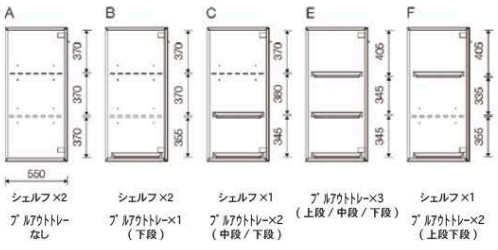

※2　シェルフ / プルアウトトレーは含まれておりません。
取り付ける場合は、 A～D よりお選びください。

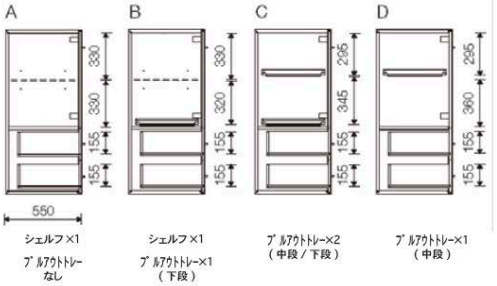

※3　シェルフ / プルアウトトレーは含まれておりません。
取り付ける場合は、 A～D よりお選びください。

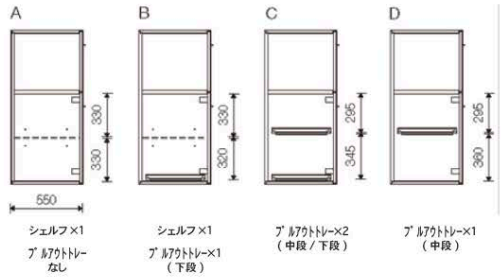

	w.1800 / d.550				
floor h. 520	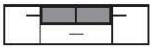 EU15	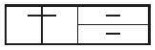 EU12(S/D)	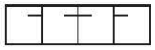 EU11	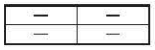 EU13	
low base h. 670		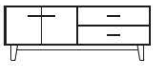 EU12B(S/D)	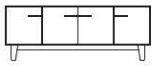 EU11B	 EU13B	
high base h. 790		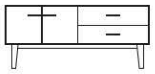 EU12A(S/D)	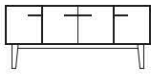 EU11A	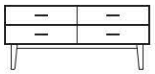 EU13A	
low foot h. 670	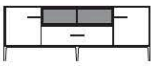 EU15	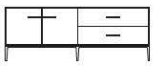 EU12(S/D)C	 EU11C	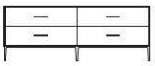 EU13C	 EU14C ※ h.440
medium foot h. 850	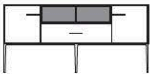 EU15D	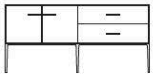 EU12(S/D)D	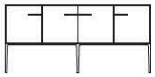 EU11D	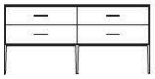 EU13D	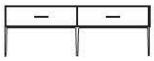 EU14D ※ h.620
high foot h. 1030		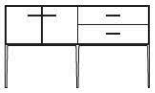 EU12(S/D)E	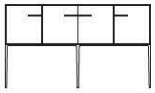 EU11E	 EU13E	 EU14E ※ h.800

※4 左右反転あり ※5 LED システム取付可能 ※6

※4

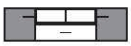

シェルフは含まれておりません。
取り付ける場合は、 開戸 (グレー部分) 内部は下記 A の位置となります。

A

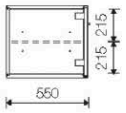

オプションでトップ用ケーブルフラップを取り付けることができます。

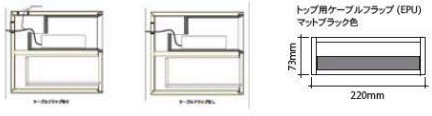

※5



シェルフ / プルアウトトレーは含まれておりません。
取り付ける場合は、 開戸 (グレー部分) 内部を A～D より お選びください。

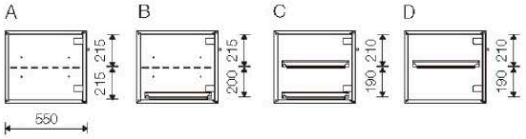

シェルフ ×1 プルアウトトレーなし
シェルフ ×1 プルアウトトレー ×1 (下段)
プルアウトトレー ×2 (中段 / 下段)
プルアウトトレー ×1 (中段)

※6



シェルフ / プルアウトトレーは含まれておりません。
取り付ける場合は、 両端の開戸内部は A となります。
中央開戸 (グレー部分) 内部は A～D よりお選びください。

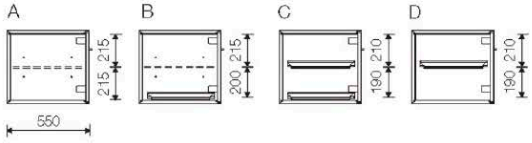

シェルフ ×1 ﾌﾟﾙｱｳﾄﾄﾚｰなし
シェルフ ×1 ﾌﾟﾙｱｳﾄﾄﾚｰ×1 (下段)
ﾌﾟﾙｱｳﾄﾄﾚｰ×2 (中段 / 下段)
ﾌﾟﾙｱｳﾄﾄﾚｰ×1 (中段)

	w.2400 / d.550				
floor h. 520	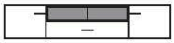 EU25	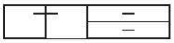 EU22(S/D)	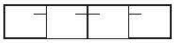 EU21	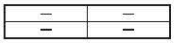 EU23	
low base h. 670		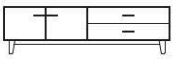 EU22B(S/D)	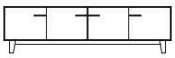 EU21B	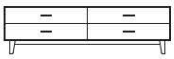 EU23B	
high base h. 790		 EU22A(S/D)	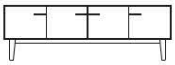 EU21A	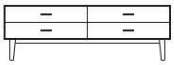 EU23A	
low foot h. 670	 EU25C	 EU22(S/D)C	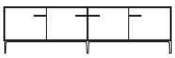 EU21C	 EU23C	 EU24C ※ h.440
medium foot h. 850	 EU25D	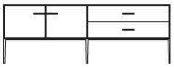 EU22(S/D)D	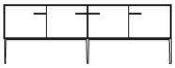 EU21D	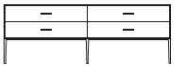 EU23D	 EU24D ※ h.620
high foot h. 1030		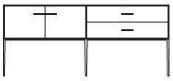 EU22(S/D)E	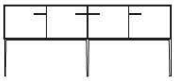 EU21E	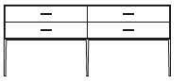 EU23E	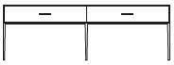 EU24E ※ h.800

※4　左右反転あり ※5　LED システム取付可能 ※6

※4

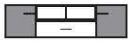

シェルフは含まれておりません。
取り付ける場合は、 開戸 (グレー部分) 内部は下記 A の位置となります。

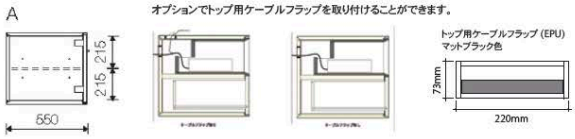

※5

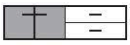

シェルフ / プルアウトトレーは含まれておりません。
取り付ける場合は、 開戸 (グレー部分) 内部を A～D より
お選びください。

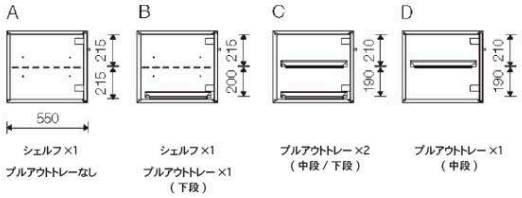

※6



シェルフ / プルアウトトレーは含まれておりません。
取り付ける場合は、 両端の開戸内部は A となります。
中央開戸 (グレー部分) 内部は A～D よりお選びください。

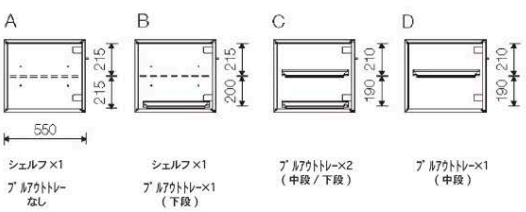

EUCALIPTO / ユーカリプト

B&B ITALIA

internal equipment for strage unit EU1,EU2,EU4,EU12S,EU12D

		Smoky Glass									
EU90R	シェルフ 85.2×48×0.8 cm	37,400									
EU90V	プルアウトトレイ 77.5×45×5 cm		104,500								
EUL9	LED		99,000								

N.B. / 注意事項

EU90R：EU1、EU2、EU4、EU11、EU12S、EU12Dでお選びいただけます。
EU90V：EU1、EU2、EU4、EU11、EU12S、EU12Dでお選びいただけます。
EUL9 ；EU1、EU2、EU4、EU11でお選びいただけます。

EUCALIPTO / ユーカリプト

B&B ITALIA

internal equipmnt for storage unit EU3,EU5,EU21,EU22S,EU22D

		Smoky Glass									
EU120R	シェルフ 115.2×48×0.8 cm	48,400									
EU120V	プルアウトトレイ 107.5×45×5 cm		112,200								
EUL12	LED		105,600								

N.B. / 注意事項

EU120R：EU3、EU5、EU21、EU22D、EU22Sでお選びいただけます。
EU120V：EU3、EU5、EU21、EU22D、EU22Sでお選びいただけます。
EUL12 ；EU3、EU5、EU21でお選びいただけます。

Internal equipment for strage unit EU11,EU15,EU21,EU25

		Smoky Glass									
EU45R	シェルフ 40.8×48×0.8 cm(片開きドア)	**24,200**									
EU60R	シェルフ 55.8×48×0.8 cm	**27,500**									
EUP	トップ用 ケーブルフラップ		**24,200**								
EUPSC	トップ用 ケーブルフラップ		**205,700**								

N.B. / 注意事項

EU45R：EU11、EU15でお選びいただけます。
EU60R：EU21、EU25でお選びいただけます。
EUP　：EU15、EU25でお選びいただけます。
EUPSC： EU15、EU25でお選びいただけます。

Storage unit with 2 hinged doors cm 91

		Glass	Mirror	Eucalypt							
EU1	91フロアストレージ	**1,048,300**	**1,048,300**	**1,266,100**							
EU1FR	91フロアストレージ (背面化粧仕上)	**1,359,600**	**1,359,600**	**1,666,500**							
LOW BASE											
EU1B	91ローベースストレージ	**1,172,600**	**1,172,600**	**1,398,100**							
EU1BFR	91ローベースストレージ (背面化粧仕上)	**1,482,800**	**1,482,800**	**1,798,500**							
HIGH BASE											
EU1A	91ハイベースストレージ (背面化粧仕上)	**1,201,200**	**1,201,200**	**1,430,000**							
EU1AFR	91ハイベースストレージ (背面化粧仕上)	**1,513,600**	**1,513,600**	**1,830,400**							
LOW FOOT											
EU1C	91ローフットストレージ	**1,230,900**	**1,230,900**	**1,467,400**							
EU1CFR	91ローフットストレージ (背面化粧仕上)	**1,527,900**	**1,527,900**	**1,852,400**							
MEDIUM FOOT											
EU1D	91ミディアムフットストレージ	**1,247,400**	**1,247,400**	**1,485,000**							
EU1DFR	91ミディアムフットストレージ (背面化粧仕上)	**1,544,400**	**1,544,400**	**1,868,900**							

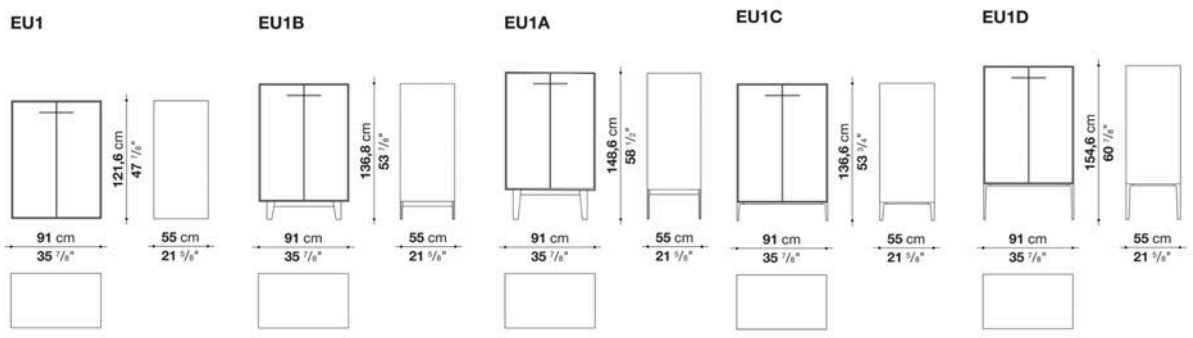

N.B. / 注意事項

※別紙参照 (※1)
※内部仕様オプションの、シェルフ(EU90R)、プルアウトトレイ(EU90V)、LED(EUL9)は、別紙よりお選びいただけます。

EUCALIPTO / ユーカリプト

B&B ITALIA

Storage unit with 1 flap door and 2 hinged doors cm 91

		Glass	Mirror	Eucalypt							
EU4	91フロアストレージ	**1,657,700**	**1,657,700**	**1,878,800**							
EU4FR	91フロアストレージ (背面化粧仕上)	**1,956,900**	**1,956,900**	**2,278,100**							
LOW FOOT											
EU4C	91ローフットストレージ	**1,859,000**	**1,859,000**	**2,093,300**							
EU4CFR	91ローフットストレージ (背面化粧仕上)	**2,158,200**	**2,158,200**	**2,492,600**							
MEDIUM FOOT											
EU4D	91ミディアムフットストレージ	**1,875,500**	**1,875,500**	**2,110,900**							
EU4DFR	91ミディアムフットストレージ (背面化粧仕上)	**2,173,600**	**2,173,600**	**2,509,100**							

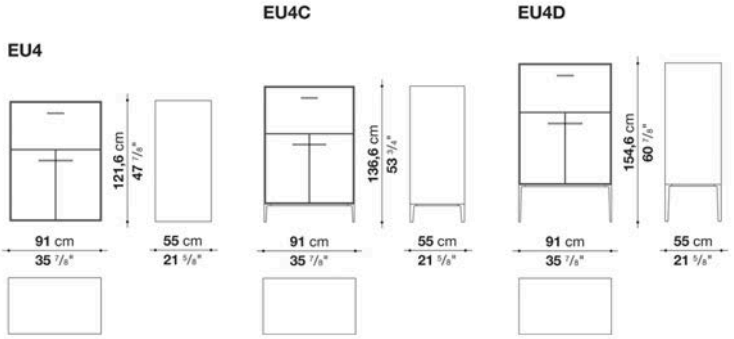

N.B. / 注意事項

※別紙参照 (※5)
※内部仕様オプションの、シェルフ(EU90R)、プルアウトトレイ(EU90V)、LED(EUL9)は、別紙よりお選びいただけます。

Storage unit with 1 flap door and 2 hinged doors cm 121

		Glass	Mirror	Eucalypt							
EU5	121フロアストレージ	**1,845,800**	**1,845,800**	**2,117,500**							
EU5FR	121フロアストレージ (背面化粧仕上)	**2,174,700**	**2,174,700**	**2,629,000**							
LOW FOOT											
EU5C	121ローフットストレージ	**2,064,700**	**2,064,700**	**2,348,500**							
EU5CFR	121ローフットストレージ (背面化粧仕上)	**2,391,400**	**2,391,400**	**2,860,000**							
MEDIUM FOOT											
EU5D	121ミディアムフットストレージ	**2,081,200**	**2,081,200**	**2,362,800**							
EU5DFR	121ミディアムフットストレージ (背面化粧仕上)	**2,409,000**	**2,409,000**	**2,873,200**							

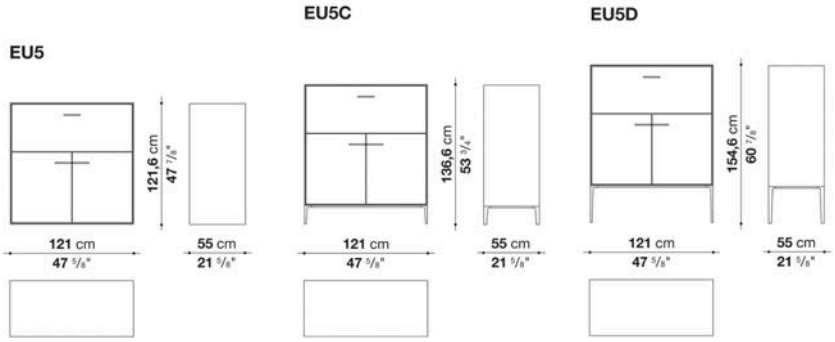

N.B. / 注意事項

※別紙参照 (※5)
※内部仕様オプションの、シェルフ(EU120R)、プルアウトトレイ(EU120V)、LED(EUL12)は、別紙よりお選びいただけます。

Storage unit with 2 hinged doors and 2 drawers cm 91

		Glass	Mirror	Eucalypt							
EU2	91フロアストレージ	**1,227,600**	**1,227,600**	**1,458,600**							
EU2FR	91フロアストレージ (背面化粧仕上)	**1,540,000**	**1,540,000**	**1,859,000**							
LOW BASE											
EU2B	91ローベースストレージ	**1,351,900**	**1,351,900**	**1,591,700**							
EU2BFR	91ローベースストレージ (背面化粧仕上)	**1,663,200**	**1,663,200**	**1,991,000**							
HIGH BASE											
EU2A	91ハイベースストレージ	**1,383,800**	**1,383,800**	**1,623,600**							
EU2AFR	91ハイベースストレージ (背面化粧仕上)	**1,694,000**	**1,694,000**	**2,024,000**							
LOW FOOT											
EU2C	91ローフットストレージ	**1,419,000**	**1,419,000**	**1,670,900**							
EU2CFR	91ローフットストレージ (背面化粧仕上)	**1,713,800**	**1,713,800**	**2,051,500**							
MEDIUM FOOT											
EU2D	91ミディアムフットストレージ	**1,437,700**	**1,437,700**	**1,688,500**							
EU2DFR	91ミディアムフットストレージ (背面化粧仕上)	**1,730,300**	**1,730,300**	**2,069,100**							

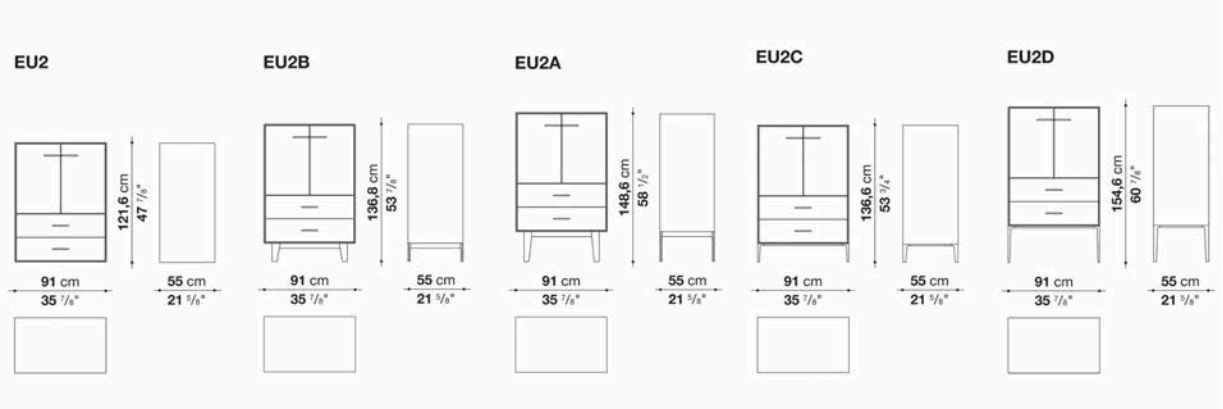

N.B. / 注意事項

※別紙参照 (※2)
※内部仕様オプションの、シェルフ(EU90R)、プルアウトトレイ(EU90V)、LED(EUL9)は、別紙よりお選びいただけます。

Storage unit with 2 hinged doors and 2 drawers cm 121

		Glass	Mirror	Eucalypt
EU3	121フロアストレージ	**1,412,400**	**1,412,400**	**1,692,900**
EU3FR	121フロアストレージ (背面化粧仕上)	**1,751,200**	**1,751,200**	**2,206,600**
LOW BASE				
EU3B	121ローベースストレージ	**1,535,600**	**1,535,600**	**1,827,100**
EU3BFR	121ローベースストレージ (背面化粧仕上)	**1,877,700**	**1,877,700**	**2,341,900**
HIGH BASE				
EU3A	121ハイベースストレージ	**1,566,400**	**1,566,400**	**1,859,000**
EU3AFR	121ハイベースストレージ (背面化粧仕上)	**1,907,400**	**1,907,400**	**2,373,800**
LOW FOOT				
EU3C	121ローフットストレージ	**1,613,700**	**1,613,700**	**1,919,500**
EU3CFR	121ローフットストレージ (背面化粧仕上)	**1,933,800**	**1,933,800**	**2,412,300**
MEDIUM FOOT				
EU3D	121ミディアムフットストレージ	**1,630,200**	**1,630,200**	**1,936,000**
EU3DFR	121ミディアムフットストレージ (背面化粧仕上)	**1,950,300**	**1,950,300**	**2,428,800**

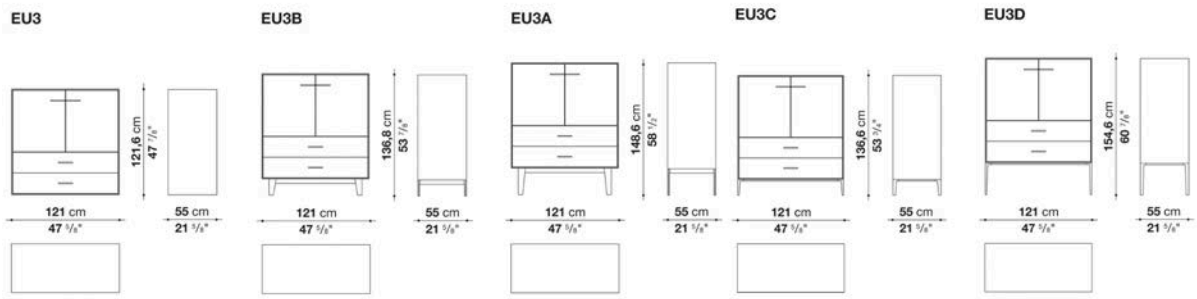

N.B. / 注意事項

※別紙参照 (※2)
※内部仕様オプションの、シェルフ(EU120R)、プルアウトトレイ(EU120V)、LED(EUL12)は、別紙よりお選びいただけます。

Storage unit with 2 hinged doors and 1 drawer cm 180

		Glass	Mirror	Eucalypt							
EU15	180フロアストレージ (グロッシー・ ユーカリプト)	**1,618,100**	**1,618,100**	**1,810,600**							
EU15S	180フロアストレージ (サテン)	**1,315,600**	**1,315,600**	**1,488,300**							
LOW FOOT											
EU15C	180ローフットストレージ (グロッシー・ ユーカリプト)	**1,932,700**	**1,932,700**	**2,145,000**							
EU15CS	180ローフットストレージ (サテン)	**1,631,300**	**1,631,300**	**1,823,800**							
MEDIUM FOOT											
EU15D	180ミディアムフットストレージ (グロッシー・ ユーカリプト)	**1,964,600**	**1,964,600**	**2,179,100**							
EU15DS	180ミディアムフットストレージ (サテン)	**1,662,100**	**1,662,100**	**1,856,800**							

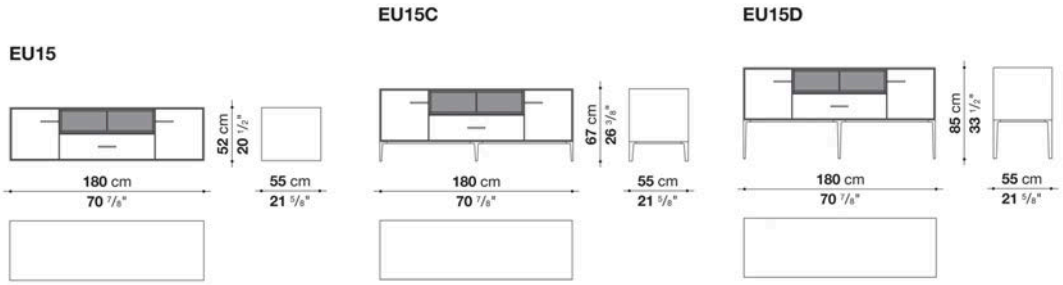

N.B. / 注意事項

※別紙参照 (※6)
※耐荷重 (均一に置いた場合) : トップ 30kg、ドロワー 20kg、シェルフ・トレイ 15kg
※内部仕様オプションの、シェルフ(EU45R)、ケーブルフラップ(EUP)は、別紙よりお選びいただけます。

EUCALIPTO / ユーカリプト

B&B ITALIA

Storage unit with 2 hinged doors and 1 drawer cm 240

		Glass	Mirror	Eucalypt							
EU25	240フロアストレージ (グロッシー・ ユーカリプト)	**1,885,400**	**1,885,400**	**2,119,700**							
EU25S	240フロアストレージ (サテン)	**1,509,200**	**1,509,200**	**1,720,400**							
LOW FOOT											
EU25C	240ローフットストレージ (グロッシー・ ユーカリプト)	**2,234,100**	**2,234,100**	**2,490,400**							
EU25CS	240ローフットストレージ (サテン)	**1,857,900**	**1,857,900**	**2,091,100**							
MEDIUM FOOT											
EU25D	240ミディアムフットストレージ (グロッシー・ ユーカリプト)	**2,264,900**	**2,264,900**	**2,523,400**							
EU25DS	240ミディアムフットストレージ (サテン)	**1,888,700**	**1,888,700**	**2,124,100**							

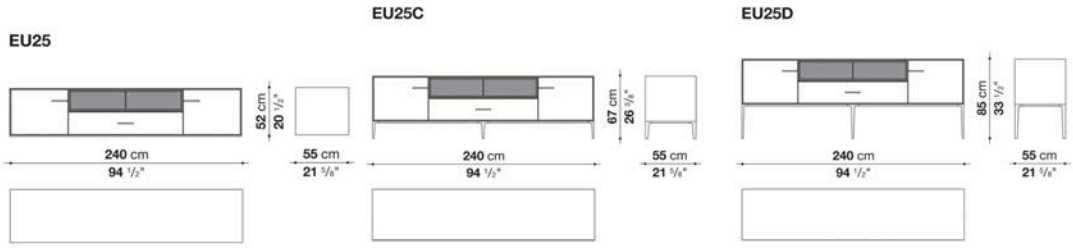

N.B. / 注意事項

※別紙参照 (※6)
※耐荷重 (均一に置いた場合) : トップ 30kg、ドロワー 20kg、シェルフ・ トレイ 15kg
※内部仕様オプションの、シェルフ(EU60R)、ケーブルフラップ(EUP)は、別紙よりお選びいただけます。

Left strage unit with 2 hinged doors and 2 drawers cm 180

		Glass	Mirror	Eucalypt							
EU12S	180レフトフロアストレージ	**1,224,300**	**1,224,300**	**1,427,800**							
EU12FRS	180レフトフロアストレージ (背面化粧仕上げ)	**1,551,000**	**1,551,000**	**1,795,200**							
LOW BASE											
EU12BS	180レフトローベースストレージ	**1,348,600**	**1,348,600**	**1,563,100**							
EU12BFRS	180レフトローベースストレージ (背面化粧仕上)	**1,677,500**	**1,677,500**	**1,928,300**							
HIGH BASE											
EU12AS	180レフトハイベースストレージ	**1,379,400**	**1,379,400**	**1,593,900**							
EU12AFRS	180レフトハイベースストレージ (背面化粧仕上)	**1,707,200**	**1,707,200**	**1,962,400**							
LOW FOOT											
EU12SC	180レフトローフットストレージ	**1,427,800**	**1,427,800**	**1,637,900**							
EU12FRSC	180レフトローフットストレージ (背面化粧仕上)	**1,731,400**	**1,731,400**	**1,976,700**							
MEDIUM FOOT											
EU12SD	180レフトミディアムフットストレージ	**1,457,500**	**1,457,500**	**1,668,700**							
EU12FRSD	180レフトミディアムフットストレージ (背面化粧仕上げ)	**1,761,100**	**1,761,100**	**2,007,500**							
HIGH FOOT											
EU12SE	180レフトハイストレージ	**1,505,900**	**1,505,900**	**1,719,300**							
EU12FRSE	180レフトハイストレージ (背面化粧仕上げ)	**1,808,400**	**1,808,400**	**2,058,100**							

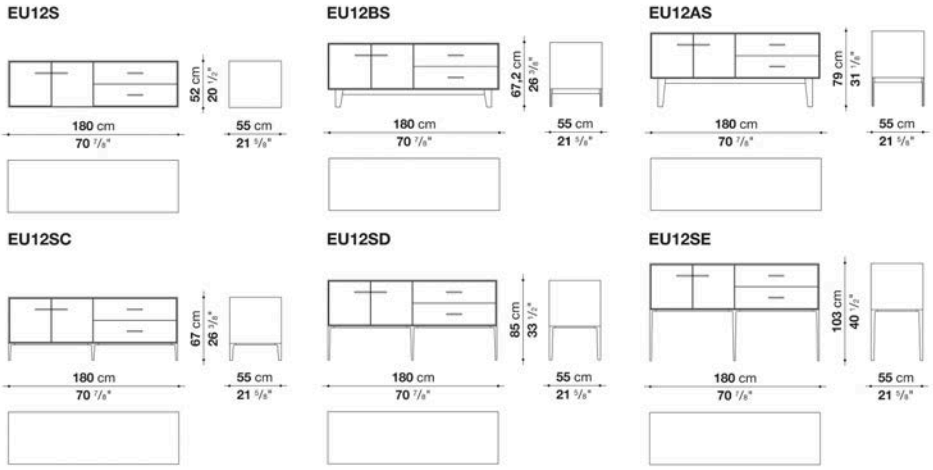

N.B. / 注意事項

※別紙参照 (※3)
※内部仕様オプションの、シェルフ(EU90R)、プルアウトトレイ(EU90V)は、別紙よりお選びいただけます。

Left storage unit with 2 hinged door and 2 drawers cm 180

		Glass	Mirror	Eucalypt							
EU12D	180ライトフロアストレージ	**1,224,300**	**1,224,300**	**1,427,800**							
EU12FRD	180ライトフロアストレージ (背面化粧仕上)	**1,551,000**	**1,551,000**	**1,795,200**							
LOW BASE											
EU12BD	180ライトローベースストレージ	**1,348,600**	**1,348,600**	**1,563,100**							
EU12BFRD	180ライトローベースストレージ (背面化粧仕上)	**1,677,500**	**1,677,500**	**1,928,300**							
HIGH BASE											
EU12AD	180ライトハイベースストレージ	**1,379,400**	**1,379,400**	**1,593,900**							
EU12AFRD	180ライトハイベースストレージ (背面化粧仕上)	**1,707,200**	**1,707,200**	**1,962,400**							
LOW FOOT											
EU12DC	180ライトローフットストレージ	**1,427,800**	**1,427,800**	**1,637,900**							
EU12FRDC	180ライトローフットストレージ (背面化粧仕上)	**1,731,400**	**1,731,400**	**1,976,700**							
MIDIUM FOOT											
EU12DD	180ライトミディアムフットストレージ	**1,457,500**	**1,457,500**	**1,668,700**							
EU12FRDD	180ライトミディアムフットストレージ(背面化粧仕上)	**1,761,100**	**1,761,100**	**2,007,500**							
HIGH FOOT											
EU12DE	180ライトハイフットストレージ	**1,505,900**	**1,505,900**	**1,719,300**							
EU12FRDE	180ライトハイフットストレージ (背面化粧仕上げ)	**1,808,400**	**1,808,400**	**2,058,100**							

EU12D

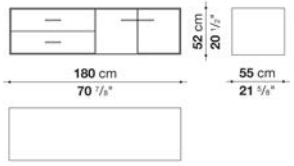

EU12BD

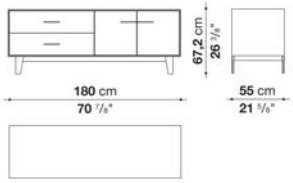

EU12AD

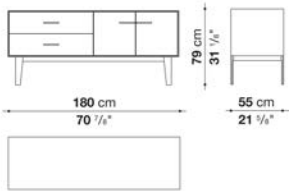

EU12DC

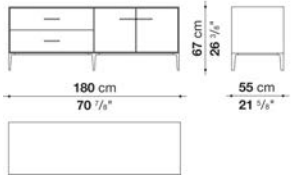

EU12DD

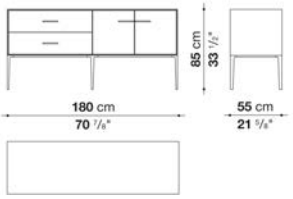

EU12DE

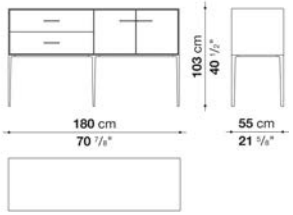

N.B. / 注意事項

* 別紙参照 (※3)
* 内部仕様オプションの、シェルフ(EU90R)、プルアウトトレイ(EU90V)は、別紙よりお選びいただけます。

Left storage unit with 2 hinged doors and 2 drawers cm 240

		Glass	Mirror	Eucalypt							
EU22S	240レフトフロアストレージ	**1,413,500**	**1,413,500**	**1,661,000**							
EU22FRS	240レフトフロアストレージ (背面化粧仕上)	**1,775,400**	**1,775,400**	**2,127,400**							
LOW BASE											
EU22BS	240レフトローストレージ	**1,543,300**	**1,543,300**	**1,799,600**							
EU22BFRS	240レフトローストレージ (背面化粧仕上)	**1,907,400**	**1,907,400**	**2,266,000**							
HIGH BASE											
EU22AS	240レフトハイベースストレージ	**1,573,000**	**1,573,000**	**1,832,600**							
EU22AFRS	240レフトハイベースストレージ (背面化粧仕上)	**1,938,200**	**1,938,200**	**2,297,900**							
LOW FOOT											
EU22SC	240レフトローフットストレージ	**1,633,500**	**1,633,500**	**1,886,500**							
EU22FRSC	240レフトローフットストレージ (背面化粧仕上)	**1,971,200**	**1,971,200**	**2,317,700**							
MEDIUM FOOT											
EU22SD	240レフトミディアムフットストレージ	**1,663,200**	**1,663,200**	**1,918,400**							
EU22FRSD	240レフトミディアムフットストレージ (背面化粧仕上)	**1,985,500**	**1,985,500**	**2,348,500**							
HIGH FOOT											
EU22SE	240レフトハイフットベースストレージ	**1,710,500**	**1,710,500**	**1,967,900**							
EU22FRSE	240レフトハイフットベースストレージ (背面化粧仕上)	**2,048,200**	**2,048,200**	**2,400,200**							

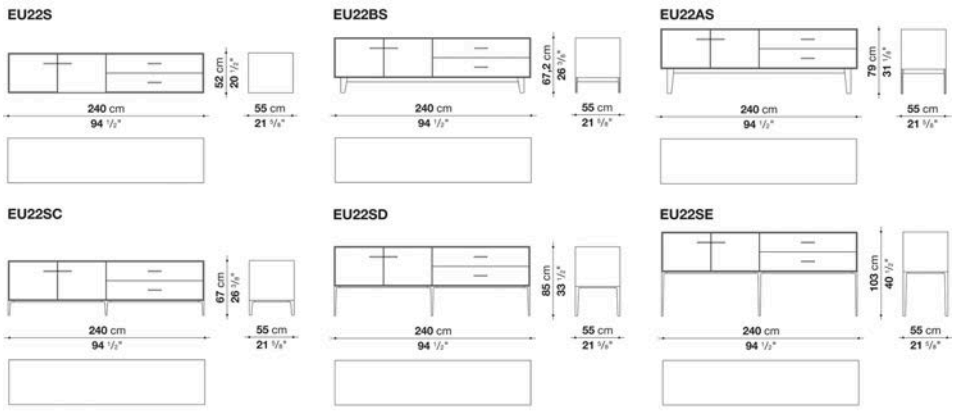

N.B. / 注意事項

※別紙参照 (※3)
※内部仕様オプションの、シェルフ(EU120R)、プルアウトトレイ(EU120V)は、別紙よりお選びいただけます。

Right storage unit with 2 hinged doors and 2 drawers cm 240

		Glass	Mirror	Eucalypt
EU22D	240ライトフロアストレージ	**1,413,500**	**1,413,500**	**1,661,000**
EU22FRD	240ライトフロアストレージ (背面化粧仕上)	**1,775,400**	**1,775,400**	**2,127,400**
LOW BASE				
EU22BD	240ライトローベースストレージ	**1,543,300**	**1,543,300**	**1,799,600**
EU22BFRD	240ライトローベースストレージ (背面化粧仕上)	**1,907,400**	**1,907,400**	**2,266,000**
HIGH BASE				
EU22AD	240ライトハイベースストレージ	**1,573,000**	**1,573,000**	**1,832,600**
EU22AFRD	240ライトハイベースストレージ (背面化粧仕上)	**1,938,200**	**1,938,200**	**2,297,900**
LOW FOOT				
EU22DC	240ライトローフットストレージ	**1,633,500**	**1,633,500**	**1,886,500**
EU22FRDC	240ライトローフットストレージ (背面化粧仕上)	**1,971,200**	**1,971,200**	**2,317,700**
MEDIUM FOOT				
EU22DD	240ライトミディアムフットストレージ	**1,663,200**	**1,663,200**	**1,918,400**
EU22FRDD	240ライトミディアムフットストレージ(背面化粧仕上)	**1,985,500**	**1,985,500**	**2,348,500**
HIGH FOOT				
EU22DE	240ライトハイフットストレージ	**1,710,500**	**1,710,500**	**1,967,900**
EU22FRDE	240ライトハイフットストレージ(背面化粧仕上)	**2,048,200**	**2,048,200**	**2,400,200**

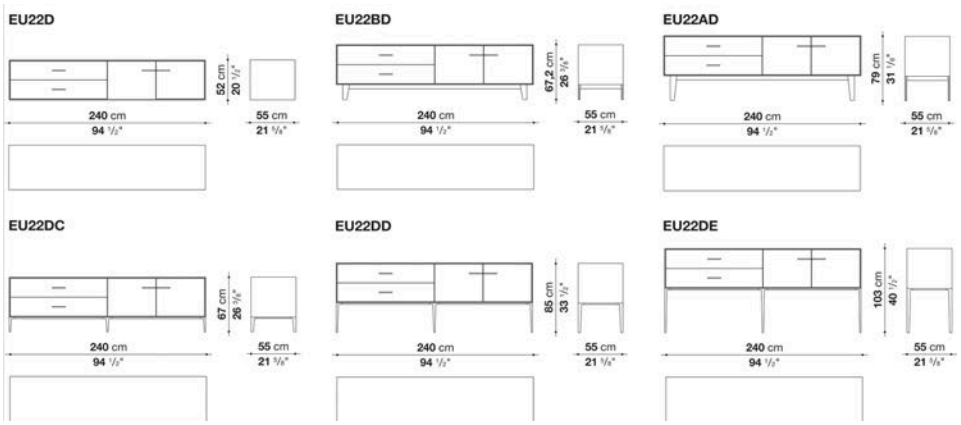

N.B. / 注意事項

※別紙参照 (※3)
※内部仕様オプションの、シェルフ(EU120R)、プルアウトトレイ(EU120V)は、別紙よりお選びいただけます。

Storage unit with 4 hinged doors cm 180

		Glass	Mirror	Eucalypt							
EU11	180フロアストレージ	**1,272,700**	**1,272,700**	**1,483,900**							
EU11FR	180フロアストレージ (背面化粧仕上)	**1,600,500**	**1,600,500**	**1,835,900**							
LOW BASE											
EU11B	180ローベースストレージ	**1,398,100**	**1,398,100**	**1,618,100**							
EU11BFR	180ローベースストレージ (背面化粧仕上)	**1,727,000**	**1,727,000**	**1,970,100**							
HIGH BASE											
EU11A	180ハイベースストレージ	**1,428,900**	**1,428,900**	**1,650,000**							
EU11AFR	180ハイベースストレージ (背面化粧仕上)	**1,757,800**	**1,757,800**	**2,002,000**							
LOW FOOT											
EU11C	180ローフットストレージ	**1,472,900**	**1,472,900**	**1,689,600**							
EU11CFR	180ローフットストレージ (背面化粧仕上)	**1,776,500**	**1,776,500**	**2,015,200**							
MEDIUM FOOT											
EU11D	180ミディアムフットストレージ	**1,502,600**	**1,502,600**	**1,720,400**							
EU11DFR	180ミディアムフットストレージ (背面化粧仕上)	**1,806,200**	**1,806,200**	**2,046,000**							
HIGH FOOT											
EU11E	180ハイフットストレージ	**1,549,900**	**1,549,900**	**1,771,000**							
EU11EFR	180ハイフットストレージ (背面化粧仕上)	**1,853,500**	**1,853,500**	**2,096,600**							

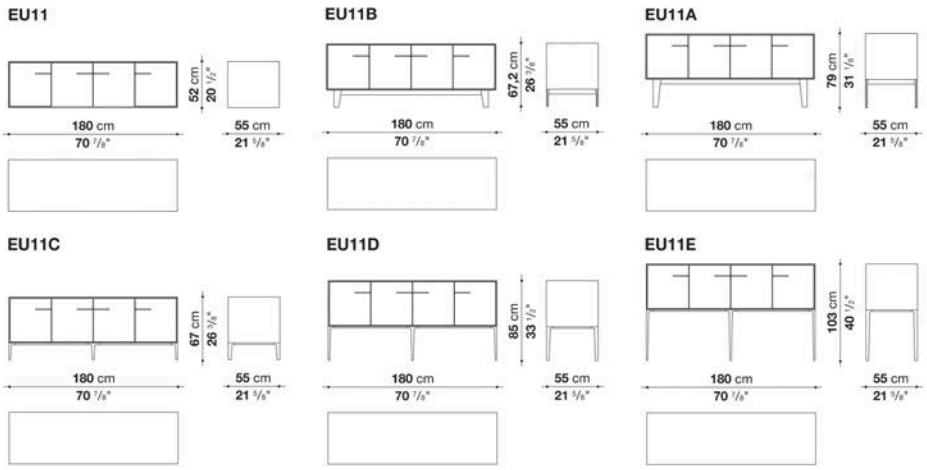

N.B. / 注意事項

※別紙参照 (※4)
※内部仕様オプションの、シェルフ(EU45R)(EU90R)、プルアウトトレイ(EU90V)は、別紙よりお選びいただけます。

Storage unit with 4 hinged doors cm 240

		Glass	Mirror	Eucalypt							
EU21	240フロアストレージ	**1,447,600**	**1,447,600**	**1,708,300**							
EU21FR	240フロアストレージ (背面化粧仕上)	**1,793,000**	**1,793,000**	**2,158,200**							
LOW BASE											
EU21B	240ローベーズストレージ	**1,578,500**	**1,578,500**	**1,848,000**							
EU21BFR	240ローベーズストレージ (背面化粧仕上)	**1,925,000**	**1,925,000**	**2,296,800**							
HIGH BASE											
EU21A	240ハイベーズストレージ	**1,609,300**	**1,609,300**	**1,878,800**							
EU21AFR	240ハイベーズストレージ (背面化粧仕上)	**1,954,700**	**1,954,700**	**2,330,900**							
LOW FOOT											
EU21C	240ローフットストレージ	**1,667,600**	**1,667,600**	**1,930,500**							
EU21CFR	240ローフットストレージ (背面化粧仕上)	**1,987,700**	**1,987,700**	**2,346,300**							
MEDIUM FOOT											
EU21D	240ミディアムフットストレージ	**1,697,300**	**1,697,300**	**1,962,400**							
EU21DFR	240ミディアムフットストレージ (背面化粧仕上)	**2,017,400**	**2,017,400**	**2,377,100**							
HIGH FOOT											
EU21E	240ハイフットストレージ	**1,744,600**	**1,744,600**	**2,010,800**							
EU21EFR	240ハイフットストレージ (背面化粧仕上)	**2,063,600**	**2,063,600**	**2,427,700**							

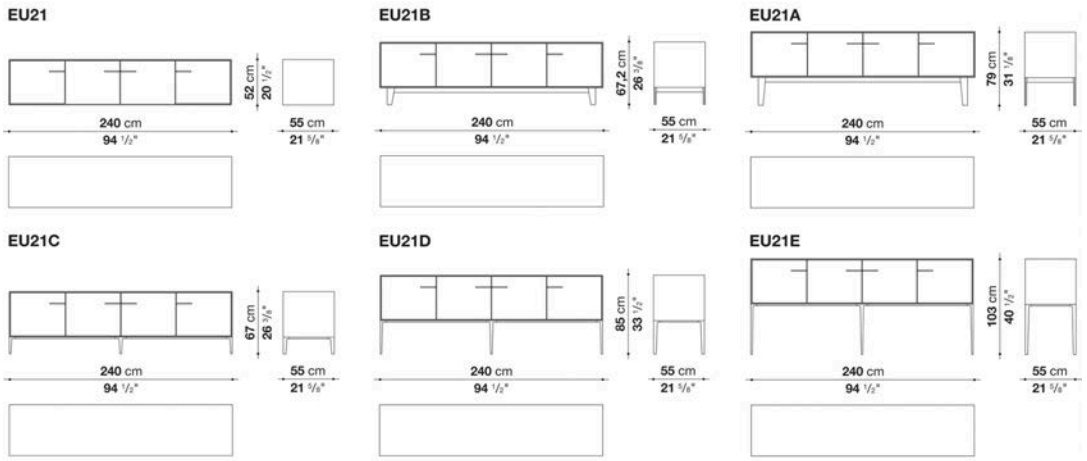

N.B. / 注意事項

※別紙参照 (※4)
※内部仕様オプションの、シェルフ(EU60R)(EU120R)、プルアウトトレイ(EU120V)は、別紙よりお選びいただけます。

Storage unit with 4 drawers cm 180

		Glass	Mirror	Eucalypt							
EU13	180フロアストレージ	**1,197,900**	**1,197,900**	**1,397,000**							
EU13FR	180フロアストレージ (背面化粧仕上)	**1,521,300**	**1,521,300**	**1,773,200**							
LOW BASE											
EU13B	180ローベーズストレージ	**1,322,200**	**1,322,200**	**1,530,100**							
EU13BFR	180ローベーズストレージ (背面化粧仕上)	**1,646,700**	**1,646,700**	**1,907,400**							
HIGH BASE											
EU13A	180ハイベーズストレージ	**1,353,000**	**1,353,000**	**1,563,100**							
EU13AFR	180ハイベーズストレージ (背面化粧仕上)	**1,677,500**	**1,677,500**	**1,939,300**							

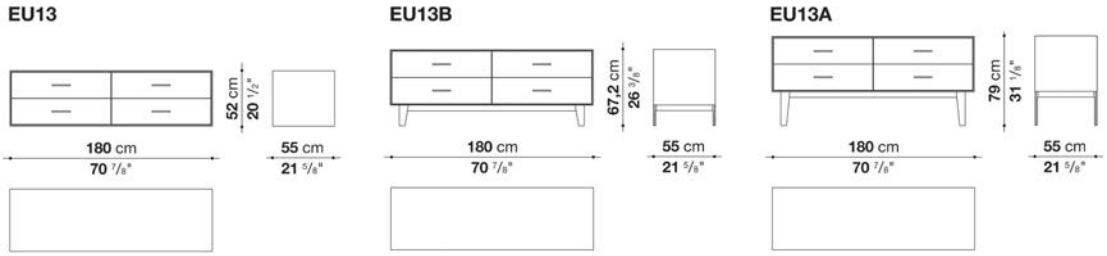

N.B. / 注意事項 ※別紙参照 (※7)

EUCALIPTO / ユーカリプト

B&B ITALIA

Storage unit with 4 drawers cm 180

		Glass	Mirror	Eucalypt							
EU13C	180ローフットストレージ	**1,403,600**	**1,403,600**	**1,608,200**							
EU13CFR	180ローフットストレージ (背面化粧仕上)	**1,703,900**	**1,703,900**	**1,956,900**							
MEDIUM FOOT											
EU13D	180ミディアムフットストレージ	**1,432,200**	**1,432,200**	**1,637,900**							
EU13DFR	180ミディアムフットストレージ (背面化粧仕上)	**1,733,600**	**1,733,600**	**1,988,800**							
HIGH FOOT											
EU13E	180ハイフットストレージ	**1,479,500**	**1,479,500**	**1,689,600**							
EU13EFR	180ハイフットストレージ (背面化粧仕上)	**1,779,800**	**1,779,800**	**2,038,300**							

EU13C

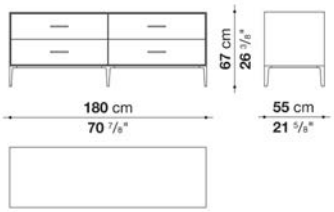

EU13D

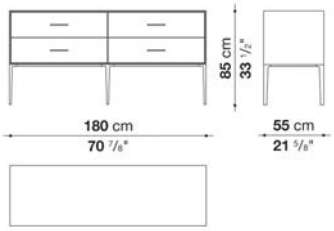

EU13E

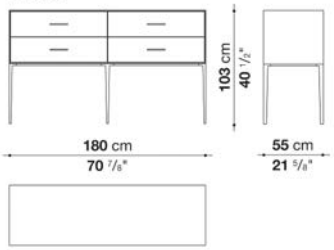

N.B. / 注意事項　※別紙参照 (※7)

Storage unit with 4 drawews cm 240

		Glass	Mirror	Eucalypt							
EU23	240フロアストレージ	**1,402,500**	**1,402,500**	**1,641,200**							
EU23FR	240フロアストレージ (背面化粧仕上)	**1,762,200**	**1,762,200**	**2,117,500**							
LOW BASE											
EU23B	240ローベーズストレージ	**1,532,300**	**1,532,300**	**1,779,800**							
EU23BFR	240ローベーズストレージ (背面化粧仕上)	**1,894,200**	**1,894,200**	**2,257,200**							
HIGH BASE											
EU23A	240ハイベーズストレージ	**1,563,100**	**1,563,100**	**1,812,800**							
EU23AFR	240ハイベーズストレージ (背面化粧仕上)	**1,923,900**	**1,923,900**	**2,289,100**							

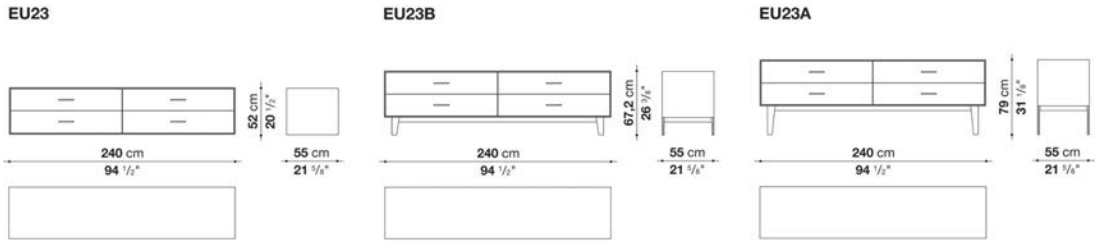

N.B. / 注意事項 ※別紙参照 (※7)

Storage unit with 4 drawers cm 240

		Glass	Mirror	Eucalypt							
EU23C	240ローフットストレージ	**1,624,700**	**1,624,700**	**1,866,700**							
EU23CFR	240ローフットストレージ (背面化粧仕上)	**1,958,000**	**1,958,000**	**2,308,900**							
MEDIUM FOOT											
EU23D	240ミディアムストレージ	**1,654,400**	**1,654,400**	**1,898,600**							
EU23DFR	240ミディアムストレージ (背面化粧仕上)	**1,988,800**	**1,988,800**	**2,339,700**							
HIGH FOOT											
EU23E	240ハイフットストレージ	**1,700,600**	**1,700,600**	**1,949,200**							
EU23EFR	240ハイフットストレージ (背面化粧仕上)	**2,035,000**	**2,035,000**	**2,390,300**							

EU23C

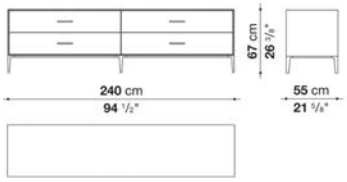

EU23D

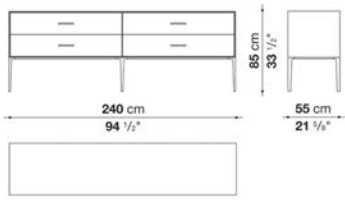

EU23E

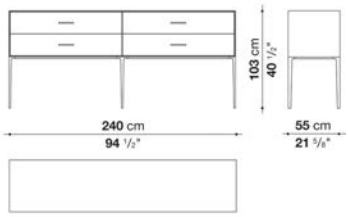

N.B. / 注意事項 ※別紙参照 (※7)

Console with 2 drawers cm 180

		Glass	Mirror	Eucalypt							
EU14C	180コンソール	**1,159,400**	**1,159,400**	**1,290,300**							
EU14CFR	180コンソール (背面化粧仕上)	**1,350,800**	**1,350,800**	**1,482,800**							
MEDIUM FOOT											
EU14D	180ミディアムフットコンソール	**1,190,200**	**1,190,200**	**1,323,300**							
EU14DFR	180ミディアムフットコンソール (背面化粧仕上)	**1,383,800**	**1,383,800**	**1,516,900**							
HIGH FOOT											
EU14E	180ハイフットコンソール	**1,214,400**	**1,214,400**	**1,350,800**							
EU14EFR	180ハイフットコンソール (背面化粧仕上)	**1,403,600**	**1,403,600**	**1,538,900**							

EU14C

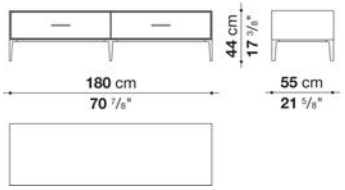

EU14D

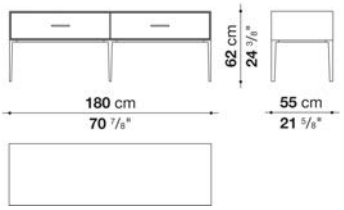

EU14E

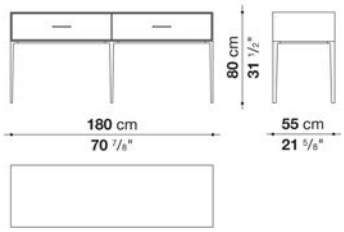

N.B. / 注意事項 ※別紙参照 (※7)

EUCALIPTO / ユーカリプト

B&B ITALIA

Console with 2 drawers cm 240

		Glass	Mirror	Eucalypt							
EU24C	240ローフットコンソール	**1,241,900**	**1,241,900**	**1,421,200**							
EU24CFR	240ローフットコンソール (背面化粧仕上)	**1,485,000**	**1,485,000**	**1,636,800**							
MEDIUM FOOT											
EU24D	240ミディアムフットコンソール	**1,283,700**	**1,283,700**	**1,436,600**							
EU24DFR	240ミディアムフットコンソール (背面化粧仕上)	**1,526,800**	**1,526,800**	**1,679,700**							
HIGH FOOT											
EU24E	250ハイフットコンソール	**1,304,600**	**1,304,600**	**1,470,700**							
EU24EFR	250ハイフットコンソール (背面化粧仕上)	**1,547,700**	**1,547,700**	**1,713,800**							

EU24C

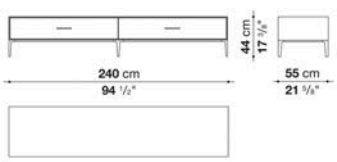

EU24D

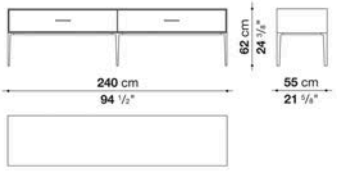

EU24E

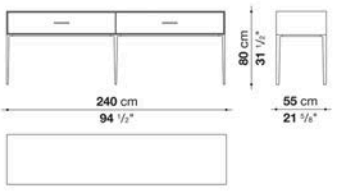

N.B. / 注意事項　※別紙参照 (※7)



TECHNICAL SPECIFICATIONS / 技術情報：

外部フレーム	木質繊維成形板
ドア、ドロワー正面	木質繊維成形板または、大理石
ベースフレーム	成形鋼材
脚部	プラスチック素材
シェルフ	ガラス
プルアウトトレイ、カトラリーホルダー	木質繊維成形板
内部ドロワー(ボトムベース、バックパネル)	メラミン表面仕上木質パーティクルパネル
内部ドロワー(縁)	アルミニウム

ストレージ 本体、フロント、トップ仕上対応リスト

ストレージ本体、ドア・ドロワーフロント

	トップ						
	サテン	グロッシー	ライトオーク	ライトカナレットウォールナット	グレイカナレットウォールナット	マットナチュラルカッラーラホワイトマーブル	マットナチュラルサハラノワールマーブル
サテン仕上	•					•	•
サテン仕上（ドア・ドロワーフロント：グロッシー仕上）		•				•	•
ライトオーク			•			•	•
ライトカナレットウォールナット				•		•	•
グレイカナレットウォールナット					•	•	•

＊トップは、ストレージと同色・同一仕上、またはマーブルを選択いただけます。
ハイストレージのトップ2枚は、同一素材・同一色となります。

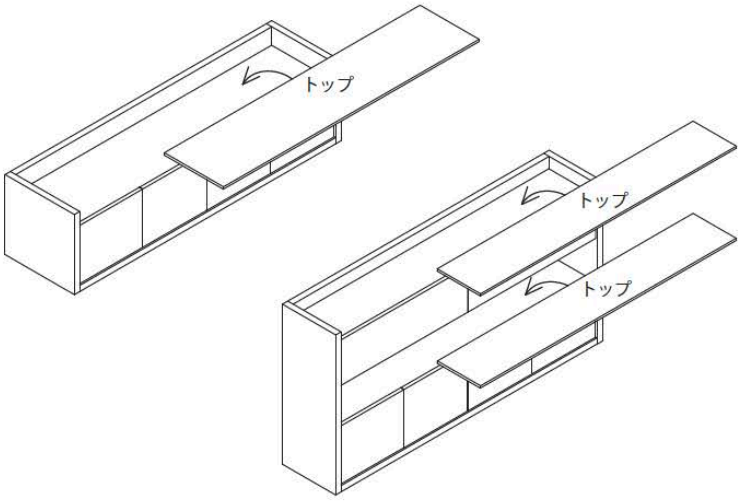

本体	フロント（ドア・ドロワー）	トップ
サテン	サテン	サテン、または、マーブル
サテン	グロッシー	グロッシー、または、マーブル
ライトオーク	ライトオーク	ライトオーク、または、マーブル
ライトカナレットウォールナット	ライトカナレットウォールナット	ライトカナレットウォールナット、または、マーブル
グレイカナレットウォールナット	グレイカナレットウォールナット	グレイカナレットウォールナット、または、マーブル

サイズ展開

フロアベース（アジャスタ調整機能付）

ロートレージ　両開きドア

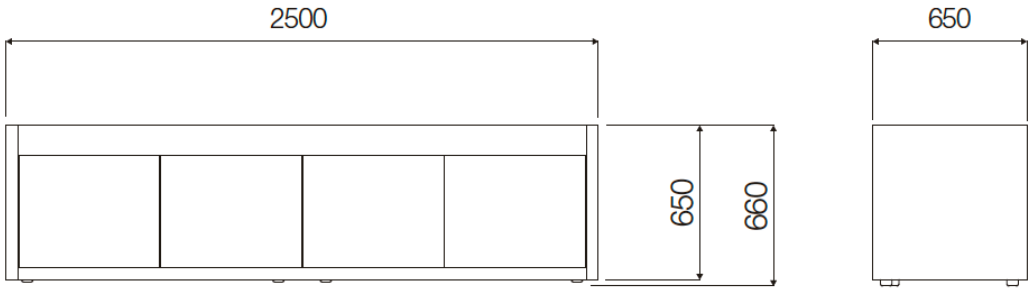

ローストレージ　ドロワー

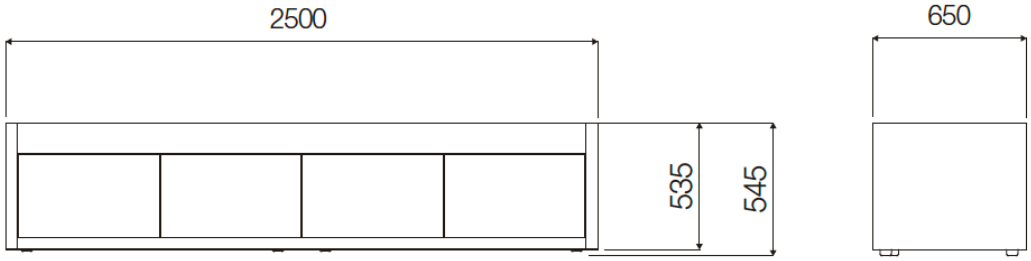

ハイストレージ　上段フラップドア、下段両開きドア

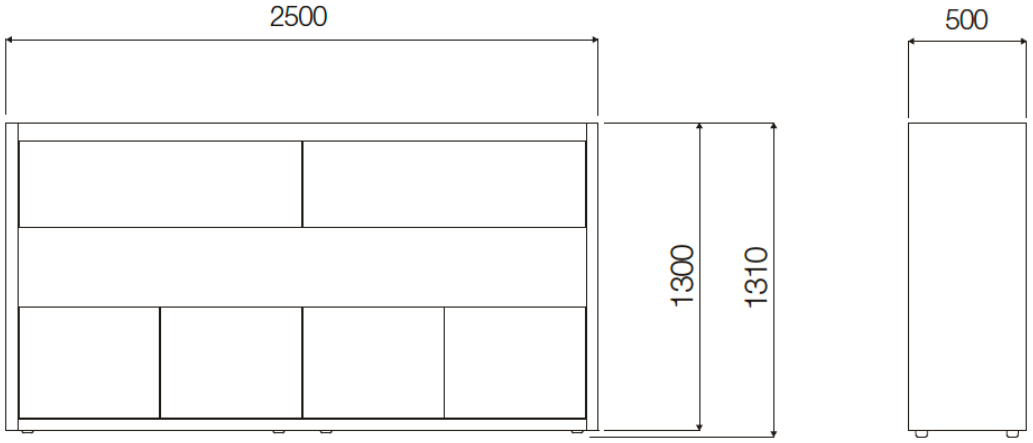

サイズ展開

ベースフレーム

ローストレージ　両開きドア

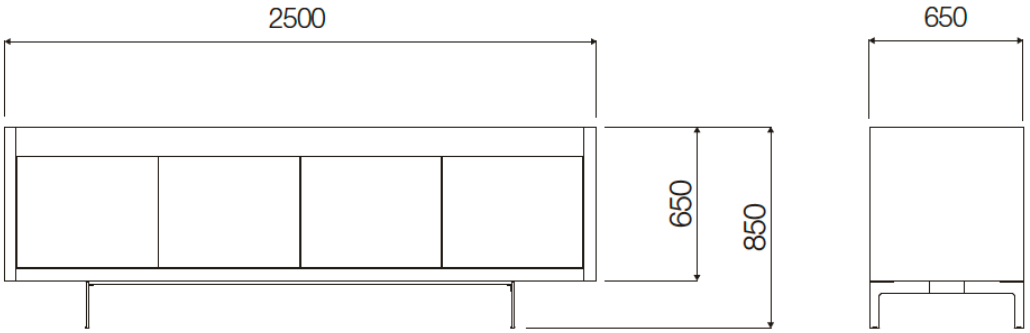

ローストレージ　ドロワー

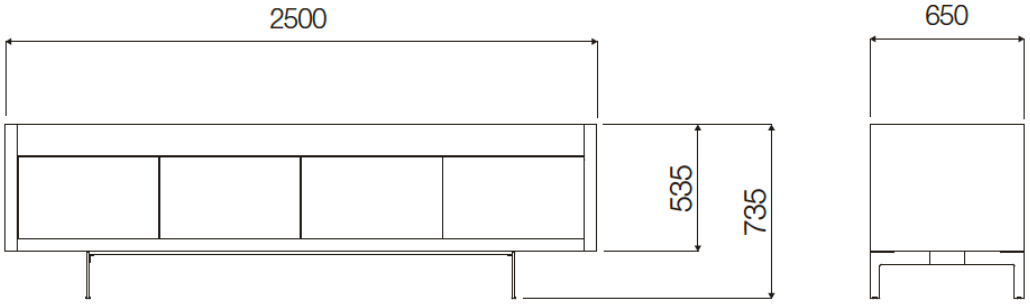

ハイストレージ　上段フラップドア、下段両開きドア

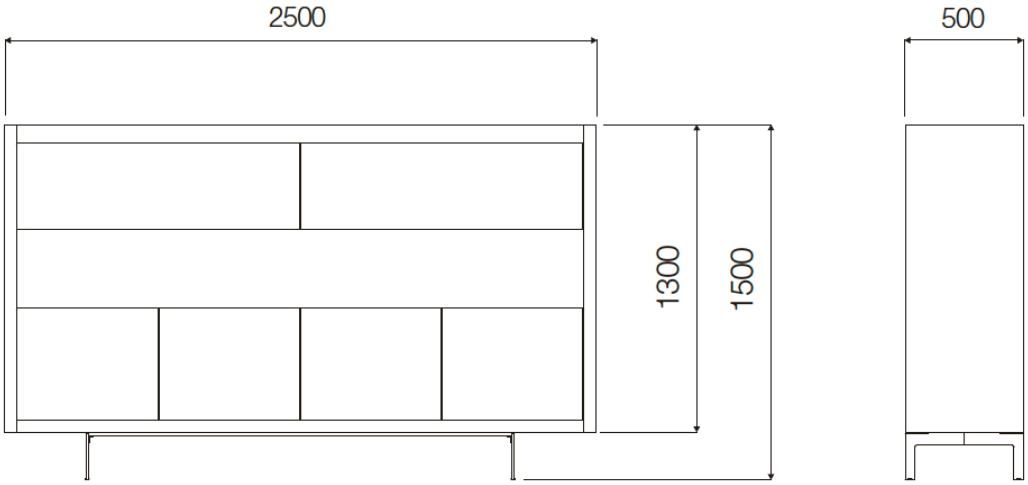

内部オプション　ローストレージ　両開きドア　＊内寸(mm)



LG1_A

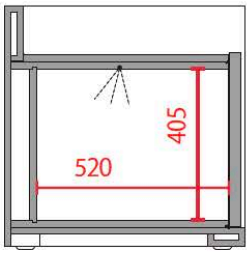

センサー付LED照明

LG1_B

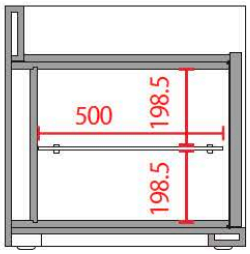

ガラスシェルフ

LG1_C

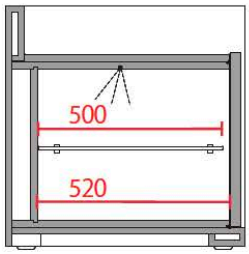

ガラスシェルフ＋
センサー付LED照明

LG1_D

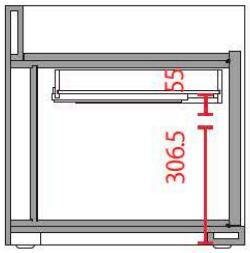

上段プルアウトトレイ

LG1_E

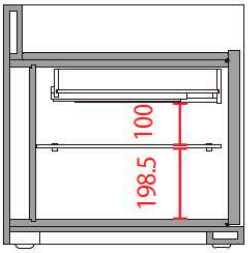

上段プルアウトトレイ＋
ガラスシェルフ

LG1_F

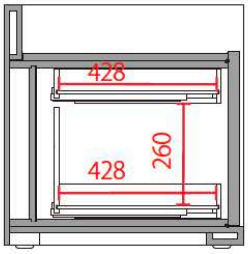

上段プルアウトトレイ＋
下段プルアウトトレイ

LG1_G

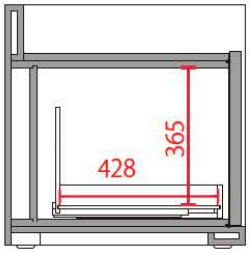

下段プルアウトトレイ

LG1_H

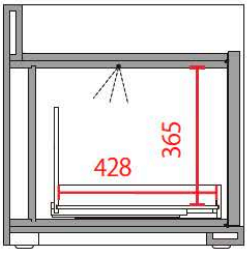

下段プルアウトトレイ＋
センサー付LED照明

ローストレージ　ドロワー

＊内寸(mm)

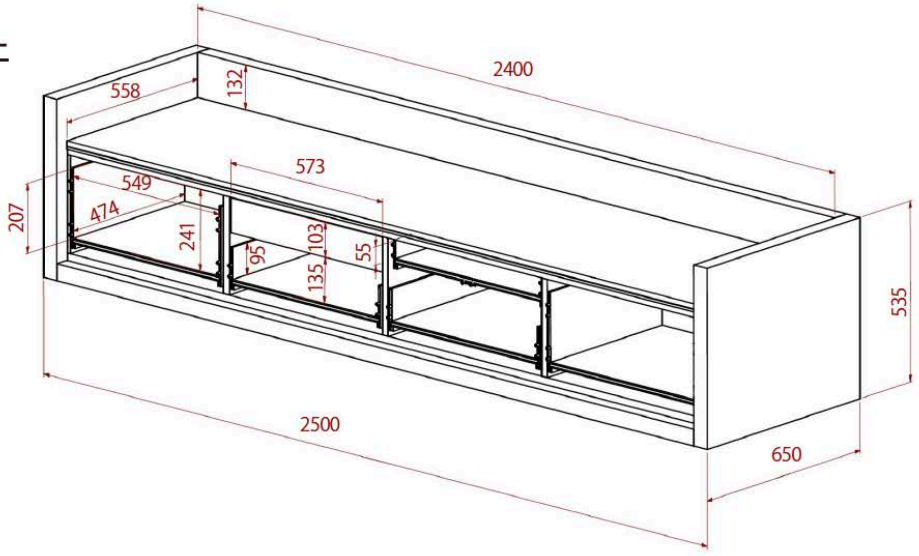

内部オプション　ハイストレージ　上段フラップドア・下段両開きドア

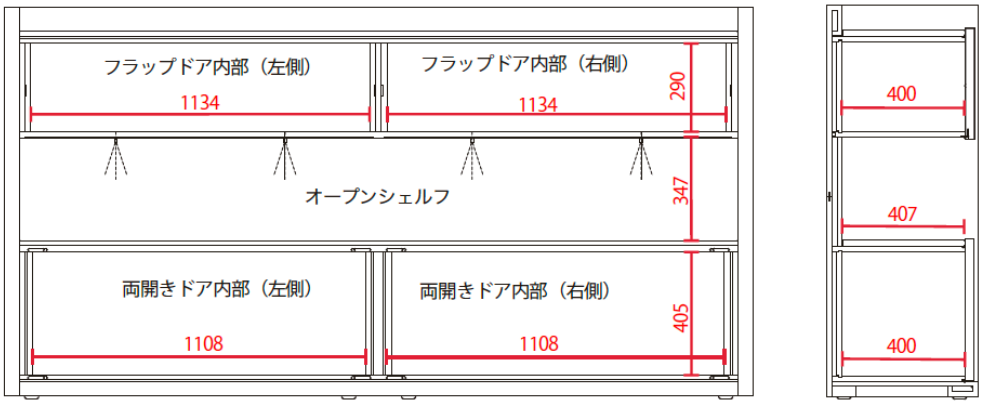

LGC4_C

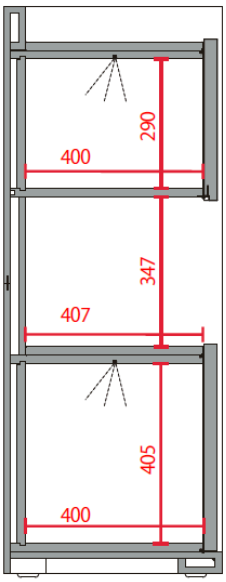

センサー付LED照明セット

LG4_C：
センサー付LED照明
(上下2個1セット)

LG4_E＋LG4_H

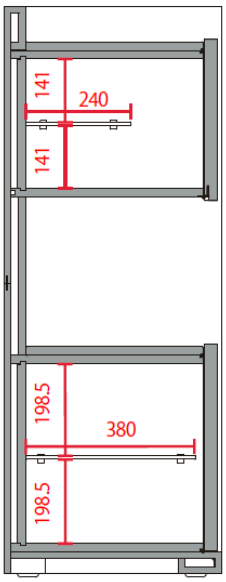

ガラスシェルフセット

LG4_E：上段用
ガラスシェルフ

LG4_H：下段用
ガラスシェルフ

LG4_G＋LG4_L

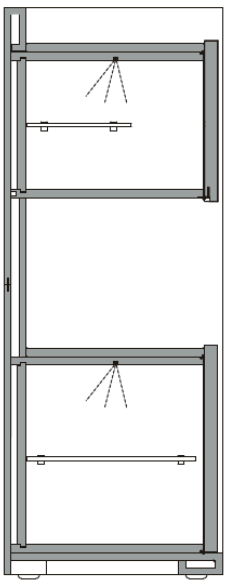

ガラスシェルフ＆LED照明セット

LG4_G：上段用
ガラスシェルフと
センサー付LEDのセット

LG4_L：下段用
ガラスシェルフと
センサー付LEDのセット

LG4_D

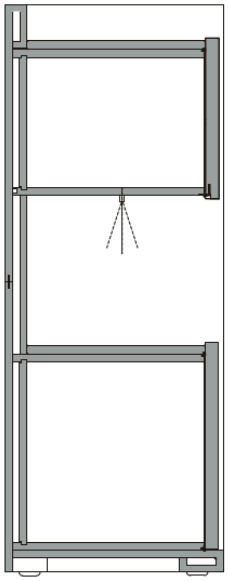

スポットライトセット

LG4_D：
角度調整機能付
LEDスポットライト
(4個1セット)

センサー付 LED照明

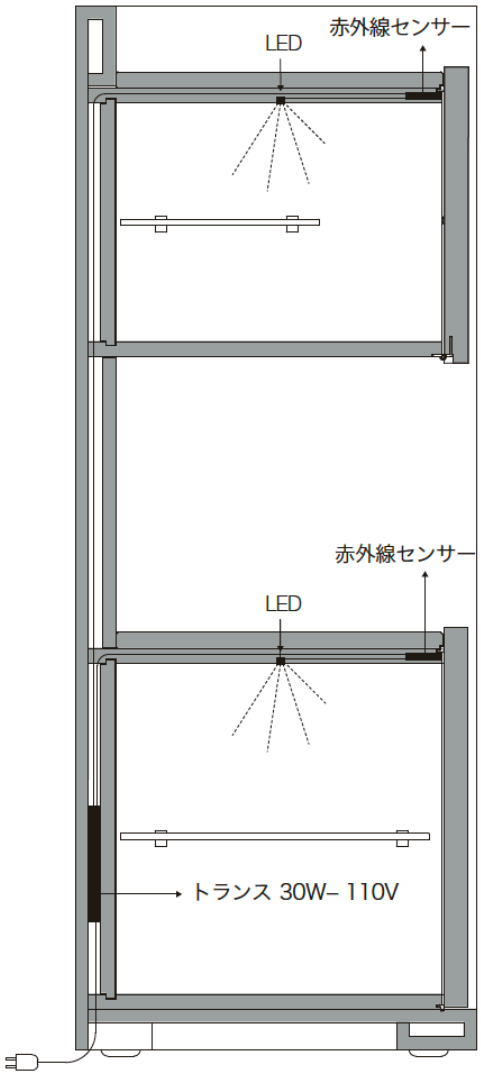
LED
赤外線センサー
LED
赤外線センサー
トランス 30W– 110V

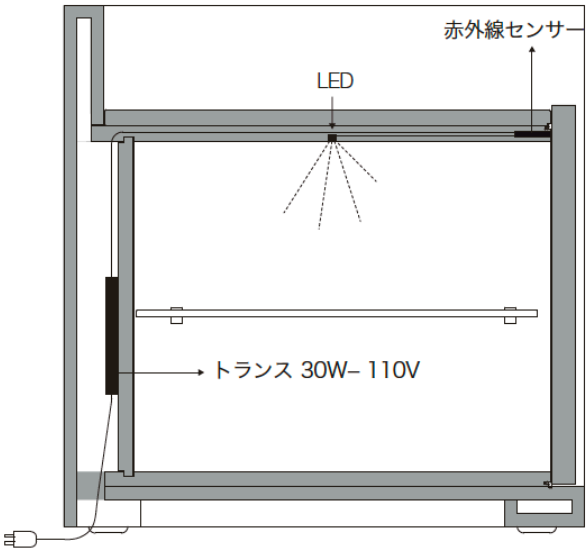
LED
赤外線センサー
トランス 30W– 110V

センサー付 LED照明

ローストレージ　両開きドア

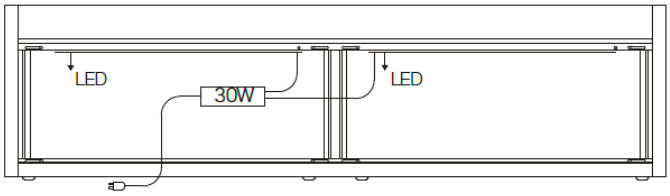

内部LED照明：
トランス 30W– 110V、LED照明 2本1セット

ハイストレージ　上段フラップドア・下段両開きドア

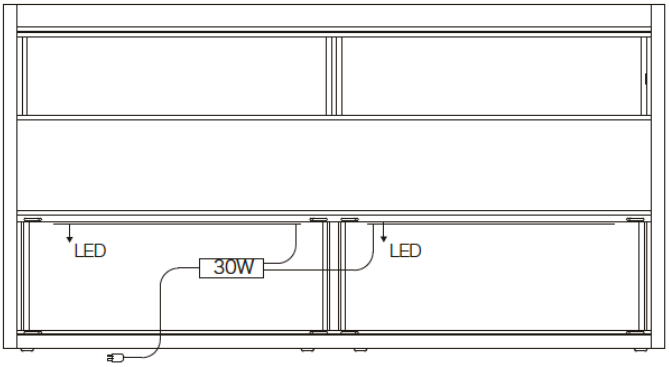

内部LED照明（下段収納用）：
トランス 30W– 110V、LED照明 2本1セット

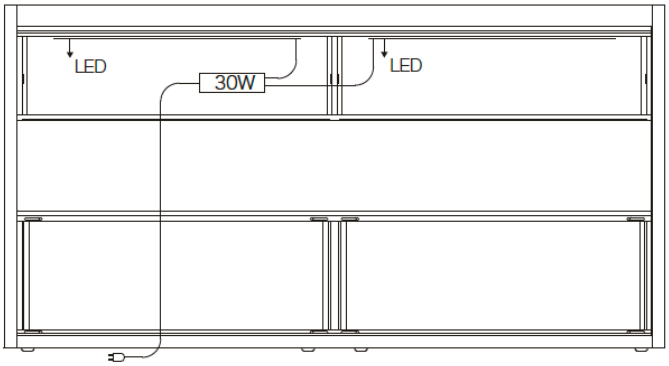

内部LED照明（上段収納用）：
トランス 30W– 110V、LED照明 2本1セット

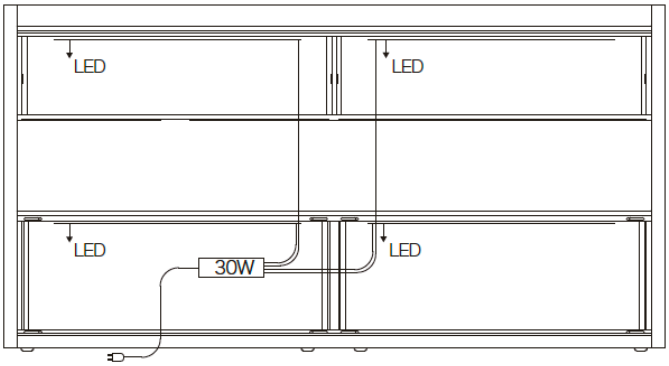

内部LED照明（上段＆下段収納用）：
トランス 30W– 110V、LED照明 4本1セット

LEDスポットライト

ハイストレージ　上段フラップドア・下段両開きドア

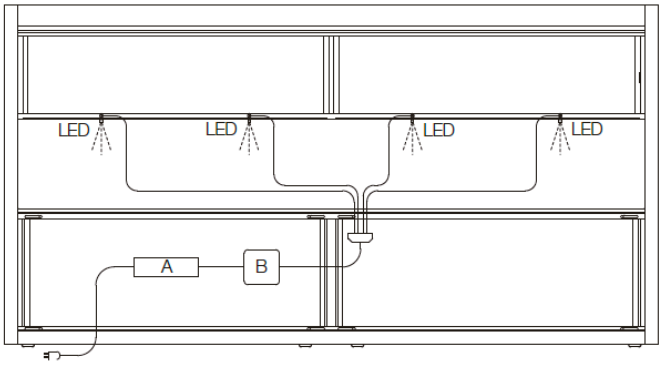

オープンシェルフ用　LEDスポットライト
(A) トランス 30W - 110V
(B) リモコン受信機

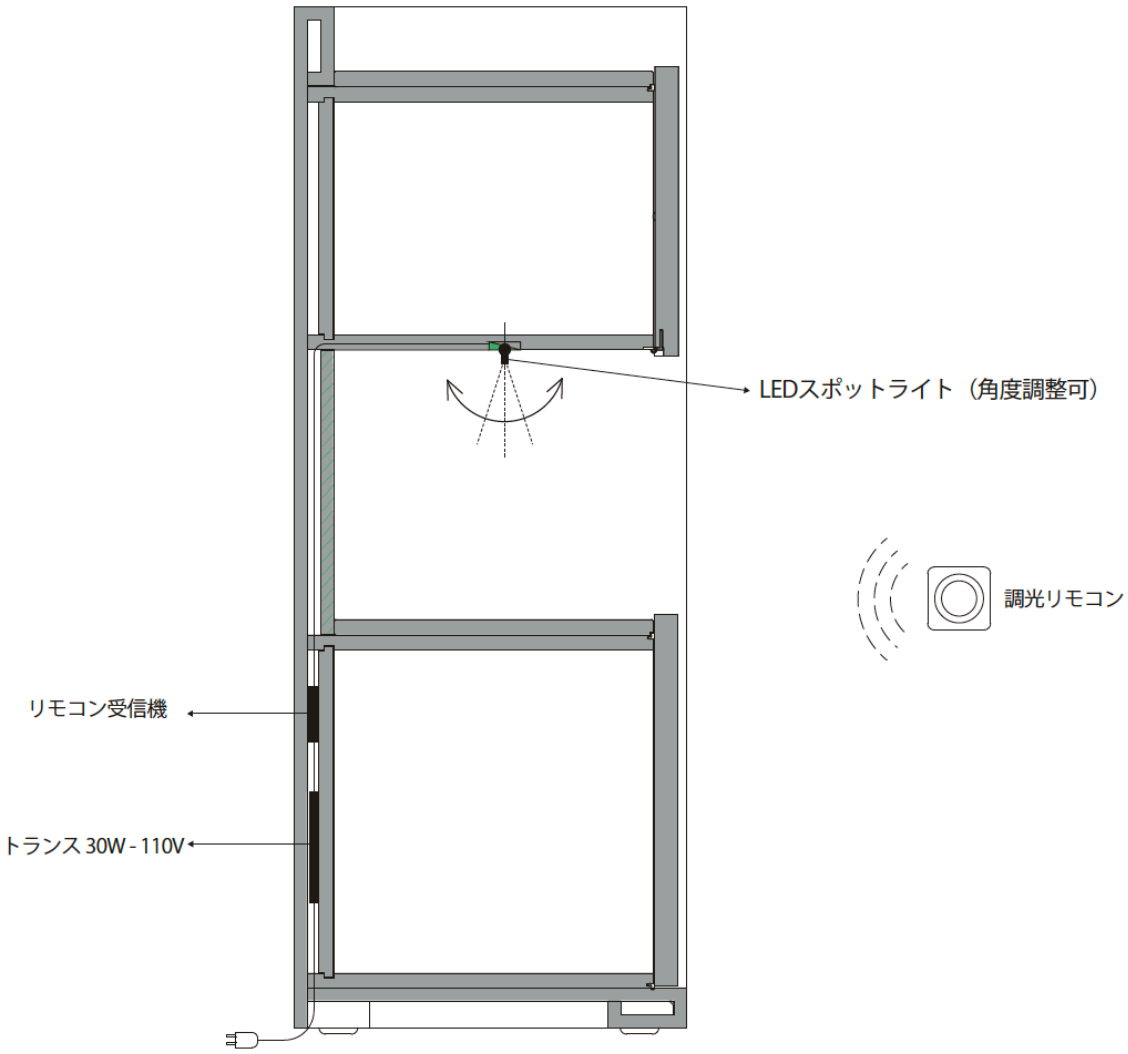

ケーブルフラップ

ケーブルフラップは、ローストレージ（両開きドア、ドロワー）のバックパネル上部に設置されます。

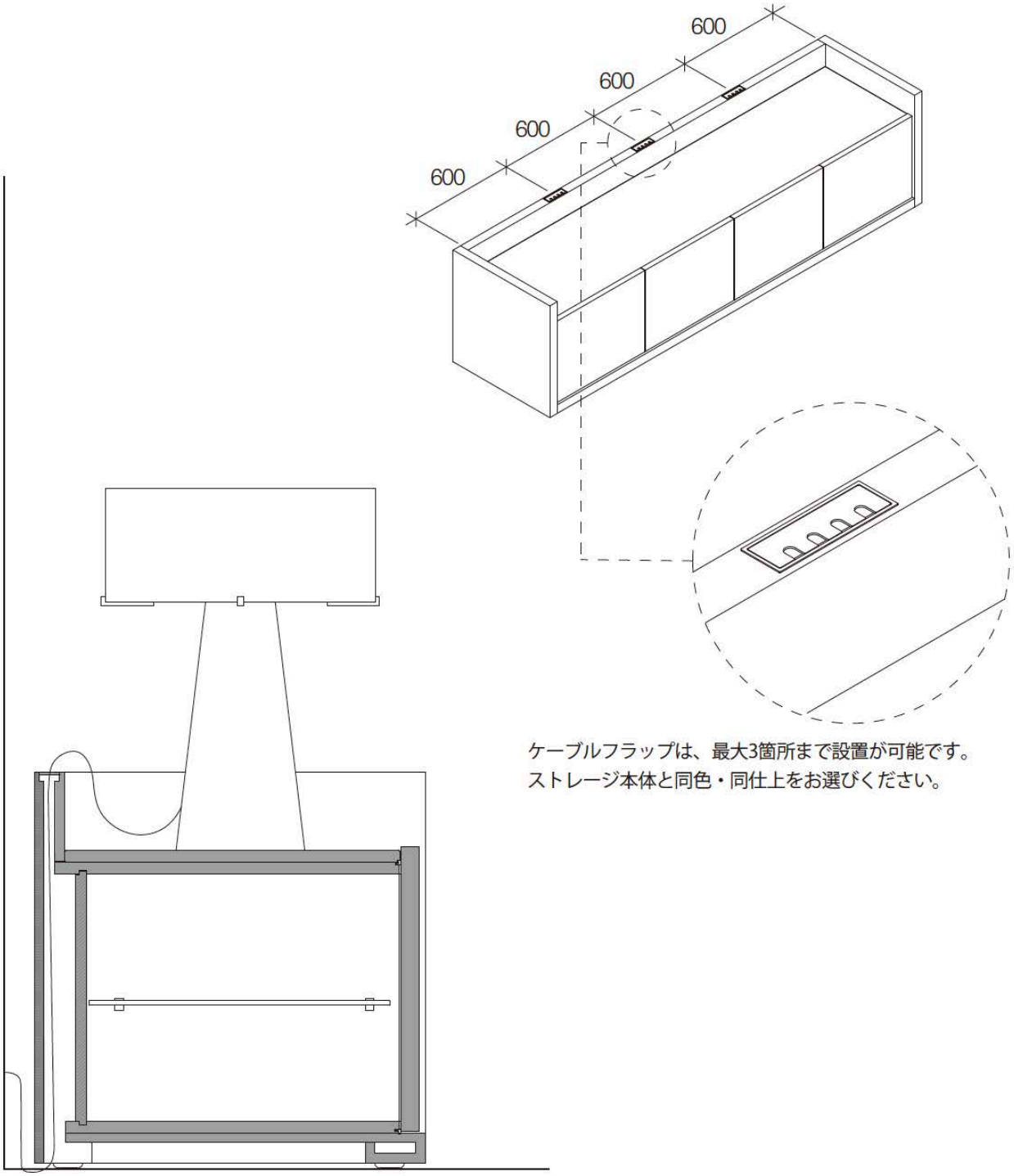

ケーブルフラップは、最大3箇所まで設置が可能です。
ストレージ本体と同色・同仕上をお選びください。

カトラリーホルダー

プルアウトトレイを選択の場合、カトラリホルダーをオプションで追加いただけます。
カラーは、グレーカナレットウォールナットとなります。

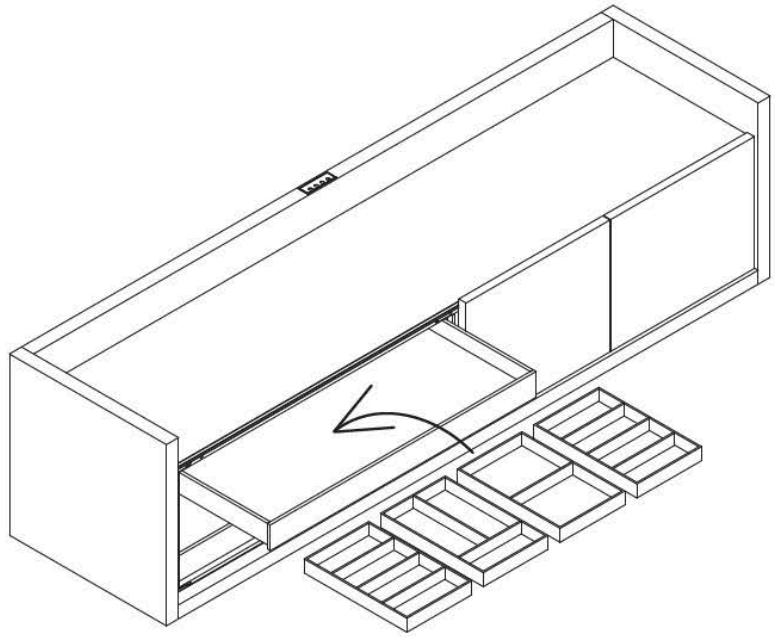

＊1段のプルアウトトレイに設置可能なカトラリーホルダーは、最大4個です。

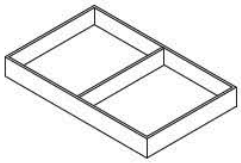

カトラリーホルダー：Aタイプ

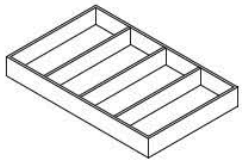

カトラリーホルダー：Bタイプ

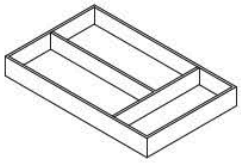

カトラリーホルダー：Cタイプ

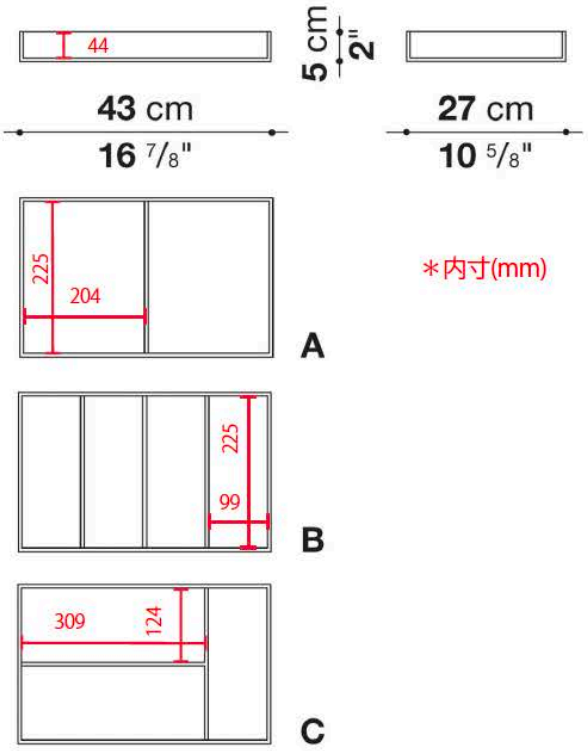

＊内寸(mm)

Low storage unit with 4 hinged doors cm 250 (floor ver.)

		Satin	Glossy	Oak	Canaletto walnut	Carrara white marble	Sahara noir marble				
フロアタイプ											
LG250_1S	ローストレージ両開きドア(本体・ドア / サテン仕上)	**1,719,300**				**2,531,100**	**2,862,200**				
LG250_1SL	ローストレージ両開きドア(本体 / サテン仕上・ドア / グロッシー仕上)		**2,209,900**			**2,774,200**	**3,105,300**				
LG250_1R	ローストレージ両開きドア(本体・ドア / オーク仕上)			**2,237,400**		**2,968,900**	**3,300,000**				
LG250_1N	ローストレージ両開きドア(本体・ドア / カナレットウォールナット仕上)				**2,469,500**	**3,168,000**	**3,499,100**				

LG250_1

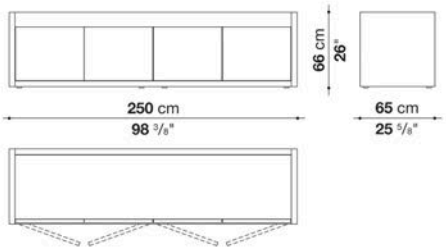

	本体 *内部オプション選択可能	ドア	トップ	
LG250_1S	サテン18色	サテン（本体同色）	サテン（本体同色）	マーブル （ホワイト・サハラノワール）
LG250_1SL		グロッシー（本体同色）	グロッシー（本体同色）	
LG250_1R	ライトオーク	ライトオーク	ライトオーク	
LG250_1N	カナレットウォールナット （ライト・グレー）	カナレットウォールナット （ライト・グレー）	カナレットウォールナット （ライト・グレー）	

N.B. / 注意事項

LG250_1S
本体：サテン18色よりお選びいただけます。
ドア：本体と同色のサテン仕上となります。
トップ：本体と同色のサテン仕上、または、マーブル(スタチュアリット ナチュラル カッラーラホワイト0900M、
マットナチュラル サハラノワール0972N)よりお選びいただけます。

LG250_1SL
本体：サテン18色よりお選びいただけます。
ドア：本体と同色のグロッシー仕上となります。
トップ：本体と同色のグロッシー仕上、または、マーブル(スタチュアリット ナチュラル カッラーラホワイト0900M、
マットナチュラル サハラノワール0972N)よりお選びいただけます。

LG250_1R
本体・ドア：ライトオーク0374Cとなります。
トップ：本体と同仕上のライトオーク、または、マーブル(スタチュアリット ナチュラル カッラーラホワイト0900M、
マットナチュラル サハラノワール0972N)よりお選びいただけます。

LG250_1N
本体・ドア：カナレットウォールナット(ライト0303C、または、グレー0304S)よりお選びいただけます。
トップ：本体と同仕上のカナレットウォールナット、または、マーブル(スタチュアリット ナチュラル カッラーラホワイト0900M、
マットナチュラル サハラノワール0972N)よりお選びいただけます。

＊収納内部：マットアンスラサイト0305Aとなります。

＊ケーブルフラップ有無をお選びください。ケーブルフラップ(LG_PS) は本体と同仕上となり、 価格は別紙をご参照ください。
＊LED照明、ガラスシェルフ、プルアウトトレイなどの内部オプションは、別紙よりお選びください。

Low storage unit with 4 hinged doors cm 250 (base-frame ver.)

		Satin	Glossy	Oak	Canaletto walnut	Carrara white marble	Sahara noir marble				
ベースフレームタイプ											
LGB250_1S	ローストレージ両開きドア(本体・ドア / サテン仕上)	**2,079,000**				**2,889,700**	**3,220,800**				
LGB250_1SL	ローストレージ両開きドア (本体 / サテン仕上・ドア / グロッシー仕上)		**2,568,500**			**3,132,800**	**3,463,900**				
LGB250_1R	ローストレージ両開きドア(本体・ドア / オーク仕上)			**2,597,100**		**3,327,500**	**3,658,600**				
LGB250_1N	ローストレージ両開きドア(本体・ドア / カナレットウォールナット仕上)				**2,828,100**	**3,527,700**	**3,857,700**				

LGB250_1

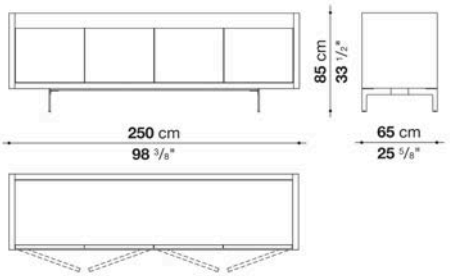

	本体 *内部オプション選択可能	ドア	トップ	
LGB250_1S	サテン18色	サテン（本体同色）	サテン（本体同色）	マーブル （ホワイト・サハラノワール）
LGB250_1SL		グロッシー（本体同色）	グロッシー（本体同色）	
LGB250_1R	ライトオーク	ライトオーク	ライトオーク	
LGB250_1N	カナレットウォールナット （ライト・グレー）	カナレットウォールナット （ライト・グレー）	カナレットウォールナット （ライト・グレー）	

N.B. / 注意事項

LGB250_1S
本体：サテン18色よりお選びいただけます。
ドア：本体と同色のサテン仕上となります。
トップ：本体と同色のサテン仕上、または、マーブル(スタチュアリット ナチュラル カッラーラホワイト0900M、
マットナチュラル サハラノワール0972N)よりお選びいただけます。

LGB250_1SL
本体：サテン18色よりお選びいただけます。
ドア：本体と同色のグロッシー仕上となります。
トップ：本体と同色のグロッシー仕上、または、マーブル(スタチュアリット ナチュラル カッラーラホワイト0900M、
マットナチュラル サハラノワール0972N)よりお選びいただけます。

LGB250_1R
本体・ドア：ライトオーク0374Cとなります。
トップ：本体と同仕上のライトオーク、または、マーブル(スタチュアリット ナチュラル カッラーラホワイト0900M、
マットナチュラル サハラノワール0972N)よりお選びいただけます。

LGB250_1N
本体・ドア：カナレットウォールナット(ライト0303C、または、グレー0304S)よりお選びいただけます。
トップ：本体と同仕上のカナレットウォールナット、または、マーブル(スタチュアリット ナチュラル カッラーラホワイト0900M、
マットナチュラル サハラノワール0972N)よりお選びいただけます。

＊収納内部：マットアンスラサイト0305Aとなります。
＊脚部：サテンクロームスチール0782Sとなります。

＊ケーブルフラップ有無をお選びください。ケーブルフラップ(LG_PS) は本体と同仕上となり、 価格は別紙をご参照ください。
＊LED照明、ガラスシェルフ、プルアウトトレイなどの内部オプションは、別紙よりお選びください。

Low storage unit with 4 drawers cm 250 (floor ver.)

		Satin	Glossy	Oak	Canaletto walnut	Carrara white marble	Sahara noir marble				
フロアタイプ											
LG250_2S	ローストレージ 4ドロワー(本体・ドロワーフロント / サテン仕上)	**1,947,000**				**2,757,700**	**3,088,800**				
LG250_2SL	ローストレージ 4ドロワー(本体 / サテン仕上・ドロワ ーフロント / グロッシー仕上)		**2,379,300**			**2,944,700**	**3,275,800**				
LG250_2R	ローストレージ 4ドロワー(本体・ドロワーフロント / オーク仕上)			**2,409,000**		**3,141,600**	**3,472,700**				
LG250_2N	ローストレージ 4ドロワー(本体・ドロワーフロント / カナレットウォールナット仕上)				**2,616,900**	**3,316,500**	**3,646,500**				

LG250_2

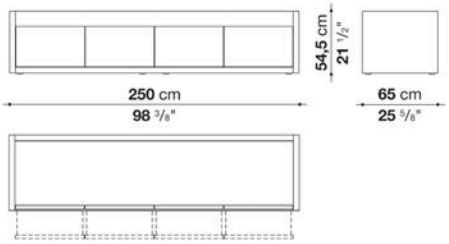

	本体	ドロワーフロント	トップ	
LG250_2S	サテン18色	サテン（本体同色）	サテン（本体同色）	マーブル（ホワイト・サハラノワール）
LG250_2SL		グロッシー（本体同色）	グロッシー（本体同色）	
LG250_2R	ライトオーク	ライトオーク	ライトオーク	
LG250_2N	カナレットウォールナット（ライト・グレー）	カナレットウォールナット（ライト・グレー）	カナレットウォールナット（ライト・グレー）	

N.B. / 注意事項

LG250_2S
本体：サテン18色よりお選びいただけます。
ドロワーフロント：本体と同色のサテン仕上となります。
トップ：本体と同色のサテン仕上、または、マーブル(スタチュアリット ナチュラル カッラーラホワイト0900M、
マットナチュラル サハラノワール0972N)よりお選びいただけます。

LG250_2SL
本体：サテン18色よりお選びいただけます。
ドロワーフロント：本体と同色のグロッシー仕上となります。
トップ：本体と同色のグロッシー仕上、または、マーブル(スタチュアリット ナチュラル カッラーラホワイト0900M、
マットナチュラル サハラノワール0972N)よりお選びいただけます。

LG250_2R
本体・ドロワーフロント：ライトオーク0374Cとなります。
トップ：本体と同仕上のライトオーク、または、マーブル(スタチュアリット ナチュラル カッラーラホワイト0900M、
マットナチュラル サハラノワール0972N)よりお選びいただけます。

LG250_2N
本体・ドロワーフロント：カナレットウォールナット(ライト0303C、または、グレー0304S)よりお選びいただけます。
トップ：本体と同仕上のカナレットウォールナット、または、マーブル(スタチュアリット ナチュラル カッラーラホワイト0900M、
マットナチュラル サハラノワール0972N)よりお選びいただけます。

＊ドロワー内部：マットアンスラサイト0305Aとなります。

＊ケーブルフラップ有無をお選びください。ケーブルフラップ(LG_PS) は本体と同仕上となり、 価格は別紙をご参照ください。

Low storage unit with 4 drawers cm 250 (base-frame ver.)

		Satin	Glossy	Oak	Canaletto walnut	Carrara white marble	Sahara noir marble				
ベースフレームタイプ											
LGB250_2S	ローストレージ 4ドロワー(本体・ドロワーフロント / サテン仕上)	**2,305,600**				**3,117,400**	**3,448,500**				
LGB250_2SL	ローストレージ 4ドロワー(本体 / サテン仕上・ドロワ ーフロント / グロッシー仕上)		**2,740,100**			**3,304,400**	**3,635,500**				
LGB250_2R	ローストレージ 4ドロワー(本体・ドロワーフロント / オーク仕上)			**2,768,700**		**3,501,300**	**3,831,300**				
LGB250_2N	ローストレージ 4ドロワー(本体・ドロワーフロント / カナレットウォールナット仕上)				**2,975,500**	**3,675,100**	**4,006,200**				

LGB250_2

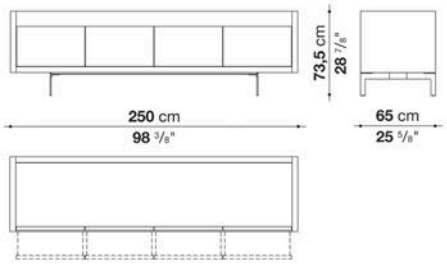

	本体	ドロワーフロント	トップ	
LGB250_2S	サテン18色	サテン（本体同色）	サテン（本体同色）	マーブル（ホワイト・サハラノワール）
LGB250_2SL		グロッシー（本体同色）	グロッシー（本体同色）	
LGB250_2R	ライトオーク	ライトオーク	ライトオーク	
LGB250_2N	カナレットウォールナット（ライト・グレー）	カナレットウォールナット（ライト・グレー）	カナレットウォールナット（ライト・グレー）	

N.B. / 注意事項

LGB250_2S
本体：サテン18色よりお選びいただけます。
ドロワーフロント：本体と同色のサテン仕上となります。
トップ：本体と同色のサテン仕上、または、マーブル(スタチュアリット ナチュラル カッラーラホワイト0900M、
マットナチュラル サハラノワール0972N)よりお選びいただけます。

LGB250_2SL
本体：サテン18色よりお選びいただけます。
ドロワーフロント：本体と同色のグロッシー仕上となります。
トップ：本体と同色のグロッシー仕上、または、マーブル(スタチュアリット ナチュラル カッラーラホワイト0900M、
マットナチュラル サハラノワール0972N)よりお選びいただけます。

LGB250_2R
本体・ドロワーフロント：ライトオーク0374Cとなります。
トップ：本体と同仕上のライトオーク、または、マーブル(スタチュアリット ナチュラル カッラーラホワイト0900M、
マットナチュラルサハラノワール0972N)よりお選びいただけます。

LGB250_2N
本体・ドロワーフロント：カナレットウォールナット(ライト0303C、または、グレー0304S)よりお選びいただけます。
トップ：本体と同仕上のカナレットウォールナット、または、マーブル(スタチュアリット ナチュラル カッラーラホワイト0900M、
マットナチュラル サハラノワール0972N)よりお選びいただけます。

＊ドロワー内部：マットアンスラサイト0305Aとなります。
＊脚部は、サテンクロームスチール0782Sとなります。

＊ケーブルフラップ有無をお選びください。ケーブルフラップ(LG_PS) は本体と同仕上となり、 価格は別紙をご参照ください。

Low storage unit with 4 drawers and 2 internal small drawers cm 250 (floor ver.)

		Satin	Glossy	Oak	Canaletto walnut	Carrara white marble	Sahara noir marble				
フロアタイプ											
LG250_3S	ローストレージ 4ドロワー2インナードロワー(本体・ドロワーフロント / サテン仕上)	**2,090,000**				**2,901,800**	**3,232,900**				
LG250_3SL	ローストレージ 4ドロワー2インナードロワー(本体 / サテン仕上・ドロワーフロント / グロッシー仕上)		**2,523,400**			**3,088,800**	**3,419,900**				
LG250_3R	ローストレージ 4ドロワー2インナードロワー(本体・ドロワーフロント / オーク仕上)			**2,553,100**		**3,284,600**	**3,615,700**				
LG250_3N	ローストレージ　4ドロワー2インナードロワー(本体・ドロワーフロント / カナレットウォールナット仕上)				**2,759,900**	**3,459,500**	**3,790,600**				

LG250_3

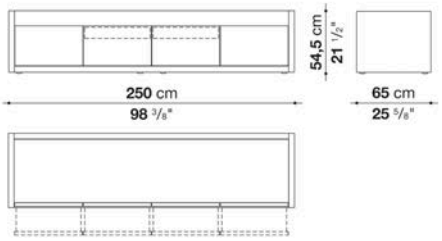

	本体	ドロワーフロント	トップ	
LG250_3S	サテン18色	サテン（本体同色）	サテン（本体同色）	マーブル（ホワイト・サハラノワール）
LG250_3SL		グロッシー（本体同色）	グロッシー（本体同色）	
LG250_3R	ライトオーク	ライトオーク	ライトオーク	
LG250_3N	カナレットウォールナット（ライト・グレー）	カナレットウォールナット（ライト・グレー）	カナレットウォールナット（ライト・グレー）	

N.B. / 注意事項

LG250_3S
本体：サテン18色よりお選びいただけます。
ドロワーフロント：本体と同色のサテン仕上となります。
トップ：本体と同色のサテン仕上、または、マーブル(スタチュアリット ナチュラル カッラーラホワイト0900M、
マットナチュラル サハラノワール0972N)よりお選びいただけます。

LG250_3SL
本体：サテン18色よりお選びいただけます。
ドロワーフロント：本体と同色のグロッシー仕上となります。
トップ：本体と同色のグロッシー仕上、または、マーブル(スタチュアリット ナチュラル カッラーラホワイト0900M、
マットナチュラル サハラノワール0972N)よりお選びいただけます。

LG250_3R
本体・ドロワーフロント：ライトオーク0374Cとなります。
トップ：本体と同仕上のライトオーク、または、マーブル(スタチュアリット ナチュラル カッラーラホワイト0900M、
マットナチュラル サハラノワール0972N)よりお選びいただけます。

LG250_3N
本体・ドロワーフロント：カナレットウォールナット(ライト0303C、または、グレー0304S)よりお選びいただけます。
トップ：本体と同仕上のカナレットウォールナット、または、マーブル(スタチュアリット ナチュラル カッラーラホワイト0900M、
マットナチュラル サハラノワール0972N)よりお選びいただけます。

＊ドロワー内部・インナードロワー(プルアウト)：マットアンスラサイト0305Aとなります。

＊ケーブルフラップ有無をお選びください。ケーブルフラップ(LG_PS) は本体と同仕上となり、 価格は別紙をご参照ください。

Low storage unit with 4 drawers and 2 internal small drawers cm 250 (base-frame)

		Satin	Glossy	Oak	Canaletto walnut	Carrara white marble	Sahara noir marble				
ベースフレームタイプ											
LGB250_3S	ローストレージ 4ドロワー2インナードロワー(本体・ドロワーフロント / サテン仕上)	**2,448,600**				**3,260,400**	**3,591,500**				
LGB250_3SL	ローストレージ 4ドロワー2インナードロワー(本体 / サテン仕上・ドロワーフロント / グロッシー仕上)		**2,883,100**			**3,448,500**	**3,779,600**				
LGB250_3R	ローストレージ 4ドロワー2インナードロワー(本体・ドロワーフロント / オーク仕上)			**2,943,600**		**3,676,200**	**4,007,300**				
LGB250_3N	ローストレージ　4ドロワー2インナードロワー(本体・ドロワーフロント / カナレットウォールナット仕上)				**3,119,600**	**3,819,200**	**4,149,200**				

LGB250_3

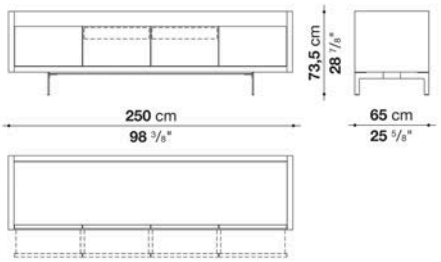

	本体	ドロワーフロント	トップ	
LGB250_3S	サテン18色	サテン（本体同色）	サテン（本体同色）	マーブル（ホワイト・サハラノワール）
LGB250_3SL		グロッシー（本体同色）	グロッシー（本体同色）	
LGB250_3R	ライトオーク	ライトオーク	ライトオーク	
LGB250_3N	カナレットウォールナット（ライト・グレー）	カナレットウォールナット（ライト・グレー）	カナレットウォールナット（ライト・グレー）	

N.B. / 注意事項

LGB250_3S
本体：サテン18色よりお選びいただけます。
ドロワーフロント：本体と同色のサテン仕上となります。
トップ：本体と同色のサテン仕上、または、マーブル(スタチュアリット ナチュラル カッラーラホワイト0900M、
マットナチュラル サハラノワール0972N)よりお選びいただけます。

LGB250_3SL
本体：サテン18色よりお選びいただけます。
ドロワーフロント：本体と同色のグロッシー仕上となります。
トップ：本体と同色のグロッシー仕上、または、マーブル(スタチュアリット ナチュラル カッラーラホワイト0900M、
マットナチュラル サハラノワール0972N)よりお選びいただけます。

LGB250_3R
本体・ドロワーフロント：ライトオーク0374Cとなります。
トップ：本体と同仕上のライトオーク、または、マーブル(スタチュアリット ナチュラル カッラーラホワイト0900M、
マットナチュラル サハラノワール0972N)よりお選びいただけます。

LGB250_3N
本体・ドロワーフロント：カナレットウォールナット(ライト0303C、または、グレー0304S)よりお選びいただけます。
トップ：本体と同仕上のカナレットウォールナット、または、マーブル(スタチュアリット ナチュラル カッラーラホワイト0900M、
マットナチュラル サハラノワール0972N)よりお選びいただけます。

＊ドロワー内部・インナードロワー(プルアウト)：マットアンスラサイト0305Aとなります。
＊脚部は、サテンクロームスチール0782Sとなります。

＊ケーブルフラップ有無をお選びください。ケーブルフラップ(LG_PS) は本体と同仕上となり、 価格は別紙をご参照ください。

Cable Flap for Low Storage Unit

		Satin	Oak	Canaletto walnut							
ローストレージ専用オプション											
LG_PS	ケーブルフラップ(1箇所)	**57,200**	**74,800**	**74,800**							

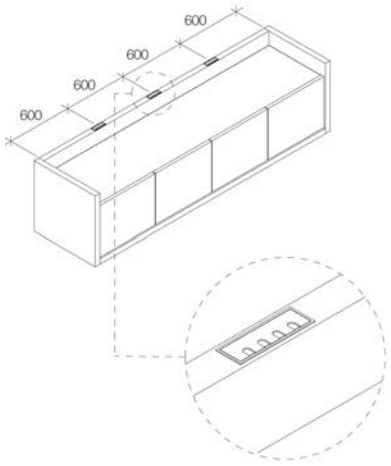

N.B. / 注意事項

ケーブルフラップは、ローストレージ (両開きドア、4ドロワー) のバックパネル上部に、最大3箇所まで設置可能です。

＊ケーブルフラップは、ストレージ本体と同色・同仕上をお選びください。

Options for Low storage unit with 4 hinged doors

		Smoky Glass	Canaletto walnut								
ローストレージ両開きドア（LG250_1 / LGB250_1）専用　収納内部オプション											
LG1_A	センサー付LED照明(※) **			**86,900**							
LG1_B	ガラスシェルフ(※)	**73,700**									
LG1_C	ガラスシェルフとセンサー付LED照明のセット(※) **	**177,100**									
LG1_D	上段プルアウトトレイ(※)		**193,600**								
LG1_E	上段プルアウトトレイとガラスシェルフのセット(※)		**284,900**								
LG1_F	上段プルアウトトレイと下段プルアウトトレイのセット(※)		**396,000**								
LG1_G	下段プルアウトトレイ(※)		**203,500**								
LG1_H	下段プルアウトトレイとセンサー付LED照明のセット(※) **		**289,300**								
LG_30W	トランス(30W-110V) 1個			**67,100**							

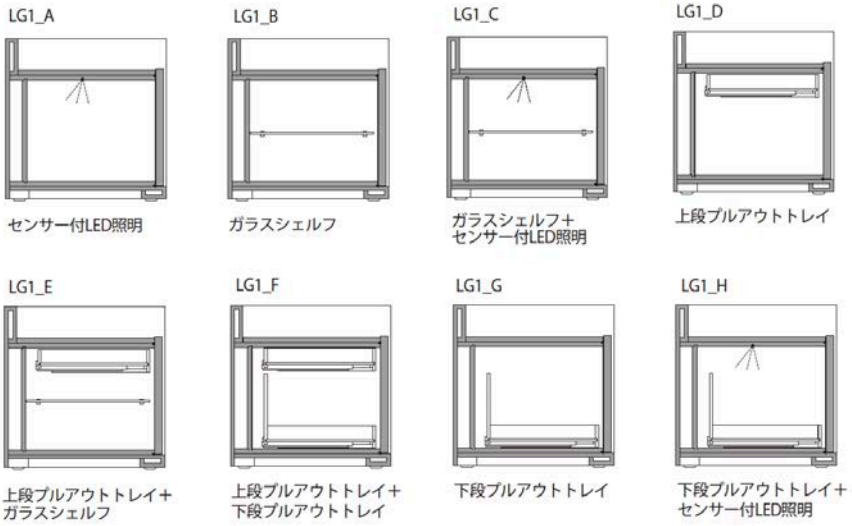

N.B. / 注意事項

ローストレージ両開きドア(LG250_1 / LGB250_1)専用の内部オプションです。

ガラスシェルフ：エッチドスモーキーガラス0131Aとなります。

(※) 左右2個 / 2枚 / 2セットでのオーダーが必要となります(プライスは1個 / 1枚 / 1セットあたりの単価です)。
** LED照明を選択した場合、トランス1個も一緒にご購入いただきますようお願いいたします。

Cutlery holder for extractable trays

		Canaletto walnut									
プルアウトトレイ専用オプション											
LG_PA	カトラリーホルダー Aタイプ	**137,500**									
LG_PB	カトラリーホルダー Bタイプ	**144,100**									
LG_PC	カトラリーホルダー Cタイプ	**144,100**									

LG_P

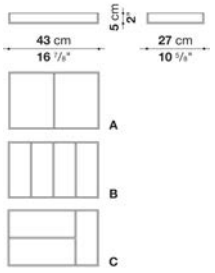

N.B. / 注意事項

収納内部オプションでプルアウトトレイを選択いただいた場合、オプションでカトラリホルダーを追加いただくことが可能です。
カラーは、グレーカナレットウォールナット0304Sとなります。

＊1段のプルアウトトレイに設置可能なカトラリーホルダーは、最大4個です。

※ LG250_3 / LGB250_3のインナードロワーに、カトラリーホルダーはセットできません。

High storage unit with 4 hinged doors and 2 flap doors cm 250 (floor ver.)

		Satin	Glossy	Oak	Canaletto walnut	Carrara white marble	Sahara noir marble				
フロアタイプ											
LG250_4S	ハイストレージ 上段フラップドア・下段両開きドア(本体・ドア / サテン仕上)	**3,225,200**				**4,649,700**	**5,184,300**				
LG250_4SL	ハイストレージ 上段フラップドア・下段両開きドア(本体 / サテン仕上・ドア / グロッシー仕上)		**4,051,300**			**5,135,900**	**5,670,500**				
LG250_4R	ハイストレージ 上段フラップドア・下段両開きドア(本体・ドア / オーク仕上)			**4,093,100**		**5,256,900**	**5,791,500**				
LG250_4N	ハイストレージ 上段フラップドア・下段両開きドア(本体・ドア / カナレットウォールナ ット仕上)				**4,462,700**	**5,718,900**	**6,253,500**				

LG250_4

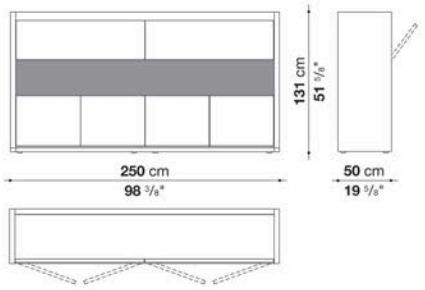

	本体 *内部オプション選択可能	ドア	トップ（2枚）	
LG250_4S	サテン18色	サテン（本体同色）	サテン（本体同色）	マーブル （ホワイト・サハラノワール）
LG250_4SL		グロッシー（本体同色）	グロッシー（本体同色）	
LG250_4R	ライトオーク	ライトオーク	ライトオーク	
LG250_4N	カナレットウォールナット （ライト・グレー）	カナレットウォールナット （ライト・グレー）	カナレットウォールナット （ライト・グレー）	

N.B. / 注意事項

LG250_4S
本体：サテン18色よりお選びいただけます。
ドア：本体と同色のサテン仕上となります。
トップ(2枚)：本体と同色のサテン仕上、または、マーブル(スタチュアリット ナチュラル カッラーラホワイト0900M、
マットナチュラル サハラノワール0972N)よりお選びいただけます。

LG250_4SL
本体：サテン18色よりお選びいただけます。
ドア：本体と同色のグロッシー仕上となります。
トップ(2枚)：本体と同色のグロッシー仕上、または、マーブル(スタチュアリット ナチュラル カッラーラホワイト0900M、
マットナチュラル サハラノワール0972N)よりお選びいただけます。

LG250_4R
本体・ドア：ライトオーク0374Cとなります。
トップ(2枚)：本体と同仕上のライトオーク、または、マーブル(スタチュアリット ナチュラル カッラーラホワイト0900M、
マットナチュラル サハラノワール0972N)よりお選びいただけます。

LG250_4N
本体・ドア：カナレットウォールナット(ライト0303C、または、グレー0304S)よりお選びいただけます。
トップ(2枚)：本体と同仕上のカナレットウォールナット、または、マーブル(スタチュアリット ナチュラル カッラーラホワイト0900M、
マットナチュラル サハラノワール0972N)よりお選びいただけます。

＊収納内部・オープンシェルフ内部：マットアンスラサイト0305Aとなります。

＊LED照明、ガラスシェルフなどの内部オプションは、別紙よりお選びください。

High storage unit with 4 hinged doors and 2 flap doors cm 250 (base-frame ver.)

		Satin	Glossy	Oak	Canaletto walnut	Carrara white marble	Sahara noir marble				
ベースフレームタイプ											
LGB250_4S	ハイストレージ 上段フラップドア・下段両開きドア(本体・ドア / サテン仕上)	**3,547,500**				**4,973,100**	**5,506,600**				
LGB250_4SL	ハイストレージ 上段フラップドア・下段両開きドア (本体 / サテン仕上・ドア / グロッシー仕上)		**4,373,600**			**5,458,200**	**5,992,800**				
LGB250_4R	ハイストレージ 上段フラップドア・下段両開きドア(本体・ドア / オーク仕上)			**4,414,300**		**5,579,200**	**6,113,800**				
LGB250_4N	ハイストレージ 上段フラップドア・下段両開きドア(本体・ドア / カナレットウォールナ ット仕上)				**4,786,100**	**6,041,200**	**6,575,800**				

LGB250_4

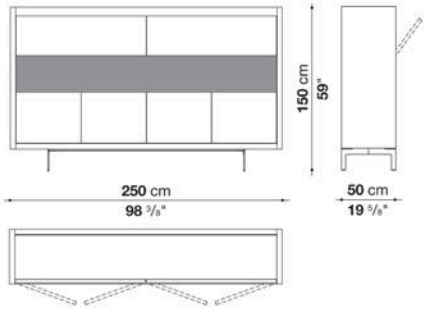

	本体 *内部オプション選択可能	ドア	トップ（2枚）	
LGB250_4S	サテン18色	サテン（本体同色）	サテン（本体同色）	マーブル （ホワイト・サハラノワール）
LGB250_4SL		グロッシー（本体同色）	グロッシー（本体同色）	
LGB250_4R	ライトオーク	ライトオーク	ライトオーク	
LGB250_4N	カナレットウォールナット （ライト・グレー）	カナレットウォールナット （ライト・グレー）	カナレットウォールナット （ライト・グレー）	

N.B. / 注意事項

LGB250_4S
本体：サテン18色よりお選びいただけます。
ドア：本体と同色のサテン仕上となります。
トップ(2枚)：本体と同色のサテン仕上、または、マーブル(スタチュアリット ナチュラル カッラーラホワイト0900M、
マットナチュラル サハラノワール0972N)よりお選びいただけます。

LGB250_4SL
本体：サテン18色よりお選びいただけます。
ドア：本体と同色のグロッシー仕上となります。
トップ(2枚)：本体と同色のグロッシー仕上、または、マーブル(スタチュアリット ナチュラル カッラーラホワイト0900M、
マットナチュラル サハラノワール0972N)よりお選びいただけます。

LGB250_4R
本体・ドア：ライトオーク0374Cとなります。
トップ(2枚)：本体と同仕上のライトオーク、または、マーブル(スタチュアリット ナチュラル カッラーラホワイト0900M、
マットナチュラル サハラノワール0972N)よりお選びいただけます。

LGB250_4N
本体・ドア：カナレットウォールナット(ライト0303C、または、グレー0304S)よりお選びいただけます。
トップ(2枚)：本体と同仕上のカナレットウォールナット、または、マーブル(スタチュアリット ナチュラル カッラーラホワイト0900M、
マットナチュラル サハラノワール0972N)よりお選びいただけます。

＊収納内部・オープンシェルフ内部：マットアンスラサイト0305Aとなります。
＊脚部は、サテンクロームスチール0782Sとなります。

＊LED照明、ガラスシェルフなどの内部オプションは、別紙よりお選びください。

		Smoky Glass									
ハイストレージ専用　内部オプション											
LG4_C	センサー付LED照明(上下1セット) (※)		**158,400**								
LG4_E	上段用ガラスシェルフ(※)	**106,700**									
LG4_H	下段用ガラスシェルフ(※)	**138,600**									
LG4_G	上段用ガラスシェルフと上段用センサー付LED照明のセット(※)	**264,000**									
LG4_L	下段用ガラスシェルフと下段用センサー付LED照明のセット(※)	**295,900**									
LG4_D	オープンシェルフ用スポットライト(リモコン付、4個1セット)		**195,800**								
LG_30W	トランス(30W-110V) 1個		**67,100**								

LGC4_C

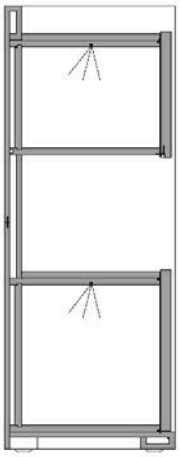

センサー付LED照明セット

LG4_C：
センサー付LED照明
(上下2個1セット)

LG4_E＋LG4_H

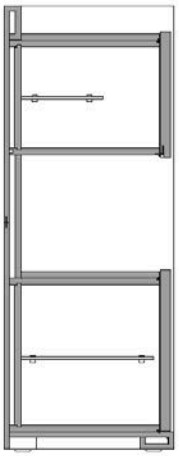

ガラスシェルフセット

LG4_E：上段用
ガラスシェルフ

LG4_H：下段用
ガラスシェルフ

LG4_G＋LG4_L

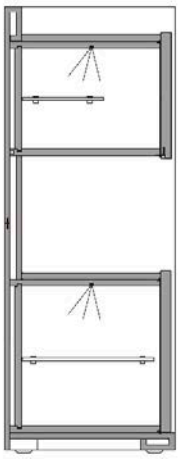

ガラスシェルフ&LED照明セット

LG4_G：上段用
ガラスシェルフと
センサー付LEDのセット

LG4_L：下段用
ガラスシェルフと
センサー付LEDのセット

LG4_D

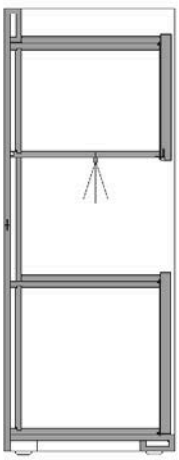

スポットライトセット

LG4_D：
角度調整機能付
LEDスポットライト
(4個1セット)

N.B. / 注意事項

ハイストレージ上段フラップドア・下段両開きドア (LG250_4 / LGB250_4)専用の内部オプションです。

ガラスシェルフ：エッチドスモーキーガラス0131Aとなります。

(※) 左右2セット / 2枚でのオーダーが必要となります(プライスは1セット / 1枚あたりの単価です)。
** LED照明を選択した場合、トランス1個も一緒にご購入いただきますようお願いいたします。

SHELF / シェルフ

B&B ITALIA

design Naoto Fukasawa / 深澤 直人

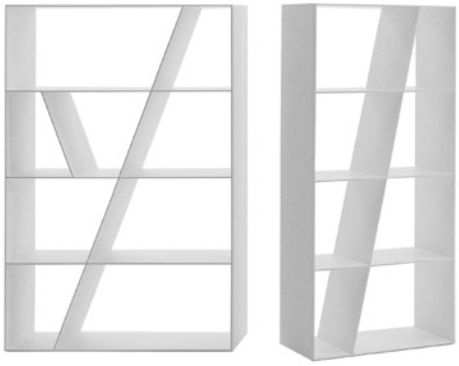

TECHNICAL SPECIFICATIONS / 技術情報：

フレーム	デュポンコーリアン® （ホワイトアクリル素材 ）
壁面固定ブラケット(SL180)	亜鉛メッキ成形鋼材

SHELF / シェルフ B&B ITALIA

Bookcase cm 66

SL66_1	ブックケース	**686,400**									

SL66_1

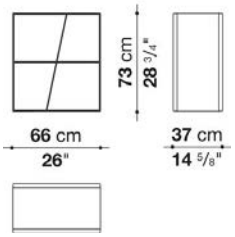

N.B. / 注意事項 フレーム：ホワイトアクリル0170Bとなります。

SHELF / シェルフ B&B ITALIA

Bookcase cm 66

SL66	ブックケース	**1,243,000**									

SL66

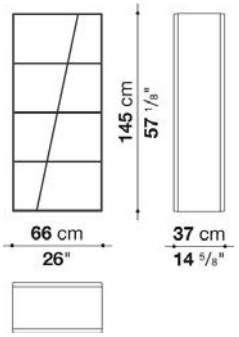

N.B. / 注意事項 フレーム：ホワイトアクリル0170Bとなります。

SHELF / シェルフ　　B&B ITALIA

Bookcase cm 96

SL96	ブックケース	**1,504,800**									

SL96

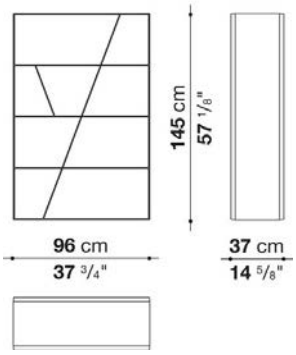

N.B. / 注意事項　　フレーム：ホワイトアクリル0170Bとなります。

SHELF / シェルフ　　B&B ITALIA

Suspended bookcase cm 180

SL180	サスペンデッドブックケース	**1,080,200**									

SL180

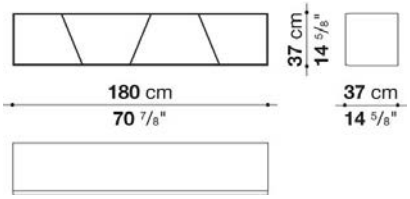

N.B. / 注意事項　　フレーム：ホワイトアクリル0170Bとなります。
※壁面への取付が必要です。
※耐荷重（均等）は、30kgとなります。

SHELF X / シェルフ エックス B&B ITALIA

design Naoto Fukasawa / 深澤 直人



TECHNICAL SPECIFICATIONS / 技術情報：

フレーム	デュポンコーリアン® （ホワイトアクリル素材 ）

SX131A	ブックケース	**2,257,200**									

SX131A

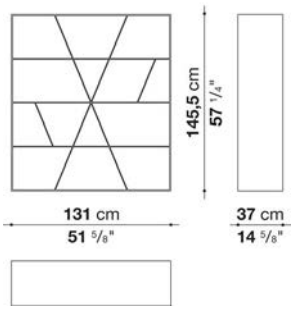

N.B. / 注意事項　フレーム：ホワイトアクリル0170Bとなります。



TECHNICAL SPECIFICATIONS / 技術情報：

ストレージユニットフレーム	木質パーティクルボード、MDFファイバーボード突板
および、ドロワー全面パネル	グレー、ライト、ブラックオーク、スモークドオーク、サテン塗装または、グロッシー塗装仕上
ストレージユニットフレーム仕切板、脱着可能棚板	無垢木材、パーティクルボード突板 (グレー、ライト、ブラックオーク、スモークドオーク)
仕切板	MDF木質ファイバーパネル (サテン塗装または、グロッシー塗装仕上)
側板および基壇	ブロンズニッケル塗装HPLラミネートパネル
ドロワーフレーム	ブロンズニッケル塗装MDFファイバーボード側端部、木質パーティクルパネル底板
脚部アジャスター	スチール及びプラスチック素材

SURFACE / サーフェス

B&B ITALIA

Storage unit with 2 drawers and open compartment cm 75

		Satin	Glossy	Oak	Smoked oak						
CSF75F	収納ユニット (シェルフ)	618,200	899,800	732,600	766,700						
CSF75M	収納ユニット (プルアウトシェルフ)	722,700	1,002,100	858,000	894,300						

CSF75

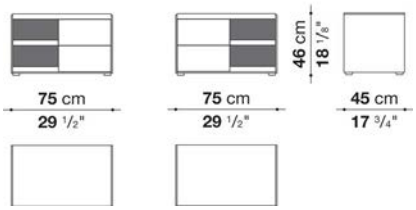

N.B. / 注意事項

フレームとシェルフ：同一色となります。サテン18色、グロッシー18色、または、オーク (グレー0378G、ライト0374C、ブラック0381N、スモーク0370F) よりお選びください。
プルアウトシェルフ：側面は、オーク (グレー0378G、ライト0374C、ブラック0381N、スモーク0370F) よりお選びください。セクション部分は、サテン18色、またはグロッシー18色よりお選びください。

※側面とベースは、ブロンズ色HPLラミネート塗装となります。
※引き出しの内側は、ブロンズ色となります。

＊オープンシェルフの位置は、左または右よりお選びいただけます。

SURFACE / サーフェス

B&B ITALIA

Storage unit with section, 2 drawers and open compartment cm 75

		Oak	Smoked oak								
CSF75VF	収納ユニット、セクション (シェルフ)	850,300	888,800								
CSF75VM	収納ユニット、セクション (プルアウトシェルフ)	974,600	1,014,200								

CSF75V

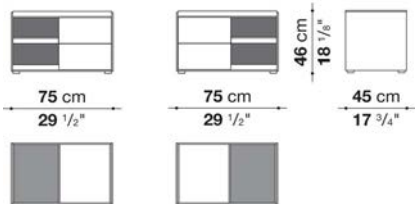

N.B. / 注意事項

フレーム・シェルフ・プルアウトシェルフ：オーク (グレー0378G、ライト0374C、ブラック0381N、スモーク0370F) よりお選びください。
プルアウトシェルフセクションとトップセクション (図面グレー部分) ：サテン18色、またはグロッシー18色よりお選びください。

※側面とベースは、ブロンズ色HPLラミネート塗装となります。
※引き出しの内側は、ブロンズ色となります。

＊プルアウトシェルフセクションとトップセクション (図面グレー部分) の位置は同一となります。
＊オープンシェルフの位置は、左または右よりお選びいただけます。

SURFACE / サーフェス　　B&B ITALIA

Storage unit with 1 drawers and open compartment cm 75

		Satin	Glossy	Oak	Smoked oak						
CSF75AF	収納ユニット (シェルフ)	521,400	723,800	624,800	654,500						
CSF75AM	収納ユニット (プルアウトシェルフ)	654,500	851,400	805,200	840,400						

CSF75A

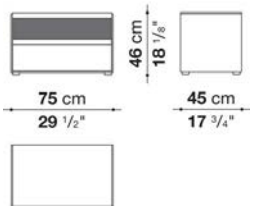

N.B. / 注意事項

フレームとシェルフ：同一色となります。サテン18色、グロッシー18色、または、オーク (グレー0378G、ライト0374C、ブラック0381N、スモーク0370F) よりお選びください。
プルアウトシェルフ：側面は、オーク (グレー0378G、ライト0374C、ブラック0381N、スモーク0370F) よりお選びください。セクション部分は、サテン18色、またはグロッシー18色よりお選びください。

※側面とベースは、ブロンズ色HPLラミネート塗装となります。
※引き出しの内側は、ブロンズ色となります。

SURFACE / サーフェス　　B&B ITALIA

Storage unit with section, 1 drawers and open compartment cm 75

		Oak	Smoked oak								
CSF75AVF	収納ユニット、セクション (シェルフ)	740,300	775,500								
CSF75AVM	収納ユニット、セクション (プルアウトシェルフ)	869,000	906,400								

CSF75AV

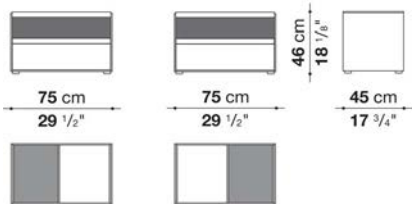

N.B. / 注意事項

フレーム・シェルフ・プルアウトシェルフ：オーク (グレー0378G、ライト0374C、ブラック0381N、スモーク0370F) よりお選びください。
プルアウトシェルフセクションとトップセクション (図面グレー部分) ：サテン18色、またはグロッシー18色よりお選びください。

※側面とベースは、ブロンズ色HPLラミネート塗装となります。
※引き出しの内側は、ブロンズ色となります。

＊トップセクション (図面グレー部分) の位置は、左または右よりお選びいただけます。

SURFACE / サーフェス

B&B ITALIA

Storage unit with 2 drawers and open compartment cm 90

		Satin	Glossy	Oak	Smoked oak						
CSF90F	収納ユニット (シェルフ)	646,800	976,800	778,800	819,500						
CSF90M	収納ユニット (プルアウトシェルフ)	750,200	1,079,100	905,300	946,000						

CSF90

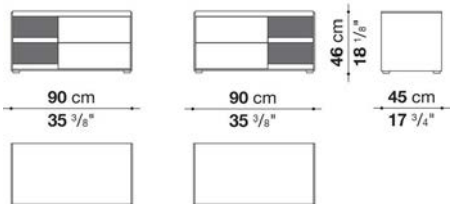

N.B. / 注意事項

フレームとシェルフ：同一色となります。サテン18色、グロッシー18色、または、オーク (グレー0378G、ライト0374C、ブラック0381N、スモーク0370F) よりお選びください。
プルアウトシェルフ：側面は、オーク (グレー0378G、ライト0374C、ブラック0381N、スモーク0370F) よりお選びください。セクション部分は、サテン18色、またはグロッシー18色よりお選びください。

※側面とベースは、ブロンズ色HPLラミネート塗装となります。
※引き出しの内側は、ブロンズ色となります。

＊オープンシェルフの位置は、左または右よりお選びいただけます。

SURFACE / サーフェス

B&B ITALIA

Storage unit with section, 2 drawers and open compartment cm 90

		Oak	Smoked oak								
CSF90VF	収納ユニット、セクション (シェルフ)	896,500	939,400								
CSF90VM	収納ユニット、セクション (プルアウトシェルフ)	1,021,900	1,067,000								

CSF90V

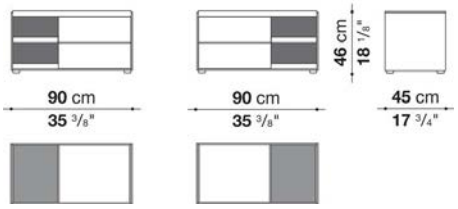

N.B. / 注意事項

フレーム・シェルフ・プルアウトシェルフ：オーク (グレー0378G、ライト0374C、ブラック0381N、スモーク0370F) よりお選びください。
プルアウトシェルフセクションとトップセクション (図面グレー部分) ：サテン18色、またはグロッシー18色よりお選びください。

※側面とベースは、ブロンズ色HPLラミネート塗装となります。
※引き出しの内側は、ブロンズ色となります。

＊プルアウトシェルフセクションとトップセクション (図面グレー部分) の位置は同一となります。
＊オープンシェルフの位置は、左または右よりお選びいただけます。

SURFACE / サーフェス

B&B ITALIA

Storage unit with 1 drawers and open compartment cm 90

		Satin	Glossy	Oak	Smoked oak						
CSF90AF	収納ユニット (シェルフ)	548,900	789,800	668,800	706,200						
CSF90AM	収納ユニット (プルアウトシェルフ)	691,900	927,300	871,200	908,600						

CSF90A

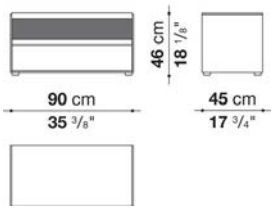

N.B. / 注意事項

フレームとシェルフ：同一色となります。サテン18色、グロッシー18色、または、オーク (ライト0374C、グレー0378G、ブラック0381N、スモーク0370F) よりお選びください。
プルアウトシェルフ：側面は、オーク (グレー0378G、ライト0374C、ブラック0381N、スモーク0370F) よりお選びください。セクション部分は、サテン18色、またはグロッシー18色よりお選びください。

※側面とベースは、ブロンズ色HPLラミネート塗装となります。
※引き出しの内側は、ブロンズ色となります。

SURFACE / サーフェス

B&B ITALIA

Storage unit with section, 1 drawers and open compartment cm 90

		Oak	Smoked oak								
CSF90AVF	収納ユニット、セクション (シェルフ)	785,400	827,200								
CSF90AVM	収納ユニット、セクション (プルアウトシェルフ)	988,900	1,035,100								

CSF90AV

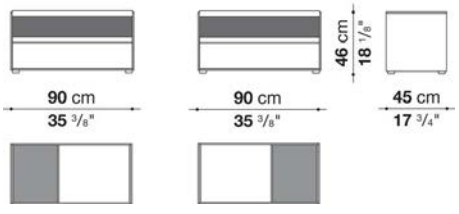

N.B. / 注意事項

フレーム・シェルフ・プルアウトシェルフ：オーク (グレー0378G、ライト0374C、ブラック0381N、スモーク0370F) よりお選びください。
プルアウトシェルフセクションとトップセクション (図面グレー部分) ：サテン18色、またはグロッシー18色よりお選びください。

※側面とベースは、ブロンズ色HPLラミネート塗装となります。
※引き出しの内側は、ブロンズ色となります。

＊トップセクション (図面グレー部分) の位置は、左または右よりお選びいただけます。

SURFACE / サーフェス

B&B ITALIA

Storage unit with 3 drawers and open compartment cm 120

		Satin	Glossy	Oak	Smoked oak						
CSF120AF	収納ユニット (シェルフ)	933,900	1,502,600	1,174,800	1,247,400						
CSF120AM	収納ユニット (プルアウトシェルフ)	1,054,900	1,617,000	1,328,800	1,403,600						

CSF120A

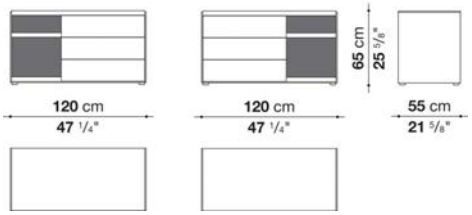

N.B. / 注意事項

フレームとシェルフ：同一色となります。サテン18色、グロッシー18色、または、オーク (グレー0378G、ライト0374C、ブラック0381N、スモーク0370F) よりお選びください。
プルアウトシェルフ：側面は、オーク (グレー0378G、ライト0374C、ブラック0381N、スモーク0370F) よりお選びください。セクション部分は、サテン18色、またはグロッシー18色よりお選びください。

※側面とベースは、ブロンズ色HPLラミネート塗装となります。
※引き出しの内側は、ブロンズ色となります。

＊オープンシェルフの位置は、左または右よりお選びいただけます。

SURFACE / サーフェス

B&B ITALIA

Storage unit with section, 3 drawers and open compartment cm 120

		Oak	Smoked oak								
CSF120AVF	収納ユニット、セクション (シェルフ)	1,318,900	1,397,000								
CSF120AVM	収納ユニット、セクション (プルアウトシェルフ)	1,471,800	1,502,600								

CSF120AV

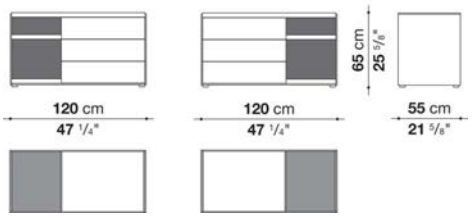

N.B. / 注意事項

フレーム・シェルフ・プルアウトシェルフ：オーク (グレー0378G、ライト0374C、ブラック0381N、スモーク0370F) よりお選びください。
プルアウトシェルフセクションとトップセクション (図面グレー部分) ：サテン18色、またはグロッシー18色よりお選びください。

※側面とベースは、ブロンズ色HPLラミネート塗装となります。
※引き出しの内側は、ブロンズ色となります。

＊プルアウトシェルフセクションとトップセクション (図面グレー部分) の位置は同一となり、左または右よりお選びいただけます。

SURFACE / サーフェス

B&B ITALIA

Storage unit with section and 3 drawers cm 120

		Oak	Smoked oak
CSF120BV	収納ユニット、セクション	1,317,800	1,395,900

CSF120BV

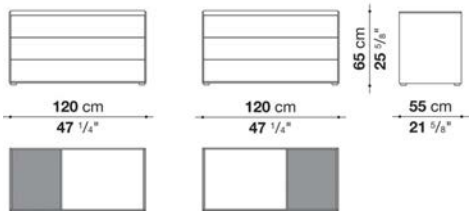

N.B. / 注意事項

フレーム：オーク (グレー0378G、ライト0374C、ブラック0381N、スモーク0370F) よりお選びください。
トップセクション (図面グレー部分) ： サテン18色、またはグロッシー18色よりお選びください。

※側面とベースは、ブロンズ色HPLラミネート塗装となります。
※引き出しの内側は、ブロンズ色となります。

＊トップセクション (図面グレー部分) の位置は、左または右よりお選びいただけます。

SURFACE / サーフェス

B&B ITALIA

Storage unit with 3 drawers and open compartment cm 150

		Satin	Glossy	Oak	Smoked oak
CSF150DF	収納ユニット (シェルフ)	1,014,200	1,731,400	1,320,000	1,410,200
CSF150DM	収納ユニット (プルアウトシェルフ)	1,133,000	1,844,700	1,475,100	1,570,800

CSF150D

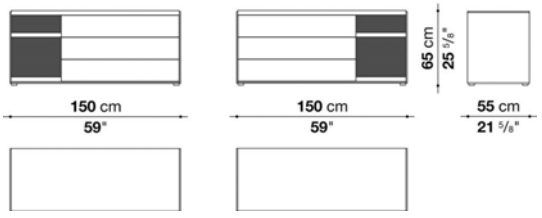

N.B. / 注意事項

フレームとシェルフ：同一色となります。サテン18色、グロッシー18色、または、オーク (グレー0378G、ライト0374C、ブラック0381N、スモーク0370F) よりお選びください。
プルアウトシェルフ：側面は、オーク (グレー0378G、ライト0374C、ブラック0381N、スモーク0370F) よりお選びください。セクション部分は、サテン18色、またはグロッシー18色よりお選びください。

※側面とベースは、ブロンズ色HPLラミネート塗装となります。
※引き出しの内側は、ブロンズ色となります。

＊オープンシェルフの位置は、左または右よりお選びいただけます。

Storage unit with section. 3 drawers and open compartment cm 150

		Oak	Smoked oak								
CSF150DVF	収納ユニット、セクション (シェルフ)	1,465,200	1,560,900								
CSF150DVM	収納ユニット、セクション (プルアウトシェルフ)	1,619,200	1,718,200								

CSF150DV

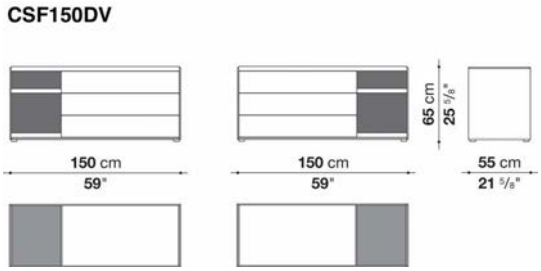

N.B. / 注意事項

フレーム・シェルフ・プルアウトシェルフ：オーク (グレー0378G、ライト0374C、ブラック0381N、スモーク0370F) よりお選びください。
プルアウトシェルフセクションとトップセクション (図面グレー部分) ：サテン18色、またはグロッシー18色よりお選びください。
※側面とベースは、ブロンズ色HPLラミネート塗装となります。
※引き出しの内側は、ブロンズ色となります。

＊プルアウトシェルフセクションとトップセクション (図面グレー部分) の位置は同一となります。
＊オープンシェルフの位置は、左または右よりお選びいただけます。





TECHNICAL SPECIFICATIONS / 技術情報：

フレーム	MDFパネル、無垢木材
底面および背面パネル	メラミン仕上木質パーティクルボード
ドロワー ハンドル部	アルミニウム (ソフトクローズ機能付)
脚部先端	アルマイト処理を施したアルミニウム製

TETRAMI / テトラミ　　B&B ITALIA

Storage unit with open compartments (H.52.5 cm)

		Ash
TET52	オープンシェルフ (ローユニット) 1色仕様	**2,017,400**
TET52_B	オープンシェルフ (ローユニット) 2色仕様	**2,154,900**

TET52

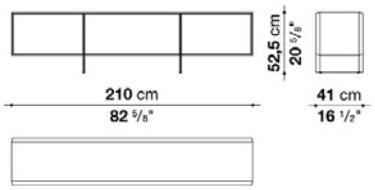

N.B. / 注意事項

1色仕様(外側・ 内側同一色) : ブラッシュドアッシュ ライト0421C、ブラッシュドアッシュ ブラック0494Nよりお選びください。

2色仕様 : いずれかの組み合わせからお選びください。
- 外側 : ブラッシュドアッシュ ライト0421C x 内側 : ブラッシュドアッシュ ブラック0494N
- 外側 : ブラッシュドアッシュ ブラック0494N x 内側 : ブラッシュドアッシュ ライト0421C

TETRAMI / テトラミ　　B&B ITALIA

Storage unit with open compartments (H 66.5 cm)

		Ash
TET66_B	オープンシェルフ (ハイユニット) 2色仕様	**2,154,900**
TET66	オープンシェルフ (ハイユニット) 1色仕様	**2,017,400**

TET66

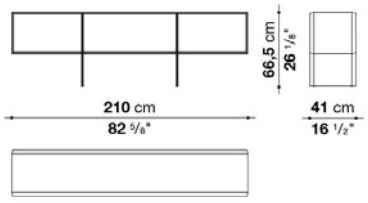

N.B. / 注意事項

1色仕様(外側・ 内側同一色) : ブラッシュドアッシュ ライト0421C、ブラッシュドアッシュ ブラック0494Nよりお選びください。

2色仕様 : いずれかの組み合わせからお選びください。
- 外側 : ブラッシュドアッシュ ライト0421C x 内側 : ブラッシュドアッシュ ブラック0494N
- 外側 : ブラッシュドアッシュ ブラック0494N x 内側 : ブラッシュドアッシュ ライト0421C

TETRAMI / テトラミ

B&B ITALIA

Storage unit with open compartments and drawers (H 52.5 cm)

		Ash
TET52C	ドロワー付シェルフ (ローユニット) 1色仕様	**2,510,200**
TET52C_B	ドロワー付シェルフ (ローユニット) 2色仕様	**2,648,800**

TET52C

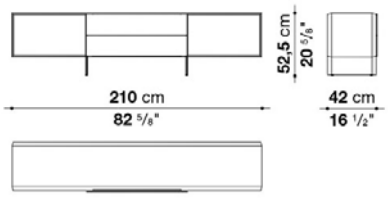

N.B. / 注意事項

1色仕様(外側・ドロワー前面・内側同一色) : ラッシュドアッシュ ライト0421C、ブラッシュドアッシュ ブラック0494Nよりお選びください。

2色仕様 : いずれかの組み合わせからお選びください。
- 外側・ドロワー前面 : ブラッシュドアッシュ ライト0421C x 内側 : ブラッシュドアッシュ ブラック0494N
- 外側・ドロワー前面 : ブラッシュドアッシュ ブラック0494N x 内側 : ブラッシュドアッシュ ライト0421C

TETRAMI / テトラミ

B&B ITALIA

Storage unit with open compartments and drawers (H 66.5 cm)

		Ash
TET66C	ドロワー付シェルフ (ハイユニット) 1色仕様	**2,510,200**
TET66C_B	ドロワー付シェルフ (ハイユニット) 2色仕様	**2,648,800**

TET66C

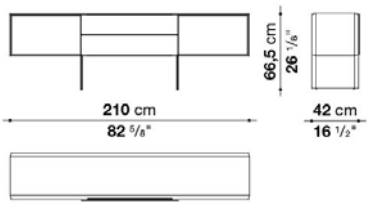

N.B. / 注意事項

1色仕様(外側・ドロワー前面・内側同一色) : ブラッシュドアッシュ ライト0421C、ブラッシュドアッシュ ブラック0494Nよりお選びください。

2色仕様 : いずれかの組み合わせからお選びください。
- 外側・ドロワー前面 : ブラッシュドアッシュ ライト0421C x 内側 : ブラッシュドアッシュ ブラック0494N
- 外側・ドロワー前面 : ブラッシュドアッシュ ブラック0494N x 内側 : ブラッシュドアッシュ ライト0421C

TETRAMI / テトラミ

B&B ITALIA

Storage unit with hinged doors cm 100

		Ash
TET136A	100 ストレージ(両開きドア)	2,238,500
TET136AL	100 ストレージ(両開きドア、LEDセンサー付)	2,530,000

TET136A

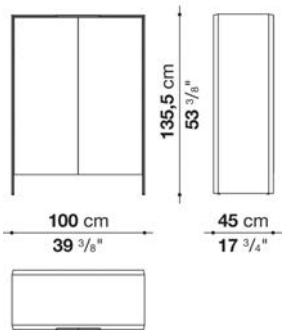

N.B. / 注意事項　ストレージ：ブラッシュドアッシュ ライト0421C、ブラッシュドアッシュ ブラック0494Nよりお選びください。

TETRAMI / テトラミ

B&B ITALIA

Storage unit with hinged doors, drawer and internal drawer cm 100

		Ash
TET136AC	100 ストレージ(両開きドア、ドロワー)	2,819,300
TET136ACL	100 ストレージ(両開きドア、ドロワー、LED付)	3,071,200

TET136AC

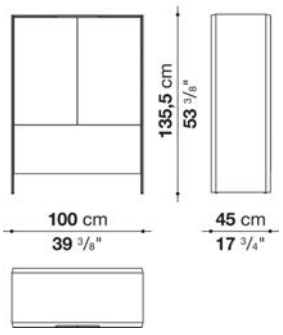

N.B. / 注意事項　ストレージ：ブラッシュドアッシュ ライト0421C、ブラッシュドアッシュ ブラック0494Nよりお選びください。

JACK / ジャック

B&B ITALIA

Michael Anastassiades / マイケル・アナスタシアデス



TECHNICAL SPECIFICATIONS / 技術情報：

構造部材	ダイキャストアルミニウムスチール
レギュレーター	スチール
シェルフ	積層高圧ラミネートパネル 塗装仕上

パーツ・アイテム (天井 / 床 固定タイプ)

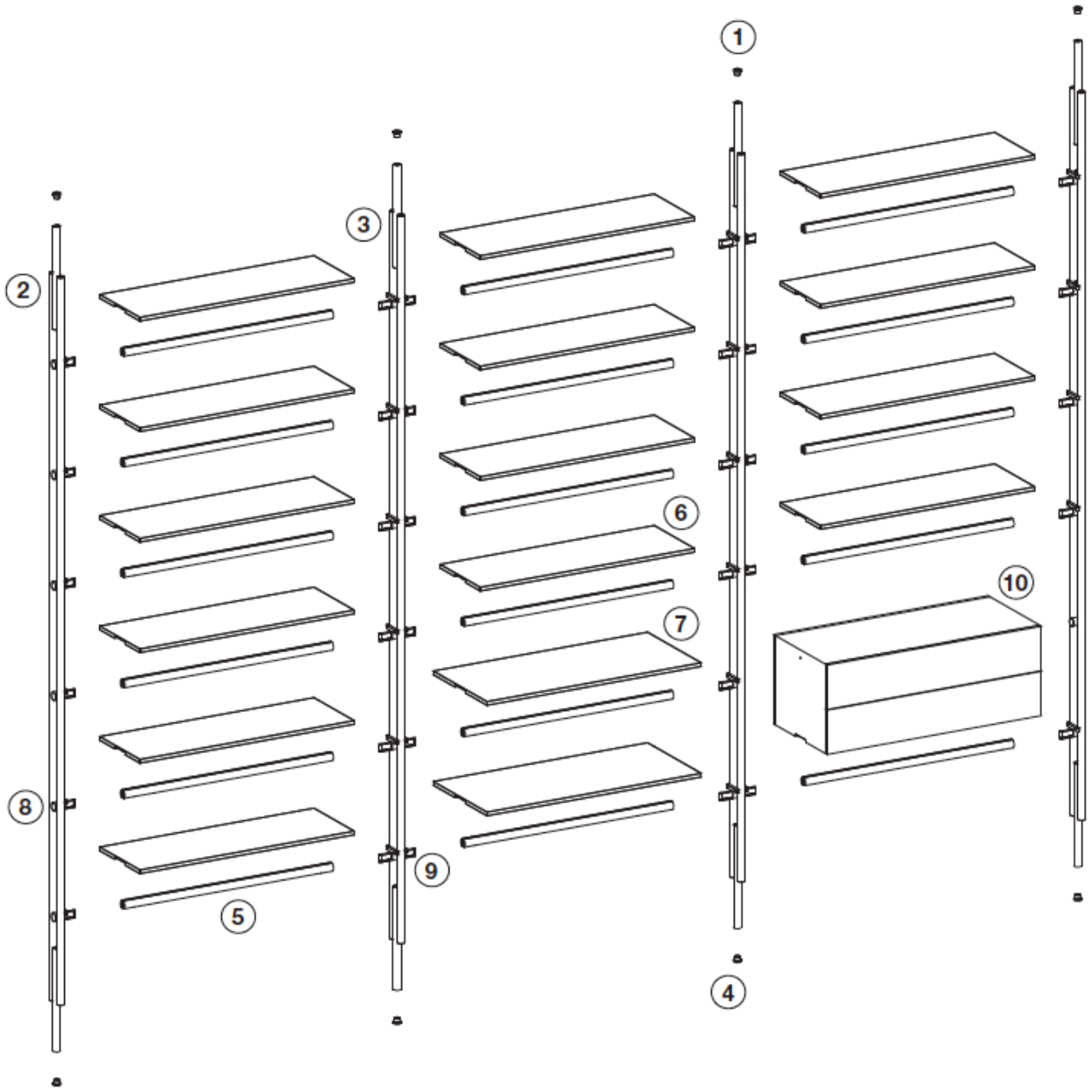

① 天井用キャップ
② エンドポール (天井 / 床固定タイプ)
③ セントラルポール (天井 / 床固定タイプ)
④ 床用キャップ
⑤ クロスピース
⑥ シェルフ(D300mm)
⑦ シェルフ(D400mm)
⑧ シングルジョイントパーツ
⑨ ダブルジョイントパーツ
⑩ ストレージユニット（ドロワーまたは、フラップドア）

サイズ展開 (天井 / 床 固定タイプ)

* ストレージユニットを使用する場合、*印の箇所にシェルフは取り付けできません。

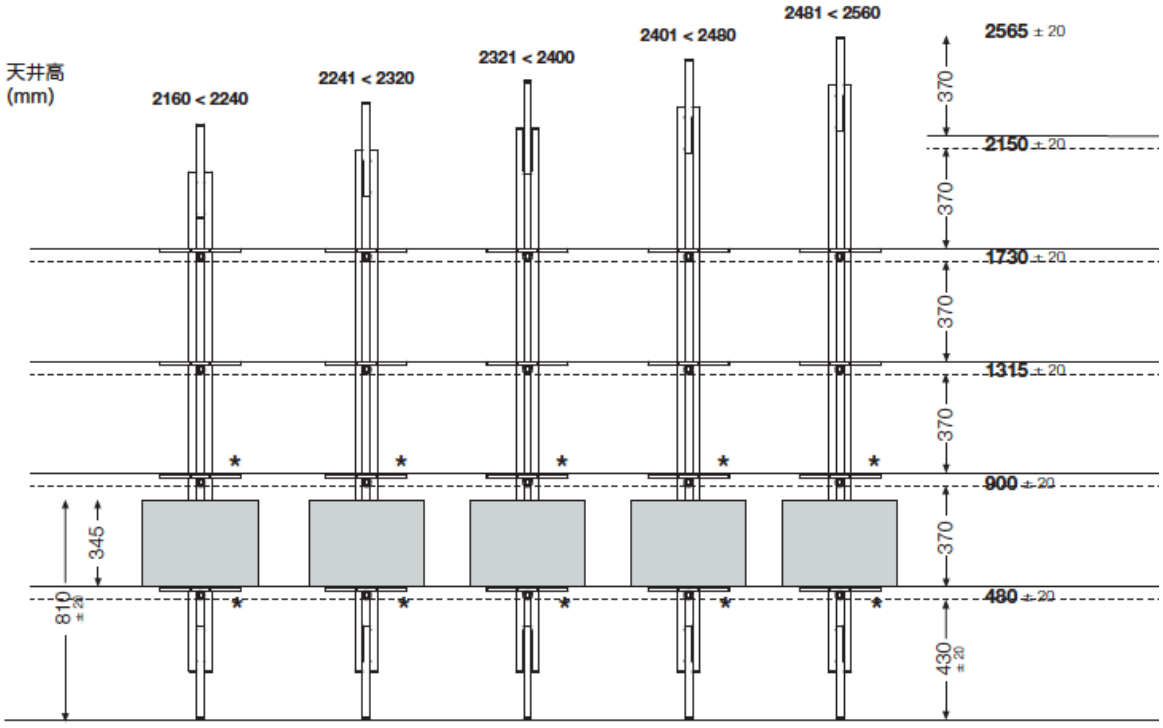

ストレージユニットを取り付ける場合、
シェルフは2段となります。

サイズ展開 (天井 / 床 固定タイプ)

* ストレージユニットを使用する場合、*印の箇所にシェルフは取り付けできません。

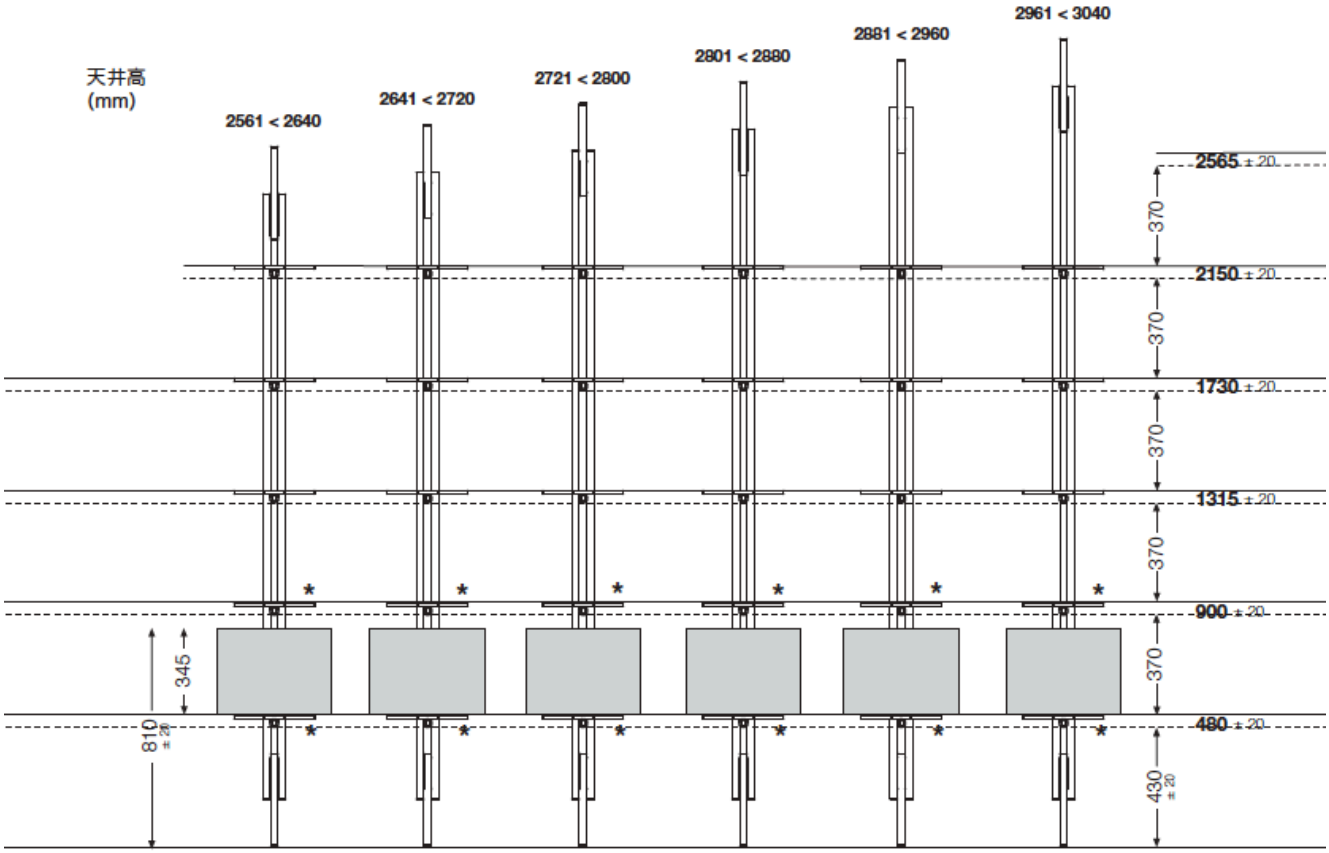

ストレージユニットを取り付ける場合、
シェルフは3段となります。

サイズ展開 (天井 / 床 固定タイプ)

* ストレージユニットを使用する場合、
*印の箇所にシェルフは取り付けできません。

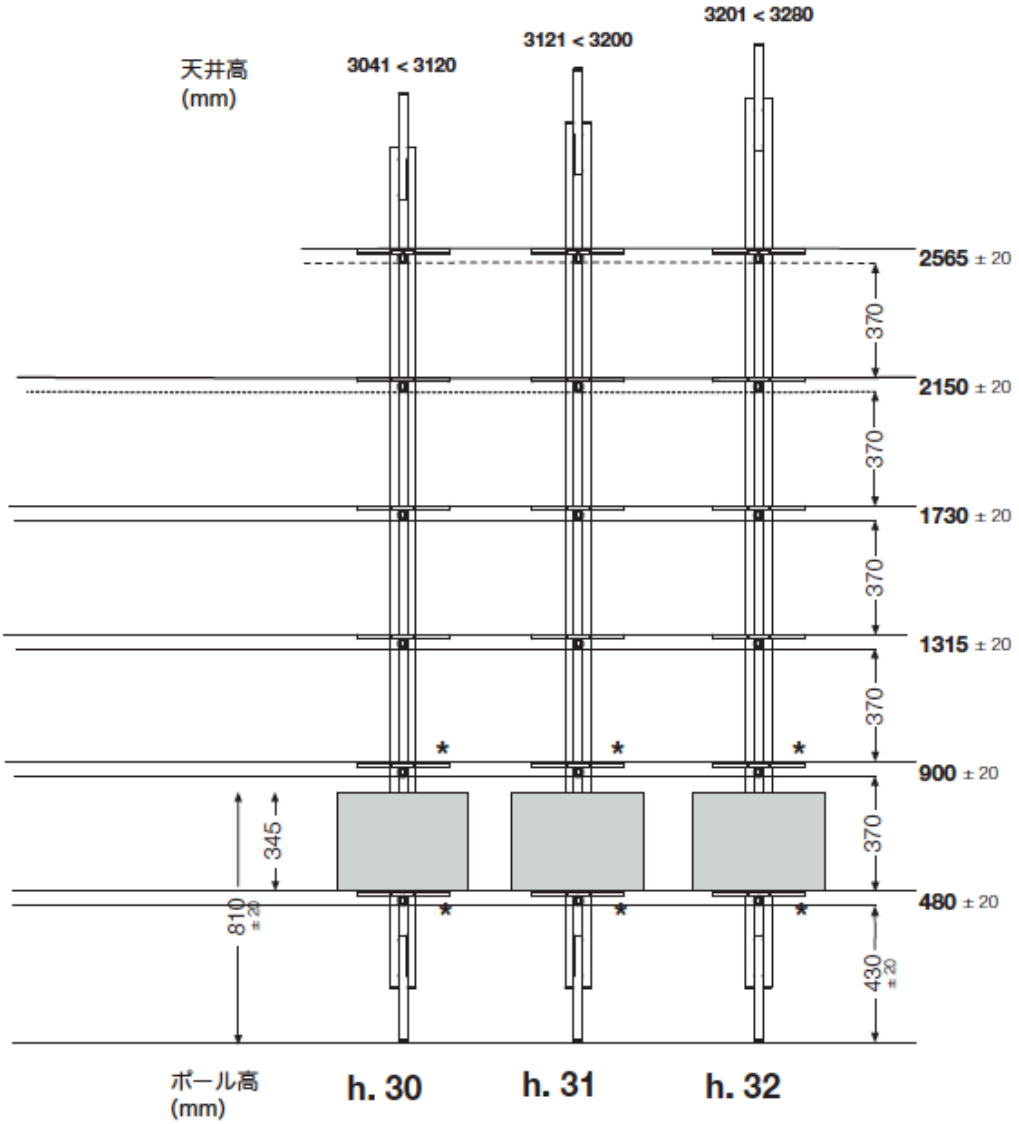

シェルフ：6段

**ストレージユニットを取り付ける場合、
シェルフは4段となります。**

サイズ展開（天井 / 床 固定タイプ）

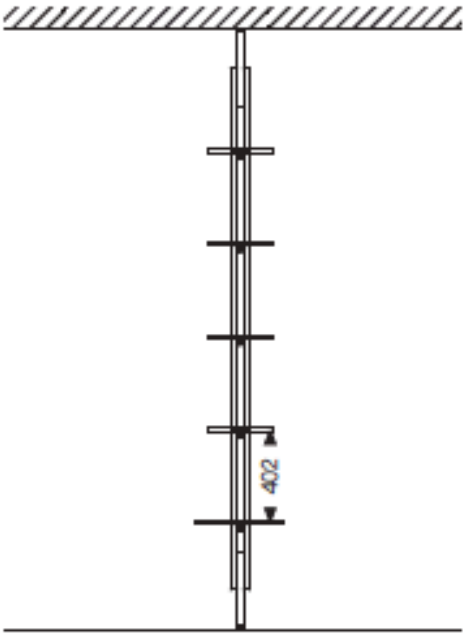

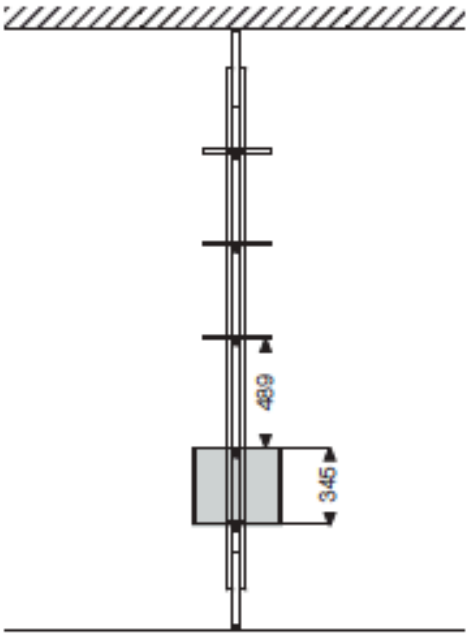

シェルフのみの場合

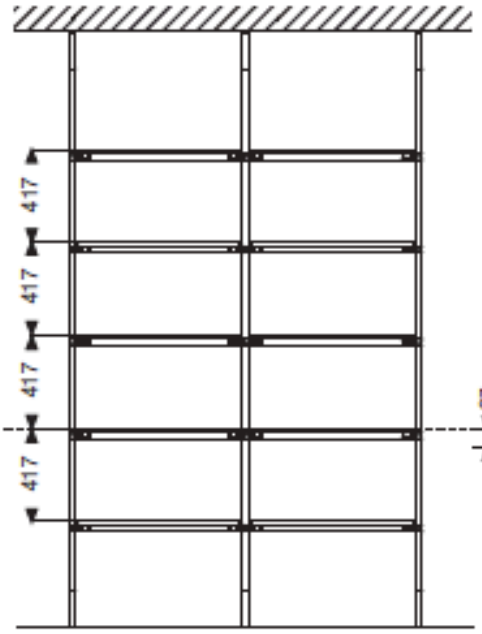

シェルフとストレージユニットを
組み合わせた場合

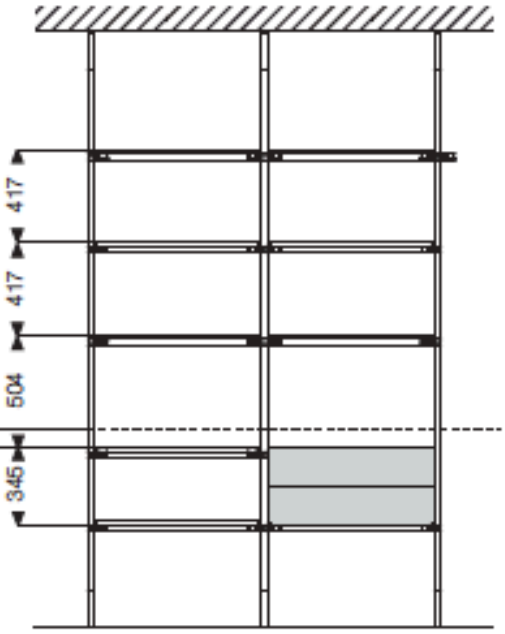

天井面 ／ 床面　固定方法

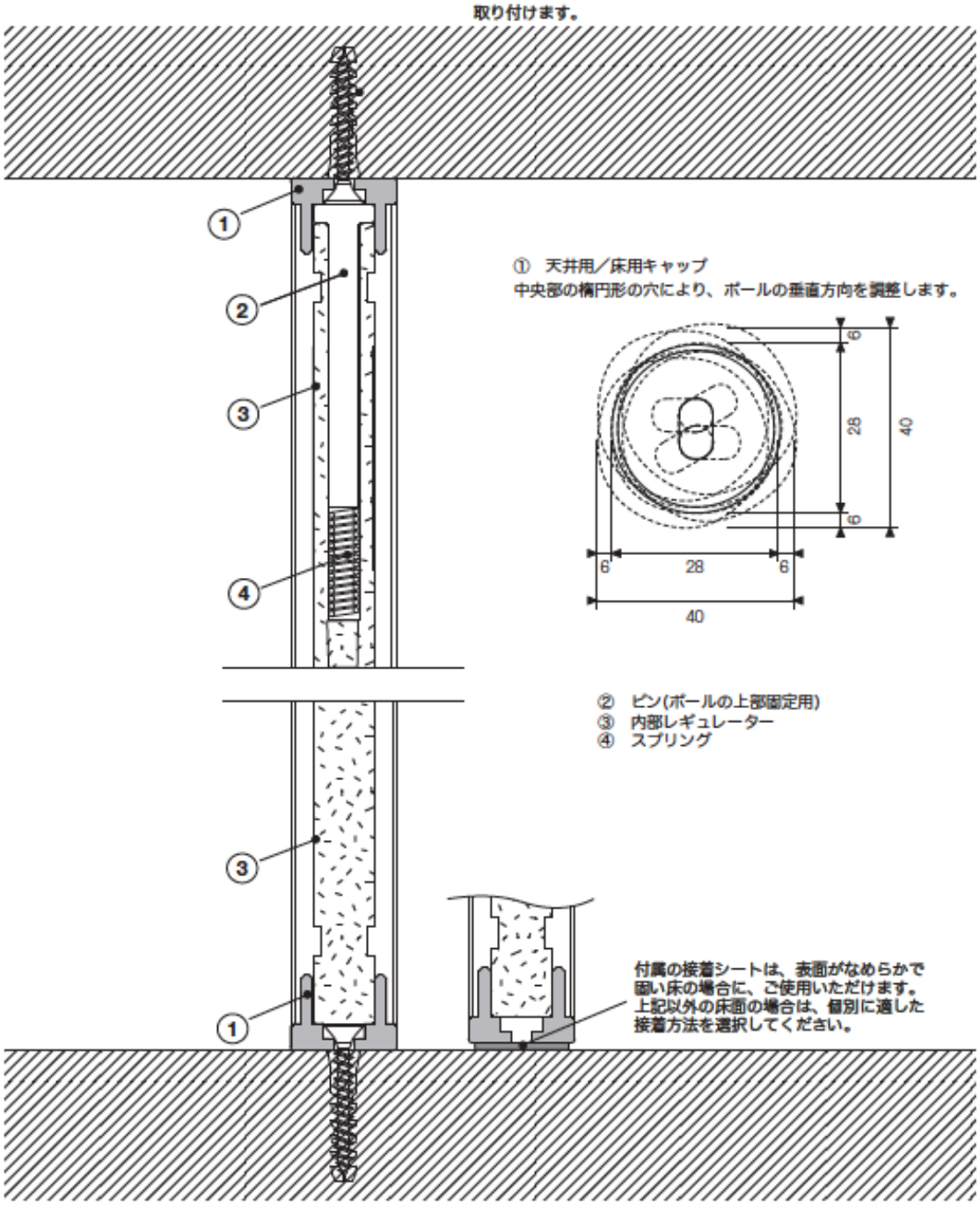
天井の構造などにスクリューアンカーを
取り付けます。
① 天井用／床用キャップ
中央部の楕円形の穴により、ボールの垂直方向を調整します。
6
28
40
② ピン(ボールの上部固定用)
③ 内部レギュレーター
④ スプリング
付属の接着シートは、表面がなめらかで
固い床の場合に、ご使用いただけます。
上記以外の床面の場合は、個別に適した
接着方法を選択してください。

高さ調整方法

2つのレギュレーターを調整することにより、上下それぞれの高さを40mm調整することができます。
調整した後、シリンダーをキャップの位置まで戻して、内部レギュレーターを隠します。

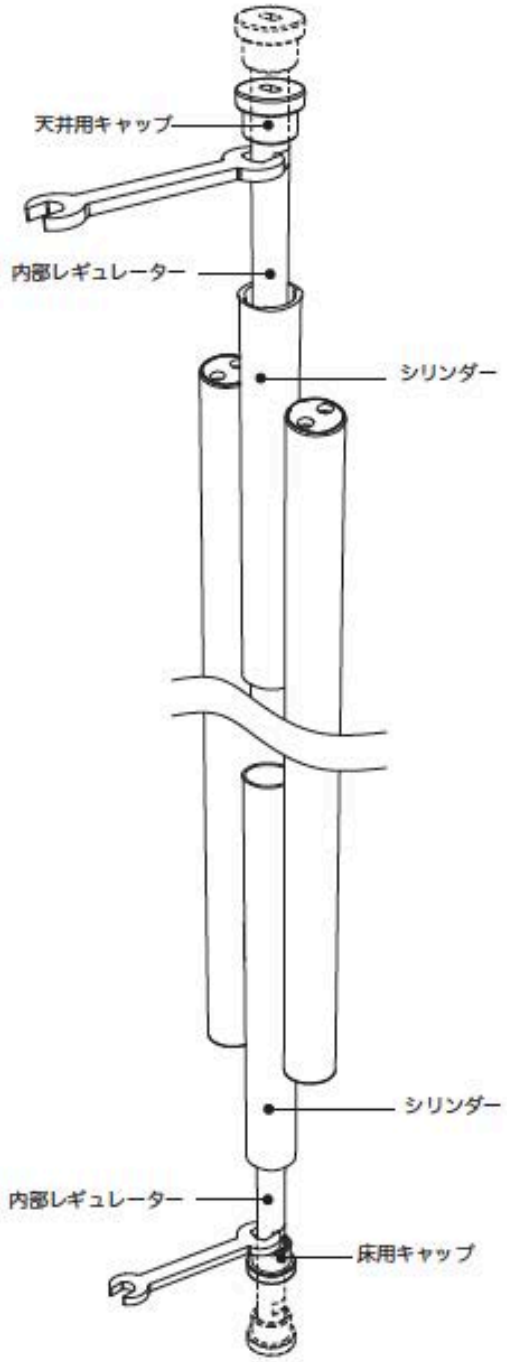

高さ調整方法

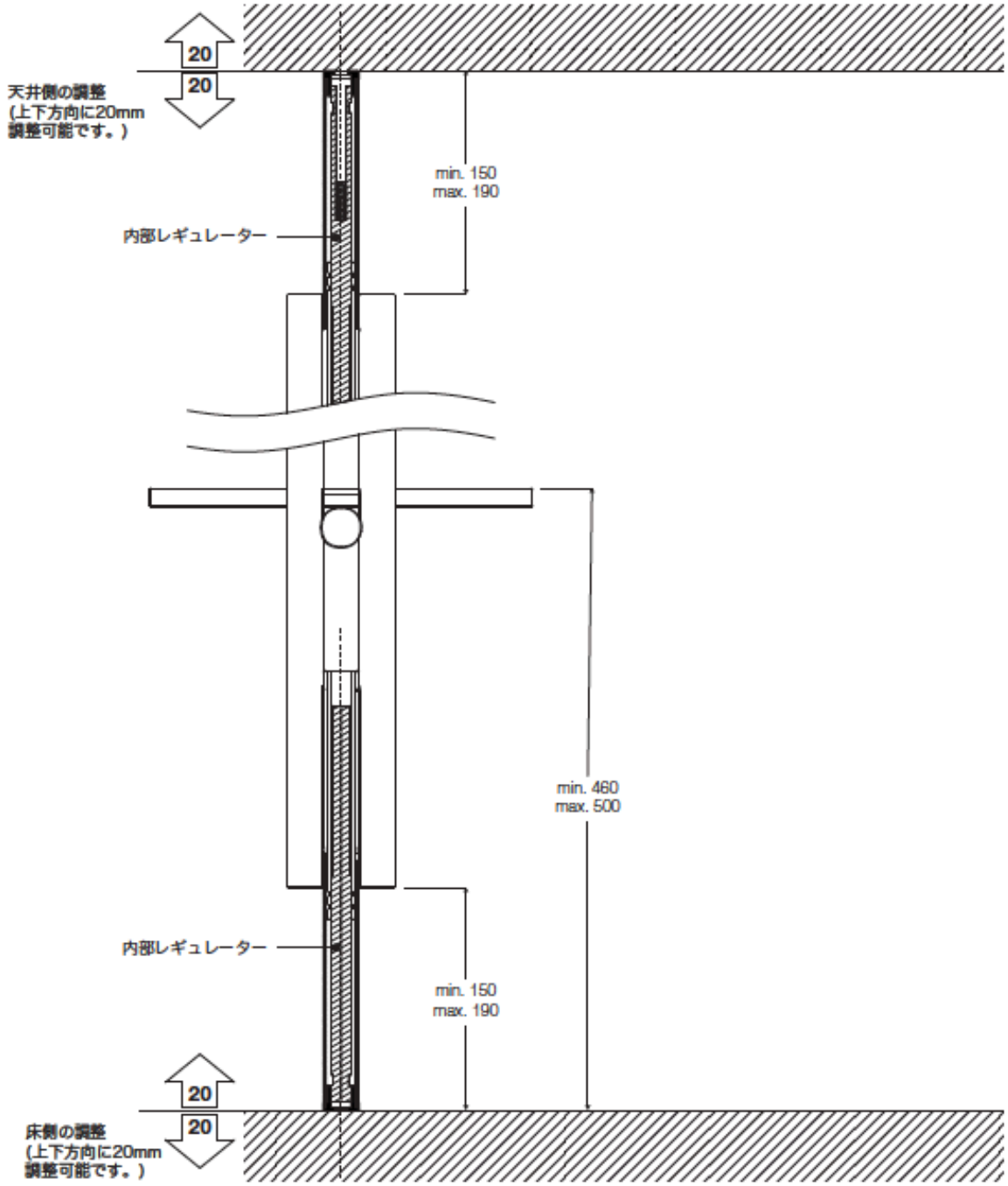
20
20
天井側の調整
(上下方向に20mm
調整可能です。)
min. 150
max. 190
内部レギュレーター
min. 460
max. 500
内部レギュレーター
min. 150
max. 190
20
20
床側の調整
(上下方向に20mm
調整可能です。)

サイズ展開（シェルフ）

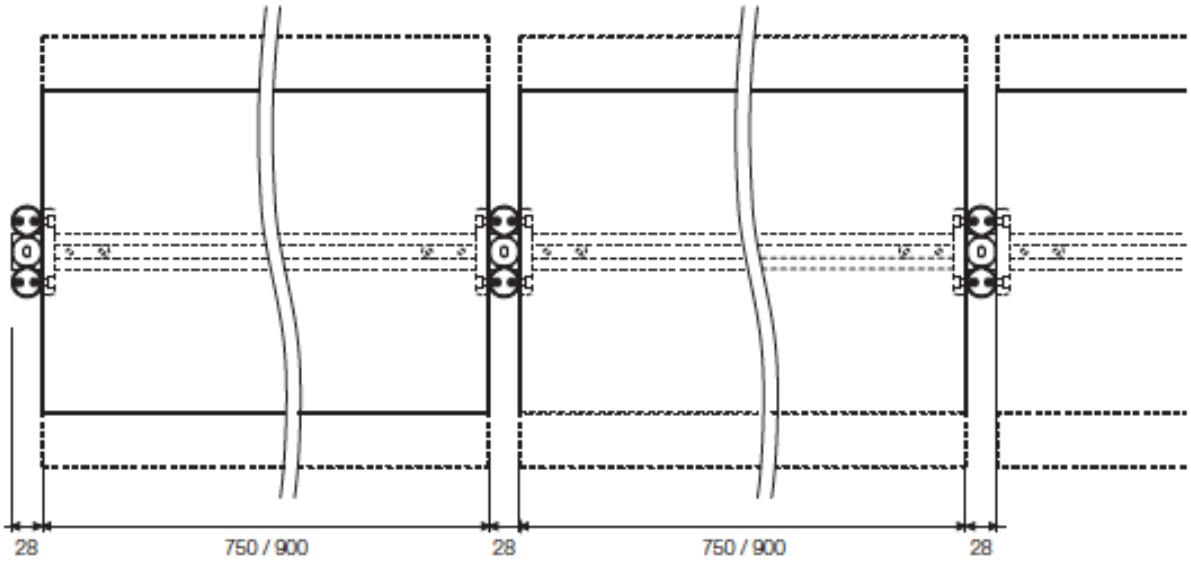

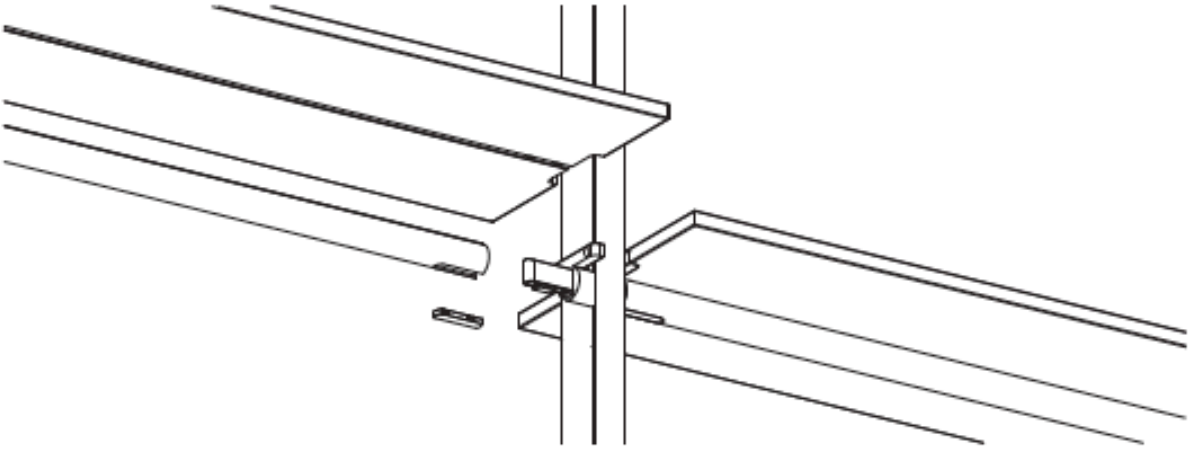

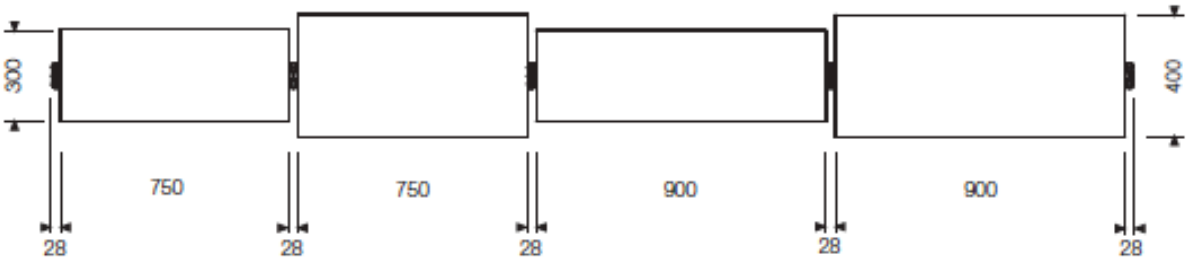

パーツ・アイテム（壁 / 床 固定タイプ）

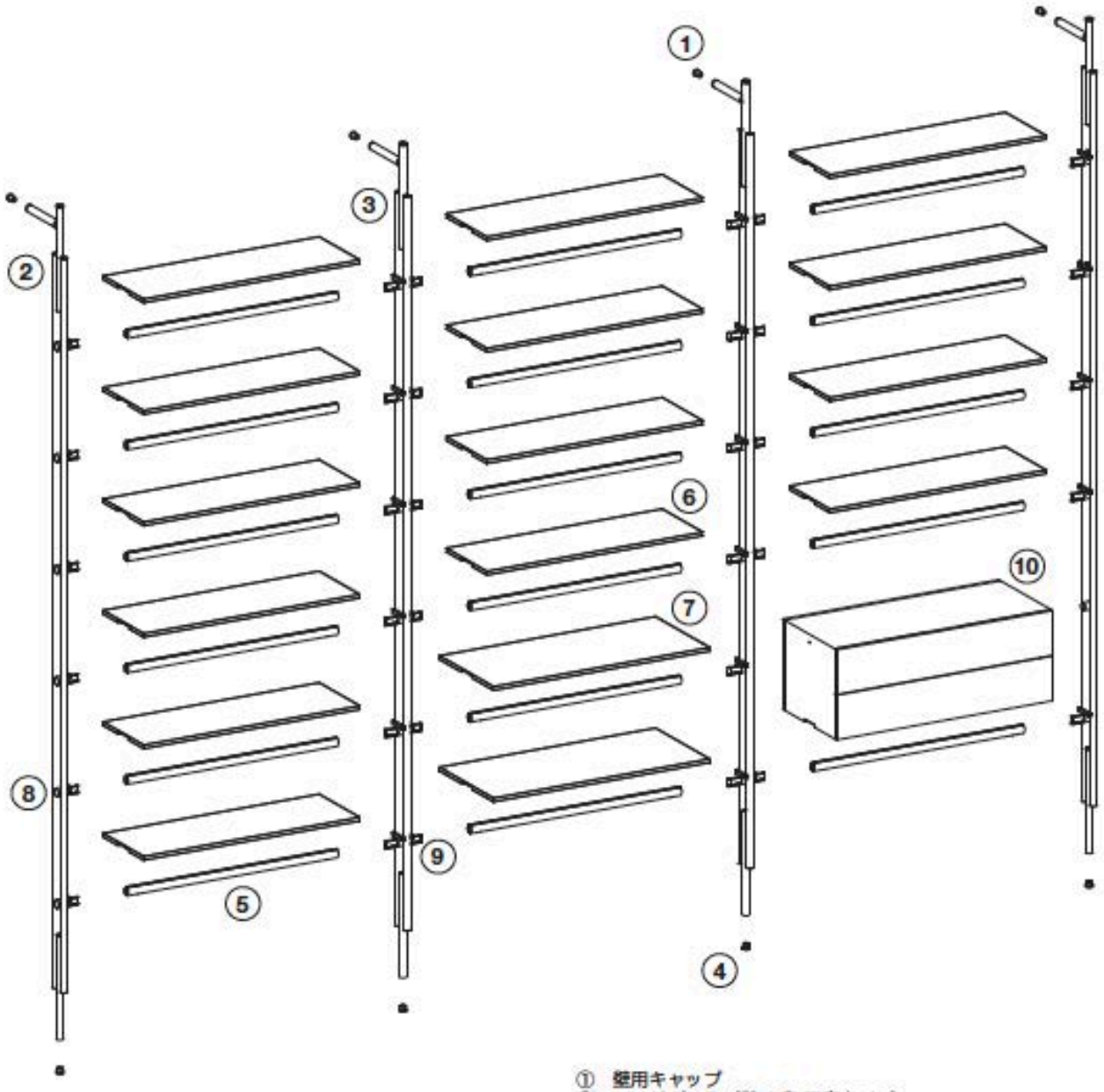

① 壁用キャップ
② エンドポール（壁 / 床 固定タイプ）
③ セントラルポール（壁 / 床 固定タイプ）
④ 床用キャップ
⑤ クロスピース
⑥ シェルフ (D300mm)
⑦ シェルフ (D400mm)
⑧ シングルジョイントパーツ
⑨ ダブルジョイントパーツ
⑩ ストレージユニット(ドロワーまたは、ブラップドア)

サイズ展開（壁 / 床 固定タイプ）

* ストレージユニットを使用する場合、*印の箇所にシェルフは取り付けできません。

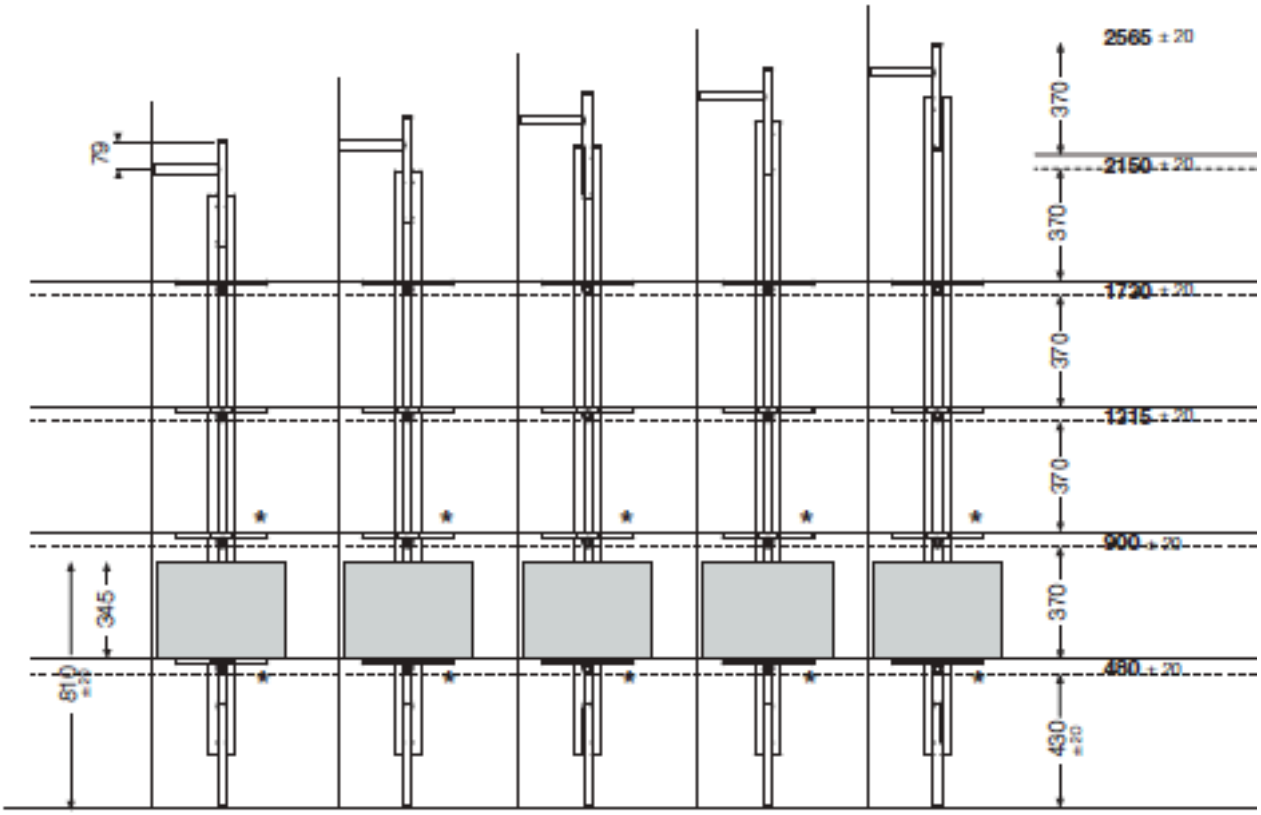

ポール高 (mm)	h. 22 2160 < 2240	h. 22 2241 < 2320	h. 23 2321 < 2400	h. 24 2401 < 2480	h. 25 2481 < 2560
	JCK220TP JCK220CP	JCK228TP JCK228CP	JCK236TP JCK236CP	JCK244TP JCK244CP	JCK252TP JCK252CP

シェルフ4段

ストレージユニットを取り付ける場合、
シェルフは2段となります。

サイズ展開（壁 / 床 固定タイプ）

* ストレージユニットを使用する場合、*印の箇所にシェルフは取り付けできません。

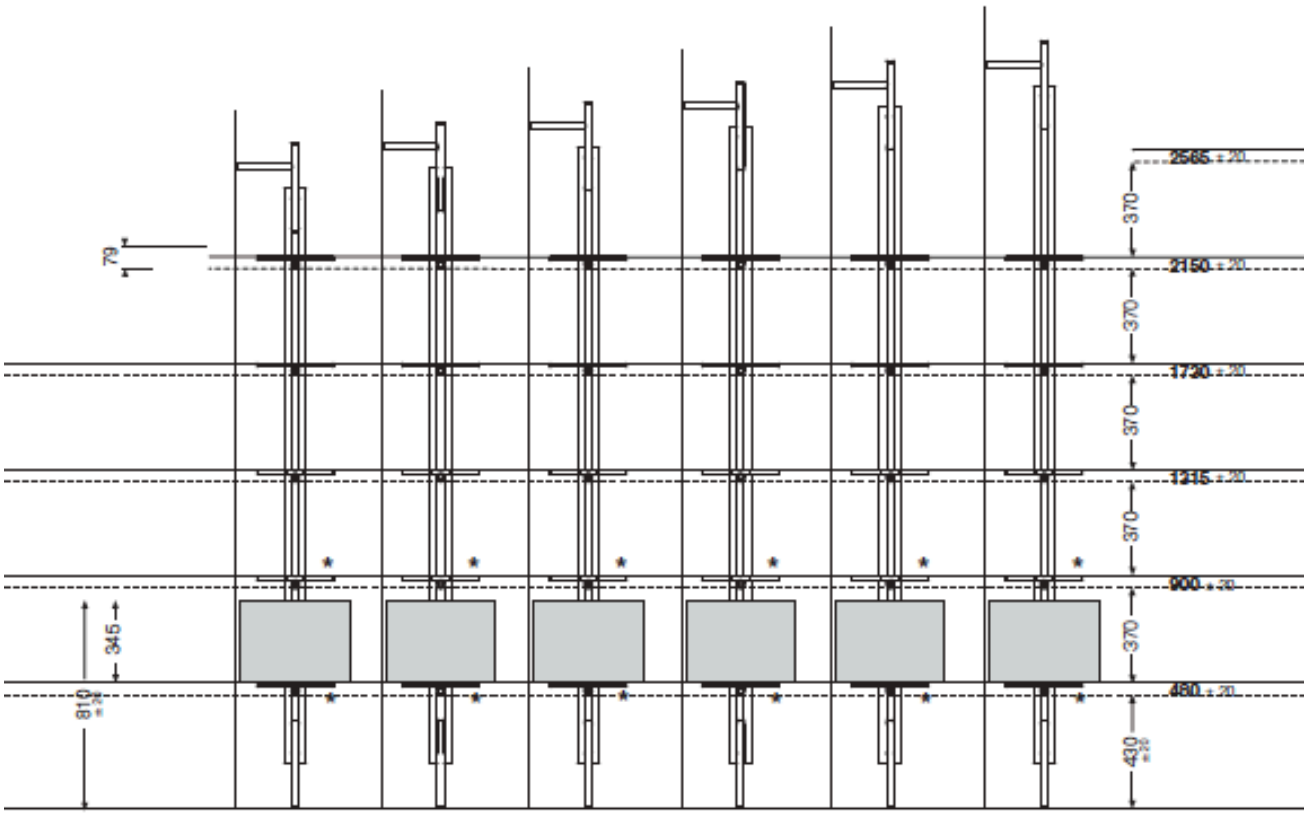

ポール高 (mm)	h. 26 2561 < 2640	h. 26 2641 < 2720	h. 27 2721 < 2800	h. 28 2801 < 2880	h. 29 2881 < 2960	h. 30 2961 < 3040
	JCK260TP JCK260CP	JCK268TP JCK268CP	JCK276TP JCK276CP	JCK284TP JCK284CP	JCK292TP JCK292CP	JCK300TP JCK300CP
	シェルフ5段					

ストレージユニットを取り付ける場合、
シェルフは3段となります。

サイズ展開（壁 / 床 固定タイプ）

* ストレージユニットを使用する場合、*印の箇所にシェルフは取り付けできません。

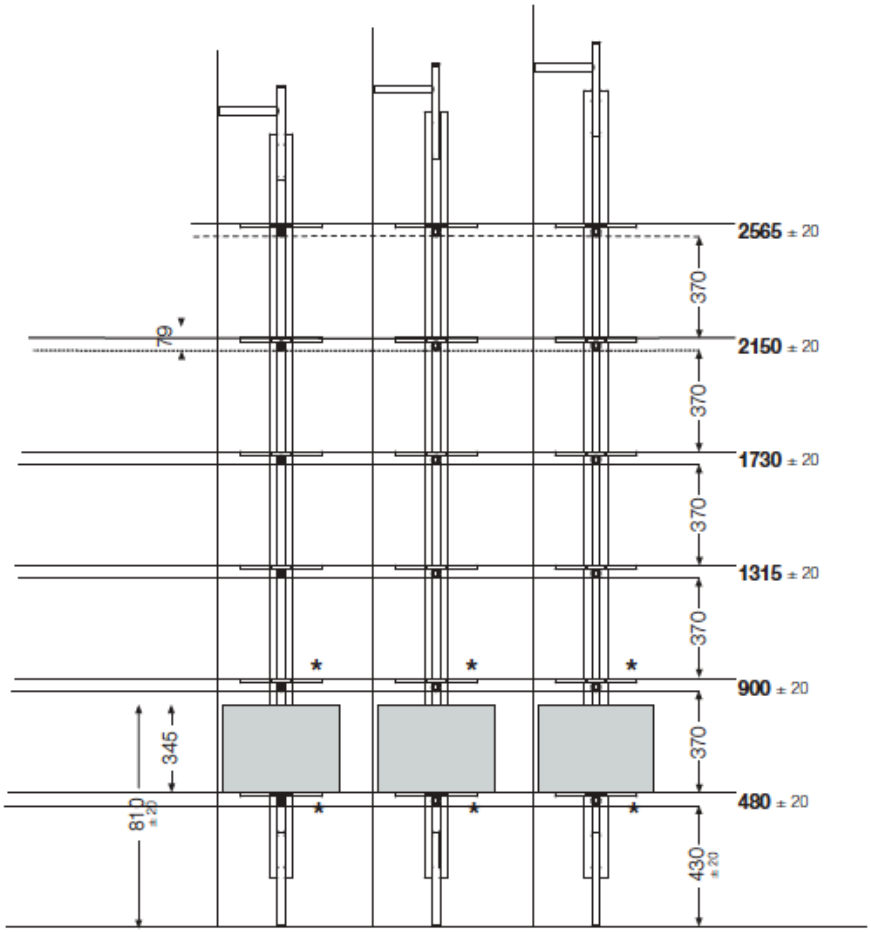

ボール高 (mm)	h. 30 3041 < 3120	h. 31 3121 < 3200	h. 32 3201 < 3280
	JCK308TP JCK308CP	JCK316TP JCK316CP	JCK324TP JCK324CP

シェルフ6段

ストレージユニットを取り付ける場合、シェルフは4段となります。

サイズ展開（壁 / 床 固定タイプ）

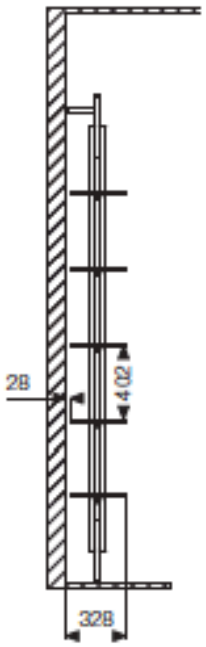

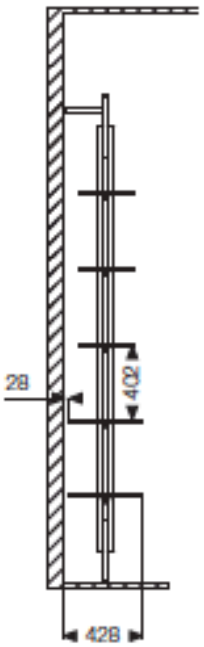

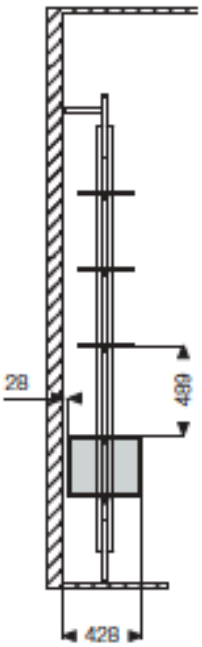

シェルフのみの場合
(D 300 mm)

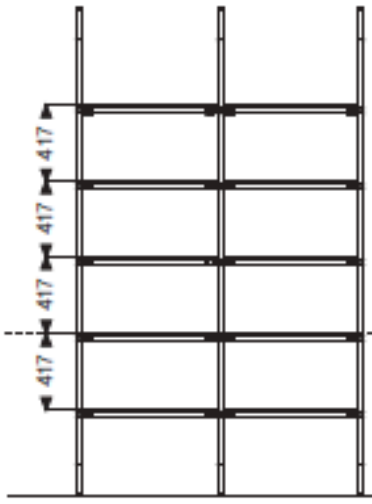

シェルフのみの場合
(D 400 mm)

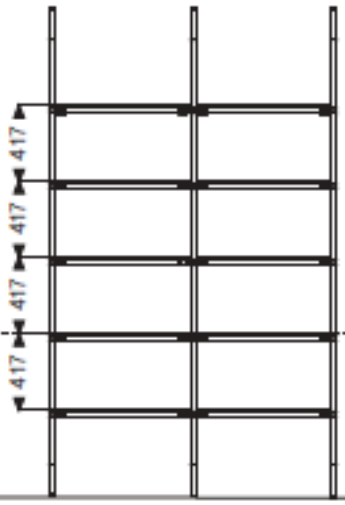

シェルフとストレージユニットを
組み合わせた場合

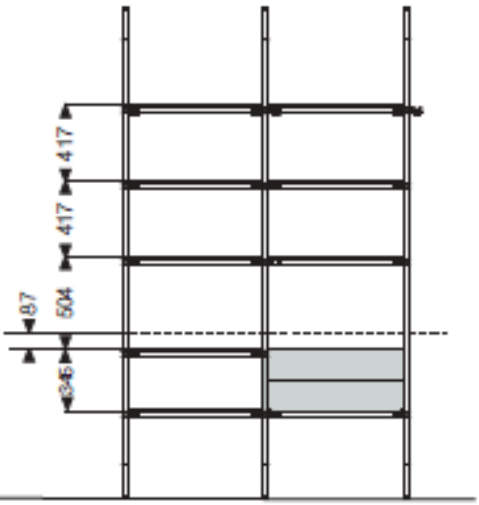

壁面 ／ 床面　固定方法

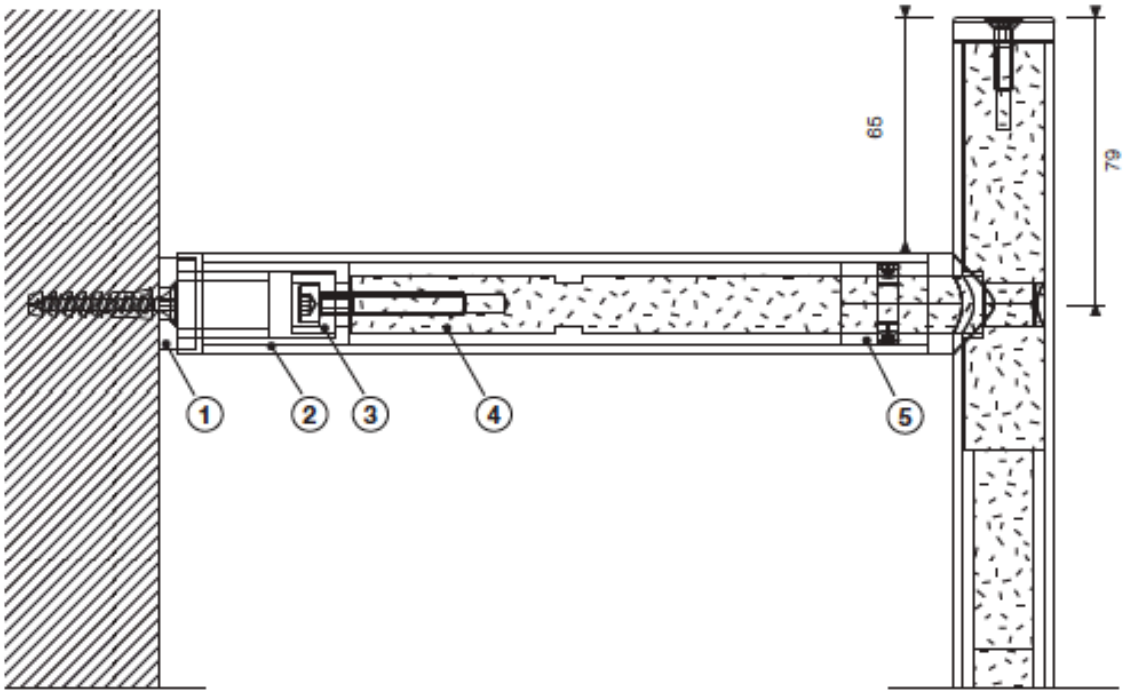

① 壁面キャップ
② レギュレーター
③ ローテーションガイド
④ ピン(ポール水平方向固定用)
⑤ ジョイント
⑥ 内部レギュレーター
⑦ 床用キャップ
中央部の楕円形の穴により、ポールの垂直方向を調整します。

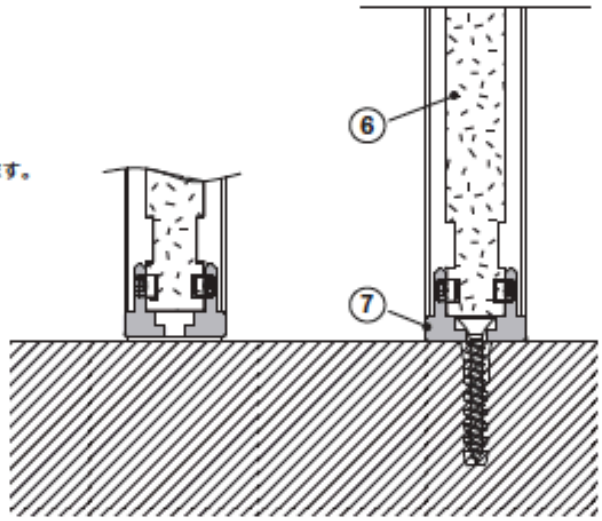

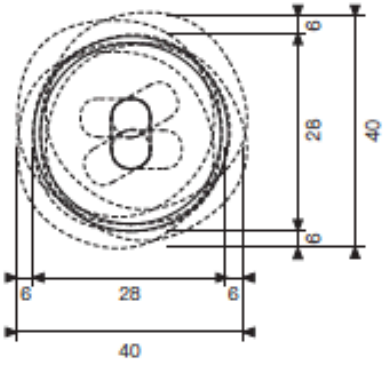

高さ調整方法

壁に取り付ける水平方向のポールを手で回すと、5mm調整することができます。
床側に取り付ける垂直方向のポールの下部を調整すると、高さを20mmすることができます。
調整した後、シリンダーをキャップの位置まで戻して、内部レギュレーターを締します。

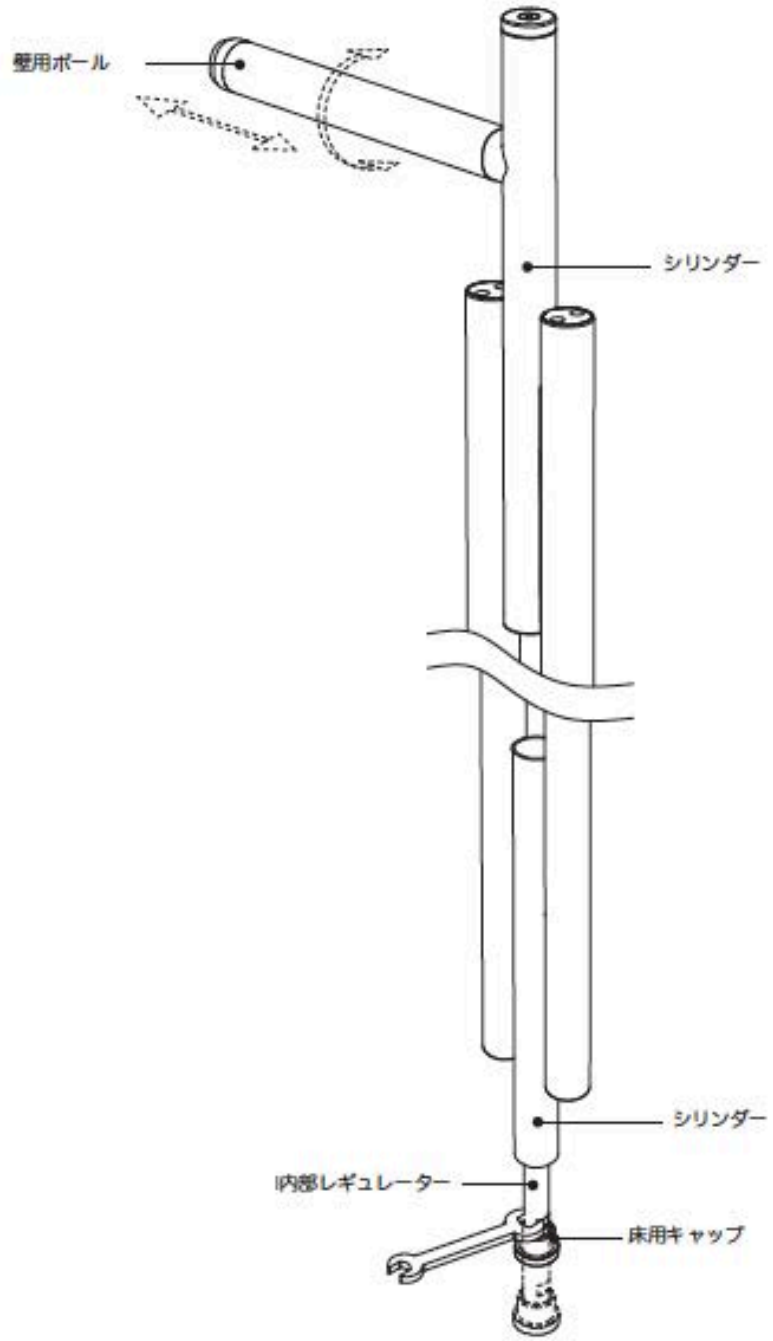

サイズ展開（シェルフ）

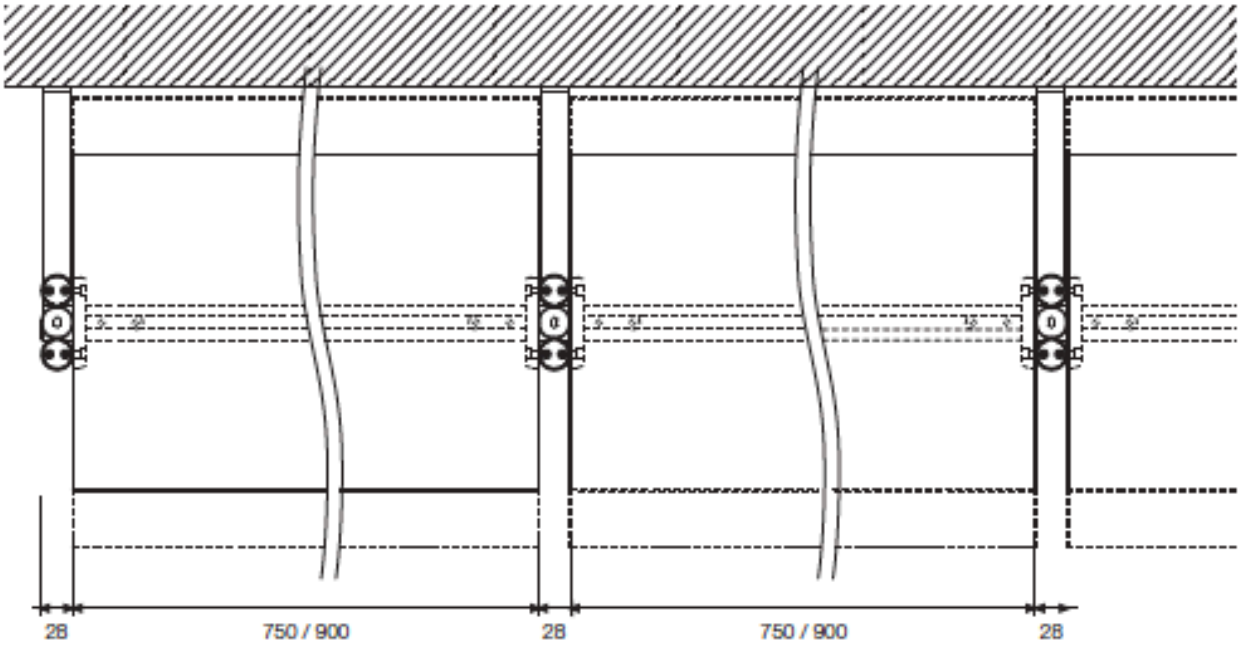

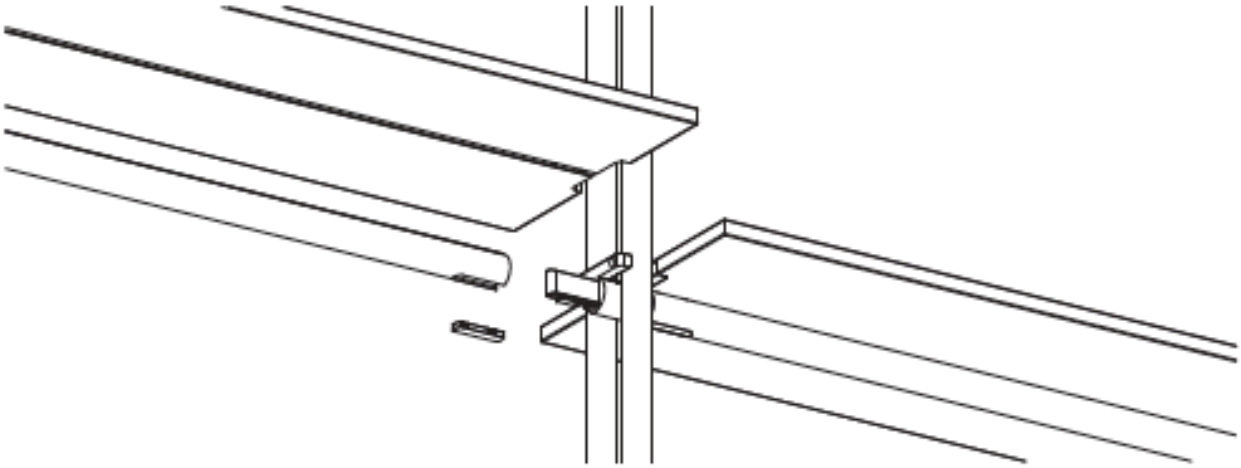

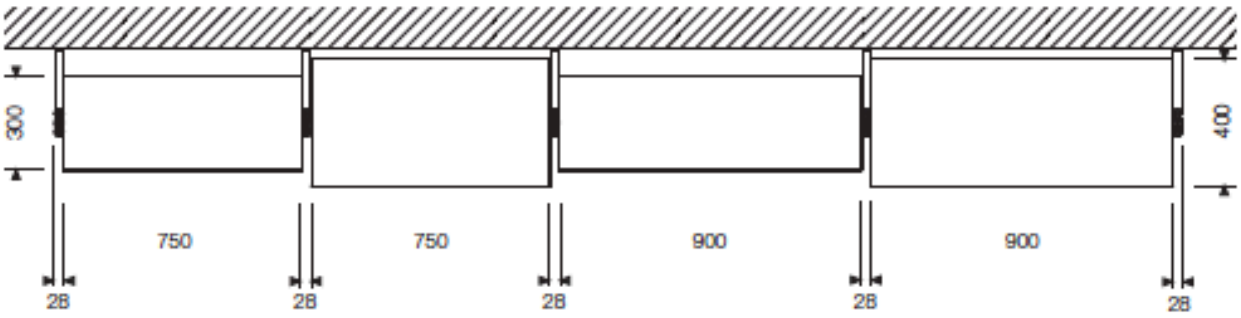

注意事項

正しいプランニング

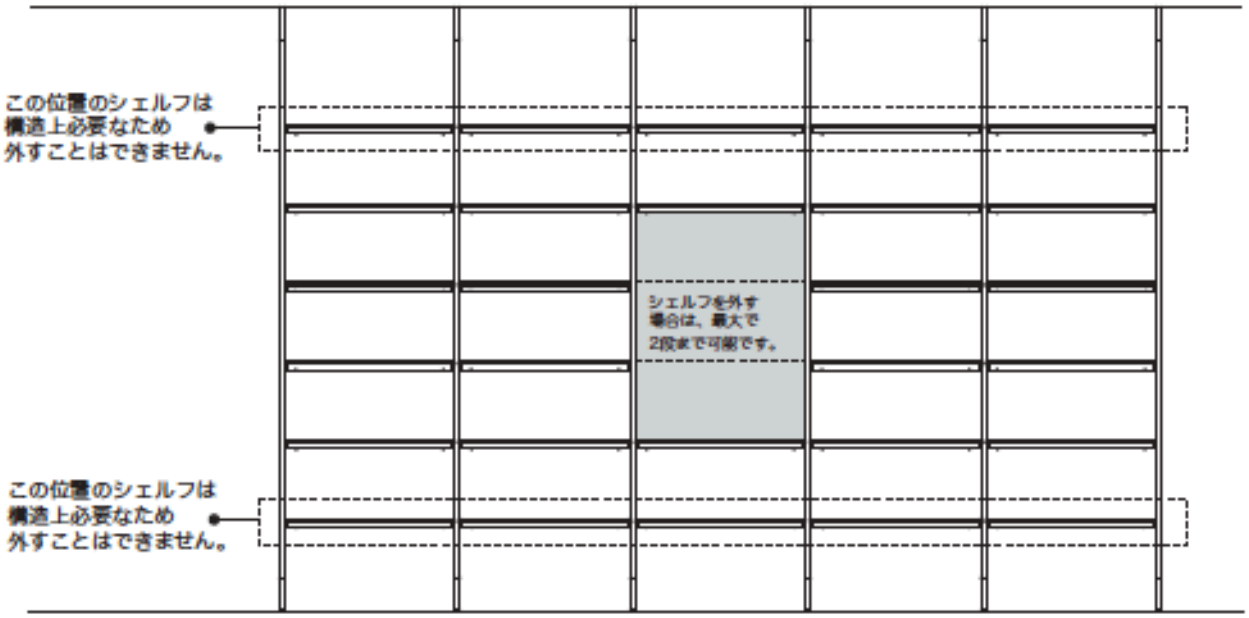

誤ったプランニング

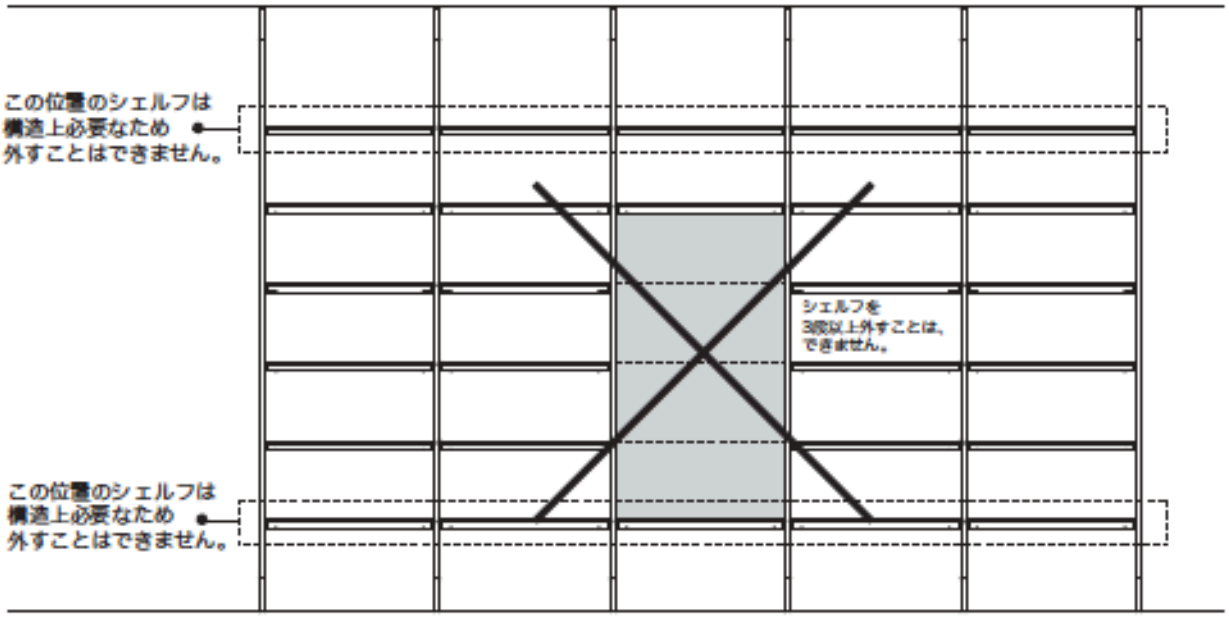

注意事項

正しいプランニング

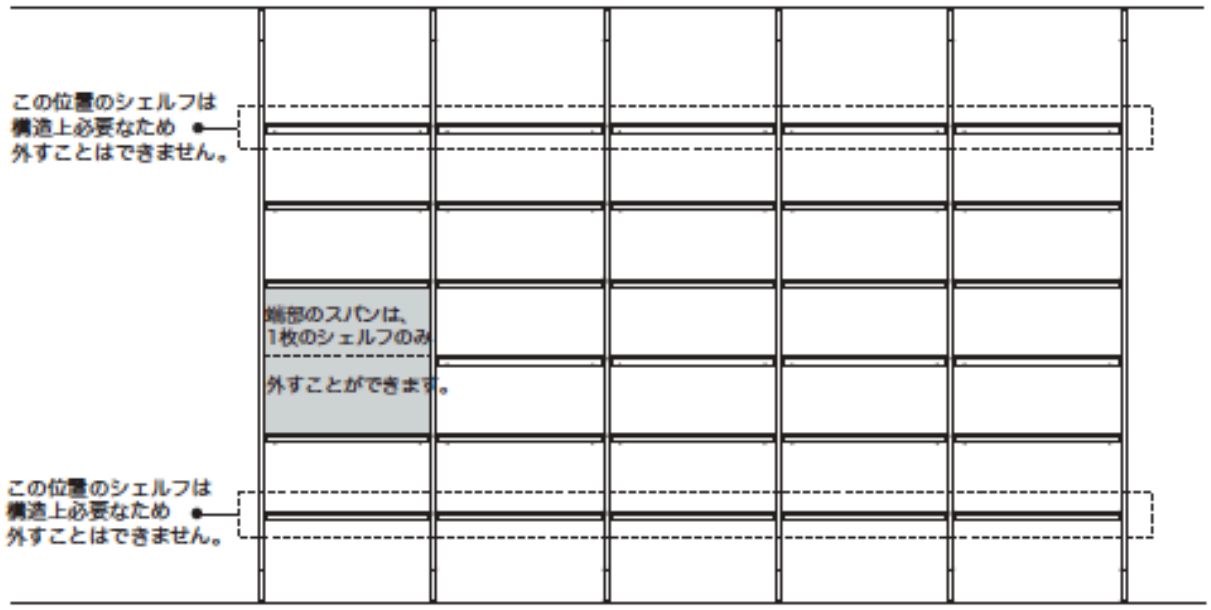

誤ったプランニング



注意事項

正しいプランニング

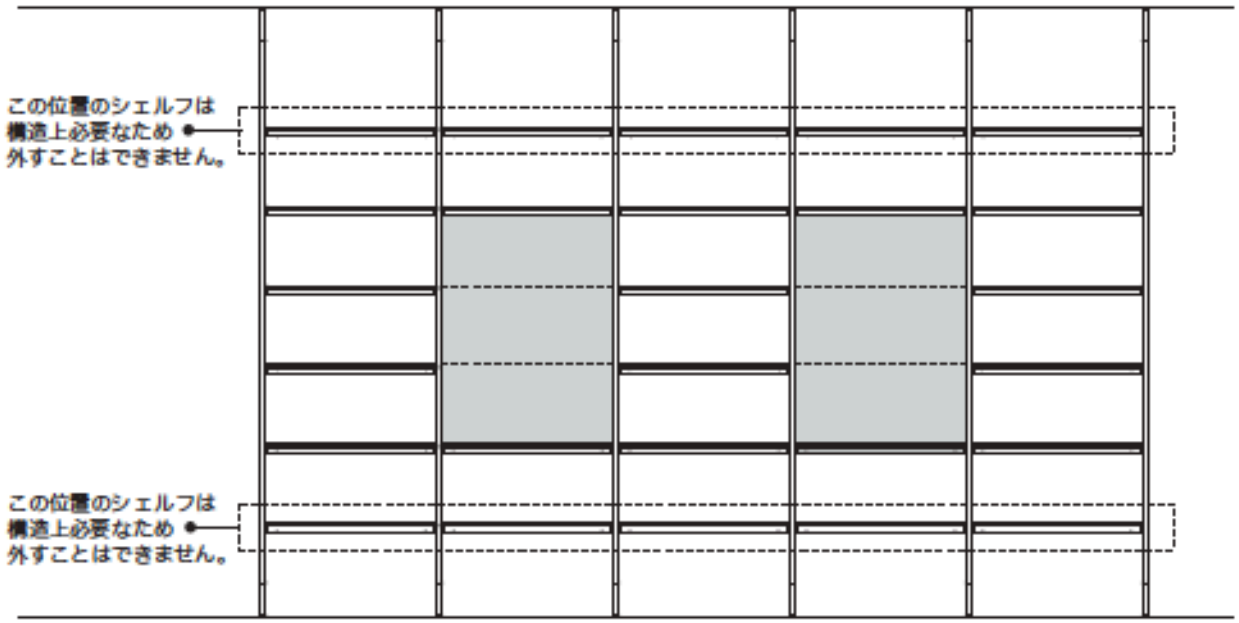

誤ったプランニング

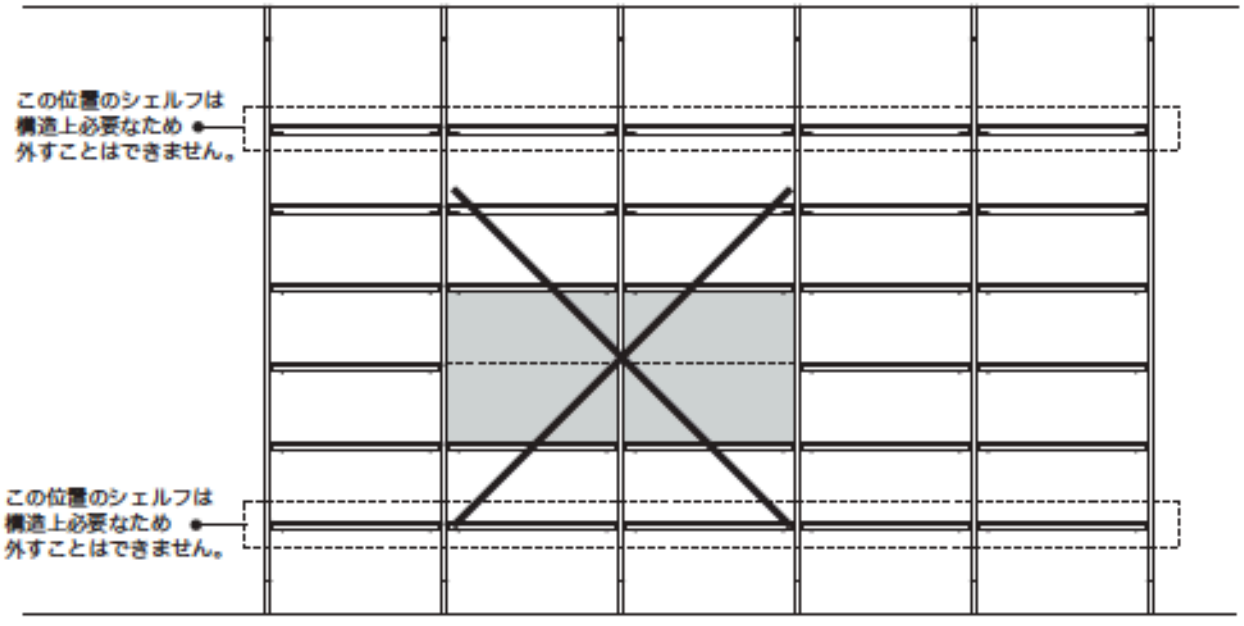

水平方向に複数の連続したシェルフを外すことはできませんので、ご注意ください。

注意事項

正しいプランニング

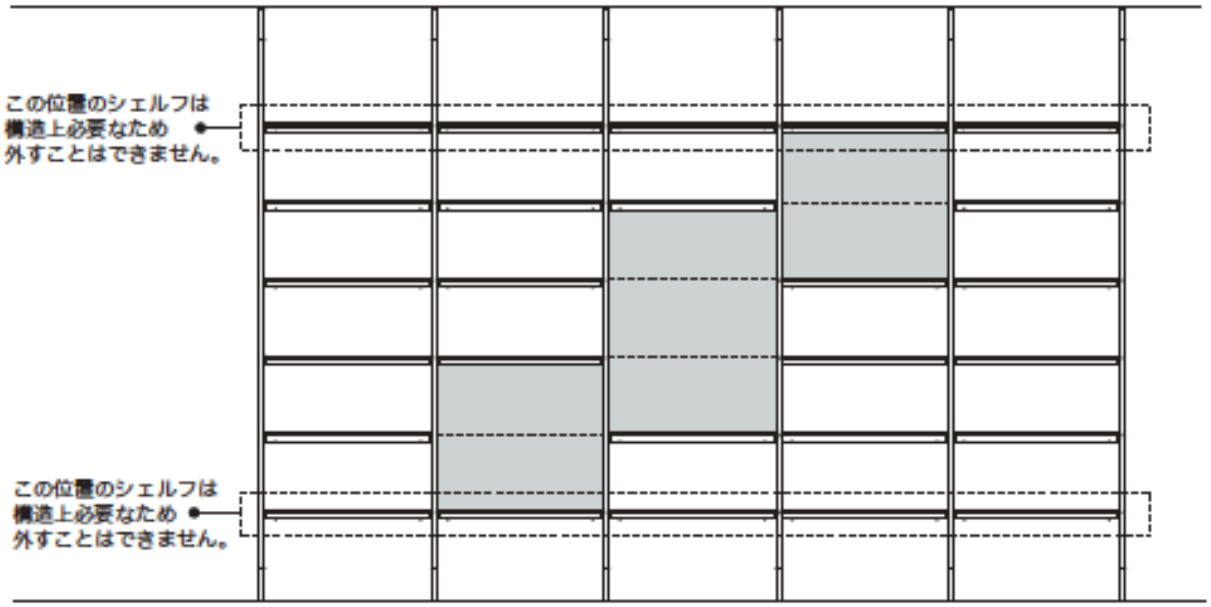

注意事項

正しいプランニング

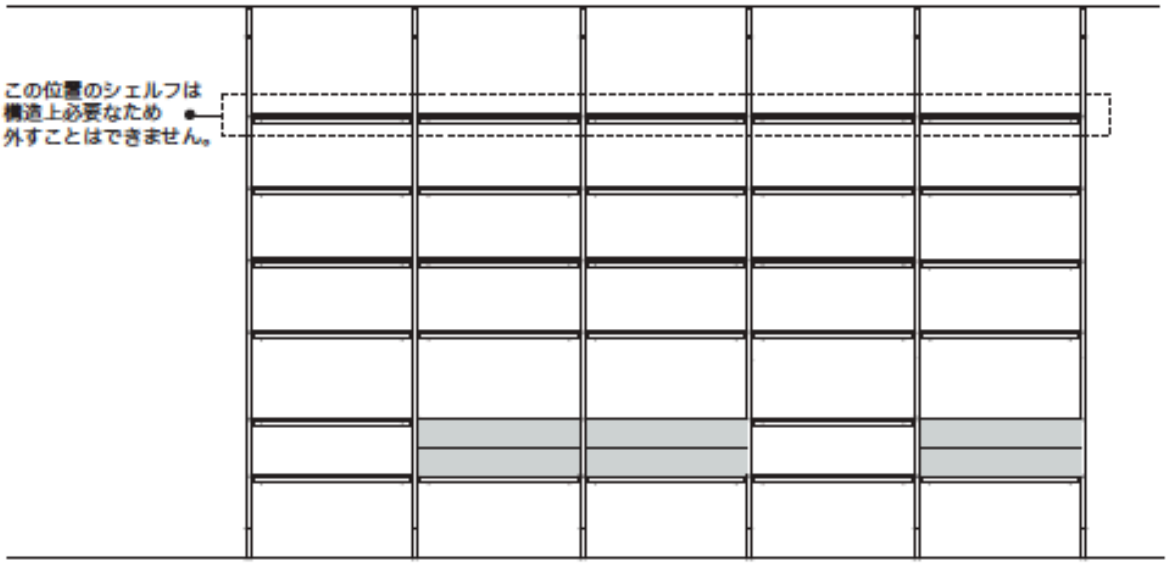

誤ったプランニング

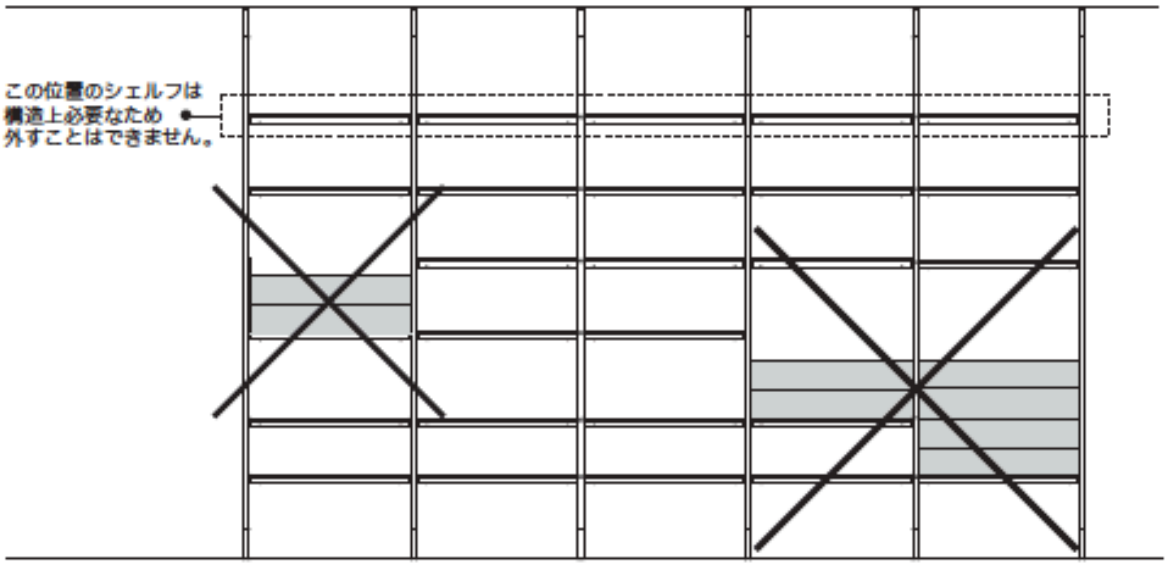

ストレージユニットは、一段目のみに配置することができます。
また、ストレージユニットを2つ重ねて配置することは、できません。

注意事項

正しいプランニング

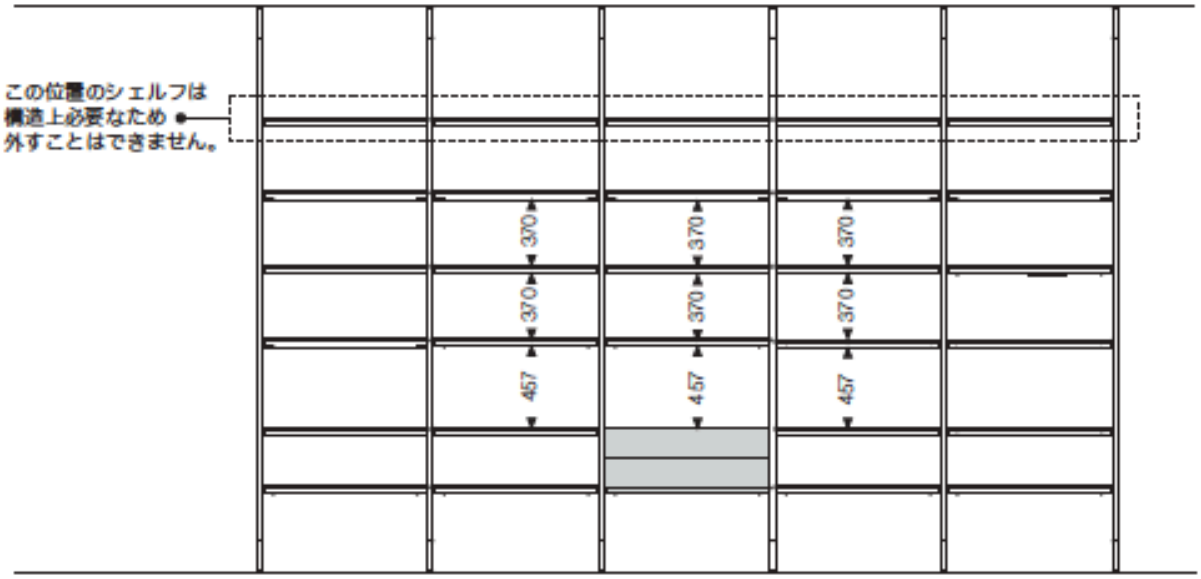

誤ったプランニング

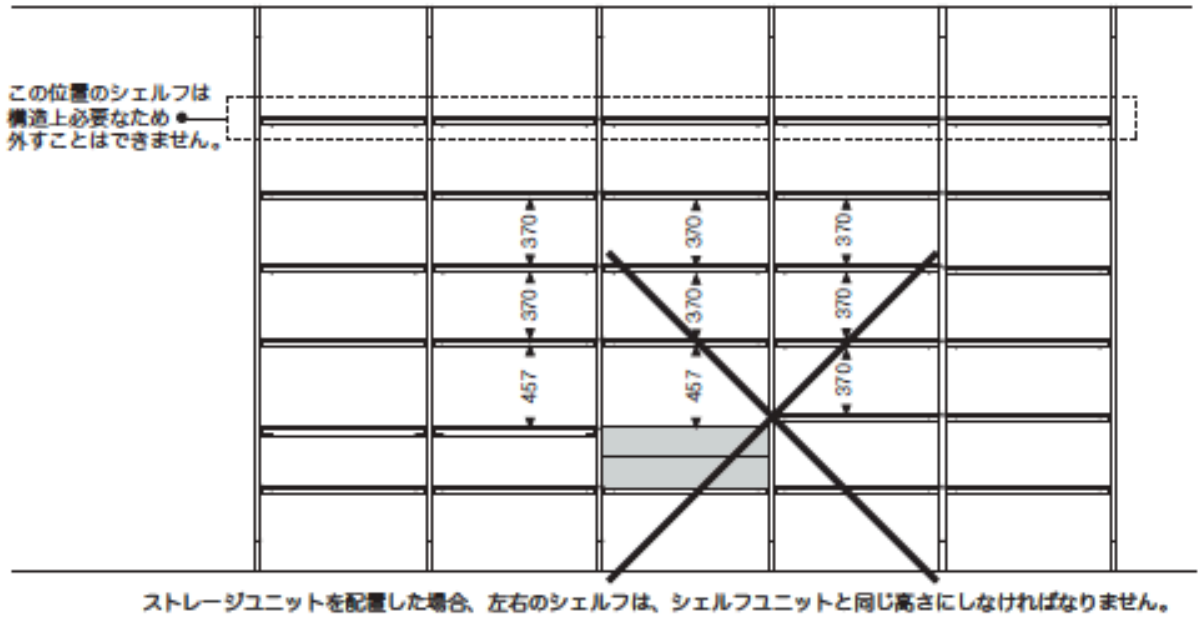

ストレージユニットを配置した場合、左右のシェルフは、シェルフユニットと同じ高さにしなければなりません。

JACK / ジャック

B&B ITALIA

Central uprights with supports for 4 shelves

		Satin	Bronzed nickel
JCK220C	220Cセントラルポール 2200mm(天井固定タイプ)	239,800	239,800
JCK228C	228Cセントラルポール 2280mm(天井固定タイプ)	242,000	242,000
JCK236C	236Cセントラルポール 2360mm(天井固定タイプ)	243,100	243,100
JCK244C	244Cセントラルポール 2440mm(天井固定タイプ)	245,300	245,300
JCK252C	252Cセントラルポール 2520mm(天井固定タイプ)	248,600	248,600



JCK_C

prof. / depth / Tiefe
28 mm - 1 1/8"

N.B. / 注意事項

4段用セントラルポール
ブラックサテン3764E、またはブロンズニッケル塗装0174Bよりお選びください。
シェルフのみ(奥行き300/400mm)または、シェルフとストレージユニットの組み合わせ両方に対応しております。

JACK / ジャック

B&B ITALIA

Terminal uprights with supports for 4 shelves

		Satin	Bronzed nickel
JCK220T	220Tエンドポール 2200mm(天井固定タイプ)	226,600	226,600
JCK228T	228Tエンドポール 2280mm(天井固定タイプ)	228,800	228,800
JCK236T	236Tエンドポール 2360mm(天井固定タイプ)	229,900	229,900
JCK244T	244Tエンドポール 2440mm(天井固定タイプ)	232,100	232,100
JCK252T	252Tエンドポール 2520mm(天井固定タイプ)	235,400	235,400



JCK_T

prof. / depth / Tiefe
28 mm - 1 1/8"

N.B. / 注意事項

4段用エンドポール
ブラックサテン3764E、またはブロンズニッケル塗装0174Bよりお選びください。
シェルフのみ(奥行き300/400mm)または、シェルフとストレージユニットの組み合わせ両方に対応しております。

JACK / ジャック

B&B ITALIA

Central uprights with supports for 5 shelves

		Satin	Bronzed nickel								
JCK260C	260Cセントラルポール 2600mm(天井固定タイプ)	259,600	259,600								
JCK268C	268Cセントラルポール 2680mm(天井固定タイプ)	261,800	261,800								
JCK276C	276Cセントラルポール 2760mm(天井固定タイプ)	264,000	264,000								
JCK284C	284Cセントラルポール 2840mm(天井固定タイプ)	265,100	265,100								
JCK292C	292Cセントラルポール 2920mm(天井固定タイプ)	266,200	266,200								
JCK300C	300Cセントラルポール 3000mm(天井固定タイプ)	270,600	270,600								



JCK_C

prof. / depth / Tiefe
28 mm - 1 1/8"

N.B. / 注意事項

5段用セントラルポール
ブラックサテン3764E、またはブロンズニッケル塗装0174Bよりお選びください。
シェルフのみ(奥行き300/400mm)または、シェルフとストレージユニットの組み合わせ両方に対応しております。

JACK / ジャック

B&B ITALIA

Terminal uprights with supports for 5 shelves

		Satin	Bronzed nickel								
JCK260T	260Tエンドポール 2600mm(天井固定タイプ)	243,100	243,100								
JCK268T	268Tエンドポール 2680mm(天井固定タイプ)	245,300	245,300								
JCK276T	276Tエンドポール 2760mm(天井固定タイプ)	247,500	247,500								
JCK284T	284Tエンドポール 2840mm(天井固定タイプ)	248,600	248,600								
JCK292T	292Tエンドポール 2920mm(天井固定タイプ)	250,800	250,800								
JCK300T	300Tエンドポール 3000mm(天井固定タイプ)	254,100	254,100								



JCK_T

prof. / depth / Tiefe
28 mm - 1 1/8"

N.B. / 注意事項

5段用エンドポール
ブラックサテン3764E、またはブロンズニッケル塗装0174Bよりお選びください。
シェルフのみ(奥行き300/400mm)または、シェルフとストレージユニットの組み合わせ両方に対応しております。

JACK / ジャック

B&B ITALIA

Central uprights with supports for 6 shelves

		Satin	Bronzed nickel								
JCK308C	308Cセントラルポール 3080mm(天井固定タイプ)	286,000	286,000								
JCK316C	316Cセントラルポール 3160mm(天井固定タイプ)	288,200	288,200								
JCK324C	324Cセントラルポール 3240mm(天井固定タイプ)	290,400	290,400								



JCK_C

prof. / depth / Tiefe
28 mm - 1 1/8"

N.B. / 注意事項

6段用セントラルポール
ブラックサテン3764E、またはブロンズニッケル塗装0174Bよりお選びください。
シェルフのみ(奥行き300/400mm)または、シェルフとストレージユニットの組み合わせ両方に対応しております。

JACK / ジャック

B&B ITALIA

Terminal uprights with supports for 6 shelves

		Satin	Bronzed nickel								
JCK308T	308Tエンドポール 3080mm(天井固定タイプ)	267,300	267,300								
JCK316T	316Tエンドポール 3160mm(天井固定タイプ)	270,600	270,600								
JCK324T	324Tエンドポール 3240mm(天井固定タイプ)	271,700	271,700								



JCK_T

prof. / depth / Tiefe
28 mm - 1 1/8"

N.B. / 注意事項

6段用エンドポール
ブラックサテン3764E、またはブロンズニッケル塗装0174Bよりお選びください。
シェルフのみ(奥行き300/400mm)または、シェルフとストレージユニットの組み合わせ両方に対応しております。

JACK / ジャック　　B&B ITALIA

Central uprights with supports for 4 shelves (wall / floor fixing)

		Satin	Bronzed nickel								
JCK220CP	220CP セントラルポール 2200mm (壁固定タイプ)	299,200	299,200								
JCK228CP	228CP セントラルポール 2280mm (壁固定タイプ)	301,400	301,400								
JCK236CP	236CP セントラルポール 2360mm (壁固定タイプ)	302,500	302,500								
JCK244CP	244CP セントラルポール 2440mm (壁固定タイプ)	304,700	304,700								
JCK252CP	252CP セントラルポール 2520mm (壁固定タイプ)	308,000	308,000								

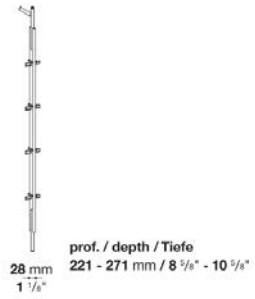

N.B. / 注意事項

4段用セントラルポール
ブラックサテン3764E、またはブロンズニッケル塗装0174Bよりお選びください。
シェルフのみ(奥行き300/400mm)または、シェルフとストレージユニットの組み合わせ両方に対応しております。

JACK / ジャック　　B&B ITALIA

Terminal uprights with supports for 4 shelves (wall / floor fixing)

		Satin	Bronzed nickel								
JCK220TP	220TP エンドポール 2200mm (壁固定タイプ)	289,300	289,300								
JCK228TP	228TP エンドポール 2280mm (壁固定タイプ)	291,500	291,500								
JCK236TP	236TP エンドポール 2360mm (壁固定タイプ)	292,600	292,600								
JCK244TP	244TP エンドポール 2440mm (壁固定タイプ)	294,800	294,800								
JCK252TP	252TP エンドポール 2520mm (壁固定タイプ)	298,100	298,100								

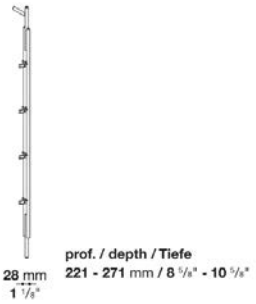

N.B. / 注意事項

4段用エンドポール
ブラックサテン3764E、またはブロンズニッケル塗装0174Bよりお選びください。
シェルフのみ(奥行き300/400mm)または、シェルフとストレージユニットの組み合わせ両方に対応しております。

JACK / ジャック

B&B ITALIA

Central uprights with supports for 5 shelves (wall / floor fixing)

		Satin	Bronzed nickel
JCK260CP	260CP セントラルポール 2600mm (壁固定タイプ)	319,000	319,000
JCK268CP	268CP セントラルポール 2680mm (壁固定タイプ)	320,100	320,100
JCK276CP	276CP セントラルポール 2760mm (壁固定タイプ)	322,300	322,300
JCK284CP	284CP セントラルポール 2840mm (壁固定タイプ)	323,400	323,400
JCK292CP	292CP セントラルポール 2920mm (壁固定タイプ)	325,600	325,600
JCK300CP	300CP セントラルポール 3000mm (壁固定タイプ)	328,900	328,900



prof. / depth / Tiefe
221 - 271 mm / 8 5/8" - 10 5/8"

N.B. / 注意事項

5段用セントラルポール
ブラックサテン3764E、またはブロンズニッケル塗装0174Bよりお選びください。
シェルフのみ(奥行き300/400mm)または、シェルフとストレージユニットの組み合わせ両方に対応しております。

JACK / ジャック

B&B ITALIA

Terminal uprights with supports for 5 shelves (wall / floor fixing)

		Satin	Bronzed nickel
JCK260TP	260TP エンドポール 2600mm (壁固定タイプ)	305,800	305,800
JCK268TP	268TP エンドポール 2680mm (壁固定タイプ)	308,000	308,000
JCK276TP	276TP エンドポール 2760mm (壁固定タイプ)	310,200	310,200
JCK284TP	284TP エンドポール 2840mm (壁固定タイプ)	311,300	311,300
JCK292TP	292TP エンドポール 2920mm (壁固定タイプ)	312,400	312,400
JCK300TP	300TP エンドポール 3000mm (壁固定タイプ)	315,700	315,700



prof. / depth / Tiefe
221 - 271 mm / 8 5/8" - 10 5/8"

N.B. / 注意事項

5段用エンドポール
ブラックサテン3764E、またはブロンズニッケル塗装0174Bよりお選びください。
シェルフのみ(奥行き300/400mm)または、シェルフとストレージユニットの組み合わせ両方に対応しております。

JACK / ジャック

B&B ITALIA

Central uprights with supports for 6 shelves (wall / floor fixing)

		Satin	Bronzed nickel								
JCK308CP	308CP セントラルポール 3080mm (壁固定タイプ)	345,400	345,400								
JCK316CP	316CP セントラルポール 3160mm (壁固定タイプ)	346,500	346,500								
JCK324CP	324CP セントラルポール 3240mm (壁固定タイプ)	347,600	347,600								

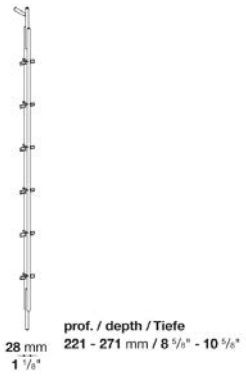

N.B. / 注意事項

6段用セントラルポール
ブラックサテン3764E、またはブロンズニッケル塗装0174Bよりお選びください。
シェルフのみ(奥行き300/400mm)または、シェルフとストレージユニットの組み合わせ両方に対応しております。

JACK / ジャック

B&B ITALIA

Terminal uprights with supports for 6 shelves (wall / floor fixing)

		Satin	Bronzed nickel								
JCK308TP	308TP エンドポール 3080mm (壁固定タイプ)	330,000	330,000								
JCK316TP	316TP エンドポール 3160mm (壁固定タイプ)	331,100	331,100								
JCK324TP	324TP エンドポール 3240mm (壁固定タイプ)	333,300	333,300								

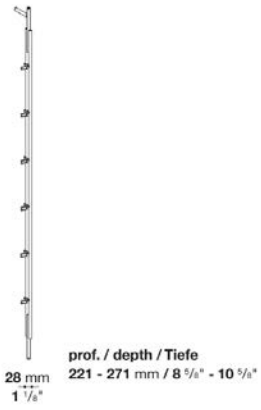

N.B. / 注意事項

6段用エンドポール
ブラックサテン3764E、またはブロンズニッケル塗装0174Bよりお選びください。
シェルフのみ(奥行き300/400mm)または、シェルフとストレージユニットの組み合わせ両方に対応しております。

JACK / ジャック　　B&B ITALIA

Shelves depth 300 mm

		Satin	Oak	Smoked oak	Canaletto walnut						
JCKR75	75シェルフ (D300mm)	61,600	70,400	80,300	80,300						
JCKR90	90シェルフ (D300mm)	68,200	80,300	90,200	90,200						
JCKRLA	幅カット					26,400					



prof. / depth / Tiefe
300 mm - 11 3/4"

N.B. / 注意事項

シェルフ
ブラックサテン3764E、オーク (グレー0378G、ライト0374C、ブラック0381N) 、スモークオーク0370F、
またはカナレットウォルナット0356N よりお選びください。

※シェルフのカットは、10mm単位で承ります。シェルフの最小幅は、300mmです。
※シェルフ1枚あたりの耐荷重 (均等に荷重分散された場合)
- 750mm幅の場合：15kgs
- 900mm幅の場合：18kgs

JACK / ジャック　　B&B ITALIA

Shelves depth 400 mm

		Satin	Oak	Smoked oak	Canaletto walnut						
JCKR75_4	75シェルフ (D400mm)	70,400	86,900	96,800	96,800						
JCKR90_4	90シェルフ (D400mm)	77,000	96,800	110,000	110,000						
JCKRLA	幅カット					26,400					



prof. / depth / Tiefe
400 mm - 15 3/4"

N.B. / 注意事項

シェルフ
ブラックサテン3764E、オーク (グレー0378G、ライト0374C、ブラック0381N) 、スモークオーク0370F、
またはカナレットウォルナット0356Nよりお選びください。

※シェルフのカットは、10mm単位で承ります。シェルフの最小幅は、300mmです。
※シェルフ1枚あたりの耐荷重 (均等に荷重分散された場合)
- 750mm幅の場合：15kgs
- 900mm幅の場合：18kgs

JACK / ジャック　　B&B ITALIA

Storage units with flap door depth 400 mm

		Satin	Oak	Smoked oak	Canaletto walnut						
JCKC75R	ストレージユニット(フラップドア付) 750 x 400 x h. 345 mm	320,100	381,700	383,900	383,900						
JCKC90R	ストレージユニット(フラップドア付) 900 x 400 x h. 345 mm	330,000	400,400	407,000	407,000						

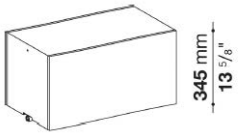

prof. / depth / Tiefe
400 mm - 15 3/4"

N.B. / 注意事項

ストレージユニット
ブラックサテン3764E、オーク (グレー0378G、ライト0374C、ブラック0381N) 、スモークオーク0370F、
またはカナレットウォルナット0356Nよりお選びください。

※ストレージユニットの取り付け位置は最下段になります。
※ストレージユニット フラップドア付の耐荷重 (均等に荷重分散された場合)
- 750mm幅の場合：ストレージユニット上段10kgs、ストレージユニット内部13kgs
- 900mm幅の場合：ストレージユニット上段12kgs、ストレージユニット内部15kgs

JACK / ジャック　　B&B ITALIA

Storage units with drawers depth 400 mm

		Satin	Oak	Smoked oak	Canaletto walnut						
JCKC75C	ストレージユニット(ドロワー付) 750 x 400 x h. 345 mm	298,100	381,700	397,100	397,100						
JCKC90C	ストレージユニット(ドロワー付) 900 x 400 x h. 345 mm	314,600	400,400	415,800	415,800						

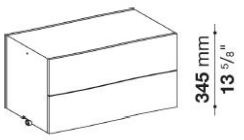

prof. / depth / Tiefe
400 mm - 15 3/4"

N.B. / 注意事項

ストレージユニット
ブラックサテン3764E、オーク (グレー0378G、ライト0374C、ブラック0381N) 、スモークオーク0370F、
またはカナレットウォルナット0356Nよりお選びください。

※ストレージユニットの取り付け位置は最下段になります。
※ストレージユニット ドロワー付の耐荷重 (均等に荷重分散された場合)
- 750mm幅の場合：ストレージユニット上段10kgs、ドロワー1段あたり5kgs
- 900mm幅の場合：ストレージユニット上段12kgs、ドロワー1段あたり6kgs

BULL / ブル

B&B ITALIA

Naoto Fukasawa / 深澤 直人



TECHNICAL SPECIFICATIONS / 技術情報：

天板	無垢木材、木製パーティクルボード突板
フレーム	無垢材
サポートフレーム	鋼材
脚部先端	プラスチック素材
クッション	成形ポリウレタン、ポリエステルファイバー
表面張地	ファブリックまたは天然皮革

BULL / ブル　　B&B ITALIA

Bench with 2 seat cushions cm 110

		B (ファブリック)	A (ファブリック)	E (ファブリック)	S (ファブリック)	L (ファブリック)	M (ファブリック)	BETA (レザー)	ALFA GAMMA (レザー)	K (レザー)	
TBU110	110ベンチ(オーク)	**506,000**	**509,300**	**514,800**	**514,800**	**524,700**	**528,000**	**528,000**	**535,700**	**563,200**	
TBU110F	110ベンチ(スモークドオーク)	**514,800**	**519,200**	**524,700**	**524,700**	**535,700**	**537,900**	**537,900**	**544,500**	**573,100**	
追加カバー											
TBU110RK	シートクッション2個セット	**26,400**	**29,700**	**36,300**	**36,300**	**45,100**	**48,400**	**48,400**	**55,000**	**83,600**	

TBU110

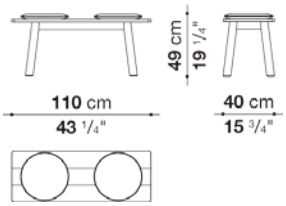

N.B. / 注意事項

脚部：オーク (グレー0378G、ライト0374C、ブラック0381N) 、または、ステインドスモーク0394Tよりお選びください。
座面：オーク (グレー0378G、ライト0374C、ブラック0381N) 、または、スモークオーク0370Fよりお選びください。

※シートクッションは、本体価格に含まれております。
※レザーKランクは、KASIA,KOTOよりお選びください。

BULL / ブル　　B&B ITALIA

Bench with 3 seat cushions cm 190

		B (ファブリック)	A (ファブリック)	E (ファブリック)	S (ファブリック)	L (ファブリック)	M (ファブリック)	BETA (レザー)	ALFA GAMMA (レザー)	K (レザー)	
TBU190	190ベンチ(オーク)	**688,600**	**688,600**	**695,200**	**697,400**	**707,300**	**723,800**	**723,800**	**732,600**	**774,400**	
TBU190F	190ベンチ(スモークドオーク)	**704,000**	**704,000**	**710,600**	**713,900**	**723,800**	**740,300**	**740,300**	**748,000**	**790,900**	
追加カバー											
TBU190RK	シートクッションカバー3個セット	**36,300**	**36,300**	**41,800**	**45,100**	**55,000**	**70,400**	**70,400**	**80,300**	**123,200**	

TBU190

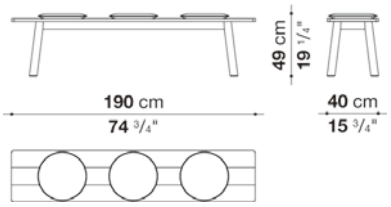

N.B. / 注意事項

脚部：オーク (グレー0378G、ライト0374C、ブラック0381N) 、または、ステインドスモーク0394Tよりお選びください。
座面：オーク (グレー0378G、ライト0374C、ブラック0381N) 、または、スモークオーク0370Fよりお選びください。

※シートクッションは、本体価格に含まれております。
※レザーKランクは、KASIA,KOTOよりお選びください。



TECHNICAL SPECIFICATIONS / 技術情報：

天板	MDF芯材または、無垢木材及びMDF合板パネル
サポートフレーム	グレーオーク、ブラッシュドライトオーク、ブラッシュドブラックオーク
サポートフレーム	ブライトクロームまたは、ブロンズニッケル塗装鋼材
脚部先端	プラスチック素材

EILEEN / アイリーン　　B&B ITALIA

Writing-desk cm 110

		Thick leather (レザー)	Oak
SE110_E	ライティングデスク (ピューター仕上)	**1,652,200**	**1,413,500**
SE110_C	ライティングデスク (クローム仕上)	**1,670,900**	**1,432,200**
SE110_CRN	ライティングデスク (ブラッククローム仕上)	**1,706,100**	**1,468,500**

SE110

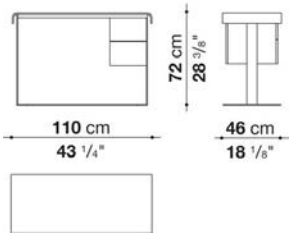

N.B. / 注意事項

脚部：ピューター塗装0259V、クロームスチール0110M、またはブラッククロームスチール0178Cよりお選びください。
天板とドロワー：オーク(ライト0374C、ブラック0381N、グレー0378G)、または厚革 (ミルクホワイト1121104、ナチュラル1121300、ブラック1121150、ダークブラウン1121350、ダブグレー1121280、アイボリー1121201) よりお選びください。

※天板に厚革をお選びの場合は、ドロワーフロントをオークよりお選びください。

EILEEN / アイリーン　　B&B ITALIA

Writing-desk cm 110

		Thick leather (レザー)	Oak
SE110_EP	ライティングデスク ケーブルフラップ付 (ピューター仕上)	**1,684,100**	**1,445,400**
SE110_CP	ライティングデスク ケーブルフラップ付き (クローム仕上)	**1,703,900**	**1,465,200**
SE110_CRNP	ライティングデスク ケーブルフラップ付 (ブラッククローム仕上)	**1,738,000**	**1,499,300**

SE110_P

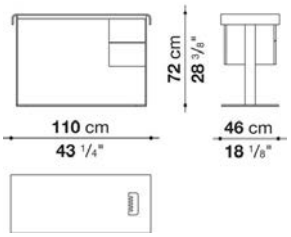

N.B. / 注意事項

脚部：ピューター塗装0259V、クロームスチール0110M、またはブラッククロームスチール0178Cよりお選びください。
天板とドロワー：オーク(ライト0374C、ブラック0381N、グレー0378G)、または厚革 (ミルクホワイト1121104、ナチュラル1121300、ブラック1121150、ダークブラウン1121350、ダブグレー1121280、アイボリー1121201) よりお選びください。

※天板に厚革をお選びの場合は、ドロワーフロントをオークよりお選びください。

EILEEN / アイリーン　　B&B ITALIA

Writing-desk cm 134

		Thick leather (レザー)	Oak
SE134_E	ライティングデスク (ピューター仕上)	**1,738,000**	**1,498,200**
SE134_C	ライティングデスク (クローム仕上)	**1,760,000**	**1,520,200**
SE134_CRN	ライティングデスク (ブラッククローム仕上)	**1,811,700**	**1,571,900**

SE134

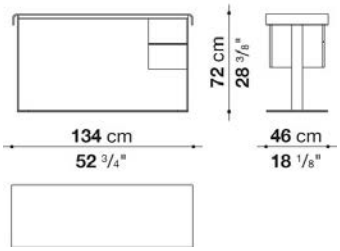

N.B. / 注意事項

脚部：ピューター塗装0259V、クロームスチール0110M、またはブラッククロームスチール0178Cよりお選びください。
天板とドロワー：オーク(ライト0374C、ブラック0381N、グレー0378G)、または厚革 (ミルクホワイト1121104、ナチュラル1121300、ブラック1121150、ダークブラウン1121350、ダブグレー1121280、アイボリー1121201) よりお選びください。

※天板に厚革をお選びの場合は、ドロワーフロントをオークよりお選びください。

EILEEN / アイリーン　　B&B ITALIA

Writing-desk cm 134

		Thick leather (レザー)	Oak
SE134_EP	ライティングデスク ケーブルフラップ付 (ピューター仕上)	**1,771,000**	**1,531,200**
SE134_CP	ライティングデスク ケーブルフラップ付き (クローム仕上)	**1,790,800**	**1,552,100**
SE134_CRNP	ライティングデスク ケーブルフラップ付 (ブラッククローム仕上)	**1,843,600**	**1,604,900**

SE134_P

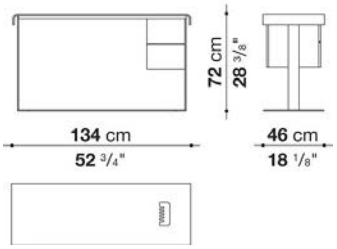

N.B. / 注意事項

脚部：ピューター塗装0259V、クロームスチール0110M、またはブラッククロームスチール0178Cよりお選びください。
天板とドロワー：オーク(ライト0374C、ブラック0381N、グレー0378G)、または厚革 (ミルクホワイト1121104、ナチュラル1121300、ブラック1121150、ダークブラウン1121350、ダブグレー1121280、アイボリー1121201) よりお選びください。

※天板に厚革をお選びの場合は、ドロワーフロントをオークよりお選びください。

FRANK / フランク

B&B ITALIA

design Antonio Citterio / アントニオ· チッテリオ



TECHNICAL SPECIFICATIONS / 技術情報：

脚部 (FP40)	成形鋼材
座面 (FP40)	積層合板、成形ポリウレタン、ポリエステルファイバーカバー
内部構造 (F58P)	鋼管及び成形鋼材
内部充填材	ベイフィット (バイエル社製) 低温成形発泡ポリウレタン、ポリエステルファイバー
脚部先端 (FP40)	プラスチック素材
表面張地	ファブリックまたは天然皮革

FRANK / フランク　　B&B ITALIA

Ottoman cm φ40

		B (ファブリック)	A (ファブリック)	E (ファブリック)	S (ファブリック)	L (ファブリック)	M (ファブリック)	BETA (レザー)	ALFA GAMMA (レザー)	K (レザー)	
FP40	オットマン (塗装仕上)	**304,700**	**309,100**	**312,400**	**319,000**	**327,800**	**327,800**	**327,800**	**330,000**	**342,100**	
FP40_E	オットマン (ピューター仕上)	**320,100**	**323,400**	**328,900**	**333,300**	**343,200**	**343,200**	**343,200**	**344,300**	**357,500**	
FP40_CN	オットマン (ブラッククローム仕上)	**361,900**	**365,200**	**369,600**	**375,100**	**383,900**	**383,900**	**383,900**	**385,000**	**399,300**	
追加カバー											
FP40RK	オットマン	**56,100**	**60,500**	**63,800**	**69,300**	**78,100**	**78,100**	**78,100**	**79,200**	**92,400**	

FP40

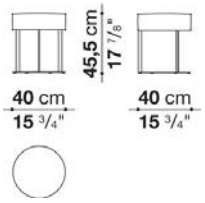

N.B. / 注意事項

脚部：チョークホワイト塗装02121、スレートブラック塗装01515、ブロンズニッケル塗装0174B、ピューター塗装0259V、またはブラッククロームスチール0178Cよりお選びください。

※レザーKランクは、KASIA,KOTOよりお選びください。

FRANK / フランク　　B&B ITALIA

Oval ottoman cm 59

		B (ファブリック)	A (ファブリック)	E (ファブリック)	S (ファブリック)	L (ファブリック)	M (ファブリック)	BETA (レザー)	ALFA GAMMA (レザー)	K (レザー)	
F58P	オーバルオットマン	**262,900**	**270,600**	**278,300**	**288,200**	**306,900**	**330,000**	**330,000**	**372,900**	**441,100**	
追加カバー											
F58PRK	オーバルオットマン	**50,600**	**57,200**	**63,800**	**72,600**	**88,000**	**128,700**	**128,700**	**146,300**	**204,600**	

F58P

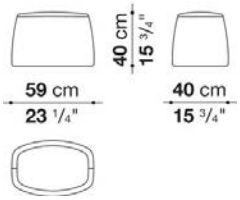

N.B. / 注意事項

※レザーKランクは、KASIA,KOTOよりお選びください。

FRANK '12 / フランク'12

B&B ITALIA

design Antonio Citterio / アントニオ・チッテリオ



TECHNICAL SPECIFICATIONS / 技術情報：

フレーム	パーティクル合板突板
フレーム(FM205)	無垢木材、パーティクル合板、ハニカム芯材突板及びパーティクル合板
フレーム外側仕上	グレーオーク、ブラッシュドライトオーク、ブラッシュドブラックオーク
フレーム内側仕上	グロッシー塗装
脚部先端 (アジャスター)	スチール及びプラスチック素材

FRANK '12 / フランク'12

B&B ITALIA

Service element cm 149

		Oak
FE155	サービスエレメント	530,200

FE155

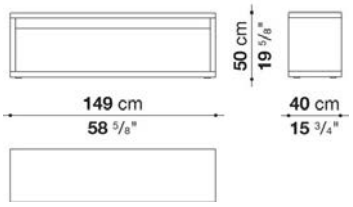

N.B. / 注意事項

天板と脚部：オーク (グレー0378G、ライト0374C、ブラック0381N) よりお選びください。
※ユニット内側はグロッシー18色よりお選びください。

FRANK '12 / フランク'12

B&B ITALIA

Service element cm 199

		Oak
FE205	サービスエレメント	554,400

FE205

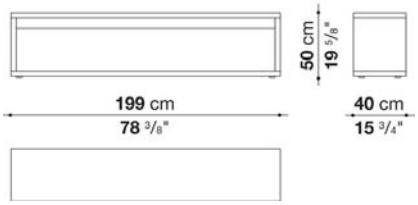

N.B. / 注意事項

天板と脚部：オーク (グレー0378G、ライト0374C、ブラック0381N) よりお選びください。
※ユニット内側はグロッシー18色よりお選びください。

FRANK '12 / フランク'12 — B&B ITALIA

Service element cm 224

		Oak
FE230	サービスエレメント	581,900

FE230

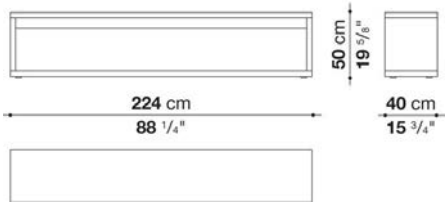

N.B. / 注意事項

天板と脚部：オーク (グレー0378G、ライト0374C、ブラック0381N) よりお選びください。
※ユニット内側はグロッシー18色よりお選びください。

FRANK '12 / フランク'12 — B&B ITALIA

Console cm 149

		Oak
FE149	コンソール	539,000

FE149

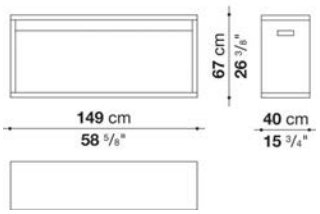

N.B. / 注意事項

天板と脚部：オーク (グレー0378G、ライト0374C、ブラック0381N) よりお選びください。
※ユニット内側はグロッシー18色よりお選びください。

Console cm 199

		Oak									
FE199	コンソール	**666,600**									

FE199

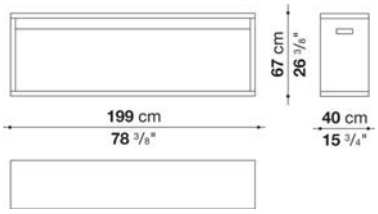

N.B. / 注意事項

天板と脚部：オーク (グレー0378G、ライト0374C、ブラック0381N) よりお選びください。
※ユニット内側はグロッシー18色よりお選びください。

GLI SCACCHI / リ スカッキ

B&B ITALIA

Mario Bellini / マリオ・ベリーニ



TECHNICAL SPECIFICATIONS / 技術情報：

充填材	成形ポリウレタン
内部、基礎フレーム	積層ボプラ材
ベースフレーム外形	金属
脚部先端	熱可塑性プラスチックとフェルト
表面張地	天然皮革

GLI SCACCHI / リ スカッキ

B&B ITALIA

Service element QUEEN cm 90

		Thick leather (レザー)	K (レザー)
SA90_RE	サービスエレメント　クイーン	485,100	642,400

SA90_RE

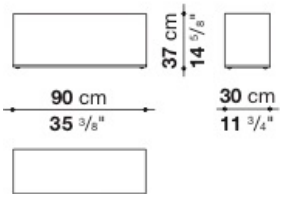

N.B. / 注意事項

厚革 (ミルクホワイト1121104、ナチュラル1121300、ブラック1121150、ダークブラウン1121350、ダブグレー1121280、アイボリー1121)、
または、レザーKANUよりお選びください。
ベースフレーム：ブラッククローム色0170Mとなります。

GLI SCACCHI / リ スカッキ

B&B ITALIA

Service element ROOK cm 90

		Thick leather (レザー)	K (レザー)
SA90_TO	サービスエレメント　ルーク	576,400	766,700

SA90_TO

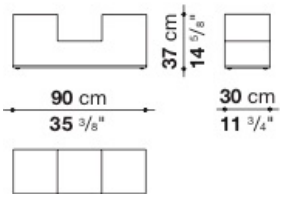

N.B. / 注意事項

厚革 (ミルクホワイト1121104、ナチュラル1121300、ブラック1121150、ダークブラウン1121350、ダブグレー1121280、アイボリー1121)、
または、レザーKANUよりお選びください。
ベースフレーム：ブラッククローム色0170Mとなります。

Service element KNIGHT cm 90

		Thick leather (レザー)	K (レザー)								
SA90_CA	サービスエレメント　ナイト	**609,400**	**830,500**								

SA90_CA

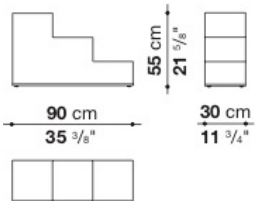

N.B. / 注意事項

厚革 (ミルクホワイト1121104、ナチュラル1121300、ブラック1121150、ダークブラウン1121350、ダブグレー1121280、アイボリー1121) 、
または、レザーKANUよりお選びください。
ベースフレーム：ブラッククローム色0170Mとなります。

HARRY LARGE / ハリー ラージ

B&B ITALIA

design Antonio Citterio / アントニオ・チッテリオ



TECHNICAL SPECIFICATIONS / 技術情報：

内部構造	鋼管及び成形鋼材
内部構造充填材	密度の異なる成形ポリウレタン、ポリエステルファイバーカバー
脚部先端	熱可塑性プラスチック
表面張地	ファブリックまたは天然皮革

HARRY LARGE / ハリー ラージ　　B&B ITALIA

Ottoman cm φ110

		B (ファブリック)	A (ファブリック)	E (ファブリック)	S (ファブリック)	L (ファブリック)	M (ファブリック)	BETA (レザー)	ALFA GAMMA (レザー)	K (レザー)	
HL110P	オットマン	**642,400**	**662,200**	**677,600**	**704,000**	**751,300**	**756,800**	**756,800**	**860,200**	**984,500**	
追加カバー											
HL110PRK	オットマン	**106,700**	**123,200**	**136,400**	**159,500**	**200,200**	**258,500**	**258,500**	**293,700**	**399,300**	

HL110P

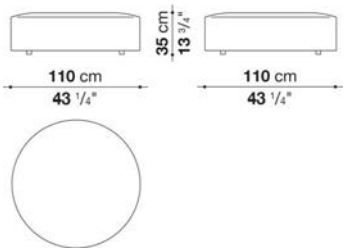

N.B. / 注意事項

※レザーKランクは、KANU(ブラック150,ブラウン300),KASIA,KOTOよりお選びください。
＊レザーは張込み仕様のため、張替えできません。

HARRY LARGE / ハリー ラージ　　B&B ITALIA

Ottoman cm φ154

		B (ファブリック)	A (ファブリック)	E (ファブリック)	S (ファブリック)	L (ファブリック)	M (ファブリック)	BETA (レザー)	ALFA GAMMA (レザー)	K (レザー)	
HL154P	オットマン	**743,600**	**765,600**	**795,300**	**832,700**	**921,800**	**980,100**	**980,100**	**1,112,100**	**1,223,200**	
追加カバー											
HL154P_RK	オットマン	**116,600**	**135,300**	**161,700**	**191,400**	**267,300**	**379,500**	**379,500**	**431,200**	**525,800**	

HL154P

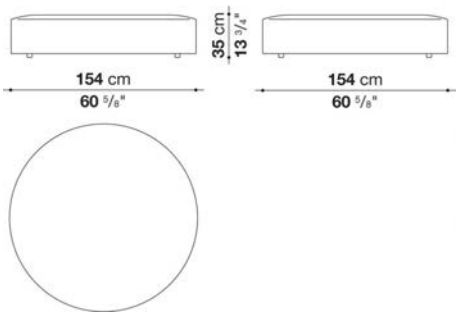

N.B. / 注意事項

※レザーKランクは、KANU(ブラック150,ブラウン300),KASIA,KOTOよりお選びください。
＊レザーは張込み仕様のため、張替えできません。

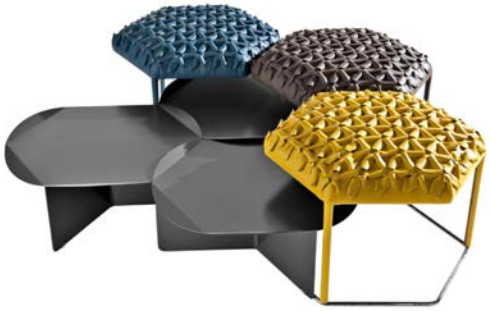

TECHNICAL SPECIFICATIONS / 技術情報：

座面(H61P)	積層合板、MDF木質ファイバーパネル、成形ポリウレタン、ポリウレタン、ポリプロピレン及びポリアミドカバー
サポートフレーム(H61P)	ブラッククロームメッキ鋼材
表面張地(H61P)	天然皮革（推奨素材のみ）
フレーム及び天板 (H58T)	ブロンズニッケル塗装鋼板
脚部先端	プラスチック素材

Ottoman cm 61

		ALFA GAMMA (レザー)									
H61P	オットマン	**526,900**									

H61P

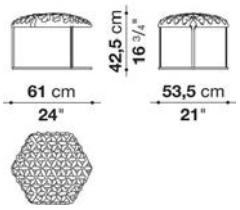

N.B. / 注意事項

脚部：ブラッククロームスチール0178Cとなります。

※レザーはGAMMAよりお選びください。



TECHNICAL SPECIFICATIONS / 技術情報：

フレーム	硬質ポリウレタン
パネル	木質繊維形成板ガラスミラー
サポート	アルミニウム

MADISON / マディソン　　B&B ITALIA

Square mirror cm 142

MS142Q	142ミラー	**697,400**									

MS142Q

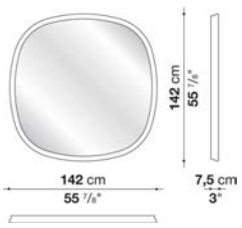

N.B. / 注意事項

フレーム：ロージーブロンズ塗装 0759R (ブロンズミラーガラス 0830B)、またはブロンズニッケル塗装 0174B (グレーミラーガラス 0895G)よりお選びください。

MADISON / マディソン　　B&B ITALIA

Rectangular mirror cm 161.5

MS162	161,5 ミラー	**574,200**									

MS162

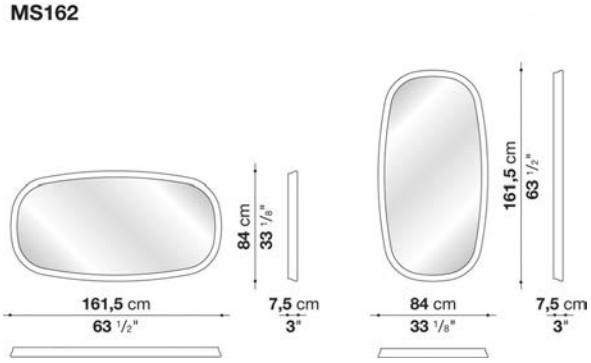

N.B. / 注意事項

フレーム：ロージーブロンズ塗装 0759R (ブロンズミラーガラス 0830B)、またはブロンズニッケル塗装 0174B (グレーミラーガラス 0895G)よりお選びください。
※縦、横いずれの方向でもお使い頂けます。

P60 / ピー60

B&B ITALIA

design Antonio Citterio / アントニオ・チッテリオ



TECHNICAL SPECIFICATIONS / 技術情報：

内部構造	積層合板
内部構造充填材	密度の異なる成形ポリウレタン、ポリエステルファイバーカバー
キャスター	ブラックプラスチック素材
表面張地	ファブリックまたは天然皮革

P60 / ピー60 B&B ITALIA

Ottoman with self locking wheels cm 60

		B (ファブリック)	A (ファブリック)	E (ファブリック)	S (ファブリック)	L (ファブリック)	M (ファブリック)	BETA (レザー)	ALFA GAMMA (レザー)	K (レザー)	
P60	オットマン、セルフロッキングキャスター	**282,700**	**295,900**	**317,900**	**345,400**	**412,500**	**424,600**	**424,600**	**430,100**	**473,000**	
追加カバー											
P60_RK	オットマン、セルフロッキングキャスター	**79,200**	**91,300**	**105,600**	**128,700**	**167,200**	**187,000**	**187,000**	**188,100**	**240,900**	

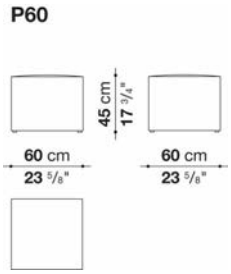

N.B. / 注意事項

脚部：セルフロッキングキャスターとなります。

※レザーKランクは、KANU,KASIA,KOTOよりお選びください。

QUIET LINES / クワイエット ラインズ

B&B ITALIA

design Gabriel Tan / ガブリエル タン



TECHNICAL SPECIFICATIONS / 技術情報：

サポートフレーム	アルミ、スチール
天板 (QL45C、QL120SC)	ガラス
ミドルベース (QL45C,QL120SC,QL140P)	硬質ポリウレタン
バックパネル (QL120SC)	MDFパネル
座面 (QL140P)	MDFパネル
脚部先端	熱可塑性プラスチック
張地	天然皮革

QUIET LINES / クワイエット ラインズ

B&B ITALIA

Night table cm 45

		ALFA GAMMA (レザー)	K (レザー)								
QL45C	45 ナイトテーブル	613,800	642,400								

QL45C

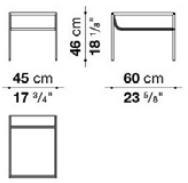

N.B. / 注意事項

天板：ミュージアムガラス0200Tまたは、スモーキーガラス0129Fよりお選びください。
脚部：ブロンズニッケル塗装0174Bまたは、ブラッククローム塗装アルミニウム0170Mよりお選びください。

※レザーKランクは、KASIAよりお選びください。

QUIET LINES / クワイエット ラインズ

B&B ITALIA

Writing-desk cm 120

		ALFA GAMMA (レザー)	K (レザー)								
QL120SC	120 ライティングデスク	1,653,300	1,841,400								

QL120SC

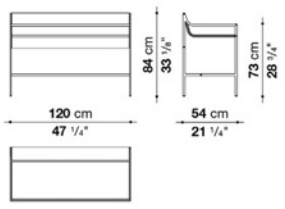

N.B. / 注意事項

天板：ミュージアムガラス0200Tまたは、スモーキーガラス0129Fよりお選びください。
脚部：ブロンズニッケル塗装0174Bまたは、ブラッククローム塗装アルミニウム0170Mよりお選びください。

※レザーKランクは、KASIAよりお選びください。

QUIET LINES / クワイエット ラインズ　B&B ITALIA

Bench cm 140

		ALFA GAMMA (レザー)	K (レザー)								
QL140P	140 ベンチ	1,211,100	1,372,800								

QL140P

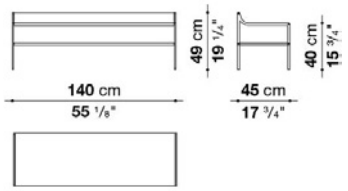

N.B. / 注意事項

脚部：ブロンズニッケル塗装0174Bまたは、ブラッククローム塗装アルミニウム0170Mよりお選びください。

※レザーKランクは、KASIAよりお選びください。

QUIET LINES / クワイエット ラインズ　B&B ITALIA

Windscreen

		ALFA GAMMA (レザー)	K (レザー)								
QLPV3	スクリーン (3枚)	1,582,900	1,867,800								
QLPV4	スクリーン (4枚)	2,090,000	2,464,000								

QLPV3　　QLPV4

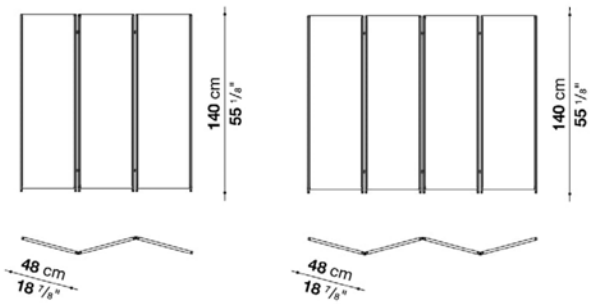

N.B. / 注意事項

フレーム：ブロンズニッケル塗装0174Bまたは、ブラッククローム塗装アルミニウム0170Mよりお選びください。

※レザーKランクは、KASIAよりお選びください。

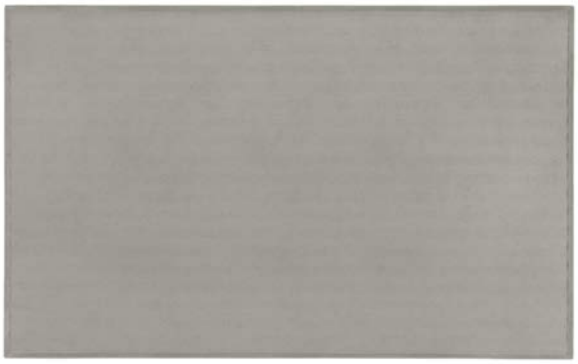

TECHNICAL SPECIFICATIONS / 技術情報：

素材	100%ポルトガル製リサイクル合成ナイロン

Auris


0059A
Antracite_Anthracite


0065B
Beige_Beige


0009W
Bianco_White


0090R
Corda_Rope


0086G
Grigio chiaro_Light Grey

CARPETS AURIS / オーリス　　B&B ITALIA

Round carpet cm Ø 300

TAU1	Ø 300cm	**1,782,000**

TAU1

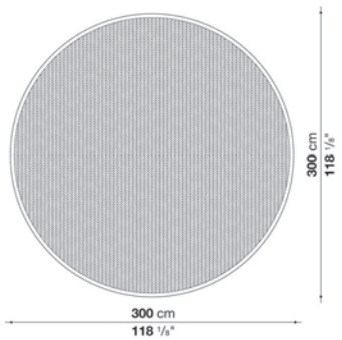

N.B. / 注意事項　　色選択：アンスラサイト0059A、ベージュ0065B、ホワイト0009W、ライトグレー0086G、または、ロープ0090Rよりお選びください。

CARPETS AURIS / オーリス　　B&B ITALIA

Rectangular carpet cm 200 x 300

TAU2	200 x 300 cm	**1,188,000**

TAU2

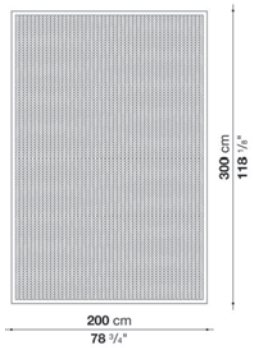

N.B. / 注意事項　　色選択：アンスラサイト0059A、ベージュ0065B、ホワイト0009W、ライトグレー0086G、または、ロープ0090Rよりお選びください。

CARPETS AURIS / オーリス

B&B ITALIA

Rectangular carpet cm 250 x 350

TAU3	250 x 350 cm	**1,732,500**									

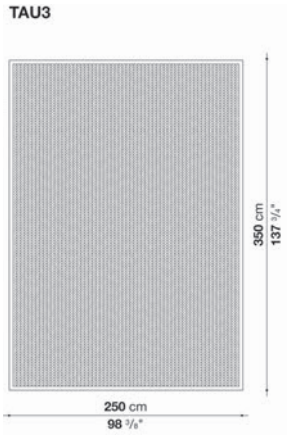

N.B. / 注意事項　色選択：アンスラサイト0059A、ベージュ0065B、ホワイト0009W、ライトグレー0086G、または、ロープ0090Rよりお選びください。

CARPETS AURIS / オーリス

B&B ITALIA

Rectangular carpet cm 300 x 400

TAU4	300 x 400 cm	**2,376,000**									

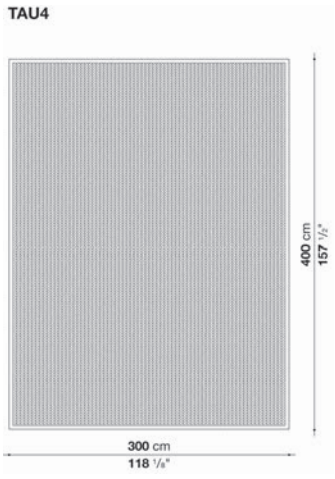

N.B. / 注意事項　色選択：アンスラサイト0059A、ベージュ0065B、ホワイト0009W、ライトグレー0086G、または、ロープ0090Rよりお選びください。

CARPETS AURIS / オーリス　　B&B ITALIA

Round carpet per square meter

TAU1R	1平方メーターあたり	198,000									

TAU1R

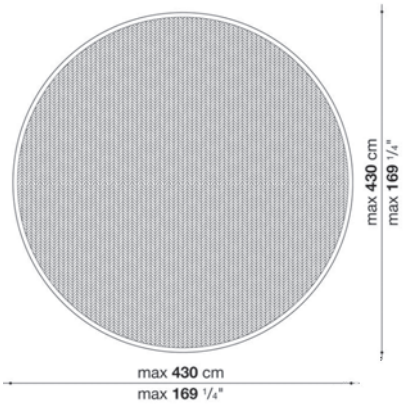

N.B. / 注意事項

色選択：アンスラサイト0059A、ベージュ0065B、ホワイト0009W、ライトグレー0086G、または、ロープ0090Rよりお選びください。
※最大直径4.3mまで承ります。
※面積 = 直径 x 直径にて算出させていただきます。 正方形から円形を切り出すという製造工程をとるためです。

CARPETS AURIS / オーリス　　B&B ITALIA

Rectangular carpet per square meter

TAU	1平方メーターあたり	198,000									

TAU

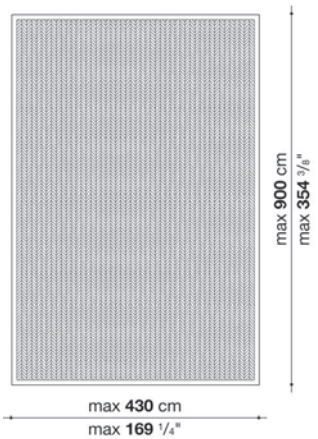

N.B. / 注意事項

色選択：アンスラサイト0059A、ベージュ0065B、ホワイト0009W、ライトグレー0086G、または、ロープ0090Rよりお選びください。
※最大幅4.3m、最大長9mまで承ります。

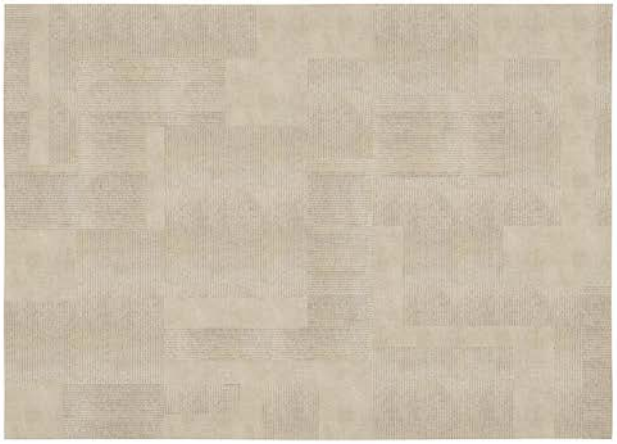

TECHNICAL SPECIFICATIONS / 技術情報：

素材	80%ビスコースレーヨン、20%EU産ボタニカルシルク

Caldes


0058C
Corda_Rope


0242C
Ecrù_Ecru


0364N
Nocciola_Hazelnut


0146G
Grigio_Grey

CARPETS CALDES / カルデス

B&B ITALIA

Round carpet cm Ø 300

TCD1	Ø 300 cm	**2,043,800**									

TCD1

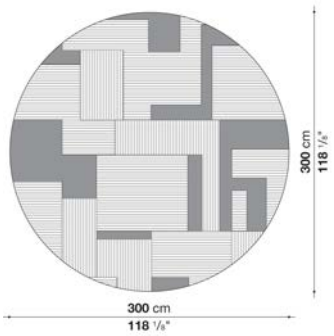

N.B. / 注意事項　色選択：エクリュ0242C、グレー0146G、ヘーゼルナッツ0364N、ロープ0058Cよりお選びください。

CARPETS CALDES / カルデス

B&B ITALIA

Rectangular carpet cm 200 x 300

TCD2	200 x 300 cm	**1,651,100**									

TCD2

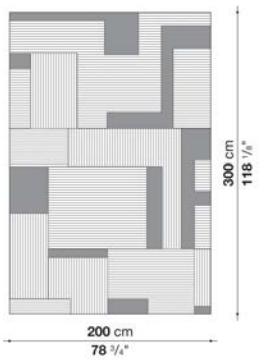

N.B. / 注意事項　色選択：エクリュ0242C、グレー0146G、ヘーゼルナッツ0364N、ロープ0058Cよりお選びください。

CARPETS CALDES / カルデス

B&B ITALIA

Rectangular carpet cm 250 x 350

TCD3	250 x 350 cm	**2,400,200**									

TCD3

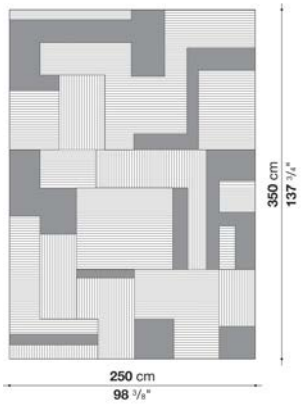

N.B. / 注意事項　色選択：エクリュ0242C、グレー0146G、ヘーゼルナッツ0364N、ロープ0058Cよりお選びください。

CARPETS CALDES / カルデス

B&B ITALIA

Rectangular carpet cm 300 x 400

TCD4	300 x 400 cm	**3,283,500**									

TCD4

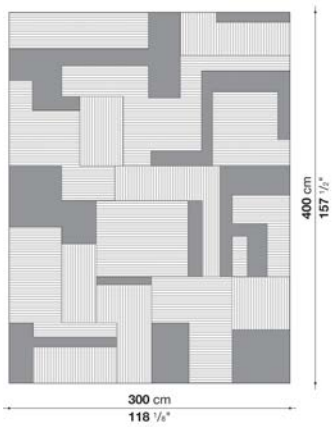

N.B. / 注意事項　色選択：エクリュ0242C、グレー0146G、ヘーゼルナッツ0364N、ロープ0058Cよりお選びください。

CARPETS CALDES / カルデス

B&B ITALIA

Round carpet per square meter

TCD1R	1平方メートルあたり	277,200									

TCD1R

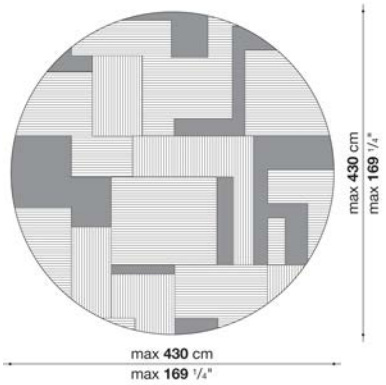

N.B. / 注意事項

色選択：エクリュ0242C、グレー0146G、ヘーゼルナッツ0364N、ロープ0058Cよりお選びください。

※最大直径4.3mまで承ります。
※面積 = 直径 x 直径にて算出させていただきます。（正方形から円形を切り出すという製造工程をとるためです。）

CARPETS CALDES / カルデス

B&B ITALIA

Rectangular carpet per square meter

TCD	1平方メートルあたり	277,200									

TCD

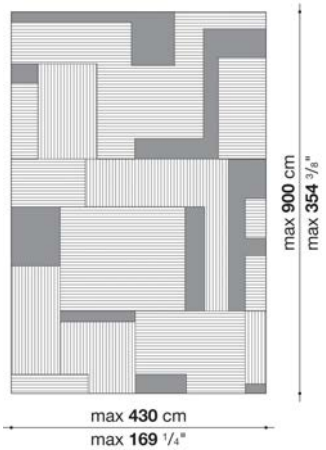

N.B. / 注意事項

色選択：エクリュ0242C、グレー0146G、ヘーゼルナッツ0364N、ロープ0058Cよりお選びください。
※最大幅4.3m、最大長9mまで承ります。

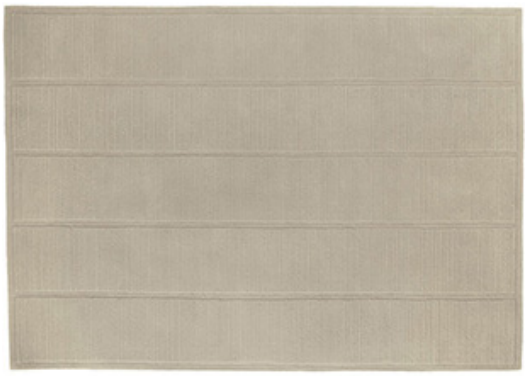

TECHNICAL SPECIFICATIONS / 技術情報：

素材	100%ニュージーランド産バージンウール

Cratis



0578B
Beige_Beige



0251G
Grigio_Grey



0147A
Antracite_Anthracite

CARPETS CRATIS / クラティス　　B&B ITALIA

Round carpet cm Ø 300

TPT1	φ300cm	**1,653,300**									

TPT1

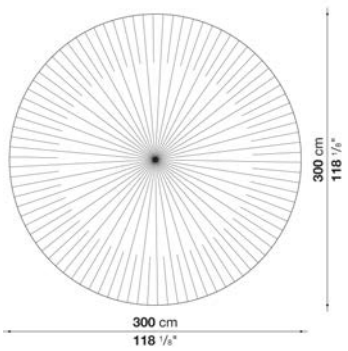

N.B. / 注意事項

色選択：ベージュ0578B、グレー0251G、アンスラサイト0147Aよりお選びください。

※100% ニュージーランド産バージンウール製です。

CARPETS CRATIS / クラティス　　B&B ITALIA

Rectangular carpet cm 200 x 300

TPT2	200 x 300cm	**1,335,400**									

TPT2



N.B. / 注意事項

色選択：ベージュ0578B、グレー0251G、アンスラサイト0147Aよりお選びください。

※100% ニュージーランド産バージンウール製です。

CARPETS CRATIS / クラティス　B&B ITALIA

Rectangular carpet cm 250 x 350

TPT3	250 x 350cm	**1,945,900**									

TPT3

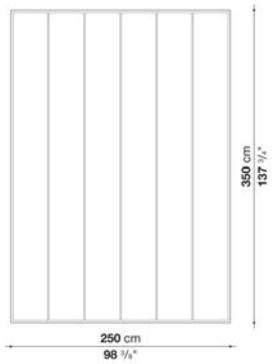

N.B. / 注意事項

色選択：ベージュ0578B、グレー0251G、アンスラサイト0147Aよりお選びください。

※100% ニュージーランド産バージンウール製です。

CARPETS CRATIS / クラティス　B&B ITALIA

Rectangular carpet cm 300 x 400

TPT4	300 x 400cm	**2,666,400**									

TPT4

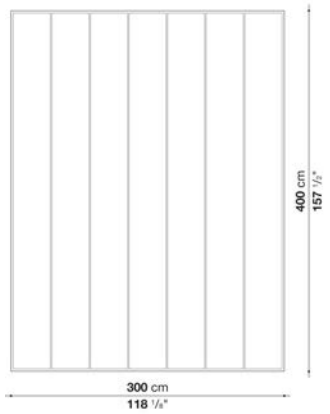

N.B. / 注意事項

色選択：ベージュ0578B、グレー0251G、アンスラサイト0147Aよりお選びください。

※100% ニュージーランド産バージンウール製です。

CARPETS CRATIS / クラティス　　B&B ITALIA

Round carpet per square meter

TPT1R	1平方メートルあたり	222,200

TPT1R

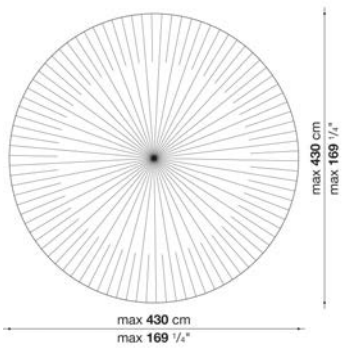

N.B. / 注意事項

色選択：ベージュ0578B、グレー0251G、アンスラサイト0147Aよりお選びください。

※100% ニュージーランド産バージンウール製です。
※最大直径4.3mまで承ります。
※面積 = 直径 x 直径にて算出させていただきます。（正方形から円形を切り出すという製造工程をとるためです。）

CARPETS CRATIS / クラティス　　B&B ITALIA

Rectangular carpet per square meter

TPT	1平方メートルあたり	222,200

TPT



N.B. / 注意事項

色選択：ベージュ0578B、グレー0251G、アンスラサイト0147Aよりお選びください。

※100% ニュージーランド産バージンウール製です。
※最大幅4.3m、最大長９mまで承ります。

CARPETS ISTOS / イストス

B&B ITALIA

design Francesca Simen / フランチェスカ・サイメン



TECHNICAL SPECIFICATIONS / 技術情報：

素材	EU産ボタニカルシルク

Istos


0002N
Bianco_White


0166B
Beige_Beige


0026C
Grigio chiaro_Light grey


0163P
Grigio perla_Pearl grey

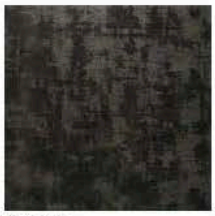
0077S
Grigio scuro_Dark grey


0017V
Verde_Green

CARPETS ISTOS / イストス　　B&B ITALIA

Round carpet cm Ø 300

TS1	Ø 300 cm	1,598,300									

TS1

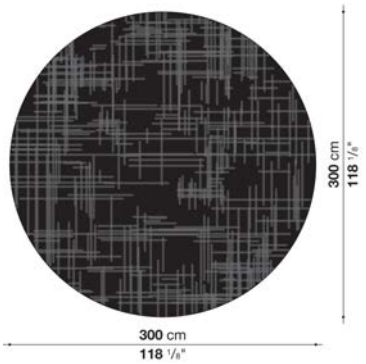

N.B. / 注意事項	色選択：ホワイト0002N、ライトグレー0026C、ダークグレー0077S、グリーン0017V、ベージュ0166B、パールグレー0163Pよりお選びください。 ※100% EU産ボタニカルシルク製です。

CARPETS ISTOS / イストス　　B&B ITALIA

Rectangular carpet cm 200 x 300

TS2	200 x 300cm	1,289,200									

TS2



N.B. / 注意事項	色選択：ホワイト0002N、ライトグレー0026C、ダークグレー0077S、グリーン0017V、ベージュ0166B、パールグレー0163Pよりお選びください。 ※100% EU産ボタニカルシルク製です。

CARPETS ISTOS / イストス　　B&B ITALIA

Rectangular carpet cm 250 x 350

TS3	250 x 350cm	1,878,800									

TS3

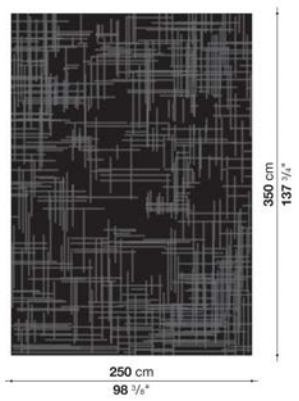

N.B. / 注意事項

色選択：ホワイト0002N、ライトグレー0026C、ダークグレー0077S、グリーン0017V、ベージュ0166B、パールグレー0163Pよりお選びください。
※100% EU産ボタニカルシルク製です。

CARPETS ISTOS / イストス　　B&B ITALIA

Rectangular carpet cm 300 x 400

TS4	300 x 400cm	2,576,200									

TS4

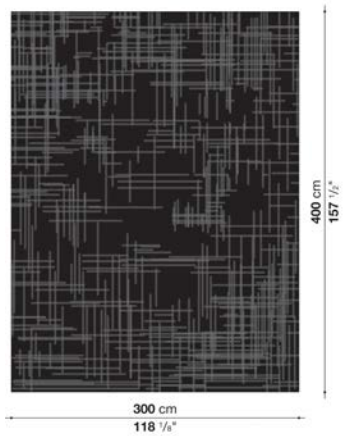

N.B. / 注意事項

色選択：ホワイト0002N、ライトグレー0026C、ダークグレー0077S、グリーン0017V、ベージュ0166B、パールグレー0163Pよりお選びください。
※100% EU産ボタニカルシルク製です。

CARPETS ISTOS / イストス　　B&B ITALIA

Round carpet per square meter

TS1R	1平方メーターあたり	215,600									

TS1R

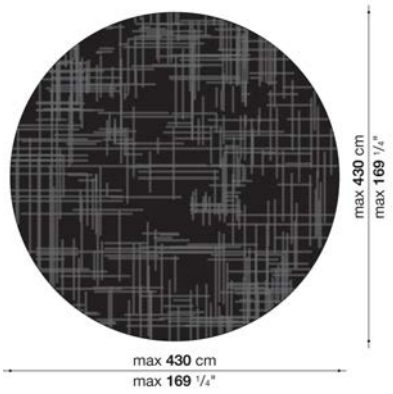

N.B. / 注意事項

色選択：ホワイト0002N、ライトグレー0026C、ダークグレー0077S、グリーン0017V、ベージュ0166B、パールグレー0163Pよりお選びください。
※100% EU産ボタニカルシルク製です。
※最大直径4.3mまで承ります。
※面積 = 直径 x 直径にて算出させていただきます。（正方形から円形を切り出すという製造工程をとるためです。）

CARPETS ISTOS / イストス　　B&B ITALIA

Rectangular carpet per square meter

TS	1平方メーターあたり	215,600									

TS

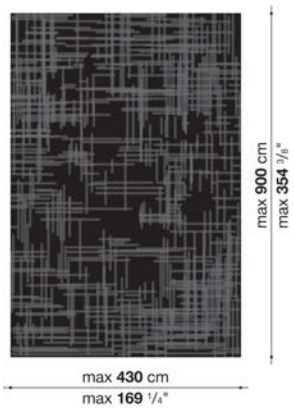

N.B. / 注意事項

色選択：ホワイト0002N、ライトグレー0026C、ダークグレー0077S、グリーン0017V、ベージュ0166B、パールグレー0163Pよりお選びください。
※100% EU産ボタニカルシルク製です。
※最大幅4.3m、最大長９mまで承ります。

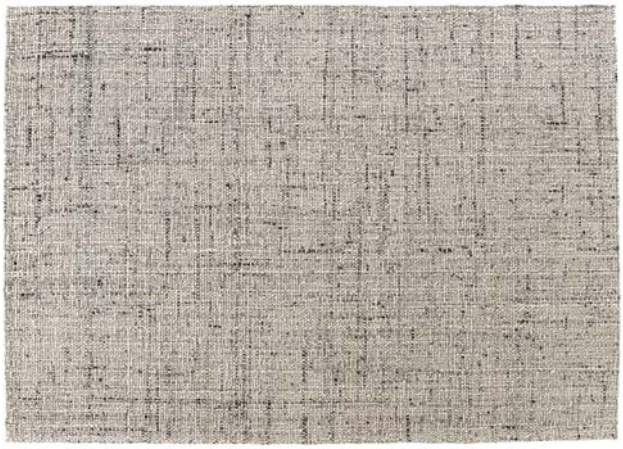

TECHNICAL SPECIFICATIONS / 技術情報：

素材(上部)	インド産ウール
素材(下部)	コットン、ポリエステル

Milos



0217G
Grafite_Graphite



0134Q
Quarzo_Quartz

CARPETS MILOS / ミロス　　B&B ITALIA

Rectangular carpet cm 200 x 300

ML2T	200 x 300cm	**500,500**									

ML2T

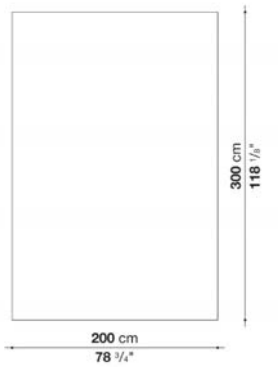

N.B. / 注意事項

色選択：グラファイト0217Gまたは、クォーツ0134Qよりお選びください。

※100% インド産ウール製です。
※ハンドメイドのため、製造誤差±3cmが生じることがあります。

CARPETS MILOS / ミロス　　B&B ITALIA

Rectangular carpet cm 250 x 350

ML3T	250 x 350 cm	**730,400**									

ML3T



N.B. / 注意事項

色選択：グラファイト0217Gまたは、クォーツ0134Qよりお選びください。

※100% インド産ウール製です。
※ハンドメイドのため、製造誤差±3cmが生じることがあります。

CARPETS MILOS / ミロス　B&B ITALIA

Rectangular carpet cm 300 x 400

ML4T	300 x 400 cm	**1,003,200**									

ML4T

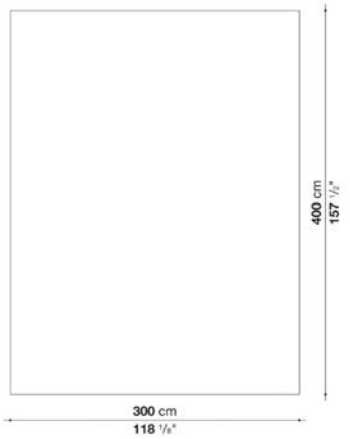

N.B. / 注意事項

色選択：グラファイト0217Gまたは、クォーツ0134Qよりお選びください。

※100% インド産ウール製です。
※ハンドメイドのため、製造誤差±3cmが生じることがあります。

CARPETS MILOS / ミロス　B&B ITALIA

Rectangular carpet per square meter

MLT	1平方メートルあたり	**83,600**									

MLT

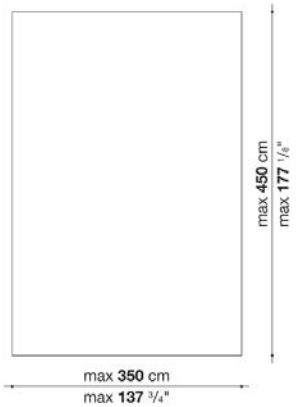

N.B. / 注意事項

色選択：グラファイト0217Gまたは、クォーツ0134Qよりお選びください。

※最大幅350cm、最大長450cmまで承ります。
※100% インド産ウール製です。
※ハンドメイドのため、製造誤差±3cmが生じることがあります。

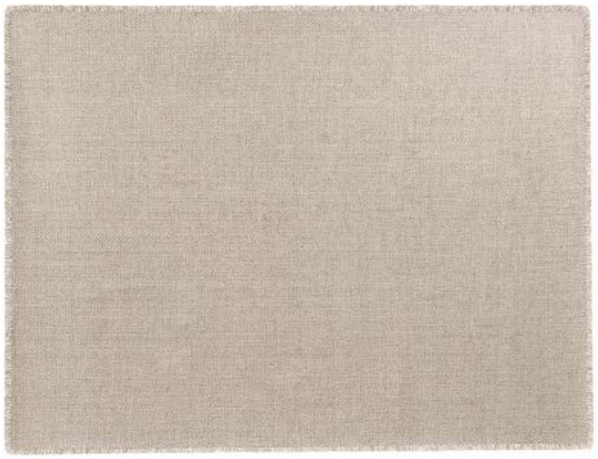

TECHNICAL SPECIFICATIONS / 技術情報：

素材(上部)	インド産ウール
素材(下部)	コットン、ポリエステル

Riso


0027C
Luce_Light


0034D
Deserto_Desert


0071G
Terra_Soil


0051G
Ombra_Shadow

CARPETS RISO / リソ　　B&B ITALIA

Rectangular carpet cm 200 x 300 (fringes excluded)

RS2T	200 x 300 cm (フリンジ除く)	**605,000**									

RS2T

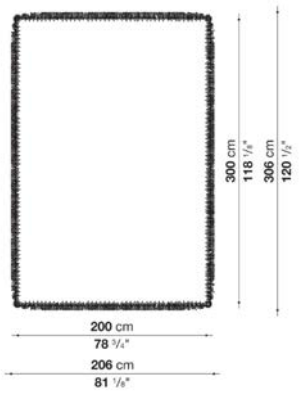

N.B. / 注意事項

色選択：デザート0034D、ライト0027C、シャドー0051G、ソイル0071Gよりお選びください。

※100% インド産ウール製です。
※ハンドメイドのため、製造誤差±3cmが生じることがあります。
※フリンジの長さは3cmですが、製造誤差±1cmが生じることがあります。
※染色を手作業でおこなっているため、色合いや発色に違いが生じることがあります。

CARPETS RISO / リソ　　B&B ITALIA

Rectangular carpet cm 250 x 350 (fringes excluded)

RS3T	250 x 350cm (フリンジ除く)	**882,200**									

RS3T

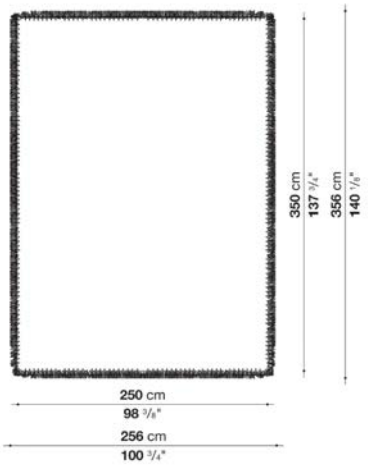

N.B. / 注意事項

色選択：デザート0034D、ライト0027C、シャドー0051G、ソイル0071Gよりお選びください。

※100% インド産ウール製です。
※ハンドメイドのため、製造誤差±3cmが生じることがあります。
※フリンジの長さは3cmですが、製造誤差±1cmが生じることがあります。
※染色を手作業でおこなっているため、色合いや発色に違いが生じることがあります。

CARPETS RISO / リソ　　B&B ITALIA

Rectangular carpet cm 300 x 400 (fringes excluded)

RS4T	300 x 400cm (フリンジ除く)	**1,210,000**

RS4T

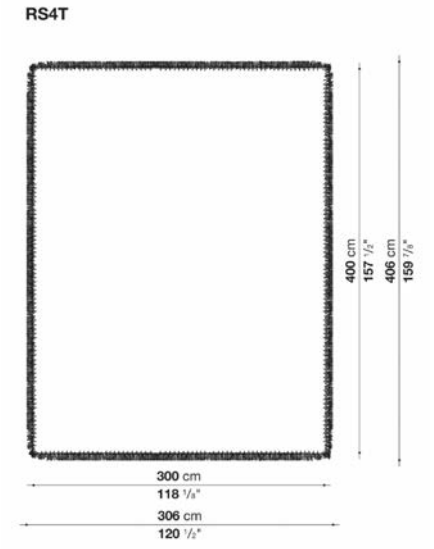

N.B. / 注意事項

色選択：デザート0034D、ライト0027C、シャドー0051G、ソイル0071Gよりお選びください。

※100% インド産ウール製です。
※ハンドメイドのため、製造誤差±3cmが生じることがあります。
※フリンジの長さは3cmですが、製造誤差±1cmが生じることがあります。
※染色を手作業でおこなっているため、色合いや発色に違いが生じることがあります。

CARPETS RISO / リソ　　B&B ITALIA

Rectangular carpet per square meter (fringes excluded)

RST	1平方メートルあたり	**101,200**

RST

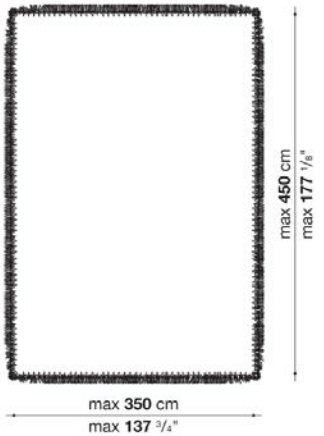

N.B. / 注意事項

色選択：デザート0034D、ライト0027C、シャドー0051G、ソイル0071Gよりお選びください。
※最大幅350cm、最大長450cmまで承ります（フリンジ除く）。

※100% インド産ウール製です。
※ハンドメイドのため、製造誤差±3cmが生じることがあります。
※フリンジの長さは3cmですが、製造誤差±1cmが生じることがあります。
※染色を手作業でおこなっているため、色合いや発色に違いが生じることがあります。



TECHNICAL SPECIFICATIONS / 技術情報：

素材	100%ウール

Timo



0022G
Grigio_Grey



0155C
Grigio scuro_Dark grey



0081N
Nero_Black

CARPETS TIMO / ティモ　B&B ITALIA

Rectangular carpet cm 200 x 300 (fringes excluded)

TMT2	200 x 300cm (フリンジ除く)	**672,100**									

TMT2

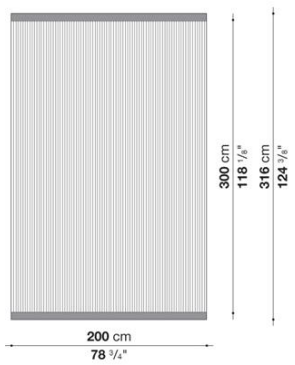

N.B. / 注意事項

色選択：ブラック0081N、ダークグレー0155C、またはグレー0022Gよりお選びください。
※表示されているサイズに、フリンジ部分は含まれておりません。フリンジの長さは両端から8cmとなりますが、
製造誤差±1cmが生じることがあります。
※ハンドメイドのため、フリンジを除いた寸法の製造誤差±3cmが生じることがあります。
※ロットにより風合いが異なります。

CARPETS TIMO / ティモ　B&B ITALIA

Rectangular carpet cm 250 x 350 (fringes excluded)

TMT3	250 x 350cm (フリンジ除く)	**971,300**									

TMT3

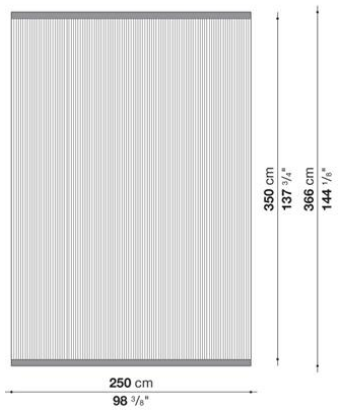

N.B. / 注意事項

色選択：ブラック0081N、ダークグレー0155C、またはグレー0022Gよりお選びください。
※表示されているサイズに、フリンジ部分は含まれておりません。フリンジの長さは両端から8cmとなりますが、
製造誤差±1cmが生じることがあります。
※ハンドメイドのため、フリンジを除いた寸法の製造誤差±3cmが生じることがあります。
※ロットにより風合いが異なります。

CARPETS TIMO / ティモ　B&B ITALIA

Rectangular carpet cm 300 x 400 (fringes excluded)

TMT4	300 x 400cm (フリンジ除く)	1,324,400

TMT4

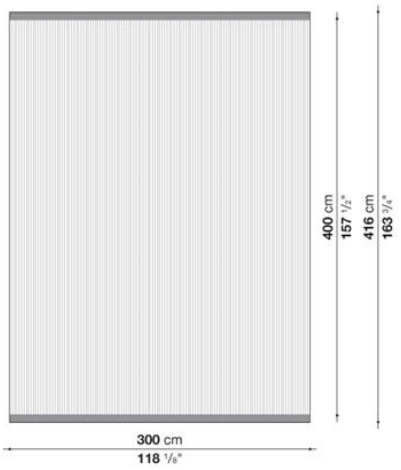

N.B. / 注意事項

色選択：ブラック0081N、ダークグレー0155C、またはグレー0022Gよりお選びください。
※表示されているサイズに、フリンジ部分は含まれておりません。フリンジの長さは両端から8cmとなりますが、
製造誤差±1cmが生じることがあります。
※ハンドメイドのため、フリンジを除いた寸法の製造誤差±3cmが生じることがあります。
※ロットにより風合いが異なります。

CARPETS TIMO / ティモ　B&B ITALIA

Rectangular carpet per square meter (fringes excluded)

TMT	1平方メートルあたり (フリンジ除く)	114,400

TMT

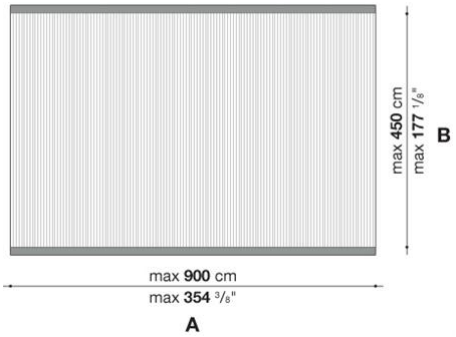

N.B. / 注意事項

色選択：ブラック0081N、ダークグレー0155C、またはグレー0022Gよりお選びください。
※表示されているサイズに、フリンジ部分は含まれておりません。フリンジの長さは両端から8cmとなりますが、
製造誤差±1cmが生じることがあります。
※ハンドメイドのため、フリンジを除いた寸法の製造誤差±3cmが生じることがあります。
※ロットにより風合いが異なります。
※最大幅4.5m、最大長9mまで承ります。


CLELIA/112 (2360112)


CLELIA/203 (2360203)

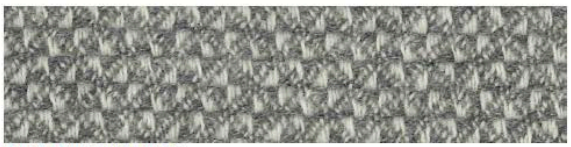
CLELIA/255 (2360255)


CLELIA/305 (2360305)


CLELIA/377 (2360377)


CLELIA/400 (2360400)


CLELIA/575 (2360575)


CLOVIS/112 (2340112)


CLOVIS/203 (2340203)


CLOVIS/255 (2340255)


CLOVIS/305 (2340305)


CLOVIS/377 (2340377)


CLOVIS/400 (2340400)


CLOVIS/575 (2340575)



DAPHNE/203 (2361203)



DAPHNE/251 (2361251)

DECORATIVE CUSHIONS & PLAID / デコラティブクッション & プラード

B&B ITALIA

Set 2 decorative cushions cm 48 x 48

		CLELIA (ファブリック)	CLOVIS (ファブリック)	DAPHNE (ファブリック)							
CD48_2C	デコラティブクッション2点セット 48 x 48cm	226,600	226,600	386,100							

CD48_2C

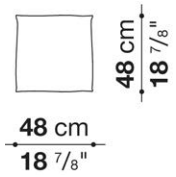

N.B. / 注意事項

CLELIA
組成： 60%カシミヤ、40%ウール
色選択：ダークグレー112、サンド203、グレー255、ライトブラウン305、ブリックレッド377、グリーン400、オレンジ575よりお選びください。
*同系色のブランケットステッチとなります。

CLOVIS
組成：60%カシミヤ、40%ウール
色選択：ダークグレー112、サンド203、グレー255、ライトブラウン305、ブリックレッド377、グリーン400、オレンジ575よりお選びください。
*同系色のブランケットステッチとなります。

DAPHNE
組成：70%カシミヤ、30%ウール
色選択：ベージュ203、グレー251よりお選びください。
*同系色のフリンジとなります。

DECORATIVE CUSHIONS & PLAID / デコラティブクッション & プラード

B&B ITALIA

Set 2 decorative cushions cm 55 x 40

		CLELIA (ファブリック)	CLOVIS (ファブリック)	DAPHNE (ファブリック)							
CD55_2C	デコラティブクッション2点セット 55 x 40cm	192,500	192,500	339,900							

CD55_2C

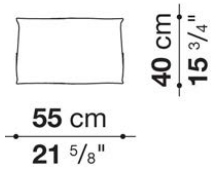

N.B. / 注意事項

CLELIA
組成： 60%カシミヤ、40%ウール
色選択：ダークグレー112、サンド203、グレー255、ライトブラウン305、ブリックレッド377、グリーン400、オレンジ575よりお選びください。
*同系色のブランケットステッチとなります。

CLOVIS
組成：60%カシミヤ、40%ウール
色選択：ダークグレー112、サンド203、グレー255、ライトブラウン305、ブリックレッド377、グリーン400、オレンジ575よりお選びください。
*同系色のブランケットステッチとなります。

DAPHNE
組成：70%カシミヤ、30%ウール
色選択：ベージュ203、グレー251よりお選びください。
*同系色のフリンジとなります。

DECORATIVE CUSHIONS & PLAID / デコラティブクッション & プラード

B&B ITALIA

Set 2 decorative cushions cm 60 x 60

		CLELIA (ファブリック)	CLOVIS (ファブリック)	DAPHNE (ファブリック)							
CD60_2C	デコラティブクッション2点セット 60 x 60cm	264,000	264,000	449,900							

CD60_2C

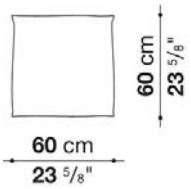

N.B. / 注意事項

CLELIA
組成： 60%カシミヤ、40%ウール
色選択：ダークグレー112、サンド203、グレー255、ライトブラウン305、ブリックレッド377、グリーン400、オレンジ575よりお選びください。
*同系色のブランケットステッチとなります。

CLOVIS
組成：60%カシミヤ、40%ウール
色選択：ダークグレー112、サンド203、グレー255、ライトブラウン305、ブリックレッド377、グリーン400、オレンジ575よりお選びください。
*同系色のブランケットステッチとなります。

DAPHNE
組成：70%カシミヤ、30%ウール
色選択：ベージュ203、グレー251よりお選びください。
*同系色のフリンジとなります。

DECORATIVE CUSHIONS & PLAID / デコラティブクッション & プラード

B&B ITALIA

Plaid cm 140 x 230

		CLELIA (ファブリック)	CLOVIS (ファブリック)	DAPHNE (ファブリック)							
PD140	プラード 140 x 230cm	398,200	398,200	610,500							

PD140

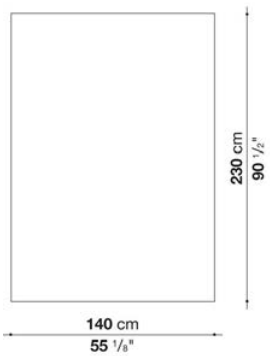

N.B. / 注意事項

CLELIA
組成： 60%カシミヤ、40%ウール
色選択：ダークグレー112、サンド203、グレー255、ライトブラウン305、ブリックレッド377、グリーン400、オレンジ575よりお選びください。
*同系色のブランケットステッチとなります。

CLOVIS
組成：60%カシミヤ、40%ウール
色選択：ダークグレー112、サンド203、グレー255、ライトブラウン305、ブリックレッド377、グリーン400、オレンジ575よりお選びください。
*同系色のブランケットステッチとなります。

DAPHNE
組成：70%カシミヤ、30%ウール
色選択：ベージュ203、グレー251よりお選びください。
*同系色のフリンジとなります。



CASSANDRA/200 (2525200)

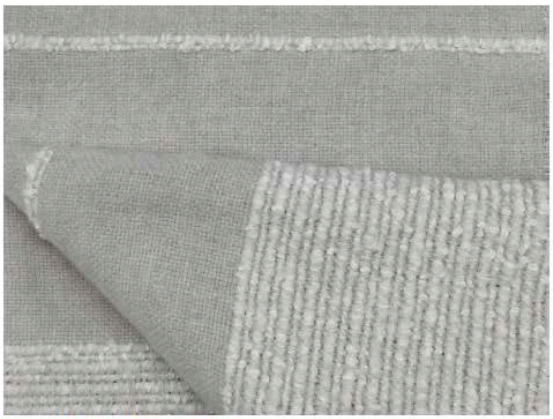

CASSANDRA/251 (2525251)

BED RUNNER & PILLOW / ベッドランナー & ピロー

B&B ITALIA

Bed runner cm 250 x 140

		CASSANDRA (ファブリック)
PAD250	ベッドランナー 250 x 140 cm	**308,000**

PAD250

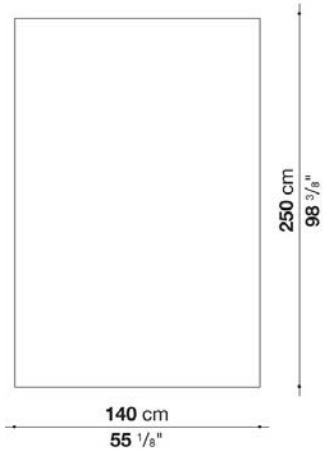

N.B. / 注意事項

CASSANDRA
組成：80%メリノウール、20%カシミヤ
色選択：ベージュ2972200、グレー2972251よりお選びください。

BED RUNNER & PILLOW / ベッドランナー & ピロー

B&B ITALIA

Pillow cm 65 x 45

		CASSANDRA (ファブリック)
FE65_C	クッション 65 x 45cm	**138,600**
追加カバー		
FE65	クッションカバー	**104,500**

FE65_C



N.B. / 注意事項

CASSANDRA
組成：80%メリノウール、20%カシミヤ
色選択：ベージュ2972200、グレー2972251よりお選びください。

BUNCH / バンチ

B&B ITALIA

design Naoto Fukasawa / 深澤 直人



TECHNICAL SPECIFICATIONS / 技術情報：

素材	グロッシーセラミック
色	ホワイトまたは、ブラック

BUNCH / バンチ　　B&B ITALIA

Flower vase cm 17 x 14 x h. 31

AB20030A	フラワーベース (ブラック) ※※	**68,200**									
AB20030B	フラワーベース (ホワイト) ※※	**68,200**									

AB20030

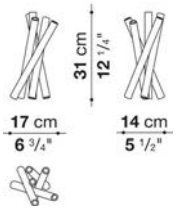

N.B. / 注意事項

カラー：ブラック、またはホワイトよりお選びください。
※セラミック (グロッシー) となります。
※※同色2個セットでのオーダーとなります。(プライスは1個あたりの単価となります)

BUNCH / バンチ　　B&B ITALIA

Flower vase cm 21 x 21 x h. 36

AB20031A	フラワーベース (ブラック)	**150,700**									
AB20031B	フラワーベース (ホワイト)	**150,700**									

AB20031

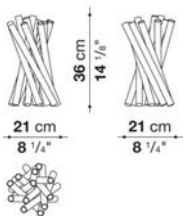

N.B. / 注意事項

カラー：ブラック、またはホワイトよりお選びください。
※セラミック (グロッシー) となります。

GOLD COLLECTION / ゴールドコレクション

B&B ITALIA

design Marcel Wanders / マルセル・ワンダース



TECHNICAL SPECIFICATIONS / 技術情報：

素材	エナメルセラミック
色	金箔色

GOLD COLLECTION / ゴールドコレクション

B&B ITALIA

Vase cm φ46 x h. 78

AB20046N	ベース (ゴールド)	464,200									

AB20046N

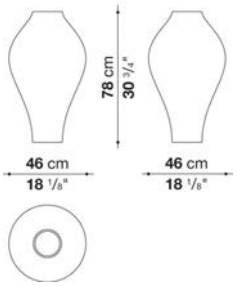

GOLD COLLECTION / ゴールドコレクション

B&B ITALIA

Vase cm φ52 x h. 37

AB20047N	ベース (ゴールド)	431,200									

AB20047N

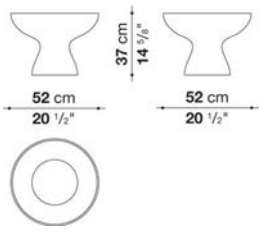

GOLD COLLECTION / ゴールドコレクション

B&B ITALIA

Stool cm φ54.5 x h. 35

AB20048N	スツール (ゴールド)	**456,500**									

AB20048N

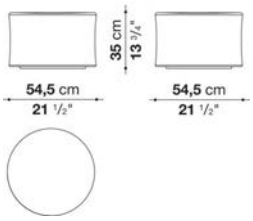

GOLD COLLECTION / ゴールドコレクション

B&B ITALIA

Bowl cm φ54.5 x h. 35

AB20049N	ボール (ゴールド)	**495,000**									

AB20049N

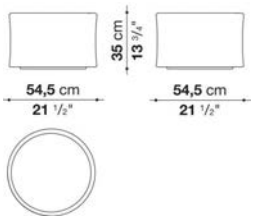

INSIDE / インサイド

B&B ITALIA

design Naoto Fukasawa / 深澤 直人



TECHNICAL SPECIFICATIONS / 技術情報：

素材	高密度ポリウレタン樹脂、グロッシー塗装
色	ホワイトまたは、ブラック

INSIDE / インサイド B&B ITALIA

oval trays cm 36 x 29.5 x h. 24

AB20024A	オーバルトレイ (ホワイト)	**634,700**									
AB20024B	オーバルトレイ (ブラック)	**634,700**									

AB20024

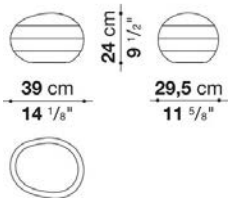

N.B. / 注意事項

カラー：ブラック、またはホワイトよりお選びください。
※高密度ポリウレタン樹脂 (グロッシー) となります。



TECHNICAL SPECIFICATIONS / 技術情報：

素材	エナメルセラミック
色	内側：グロッシィホワイト　外側：マットホワイト、マットブラック、金箔色または、銀箔色

JOKER / ジョーカー　　B&B ITALIA

High vase cm 14 x 14 x h. 44

AB20035A	ハイベース (ゴールドフォイル)	**74,800**
AB20035B	ハイベース (シルバーフォイル)	**74,800**
AB20035C	ハイベース (マットホワイトフォイル)	**58,300**
AB20035D	ハイベース (マットブラックフォイル)	**58,300**

AB20035

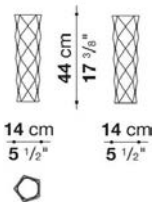

N.B. / 注意事項

カラー：マットホワイト、マットブラック、ゴールド、またはシルバーよりお選びください。
※内側は、グロッシーホワイトとなります。
※オーダーの場合は同色2個セットでの販売となります。表示金額は1個あたりです。

JOKER / ジョーカー　　B&B ITALIA

Low vase cm 23.5 x 23.5 h. 20.5

AB20036A	ローベース (ゴールド)	**81,400**
AB20036B	ローベース (シルバー)	**81,400**
AB20036C	ローベース (マットホワイト)	**63,800**
AB20036D	ローベース (マットブラック)	**63,800**

AB20036

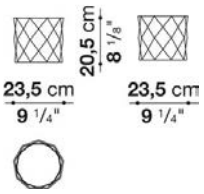

N.B. / 注意事項

カラー：マットホワイト、マットブラック、ゴールド、またはシルバーよりお選びください。
※内側は、グロッシーホワイトとなります。
※オーダーの場合は同色2個セットでの販売となります。表示金額は1個あたりです。

JOKER / ジョーカー B&B ITALIA

Bowl cm 32.5 x 32.5 x h. 10

AB20037A	ボール (ゴールド)	**86,900**									
AB20037B	ボール (シルバー)	**86,900**									
AB20037C	ボール (マットホワイト)	**69,300**									
AB20037D	ボール (マットブラック)	**69,300**									

AB20037

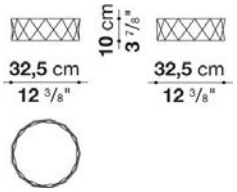

N.B. / 注意事項

カラー：マットホワイト、マットブラック、ゴールド、またはシルバーよりお選びください。
※内側は、グロッシーホワイトとなります。
※オーダーの場合は同色2個セットでの販売となります。表示金額は1個あたりです。

LYS / リス

B&B ITALIA

design Jakob Wagner / ヤコブ・ワグナー



TECHNICAL SPECIFICATIONS / 技術情報：

素材	エナメルセラミック、シェル及びメタリックベースフレーム
色	ホワイト、ブラック、ゴールドまたは、プラチナ色

Pair of candle holder cm 4 x 6.5 x h. 13-16

AB20045A	ペアキャンドルホルダー（ホワイト-ホワイト）	**61,600**
AB20045B	ペアキャンドルホルダー（ブラック-ブラック）	**61,600**
AB20045C	ペアキャンドルホルダー（プラチナム-クローム）	**67,100**
AB20045D	ペアキャンドルホルダー（ゴールド-ブラス）	**67,100**

AB20045

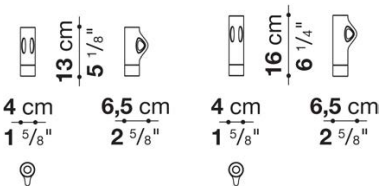

N.B. / 注意事項

カラー：ホワイト、ブラック、プラチナ、またはゴールドよりお選びください。
※大小各１個のセットとなります。
※オーダーの場合は同色２セットでの販売となります。表示価格は１セットあたりです。

LOOP MEDIUM / ループミディアム

B&B ITALIA

design Jakob Wagner / ヤコブ・ワグナー



TECHNICAL SPECIFICATIONS / 技術情報：

素材	アクリリックポリエステル樹脂
色	ホワイト

LOOP MEDIUM / ループミディアム B&B ITALIA

Tray with handles cm 52 x 28.5 x h. 5.5

AB20050N	ハンドル付トレイ（ホワイト）	**176,000**									

AB20050N

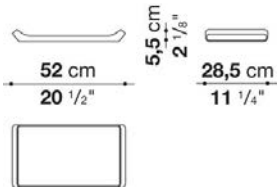

N.B. / 注意事項

※アクリル・ポリエステル樹脂となります。
※オーダーの場合は、3個セットでの販売となります。表示価格は 1 個あたりです。

OUTSIDE / アウトサイド

B&B ITALIA

design Naoto Fukasawa / 深澤 直人



TECHNICAL SPECIFICATIONS / 技術情報：

素材	光沢のある高密度ポリウレタン樹脂

Rectangular centerpiece tray cm 37 x 33 x h. 12

AB20025A	長方形センターピーストレイ（ホワイト）	**301,400**									
AB20025B	長方形センターピーストレイ（ブラック）	**301,400**									

AB20025

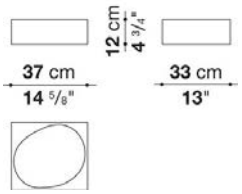

N.B. / 注意事項

カラー：ブラック、またはホワイトよりお選びください。
※高密度ポリウレタン樹脂（グロッシー）となります。

OVERSCALE FLAMES / オーバースケールフレーム

B&B ITALIA

design Jean-Marie Massaud / ジャン・マリー・マッソー

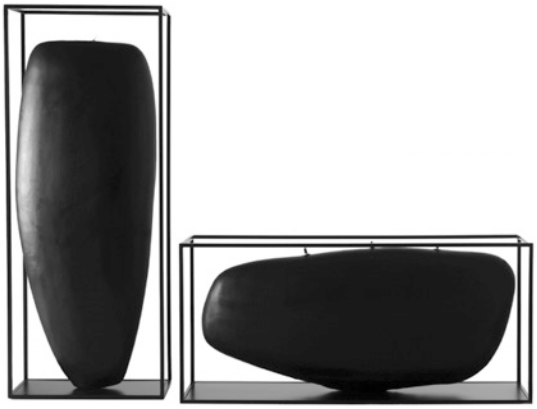

TECHNICAL SPECIFICATIONS / 技術情報：

素材	構造部分：成形鋼材塗装仕上、高密度ポリウレタン樹脂のシェル、電解処理アルミのノズル
色	ブラック

OVERSCALE FLAMES / オーバースケールフレーム

B&B ITALIA

Horizontal oil candle cm 88 x 23 x h. 40

AB20043N	ホリゾンタルオイルキャンドル (ブラック)	456,500

AB20043N

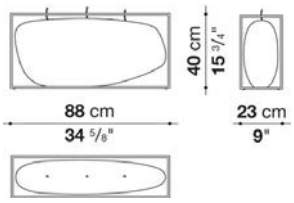

N.B. / 注意事項

* フレームはメタルとなります。
* キャンドルシェルは高密度ポリウレタン樹脂となります。

OVERSCALE FLAMES / オーバースケールフレーム

B&B ITALIA

Vertical oil candle cm 36 x 19 x h. 100

AB20044N	バーチカルオイルキャンドル (ブラック)	456,500

AB20044N

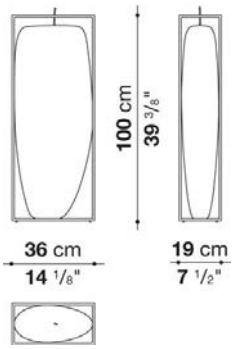

N.B. / 注意事項

* フレームはメタルとなります。
* キャンドルシェルは高密度ポリウレタン樹脂となります。

TETRA / テトラ

B&B ITALIA

design Naoto Fukasawa / 深澤 直人



TECHNICAL SPECIFICATIONS / 技術情報：

素材	グロッシーセラミック
色	ホワイトまたは、ブラック

TETRA / テトラ B&B ITALIA

Candle holder cm 16.5 x 19 x h. 15.5

AB20001A	キャンドルホルダー (ホワイト)	**44,000**
AB20001B	キャンドルホルダー (ブラック)	**44,000**

AB20001

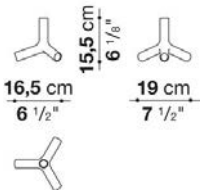

N.B. / 注意事項

カラー：ブラック、またはホワイトよりお選びください。
※セラミック (グロッシー) となります。
※オーダーの場合は、同色 6 個セットでの販売となります。表示価格は1個あたりになります。



Backstage accessories / バックステージ アクセサリー

B&B ITALIA

Hanger for man/woman jacket with rod

BKG03	男性用ジャケットハンガー 450mm	**30,800**
BKG04	女性用ジャケットハンガー 380mm	**29,700**

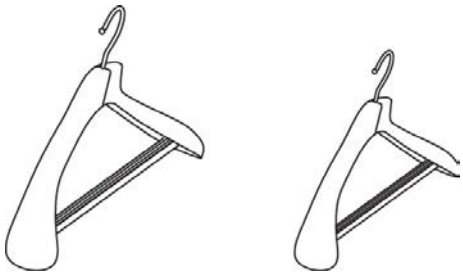

N.B. / 注意事項　　ビーチウッド

Backstage accessories / バックステージ アクセサリー

B&B ITALIA

Unisex shirt/top rack

BKG06	男女兼用ハンガー　420mm	**23,100**

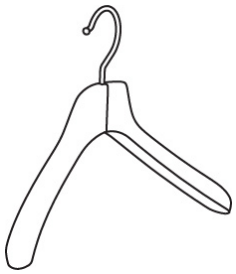

N.B. / 注意事項　　ビーチウッド

Backstage accessories / バックステージ アクセサリー

B&B ITALIA

Trouser holder/Skirt holder

BKG07	パンツ用ハンガー 400mm	**18,700**									
BKG08	スカート用ハンガー 400mm	**16,500**									

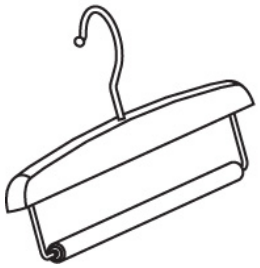

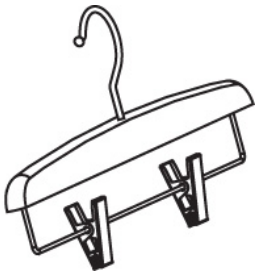

N.B. / 注意事項　　ビーチウッド

Backstage accessories / バックステージ アクセサリー

B&B ITALIA

Openable ring for bags/stoles

BKG09	バッグ・スカーフ用リング	**31,900**									



N.B. / 注意事項　　ビーチウッド

Rod with ferrule

		REGENERATED LEATHER
BKG10	フックポール	**30,800**

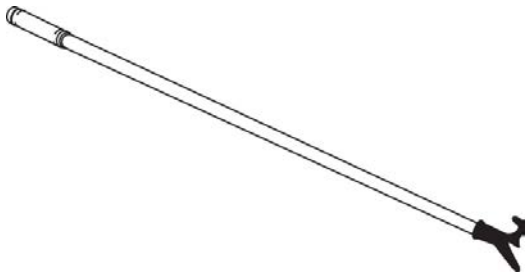

N.B. / 注意事項

ビーチウッド
ハンドル部分：コロニアルレザー2556571、または、ダークブラウンレザー2556355よりお選びいただけます。

Mirror Ø 750 mm (wall fixing)

		Bronze nickel
BKSP8	Mirror Ø 750 x h. 810 mm	**242,000**

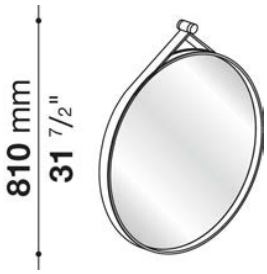

N.B. / 注意事項

< 壁固定用 >
フレーム：ブロンズニッケル塗装となります。
ベルト部分：コロニアルレザー2556571、または、ダークブラウンレザー2556355よりお選びいただけます。



TECHNICAL SPECIFICATIONS / 技術情報：

内部構造	鋼管及び成形鋼材
内部構造充填材	Bayfit®(バイエル社製)低温成形発泡ポリウレタン、ポリエステルファイバーカバー
回転ベースフレーム	メタリックグレー塗装ラミネート鋼材、アルミニウム押出材
脚部 (9755)	ブライトクロームメッキまたは、ブロンズニッケル塗装鋼板
脚部先端	熱可塑性プラスチック
表面張地	ファブリック
表面張地 (9755)	表面張地 (9755)

AGATHOS / アガソス　　MAXALTO

Armchair cm 63

		B (ファブリック)	A (ファブリック)	E (ファブリック)	S (ファブリック)	L (ファブリック)	D (ファブリック)	M (ファブリック)	BETA (レザー)	ALFA GAMMA (レザー)	K (レザー)
9755	アームチェア (塗装仕上)	545,600	561,000	572,000	596,200	644,600	658,900	663,300	663,300	707,300	778,800
9755_E	アームチェア (クローム仕上 / オーク仕上)	624,800	641,300	651,200	675,400	723,800	738,100	743,600	743,600	787,600	858,000
追加カバー											
9755_RK	アームチェア	115,500	134,200	138,600	160,600	217,800	251,900	308,000	308,000	348,700	383,900

9755

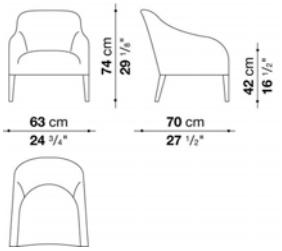

N.B. / 注意事項

脚部：ブロンズニッケル塗装0174B、または、クロームスチール0110Mよりお選びください。外側にオーク (グレー0378G、ライト0374C、ブラック0381N) の場合、内側はブロンズニッケル塗装となります。
張地MILOの場合：スタンダードステッチとなります。(長毛・ベルベット系張地のため、ステッチの種類および色をお選びいただくことができません)

※レザーKランクは、KASIA,KOTOよりお選びください。

AGATHOS / アガソス　　MAXALTO

Swivel armchair with slip cover cm 63

		B (ファブリック)	A (ファブリック)	E (ファブリック)	S (ファブリック)	L (ファブリック)					
2110F	回転式アームチェア、スリップカバー	677,600	697,400	721,600	753,500	801,900					
追加カバー											
2110FRK	回転式アームチェア、スリップカバー	111,100	129,800	154,000	188,100	237,600					

2110F

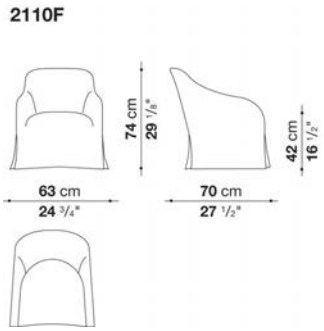

N.B. / 注意事項

ブランケットステッチ：33色よりお選びください。

＊回転台脚部は、メタリックグレー塗装仕上げとなります。

AGATHOS / アガソス

MAXALTO

Swivel armchair with slip cover cm 63

		B (ファブリック)	A (ファブリック)	E (ファブリック)	S (ファブリック)	L (ファブリック)					
2111F	回転式アームチェア、スリップカバー	**805,200**	**829,400**	**856,900**	**894,300**	**952,600**					
追加カバー											
2111FRK	回転式アームチェア、スリップカバー	**129,800**	**154,000**	**183,700**	**224,400**	**283,800**					

2111F

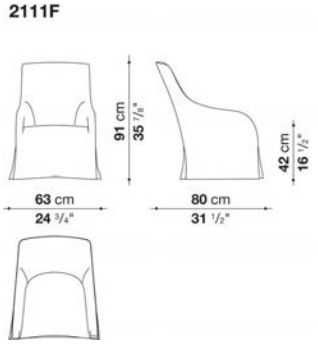

N.B. / 注意事項

ブランケットステッチ：33色よりお選びください。

＊回転台脚部は、メタリックグレー塗装仕上げとなります。



TECHNICAL SPECIFICATIONS / 技術情報：

内部構造	鋼管及び成形鋼材
内部充填材	Bayfit®(バイエル社製)低温成形発泡ポリウレタン 、ポリエステルファイバーカバー
内部充填材(AM140G-AM170G)	Bayfit®(バイエル社製)低温成形発泡ポリウレタン 、ポリエステル繊維座面付きポリエステルファイバーカバー
内部充填材(AM64P)	Bayfit®(バイエル社製)低温成形発泡ポリウレタン 、ポリエステルファイバーカバー
内部充填材(AM110P-AM154P)	密度の異なる成形ポリウレタン 、ポリエステルファイバーカバー
座面クッション充填材	密度の異なる成形ポリウレタン 、羽毛 、ポリエステルファイバーカバー
バッククッション充填材(AM60C-AM90C)	羽毛
下端部分	ダイキャストアルミニウム押出材
脚部	熱可塑性プラスチック
キャスター(AM140G-AM170G-AM64P)	プラスチック素材
表面張地	ファブリック (エコレザーパイピング) または天然皮革 (エンベロープステッチ)

AMOENUS SOFT / アモエヌスソフト　　MAXALTO

Sofa cm 229 (depth 115 cm)

		B (ファブリック)	A (ファブリック)	E (ファブリック)	S (ファブリック)	L (ファブリック)	D (ファブリック)	M (ファブリック)	BETA (レザー)	ALFA GAMMA (レザー)	K (レザー)
AM229	229Lソファ	**2,076,800**	**2,126,300**	**2,213,200**	**2,270,400**	**2,410,100**	**2,553,100**	**3,205,400**	**3,205,400**	**3,400,100**	**4,295,500**
追加カバー											
AM229RK	229Lソファ	**368,500**	**415,800**	**504,900**	**561,000**	**701,800**	**828,300**	**1,496,000**	**1,496,000**	**1,690,700**	**2,585,000**

AM229

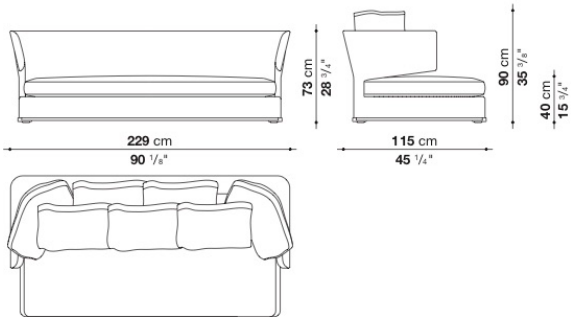

N.B. / 注意事項

ファブリックの場合は、エコレザーパイピング となります。ダークグレー1130255、ダークブラウン1130350、ブラウン1130300、ロープ1130203、ダブグレー1130280よりお選びください。
ベルベット系ファブリック(ENIA, SAMARA, SENNA, SIRIO, LICATA, LISSY,LONDRA, LUNI, MILO)の場合、スタンダードステッチとなります。
(長毛・ベルベット系張地のため、パイピングを施すことができません。)
レザーの場合は、同色のエンベロープステッチとなります。

脚部：ブロンズニッケル塗装0174B、ブラッククローム塗装0170M、アンバー塗装0137A、またはグラファイト塗装0252Gよりお選びください。

※バッククッションは含まれておりません。オプションにて「バッククッションAM60C(60x60)」5個と「バッククッションAM90C(90x60)」2個を追加されることをお勧めします。
※バッククッションにパイピング・ステッチは施されません。
※レザーKランクは、KASIA,KOTOよりお選びください。

AMOENUS SOFT / アモエヌスソフト　MAXALTO

Sofa cm 229 (depth 99 cm)

		B (ファブリック)	A (ファブリック)	E (ファブリック)	S (ファブリック)	L (ファブリック)	D (ファブリック)	M (ファブリック)	BETA (レザー)	ALFA GAMMA (レザー)	K (レザー)
9AM229	229ソファ	**1,952,500**	**1,999,800**	**2,083,400**	**2,138,400**	**2,273,700**	**2,410,100**	**3,026,100**	**3,026,100**	**3,212,000**	**4,066,700**
追加カバー											
9AM229RK	229ソファ	**353,100**	**399,300**	**482,900**	**537,900**	**673,200**	**793,100**	**1,426,700**	**1,426,700**	**1,611,500**	**2,465,100**

9AM229

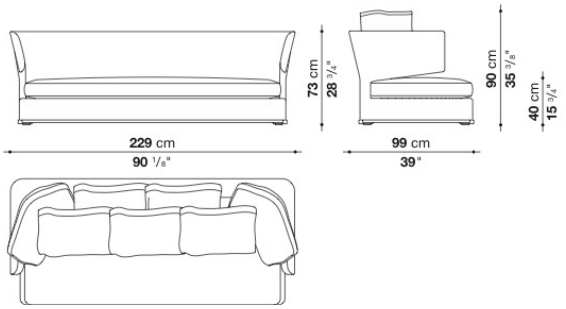

N.B. / 注意事項

ファブリックの場合は、エコレザーパイピング となります。ダークグレー1130255、ダークブラウン1130350、ブラウン1130300、ロープ1130203、ダブグレー1130280よりお選びください。
ベルベット系ファブリック(ENIA, SAMARA, SENNA, SIRIO, LICATA, LISSY,LONDRA, LUNI, MILO)の場合、スタンダードステッチとなります。
(長毛・ベルベット系張地のため、パイピングを施すことができません。)
レザーの場合は、同色のエンベロープステッチとなります。

脚部：ブロンズニッケル塗装0174B、ブラッククローム塗装0170M、アンバー塗装0137A、またはグラファイト塗装0252Gよりお選びください。

※バッククッションは含まれておりません。オプションにて「バッククッションAM60C(60x60)」5個と「バッククッションAM90C(90x60)」2個を追加されることをお勧めします。
※バッククッションにパイピング・ステッチは施されません。
※レザーKランクは、KASIA,KOTOよりお選びください。

AMOENUS SOFT / アモエヌスソフト　　MAXALTO

Left and right terminal element cm 176 (depth 99 cm)

		B (ファブリック)	A (ファブリック)	E (ファブリック)	S (ファブリック)	L (ファブリック)	D (ファブリック)	M (ファブリック)	BETA (レザー)	ALFA GAMMA (レザー)	K (レザー)
9AM176S	176レフトターミナルソファ	**1,672,000**	**1,716,000**	**1,795,200**	**1,845,800**	**1,972,300**	**2,095,500**	**2,581,700**	**2,581,700**	**2,742,300**	**3,482,600**
9AM176D	176ライトターミナルソファ	**1,672,000**	**1,716,000**	**1,795,200**	**1,845,800**	**1,972,300**	**2,095,500**	**2,581,700**	**2,581,700**	**2,742,300**	**3,482,600**
追加カバー											
9AM176SRK	176レフトターミナルソファ	**315,700**	**359,700**	**437,800**	**489,500**	**616,000**	**724,900**	**1,225,400**	**1,225,400**	**1,387,100**	**2,126,300**
9AM176DRK	176ライトターミナルソファ	**315,700**	**359,700**	**437,800**	**489,500**	**616,000**	**724,900**	**1,225,400**	**1,225,400**	**1,387,100**	**2,126,300**

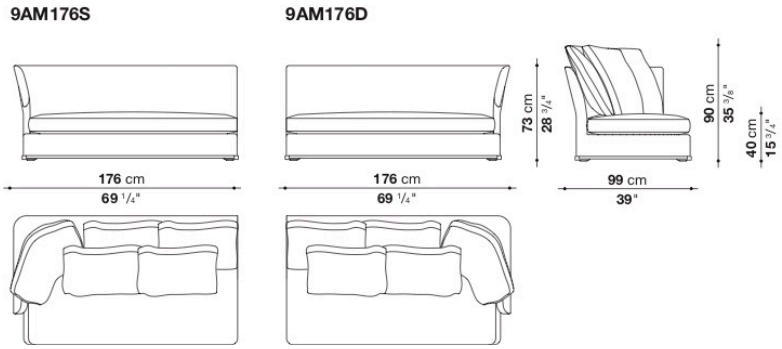

N.B. / 注意事項

ファブリックの場合は、エコレザーパイピング となります。ダークグレー1130255、ダークブラウン1130350、ブラウン1130300、ロープ1130203、ダブグレー1130280よりお選びください。
ベルベット系ファブリック(ENIA, SAMARA, SENNA, SIRIO, LICATA, LISSY,LONDRA, LUNI, MILO)の場合、スタンダードステッチとなります。
(長毛・ベルベット系張地のため、パイピングを施すことができません。)
レザーの場合は、同色のエンベロープステッチとなります。

脚部：ブロンズニッケル塗装0174B、ブラッククローム塗装0170M、アンバー塗装0137A、またはグラファイト塗装0252Gよりお選びください。

※バッククッションは含まれておりません。オプションにて「バッククッションAM60C(60x60)」4個と「バッククッションAM90C(90x60)」1個を追加されることをお勧めします。
※バッククッションにパイピング・ステッチは施されません。
※レザーKランクは、KASIA,KOTOよりお選びください。

AMOENUS SOFT / アモエヌスソフト　　MAXALTO

Left and right chaise longue cm 175 (depth 115 cm)

		B (ファブリック)	A (ファブリック)	E (ファブリック)	S (ファブリック)	L (ファブリック)	D (ファブリック)	M (ファブリック)	BETA (レザー)	ALFA GAMMA (レザー)	K (レザー)
AM175LS	175レフトターミナルソファ	**1,661,000**	**1,696,200**	**1,758,900**	**1,799,600**	**1,899,700**	**2,003,100**	**2,580,600**	**2,580,600**	**2,734,600**	**3,449,600**
AM175LD	175ライトターミナルソファ	**1,661,000**	**1,696,200**	**1,758,900**	**1,799,600**	**1,899,700**	**2,003,100**	**2,580,600**	**2,580,600**	**2,734,600**	**3,449,600**
追加カバー											
AM175LSRK	175レフトターミナルソファ	**280,500**	**315,700**	**377,300**	**419,100**	**519,200**	**610,500**	**1,199,000**	**1,199,000**	**1,354,100**	**1,199,000**
AM175LDRK	175ライトターミナルソファ	**280,500**	**315,700**	**377,300**	**419,100**	**519,200**	**610,500**	**1,199,000**	**1,199,000**	**1,354,100**	**1,199,000**

AM175LS　　**AM175LD**

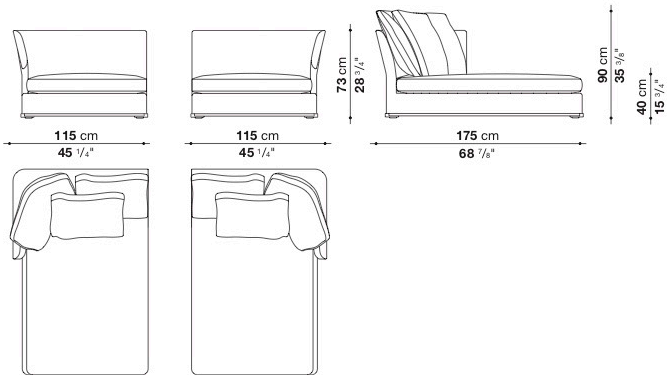

N.B. / 注意事項

ファブリックの場合は、エコレザーパイピング となります。ダークグレー1130255、ダークブラウン1130350、ブラウン1130300、ロープ1130203、ダブグレー1130280よりお選びください。
ベルベット系ファブリック(ENIA, SAMARA, SENNA, SIRIO, LICATA, LISSY,LONDRA, LUNI, MILO)の場合、スタンダードステッチとなります。
(長毛・ベルベット系張地のため、パイピングを施すことができません。)
レザーの場合は、同色のエンベロープステッチとなります。

脚部：ブロンズニッケル塗装0174B、ブラッククローム塗装0170M、アンバー塗装0137A、またはグラファイト塗装0252Gよりお選びください。

※バッククッションは含まれておりません。オプションにて「バッククッションAM60C(60x60)」2個と「バッククッションAM90C(90x60)」1個を追加されることをお勧めします。
※バッククッションにパイピング・ステッチは施されません。
※レザーKランクは、KASIA,KOTOよりお選びください。

AMOENUS SOFT / アモエヌスソフト　　MAXALTO

Swivel sofa cm Ø 140

		B (ファブリック)	A (ファブリック)	E (ファブリック)	S (ファブリック)	L (ファブリック)	D (ファブリック)	M (ファブリック)	BETA (レザー)	ALFA GAMMA (レザー)	K (レザー)
AM140G	140回転式ソファ	**1,876,600**	**1,911,800**	**1,975,600**	**2,008,600**	**2,108,700**	**2,213,200**	**2,491,500**	**2,491,500**	**2,652,100**	**2,820,400**
追加カバー											
AM140GRK	140回転式ソファ	**236,500**	**272,800**	**335,500**	**368,500**	**469,700**	**573,100**	**851,400**	**851,400**	**1,012,000**	**1,485,000**

AM140G

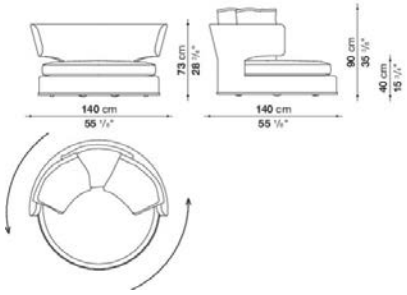

N.B. / 注意事項

ファブリックの場合は、エコレザーパイピング となります。ダークグレー1130255、ダークブラウン1130350、ブラウン1130300、ロープ1130203、ダブグレー1130280よりお選びください。
ベルベット系ファブリック(ENIA, SAMARA, SENNA, SIRIO, LICATA, LISSY,LONDRA, LUNI, MILO)の場合、スタンダードステッチとなります。
(長毛・ベルベット系張地のため、パイピングを施すことができません。)
レザーの場合は、同色のエンベロープステッチとなります。

脚部：ブロンズニッケル塗装0174B、ブラッククローム塗装0170M、アンバー塗装0137A、またはグラファイト塗装0252Gよりお選びください。

※バッククッションは含まれておりません。オプションにて「バッククッションAM60C(60x60)」3個を追加されることをお勧めします。
※バッククッションにパイピング・ステッチは施されません。
※レザーKランクは、KOTOよりお選びください。

AMOENUS SOFT / アモエヌスソフト　　MAXALTO

Swivel sofa cm Ø 170

		B (ファブリック)	A (ファブリック)	E (ファブリック)	S (ファブリック)	L (ファブリック)	D (ファブリック)	M (ファブリック)	BETA (レザー)	ALFA GAMMA (レザー)	K (レザー)
AM170G	170回転式ソファ	**2,009,700**	**2,055,900**	**2,139,500**	**2,195,600**	**2,329,800**	**2,471,700**	**2,813,800**	**2,813,800**	**2,959,000**	**3,628,900**
追加カバー											
AM170GRK	170回転式ソファ	**320,100**	**368,500**	**452,100**	**507,100**	**641,300**	**766,700**	**1,125,300**	**1,125,300**	**1,270,500**	**1,940,400**

AM170G

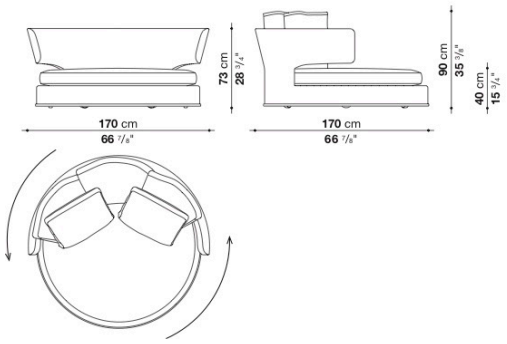

N.B. / 注意事項

ファブリックの場合は、エコレザーパイピング となります。ダークグレー1130255、ダークブラウン1130350、ブラウン1130300、ロープ1130203、ダブグレー1130280よりお選びください。
ベルベット系ファブリック(ENIA, SAMARA, SENNA, SIRIO, LICATA, LISSY,LONDRA, LUNI, MILO)の場合、スタンダードステッチとなります。
(長毛・ベルベット系張地のため、パイピングを施すことができません。)
レザーの場合は、同色のエンベロープステッチとなります。

脚部：ブロンズニッケル塗装0174B、ブラッククローム塗装0170M、アンバー塗装0137A、またはグラファイト塗装0252Gよりお選びください。

※バッククッションは含まれておりません。オプションにて「バッククッションAM60C(60x60)」5個を追加されることをお勧めします。
※バッククッションにパイピング・ステッチは施されません。
※レザーKランクは、KOTOよりお選びください。

AMOENUS SOFT / アモエヌスソフト　MAXALTO

Armchair cm 64

		B (ファブリック)	A (ファブリック)	E (ファブリック)	S (ファブリック)	L (ファブリック)	D (ファブリック)	M (ファブリック)	BETA (レザー)	ALFA GAMMA (レザー)	K (レザー)
AM64P	64アームチェア	**706,200**	**719,400**	**741,400**	**755,700**	**792,000**	**826,100**	**888,800**	**888,800**	**929,500**	**1,115,400**
追加カバー											
AM64PRK	64アームチェア	**129,800**	**147,400**	**169,400**	**183,700**	**220,000**	**220,000**	**287,100**	**287,100**	**327,800**	**513,700**

AM64P

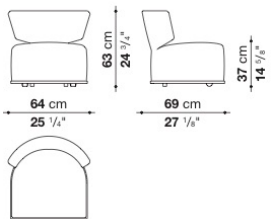

N.B. / 注意事項

ファブリックの場合は、エコレザーパイピング となります。ダークグレー1130255、ダークブラウン1130350、ブラウン1130300、ロープ1130203、ダブグレー1130280よりお選びください。
ベルベット系ファブリック(ENIA, SAMARA, SENNA, SIRIO, LICATA, LISSY,LONDRA, LUNI, MILO)の場合、スタンダードステッチとなります。
(長毛・ベルベット系張地のため、パイピングを施すことができません。)
レザーの場合は、同色のエンベロープステッチとなります。

脚部：ブロンズニッケル塗装0174B、ブラッククローム塗装0170M、アンバー塗装0137A、またはグラファイト塗装0252Gよりお選びください。

※前脚のみセルフロッキングキャスターが付きます。
※レザーKランクは、KASIA,KOTOよりお選びください。

AMOENUS SOFT / アモエヌスソフト　MAXALTO

Ottoman cm Ø 110

		B (ファブリック)	A (ファブリック)	E (ファブリック)	S (ファブリック)	L (ファブリック)	D (ファブリック)	M (ファブリック)	BETA (レザー)	ALFA GAMMA (レザー)	K (レザー)
AM110P	110オットマン	**792,000**	**812,900**	**825,000**	**853,600**	**903,100**	**922,900**	**928,400**	**928,400**	**1,013,100**	**1,138,500**
追加カバー											
AM110PRK	110オットマン	**114,400**	**134,200**	**144,100**	**169,400**	**211,200**	**254,100**	**272,800**	**272,800**	**309,100**	**420,200**

AM110P

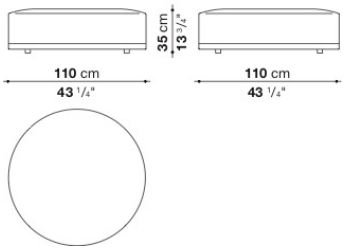

N.B. / 注意事項

ファブリックの場合は、エコレザーパイピング となります。ダークグレー1130255、ダークブラウン1130350、ブラウン1130300、ロープ1130203、ダブグレー1130280よりお選びください。
ベルベット系ファブリック(ENIA, SAMARA, SENNA, SIRIO, LICATA, LISSY,LONDRA, LUNI, MILO)の場合、スタンダードステッチとなります。
(長毛・ベルベット系張地のため、パイピングを施すことができません。)
レザーの場合は、同色のエンベロープステッチとなります。

脚部：ブロンズニッケル塗装0174B、ブラッククローム塗装0170M、アンバー塗装0137A、またはグラファイト塗装0252Gよりお選びください。

※レザーKランクは、KASIA,KOTOよりお選びください。

AMOENUS SOFT / アモエヌスソフト　MAXALTO

Ottoman cm Ø 154

		B (ファブリック)	A (ファブリック)	E (ファブリック)	S (ファブリック)	L (ファブリック)	D (ファブリック)	M (ファブリック)	BETA (レザー)	ALFA GAMMA (レザー)	K (レザー)
AM154P	154オットマン	**914,100**	**935,000**	**955,900**	**991,100**	**1,050,500**	**1,073,600**	**1,107,700**	**1,107,700**	**1,257,300**	**1,447,600**
追加カバー											
AM154PRK	154オットマン	**148,500**	**166,100**	**183,700**	**214,500**	**266,200**	**266,200**	**396,000**	**396,000**	**449,900**	**616,000**

AM154P

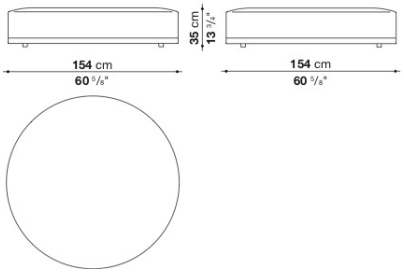

N.B. / 注意事項

ファブリックの場合は、エコレザーパイピング となります。ダークグレー1130255、ダークブラウン1130350、ブラウン1130300、ロープ1130203、ダブグレー1130280よりお選びください。
ベルベット系ファブリック(ENIA, SAMARA, SENNA, SIRIO, LICATA, LISSY,LONDRA, LUNI, MILO)の場合、スタンダードステッチとなります。
(長毛・ベルベット系張地のため、パイピングを施すことができません。)
レザーの場合は、同色のエンベロープステッチとなります。

脚部：ブロンズニッケル塗装0174B、ブラッククローム塗装0170M、アンバー塗装0137A、またはグラファイト塗装0252Gよりお選びください。

※レザーKランクは、KASIA,KOTOよりお選びください。

AMOENUS SOFT / アモエヌスソフト　MAXALTO

Back Cushions

		B (ファブリック)	A (ファブリック)	E (ファブリック)	S (ファブリック)	L (ファブリック)	D (ファブリック)	M (ファブリック)	BETA (レザー)	ALFA GAMMA (レザー)	K (レザー)
AM60C	バッククッション 60 x 60cm	**96,800**	**103,400**	**115,500**	**124,300**	**146,300**	**171,600**	**194,700**	**194,700**	**214,500**	**303,600**
AM90C	バッククッション 90 x 60cm	**119,900**	**127,600**	**140,800**	**149,600**	**169,400**	**195,800**	**266,200**	**266,200**	**293,700**	**419,100**
追加カバー											
AM60CRK	バッククッション 60 x 60cm	**50,600**	**58,300**	**70,400**	**80,300**	**100,100**	**123,200**	**149,600**	**149,600**	**169,400**	**259,600**
AM90CRK	バッククッション 90 x 60cm	**55,000**	**61,600**	**73,700**	**82,500**	**103,400**	**126,500**	**200,200**	**200,200**	**227,700**	**353,100**

N.B. / 注意事項

※バッククッションにパイピング・ステッチは施されません。
※レザーKランクは、KASIA,KOTOよりお選びください。



TECHNICAL SPECIFICATIONS / 技術情報：

背面内部構造	鋼管及び成形鋼材
座面内部構造	無垢木材
背面内部充填材	Bayfit®(バイエル社製)低温成形発泡ポリウレタン、ポリエステルファイバー
座面内部構造充填材	密度の異なる成形ポリウレタン、ポリエステルファイバーカバー
座面クッション充填材	密度の異なる成形ポリウレタン、羽毛、ポリエステルファイバーカバー
背面クッション充填材	成形ポリウレタン、羽毛
下端部分	アルミニウム押出材
脚部先端	プラスチック
表面張地	ファブリック（レイズドステッチ）または天然皮革（エンベロープステッチ）

APOLLO / アポロ　　MAXALTO

Sofa with back cushions cm 200

		B (ファブリック)	A (ファブリック)	E (ファブリック)	S (ファブリック)	L (ファブリック)	D (ファブリック)	M (ファブリック)	BETA (レザー)	ALFA GAMMA (レザー)	K (レザー)
APL200	200ソファ(バッククッション4個付)	**1,872,200**	**1,908,500**	**1,974,500**	**2,017,400**	**2,123,000**	**2,256,100**	**2,825,900**	**2,825,900**	**2,986,500**	**3,731,200**
追加カバー											
APL200RK	200ソファ(バッククッション4個付)	**289,300**	**325,600**	**391,600**	**434,500**	**540,100**	**721,600**	**1,243,000**	**1,243,000**	**1,403,600**	**2,148,300**

APL200

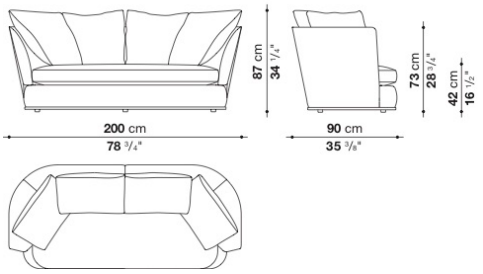

N.B. / 注意事項

ファブリックの場合は、レイズドステッチとなり、ステッチのカラーを33色よりお選びいただけます。
（ENIA, LICATA, LUNI, MILO, SAMARA, SIRIOはスタンダードステッチとなります。長毛・ベルベット系張地のため、ステッチの種類および色をお選びいただくことができません。）
レザーの場合は、同色のエンベロープステッチとなります。

脚部：ブラッククローム塗装0170M、ブロンズニッケル塗装0174B、アンバー塗装0137A、またはグラファイト塗装0252Gよりお選びください。

※バッククッションは本体価格に含まれております。
※バッククッションにステッチは施されません。
※レザーKランクは、KASIA,KOTOよりお選びください。

APOLLO / アポロ　　MAXALTO

Sofa with back cushions cm 243

		B (ファブリック)	A (ファブリック)	E (ファブリック)	S (ファブリック)	L (ファブリック)	D (ファブリック)	M (ファブリック)	BETA (レザー)	ALFA GAMMA (レザー)	K (レザー)
APL243	243ソファ(バッククッション5個付)	**2,358,400**	**2,362,800**	**2,454,100**	**2,515,700**	**2,660,900**	**2,833,600**	**3,315,400**	**3,315,400**	**3,514,500**	**4,415,400**
追加カバー											
APL243RK	243ソファ(バッククッション5個付)	**398,200**	**401,500**	**493,900**	**555,500**	**699,600**	**936,100**	**1,354,100**	**1,354,100**	**1,554,300**	**2,455,200**

APL243

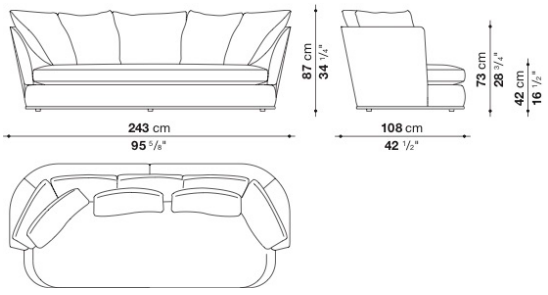

N.B. / 注意事項

ファブリックの場合は、レイズドステッチとなり、ステッチのカラーを33色よりお選びいただけます。
（ENIA, LICATA, LUNI, MILO, SAMARA, SIRIOはスタンダードステッチとなります。長毛・ベルベット系張地のため、ステッチの種類および色をお選びいただくことができません。）
レザーの場合は、同色のエンベロープステッチとなります。

脚部：ブラッククローム塗装0170M、ブロンズニッケル塗装0174B、アンバー塗装0137A、またはグラファイト塗装0252Gよりお選びください。

※バッククッションは本体価格に含まれておりますが、より快適にお使いいただくために、別途「オプショナルクッション(APL60)3個」を追加されることをお勧めします。
※バッククッションにステッチは施されません。
※レザーKランクは、KASIA,KOTOよりお選びください。

APOLLO / アポロ　　MAXALTO

Curved sofa with back cushions cm 285

		B (ファブリック)	A (ファブリック)	E (ファブリック)	S (ファブリック)	L (ファブリック)	D (ファブリック)	M (ファブリック)	BETA (レザー)	ALFA GAMMA (レザー)	K (レザー)
APL285	285カーブソファ(バッククッション6個付)	**2,757,700**	**2,810,500**	**2,912,800**	**2,976,600**	**3,135,000**	**3,322,000**	**3,973,200**	**3,973,200**	**4,216,300**	**5,308,600**
追加カバー											
APL285RK	285カーブソファ(バッククッション6個付)	**425,700**	**478,500**	**580,800**	**644,600**	**803,000**	**1,060,400**	**1,641,200**	**1,641,200**	**1,883,200**	**2,976,600**

APL285

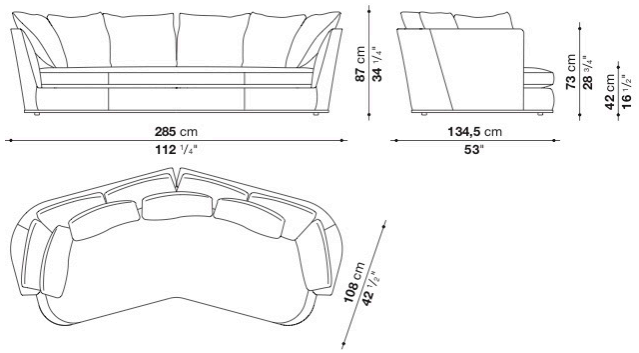

N.B. / 注意事項

ファブリックの場合は、レイズドステッチとなり、ステッチのカラーを33色よりお選びいただけます。
（ ENIA, LICATA, LUNI, MILO, SAMARA, SIRIOはスタンダードステッチとなります。長毛・ベルベット系張地のため、ステッチの種類および色をお選びいただくことができません。 ）
レザーの場合は、同色のエンベロープステッチとなります。

脚部：ブラッククローム塗装0170M、ブロンズニッケル塗装0174B、アンバー塗装0137A、またはグラファイト塗装0252Gよりお選びください。

※バッククッションは本体価格に含まれておりますが、より快適にお使いいただくために、別途「オプショナルクッション(APL60)4個」を追加されることをお勧めします。
※バッククッションにステッチは施されません。
※レザーKランクは、KASIA,KOTOよりお選びください。

APOLLO / アポロ　　MAXALTO

Curved sofa with back cushions cm 285 (in 2 PCS)

		B (ファブリック)	A (ファブリック)	E (ファブリック)	S (ファブリック)	L (ファブリック)	D (ファブリック)	M (ファブリック)	BETA (レザー)	ALFA GAMMA (レザー)	K (レザー)
APL285_SM	285カーブソファ(バッククッション6個付)	**2,943,600**	**2,999,700**	**3,100,900**	**3,166,900**	**3,328,600**	**3,524,400**	**4,349,400**	**4,349,400**	**4,593,600**	**5,716,700**
追加カバー											
APL285_SMRK	285カーブソファ(バッククッション6個付)	**459,800**	**517,000**	**618,200**	**684,200**	**844,800**	**1,113,200**	**1,784,200**	**1,784,200**	**2,028,400**	**3,151,500**

APL285_SM

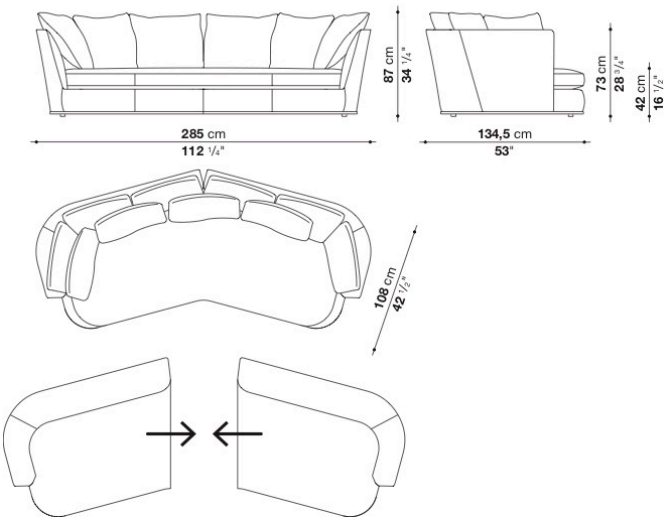

N.B. / 注意事項

ファブリックの場合は、レイズドステッチとなり、ステッチのカラーを33色よりお選びいただけます。
（ENIA, LICATA, LUNI, MILO, SAMARA, SIRIOはスタンダードステッチとなります。長毛・ベルベット系張地のため、ステッチの種類および色をお選びいただくことができません。）
レザーの場合は、同色のエンベロープステッチとなります。

脚部：ブラッククローム塗装0170M、ブロンズニッケル塗装0174B、アンバー塗装0137A、またはグラファイト塗装0252Gよりお選びください。

※バッククッションは本体価格に含まれておりますが、より快適にお使いいただくために、別途「オプショナルクッション(APL60)4個」を追加されることをお勧めします。
※バッククッションにステッチは施されません。
※ソファ本体はセパレートタイプとなります。
※レザーKランクは、KASIA,KOTOよりお選びください。

APOLLO / アポロ　　MAXALTO

Left and right dormeuse with back cushions cm 245

		B (ファブリック)	A (ファブリック)	E (ファブリック)	S (ファブリック)	L (ファブリック)	D (ファブリック)	M (ファブリック)	BETA (レザー)	ALFA GAMMA (レザー)	K (レザー)
APL245S	245レフトドルミュース(バッククッション3個付)	**2,195,600**	**2,230,800**	**2,300,100**	**2,341,900**	**2,450,800**	**2,575,100**	**2,997,500**	**2,997,500**	**3,154,800**	**3,855,500**
APL245D	245ライトドルミュース(バッククッション3個付)	**2,195,600**	**2,230,800**	**2,300,100**	**2,341,900**	**2,450,800**	**2,575,100**	**2,997,500**	**2,997,500**	**3,154,800**	**3,855,500**
追加カバー											
APL245SRK	245レフトドルミュース(バッククッション3個付)	**309,100**	**344,300**	**413,600**	**455,400**	**564,300**	**734,800**	**1,111,000**	**1,111,000**	**1,268,300**	**1,969,000**
APL245DRK	245ライトドルミュース(バッククッション3個付)	**309,100**	**344,300**	**413,600**	**455,400**	**564,300**	**734,800**	**1,111,000**	**1,111,000**	**1,268,300**	**1,969,000**

APL245S

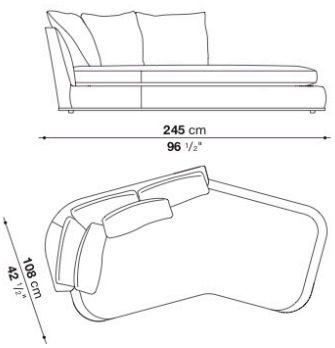

APL245D

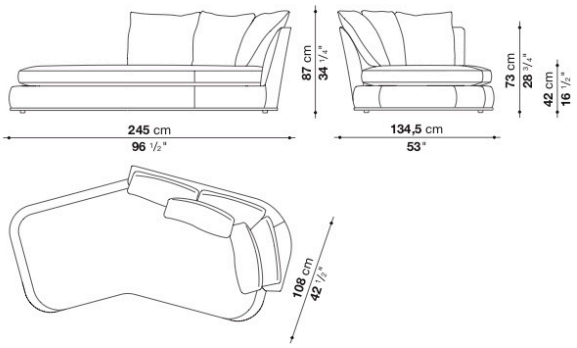

N.B. / 注意事項

ファブリックの場合は、レイズドステッチとなり、ステッチのカラーを33色よりお選びいただけます。
（ENIA, LICATA, LUNI, MILO, SAMARA, SIRIOはスタンダードステッチとなります。長毛・ベルベット系張地のため、ステッチの種類および色をお選びいただくことができません。）
レザーの場合は、同色のエンベロープステッチとなります。

脚部：ブラッククローム塗装0170M、ブロンズニッケル塗装0174B、アンバー塗装0137A、またはグラファイト塗装0252Gよりお選びください。

※バッククッションは本体価格に含まれておりますが、より快適にお使いいただくために、別途「オプショナルクッション(APL60)2個」を追加されることをお勧めします。
※バッククッションにステッチは施されません。
※レザーKランクは、KASIA,KOTOよりお選びください。

APOLLO / アポロ　　MAXALTO

Left and right terminal element with back cushions cm 156

		B (ファブリック)	A (ファブリック)	E (ファブリック)	S (ファブリック)	L (ファブリック)	D (ファブリック)	M (ファブリック)	BETA (レザー)	ALFA GAMMA (レザー)	K (レザー)
APL156TS	156レフト端部エレメント(バッククッション3個付)	**1,646,700**	**1,678,600**	**1,734,700**	**1,769,900**	**1,859,000**	**1,964,600**	**2,422,200**	**2,422,200**	**2,554,200**	**3,160,300**
APL156TD	156ライト端部エレメント(バッククッション3個付)	**1,646,700**	**1,678,600**	**1,734,700**	**1,769,900**	**1,859,000**	**1,964,600**	**2,422,200**	**2,422,200**	**2,554,200**	**3,160,300**
追加カバー											
APL156TSRK	156レフト端部エレメント(バッククッション3個付)	**242,000**	**272,800**	**327,800**	**364,100**	**454,300**	**597,300**	**1,015,300**	**1,015,300**	**1,148,400**	**1,754,500**
APL156TDRK	156ライト端部エレメント(バッククッション3個付)	**242,000**	**272,800**	**327,800**	**364,100**	**454,300**	**597,300**	**1,015,300**	**1,015,300**	**1,148,400**	**1,754,500**

APL156TS　　**APL156TD**

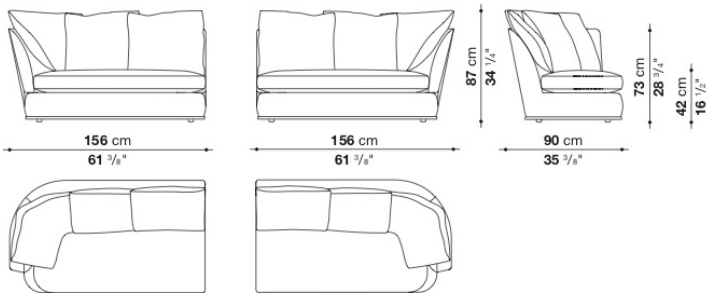

N.B. / 注意事項

ファブリックの場合は、レイズドステッチとなり、ステッチのカラーを33色よりお選びいただけます。
（ENIA, LICATA, LUNI, MILO, SAMARA, SIRIOはスタンダードステッチとなります。長毛・ベルベット系張地のため、ステッチの種類および色をお選びいただくことができません。）
レザーの場合は、同色のエンベロープステッチとなります。

脚部：ブラッククローム塗装0170M、ブロンズニッケル塗装0174B、アンバー塗装0137A、またはグラファイト塗装0252Gよりお選びください。

※バッククッションは本体価格に含まれております。
※バッククッションにステッチは施されません。
※レザーKランクは、KASIA,KOTOよりお選びください。

APOLLO / アポロ　　MAXALTO

Left and right terminal element with back cushions cm 197

		B (ファブリック)	A (ファブリック)	E (ファブリック)	S (ファブリック)	L (ファブリック)	D (ファブリック)	M (ファブリック)	BETA (レザー)	ALFA GAMMA (レザー)	K (レザー)
APL197TS	197レフト端部エレメント(バッククッション4個付)	**1,995,400**	**2,037,200**	**2,112,000**	**2,160,400**	**2,279,200**	**2,422,200**	**2,945,800**	**2,945,800**	**3,113,000**	**3,876,400**
APL197TD	197ライト端部エレメント(バッククッション4個付)	**1,995,400**	**2,037,200**	**2,112,000**	**2,160,400**	**2,279,200**	**2,422,200**	**2,945,800**	**2,945,800**	**3,113,000**	**3,876,400**
追加カバー											
APL197TSRK	197レフト端部エレメント(バッククッション4個付)	**312,400**	**354,200**	**427,900**	**477,400**	**595,100**	**792,000**	**1,262,800**	**1,262,800**	**1,428,900**	**2,193,400**
APL197TDRK	197ライト端部エレメント(バッククッション4個付)	**312,400**	**354,200**	**427,900**	**477,400**	**595,100**	**792,000**	**1,262,800**	**1,262,800**	**1,428,900**	**2,193,400**

APL197TS　　**APL197TD**

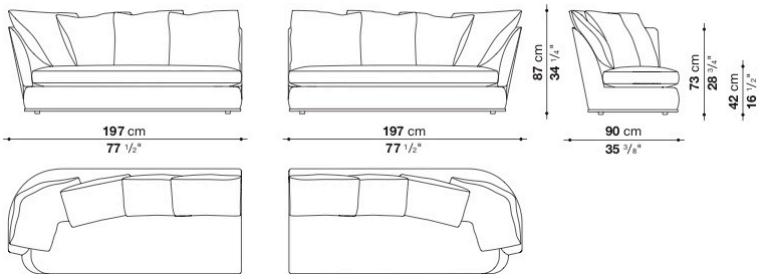

N.B. / 注意事項

ファブリックの場合は、レイズドステッチとなり、ステッチのカラーを33色よりお選びいただけます。
（ENIA, LICATA, LUNI, MILO, SAMARA, SIRIOはスタンダードステッチとなります。長毛・ベルベット系張地のため、ステッチの種類および色をお選びいただくことができません。）
レザーの場合は、同色のエンベロープステッチとなります。

脚部：ブラッククローム塗装0170M、ブロンズニッケル塗装0174B、アンバー塗装0137A、またはグラファイト塗装0252Gよりお選びください。

※バッククッションは本体価格に含まれております。
※バッククッションにステッチは施されません。
※レザーKランクは、KASIA,KOTOよりお選びください。

APOLLO / アポロ　　MAXALTO

Left and right chaise longue with back cushions cm 142

		B (ファブリック)	A (ファブリック)	E (ファブリック)	S (ファブリック)	L (ファブリック)	D (ファブリック)	M (ファブリック)	BETA (レザー)	ALFA GAMMA (レザー)	K (レザー)
APL142LS	142レフトシェーズロング(バッククッション3個付)	**1,783,100**	**1,816,100**	**1,875,500**	**1,915,100**	**2,010,800**	**2,121,900**	**2,587,200**	**2,587,200**	**2,723,600**	**3,350,600**
APL142LD	142ライトシェーズロング(バッククッション3個付)	**1,783,100**	**1,816,100**	**1,875,500**	**1,915,100**	**2,010,800**	**2,121,900**	**2,587,200**	**2,587,200**	**2,723,600**	**3,350,600**
追加カバー											
APL142LSRK	142レフトシェーズロング(バッククッション3個付)	**258,500**	**291,500**	**352,000**	**390,500**	**486,200**	**638,000**	**1,062,600**	**1,062,600**	**1,199,000**	**1,826,000**
APL142LDRK	142ライトシェーズロング(バッククッション3個付)	**258,500**	**291,500**	**352,000**	**390,500**	**486,200**	**638,000**	**1,062,600**	**1,062,600**	**1,199,000**	**1,826,000**

APL142LS　　**APL142LD**

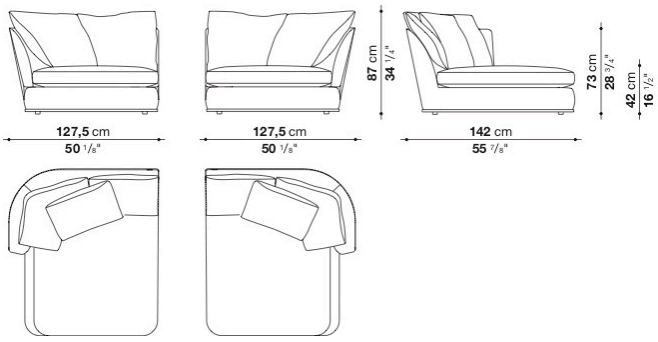

N.B. / 注意事項

ファブリックの場合は、レイズドステッチとなり、ステッチのカラーを33色よりお選びいただけます。
（ ENIA, LICATA, LUNI, MILO, SAMARA, SIRIOはスタンダードステッチとなります。長毛・ベルベット系張地のため、ステッチの種類および色をお選びいただくことができません。 ）
レザーの場合は、同色のエンベロープステッチとなります。

脚部：ブラッククローム塗装0170M、ブロンズニッケル塗装0174B、アンバー塗装0137A、またはグラファイト塗装0252Gよりお選びください。

※バッククッションは本体価格に含まれております。
※バッククッションにステッチは施されません。
※レザーKランクは、KASIA,KOTOよりお選びください。

APOLLO / アポロ　　MAXALTO

Swivel small armchair cm 75

		B (ファブリック)	A (ファブリック)	E (ファブリック)	S (ファブリック)	L (ファブリック)	D (ファブリック)	M (ファブリック)	BETA (レザー)	ALFA GAMMA (レザー)	K (レザー)
APL75P	75回転式ラウンジチェア	**904,200**	**918,500**	**942,700**	**959,200**	**999,900**	**1,050,500**	**1,290,300**	**1,290,300**	**1,347,500**	**1,608,200**
追加カバー											
APL75PRK	75回転式ラウンジチェア	**118,800**	**134,200**	**158,400**	**174,900**	**215,600**	**268,400**	**506,000**	**506,000**	**562,100**	**823,900**

APL75P

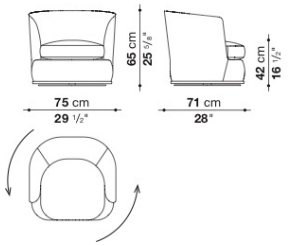

N.B. / 注意事項

ファブリックの場合は、レイズドステッチとなり、ステッチのカラーを33色よりお選びいただけます。
（ENIA, LICATA, LUNI, MILO, SAMARA, SIRIOはスタンダードステッチとなります。長毛・ベルベット系張地のため、ステッチの種類および色をお選びいただくことができません。）
レザーの場合は、同色のエンベロープステッチとなります。

脚部：ブラッククローム塗装0170M、ブロンズニッケル塗装0174B、アンバー塗装0137A、またはグラファイト塗装0252Gよりお選びください。

※レザーKランクは、KASIA,KOTOよりお選びください。

Optional cushions : pillow style

		B (ファブリック)	A (ファブリック)	E (ファブリック)	S (ファブリック)	L (ファブリック)	D (ファブリック)	M (ファブリック)	BETA (レザー)	ALFA GAMMA (レザー)	K (レザー)
APL60_1C	オプショナルクッション 60 x 50cm	**72,600**	**75,900**	**82,500**	**85,800**	**99,000**	**112,200**	**157,300**	**157,300**	**173,800**	**224,400**
APL60_2C	オプショナルクッション 60 x 50cm (2個セット)	**132,000**	**135,300**	**148,500**	**154,000**	**177,100**	**205,700**	**282,700**	**282,700**	**311,300**	**400,400**
APL60_3C	オプショナルクッション 60 x 50cm (3個セット)	**193,600**	**203,500**	**224,400**	**229,900**	**266,200**	**304,700**	**425,700**	**425,700**	**469,700**	**603,900**
APL60_4C	オプショナルクッション 60 x 50cm (4個セット)	**259,600**	**272,800**	**294,800**	**309,100**	**354,200**	**402,600**	**567,600**	**567,600**	**625,900**	**803,000**
追加カバー											
APL60_1CRK	オプショナルクッション 60 x 50cm	**27,500**	**31,900**	**37,400**	**41,800**	**55,000**	**67,100**	**113,300**	**113,300**	**129,800**	**179,300**
APL60_2CRK	オプショナルクッション 60 x 50cm (2個セット)	**50,600**	**56,100**	**69,300**	**75,900**	**99,000**	**126,500**	**203,500**	**203,500**	**233,200**	**321,200**
APL60_3CRK	オプショナルクッション 60 x 50cm (3個セット)	**75,900**	**85,800**	**101,200**	**112,200**	**148,500**	**187,000**	**304,700**	**304,700**	**350,900**	**481,800**
APL60_4CRK	オプショナルクッション 60 x 50cm (4個セット)	**101,200**	**112,200**	**135,300**	**148,500**	**193,600**	**242,000**	**407,000**	**407,000**	**465,300**	**642,400**



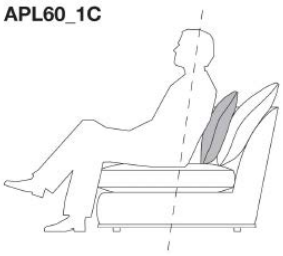

N.B. / 注意事項

※セットのクッションは、すべて同一・同色生地となります。
※レザーKランクは、KASIA,KOTOよりお選びください。



TECHNICAL SPECIFICATIONS / 技術情報：

内部構造	鋼管及び成形鋼材
内部充填材	Bayfit®(バイエル社製)低温成形発泡ポリウレタン、ポリエステルファイバーカバー
座面クッション充填材	成形ポリウレタン、羽毛、コットンカバー
バッククッション充填材	羽毛、コットンカバー
下端部分	ダイキャストアルミニウム押出材
脚部先端	熱可塑性プラスチック
表面張地	ファブリックまたは天然皮革

ARBITER / アービテル MAXALTO

Sofa cm 270

		B (ファブリック)	A (ファブリック)	E (ファブリック)	S (ファブリック)	L (ファブリック)	D (ファブリック)	M (ファブリック)	BETA (レザー)	ALFA GAMMA (レザー)	K (レザー)
AE270	270 ソファ	**2,083,400**	**2,129,600**	**2,209,900**	**2,250,600**	**2,379,300**	**2,511,300**	**2,967,800**	**2,967,800**	**3,228,500**	**4,001,800**
AE3C	バッククッション5個セット	**539,000**	**568,700**	**621,500**	**649,000**	**733,700**	**820,600**	**1,102,200**	**1,102,200**	**1,271,600**	**1,771,000**
追加カバー											
AE270RK	270 ソファ	**382,800**	**427,900**	**509,300**	**550,000**	**677,600**	**810,700**	**1,267,200**	**1,267,200**	**1,527,900**	**2,300,100**
AE3CRK	バッククッション5個セット	**272,800**	**302,500**	**355,300**	**382,800**	**467,500**	**554,400**	**836,000**	**836,000**	**1,005,400**	**1,504,800**

AE270

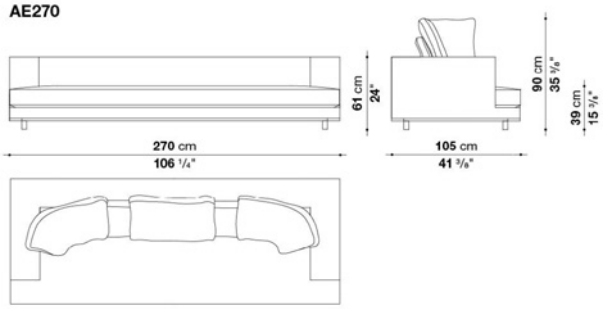

N.B. / 注意事項

ファブリックの場合は、フレーム、シートクッション、バッククッションに張地と同生地・同色のパイピングが施されます。
ベルベット系ファブリック(ENIA, SAMARA, SENNA, SIRIO, LICATA, LISSY,LONDRA, LUNI, MILO)の場合、パイピングはBELLANOより
お選びいただけます。
レザーの場合は、フレーム、シートクッションに同色のエンベロープステッチ、バッククッションに同色のスタンダードステッチが施されます。
脚部：ブロンズニッケル塗装0174B、ブラッククローム塗装0170M、アンバー塗装0137A、またはグラファイト塗装0252Gよりお選びください。

※バッククッションはソファに含まれておりませんので、「バッククッションAE3C(70x70cm x 3個 + 60x60cm x 2個のセット)」を
別途お選びください。
※レザーKランクは、KASIA,KOTOよりお選びください。

ARBITER / アービテル　　MAXALTO

Left and right terminal element cm 158

		B (ファブリック)	A (ファブリック)	E (ファブリック)	S (ファブリック)	L (ファブリック)	D (ファブリック)	M (ファブリック)	BETA (レザー)	ALFA GAMMA (レザー)	K (レザー)
AE158S	158 レフトターミナルエレメント	**1,458,600**	**1,488,300**	**1,540,000**	**1,566,400**	**1,648,900**	**1,734,700**	**2,006,400**	**2,006,400**	**2,165,900**	**2,636,700**
AE158D	158 ライトターミナルエレメント	**1,458,600**	**1,488,300**	**1,540,000**	**1,566,400**	**1,648,900**	**1,734,700**	**2,006,400**	**2,006,400**	**2,165,900**	**2,636,700**
AE1C	バッククッション3個セット	**313,500**	**332,200**	**365,200**	**381,700**	**434,500**	**489,500**	**612,700**	**612,700**	**708,400**	**987,800**
追加カバー											
AE158SRK	158 レフトターミナルエレメント	**273,900**	**303,600**	**355,300**	**381,700**	**465,300**	**551,100**	**821,700**	**821,700**	**982,300**	**1,453,100**
AE158DRK	158 ライトターミナルエレメント	**273,900**	**303,600**	**355,300**	**381,700**	**465,300**	**551,100**	**821,700**	**821,700**	**982,300**	**1,453,100**
AE1CRK	バッククッション3個セット	**178,200**	**196,900**	**229,900**	**247,500**	**299,200**	**353,100**	**477,400**	**477,400**	**573,100**	**852,500**

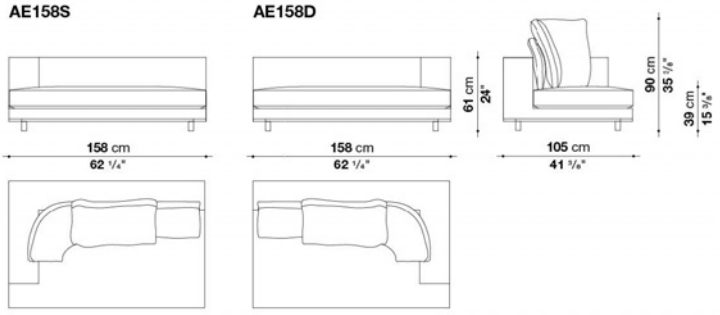

N.B. / 注意事項

ファブリックの場合は、フレーム、シートクッション、バッククッションに張地と同生地・同色のパイピングが施されます。
ベルベット系ファブリック(ENIA, SAMARA, SENNA, SIRIO, LICATA, LISSY,LONDRA, LUNI, MILO)の場合、パイピングはBELLANOより
お選びいただけます。
レザーの場合は、フレーム、シートクッションに同色のエンベロープステッチ、バッククッションに同色のスタンダードステッチが施されます。
脚部：ブロンズニッケル塗装0174B、ブラッククローム塗装0170M、アンバー塗装0137A、またはグラファイト塗装0252Gよりお選びください。

※バッククッションはソファに含まれておりませんので、「バッククッションAE1C(70x70cm x 1個 + 60x60cm x 2個のセット)」を
別途お選びください。
※レザーKランクは、KASIA,KOTOよりお選びください。

Left and right terminal element cm 247

		B (ファブリック)	A (ファブリック)	E (ファブリック)	S (ファブリック)	L (ファブリック)	D (ファブリック)	M (ファブリック)	BETA (レザー)	ALFA GAMMA (レザー)	K (レザー)
AE247S	247 レフトターミナルエレメント	**1,948,100**	**1,988,800**	**2,058,100**	**2,093,300**	**2,205,500**	**2,319,900**	**2,708,200**	**2,708,200**	**2,932,600**	**3,593,700**
AE247D	247 ライトターミナルエレメント	**1,948,100**	**1,988,800**	**2,058,100**	**2,093,300**	**2,205,500**	**2,319,900**	**2,708,200**	**2,708,200**	**2,932,600**	**3,593,700**
AE3C	バッククッション5個セット	**539,000**	**568,700**	**621,500**	**649,000**	**733,700**	**820,600**	**1,102,200**	**1,102,200**	**1,271,600**	**1,771,000**
追加カバー											
AE247SRK	247 レフトターミナルエレメント	**335,500**	**375,100**	**445,500**	**480,700**	**592,900**	**707,300**	**1,095,600**	**1,095,600**	**1,318,900**	**1,981,100**
AE247DRK	247 ライトターミナルエレメント	**335,500**	**375,100**	**445,500**	**480,700**	**592,900**	**707,300**	**1,095,600**	**1,095,600**	**1,318,900**	**1,981,100**
AE3CRK	バッククッション5個セット	**272,800**	**302,500**	**355,300**	**382,800**	**467,500**	**554,400**	**836,000**	**836,000**	**1,005,400**	**1,504,800**

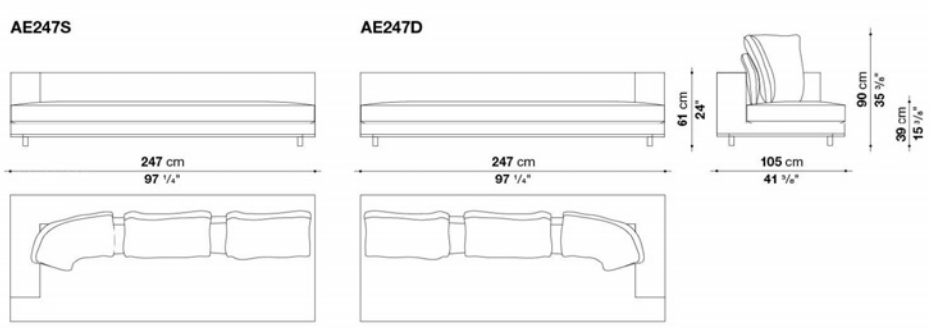

N.B. / 注意事項

ファブリックの場合は、フレーム、シートクッション、バッククッションに張地と同生地・同色のパイピングが施されます。
ベルベット系ファブリック(ENIA, SAMARA, SENNA, SIRIO, LICATA, LISSY,LONDRA, LUNI, MILO)の場合、パイピングはBELLANOよりお選びいただけます。
レザーの場合は、フレーム、シートクッションに同色のエンベロープステッチ、バッククッションに同色のスタンダードステッチが施されます。
脚部：ブロンズニッケル塗装0174B、ブラッククローム塗装0170M、アンバー塗装0137A、またはグラファイト塗装0252Gよりお選びください。

※バッククッションはソファに含まれておりませんので、「バッククッションAE3C(70x70cm x 3個 + 60x60cm x 2個のセット)」を別途お選びください。
※レザーKランクは、KASIA,KOTOよりお選びください。

ARBITER / アービテル　　MAXALTO

Left and right ottoman-terminal element cm 247

		B (ファブリック)	A (ファブリック)	E (ファブリック)	S (ファブリック)	L (ファブリック)	D (ファブリック)	M (ファブリック)	BETA (レザー)	ALFA GAMMA (レザー)	K (レザー)
AE247TPS	247 レフトオットマンターミナルエレメント	**2,055,900**	**2,097,700**	**2,170,300**	**2,207,700**	**2,324,300**	**2,444,200**	**2,831,400**	**2,831,400**	**3,060,200**	**3,735,600**
AE247TPD	247 ライトオットマンターミナルエレメント	**2,055,900**	**2,097,700**	**2,170,300**	**2,207,700**	**2,324,300**	**2,444,200**	**2,831,400**	**2,831,400**	**3,060,200**	**3,735,600**
AE2C	バッククッション4個セット	**431,200**	**456,500**	**502,700**	**524,700**	**597,300**	**671,000**	**858,000**	**858,000**	**991,100**	**1,380,500**
追加カバー											
AE247TPSRK	247 レフトオットマンターミナルエレメント	**347,600**	**389,400**	**463,100**	**500,500**	**617,100**	**737,000**	**1,123,100**	**1,123,100**	**1,353,000**	**2,028,400**
AE247TPDRK	247 ライトオットマンターミナルエレメント	**347,600**	**389,400**	**463,100**	**500,500**	**617,100**	**737,000**	**1,123,100**	**1,123,100**	**1,353,000**	**2,028,400**
AE2CRK	バッククッション4個セット	**233,200**	**259,600**	**304,700**	**326,700**	**399,300**	**473,000**	**660,000**	**660,000**	**792,000**	**1,181,400**

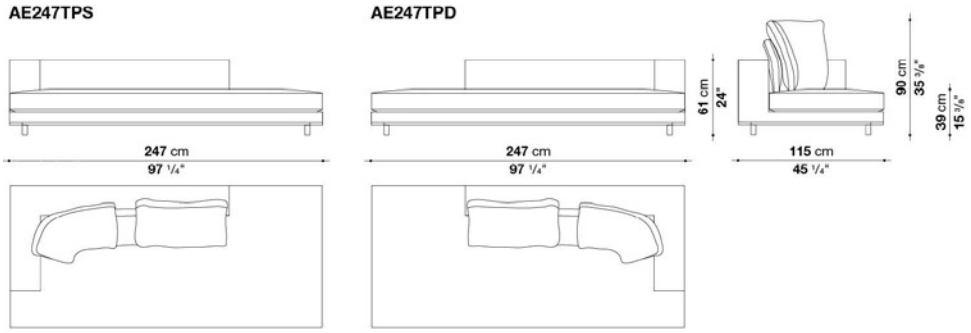

N.B. / 注意事項

ファブリックの場合は、フレーム、シートクッション、バッククッションに張地と同生地・同色のパイピングが施されます。
ベルベット系ファブリック(ENIA, SAMARA, SENNA, SIRIO, LICATA, LISSY,LONDRA, LUNI, MILO)の場合、パイピングはBELLANOより
お選びいただけます。
レザーの場合は、フレーム、シートクッションに同色のエンベロープステッチ、バッククッションに同色のスタンダードステッチが施されます。
脚部：ブロンズニッケル塗装0174B、ブラッククローム塗装0170M、アンバー塗装0137A、またはグラファイト塗装0252Gよりお選びください。

※バッククッションはソファに含まれておりませんので、「バッククッションAE2C(70x70cm x 2個 + 60x60cm x 2個のセット)」を
別途お選びください。
※レザーKランクは、KASIA,KOTOよりお選びください。

ARBITER / アービテル　　MAXALTO

Left and right corner element cm 270

		B (ファブリック)	A (ファブリック)	E (ファブリック)	S (ファブリック)	L (ファブリック)	D (ファブリック)	M (ファブリック)	BETA (レザー)	ALFA GAMMA (レザー)	K (レザー)
AE270AS	270 レフトコーナーエレメント	**2,069,100**	**2,115,300**	**2,195,600**	**2,236,300**	**2,365,000**	**2,497,000**	**2,940,300**	**2,940,300**	**3,203,200**	**3,976,500**
AE270AD	270 ライトコーナーエレメント	**2,069,100**	**2,115,300**	**2,195,600**	**2,236,300**	**2,365,000**	**2,497,000**	**2,940,300**	**2,940,300**	**3,203,200**	**3,976,500**
AE3C	バッククッション5個セット	**539,000**	**568,700**	**621,500**	**649,000**	**733,700**	**820,600**	**1,102,200**	**1,102,200**	**1,271,600**	**1,771,000**
追加カバー											
AE270ASRK	270 レフトコーナーエレメント	**369,600**	**415,800**	**496,100**	**537,900**	**665,500**	**798,600**	**1,241,900**	**1,241,900**	**1,504,800**	**2,278,100**
AE270ADRK	270 ライトコーナーエレメント	**369,600**	**415,800**	**496,100**	**537,900**	**665,500**	**798,600**	**1,241,900**	**1,241,900**	**1,504,800**	**2,278,100**
AE3CRK	バッククッション5個セット	**272,800**	**302,500**	**355,300**	**382,800**	**467,500**	**554,400**	**836,000**	**836,000**	**1,005,400**	**1,504,800**

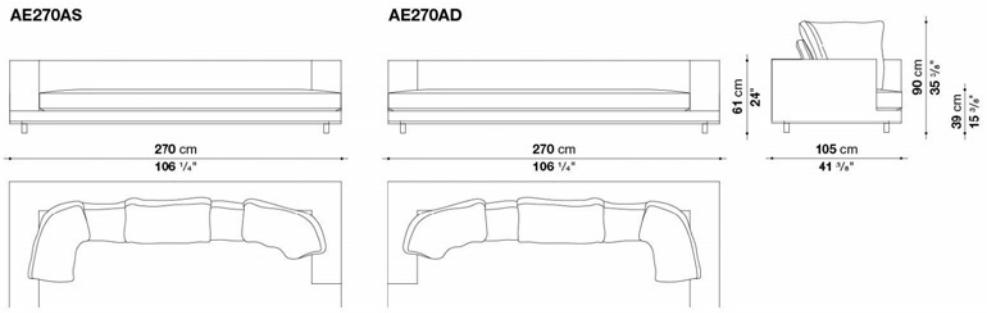

N.B. / 注意事項

ファブリックの場合は、フレーム、シートクッション、バッククッションに張地と同生地・同色のパイピングが施されます。
ベルベット系ファブリック(ENIA, SAMARA, SENNA, SIRIO, LICATA, LISSY,LONDRA, LUNI, MILO)の場合、パイピングはBELLANOよりお選びいただけます。
レザーの場合は、フレーム、シートクッションに同色のエンベロープステッチ、バッククッションに同色のスタンダードステッチが施されます。
脚部：ブロンズニッケル塗装0174B、ブラッククローム塗装0170M、アンバー塗装0137A、またはグラファイト塗装0252Gよりお選びください。

※バッククッションはソファに含まれておりませんので、「バッククッションAE3C(70x70cm x 3個 + 60x60cm x 2個のセット)」を別途お選びください。
※レザーKランクは、KASIA,KOTOよりお選びください。

ARBITER / アービテル　　MAXALTO

Left and right chiase longue cm 158

		B (ファブリック)	A (ファブリック)	E (ファブリック)	S (ファブリック)	L (ファブリック)	D (ファブリック)	M (ファブリック)	BETA (レザー)	ALFA GAMMA (レザー)	K (レザー)
AE158LS	158 レフトシェーズロング	**1,630,200**	**1,662,100**	**1,717,100**	**1,745,700**	**1,834,800**	**1,926,100**	**2,225,300**	**2,225,300**	**2,404,600**	**2,934,800**
AE158LD	158 ライトシェーズロング	**1,630,200**	**1,662,100**	**1,717,100**	**1,745,700**	**1,834,800**	**1,926,100**	**2,225,300**	**2,225,300**	**2,404,600**	**2,934,800**
AE1C	バッククッション3個セット	**313,500**	**332,200**	**365,200**	**381,700**	**434,500**	**489,500**	**612,700**	**612,700**	**708,400**	**987,800**
追加カバー											
AE158LSRK	158 レフトシェーズロング	**300,300**	**332,200**	**388,300**	**416,900**	**506,000**	**597,300**	**896,500**	**896,500**	**1,075,800**	**1,606,000**
AE158LDRK	158 ライトシェーズロング	**300,300**	**332,200**	**388,300**	**416,900**	**506,000**	**597,300**	**896,500**	**896,500**	**1,075,800**	**1,606,000**
AE1CRK	バッククッション3個セット	**178,200**	**196,900**	**229,900**	**247,500**	**299,200**	**353,100**	**477,400**	**477,400**	**573,100**	**852,500**

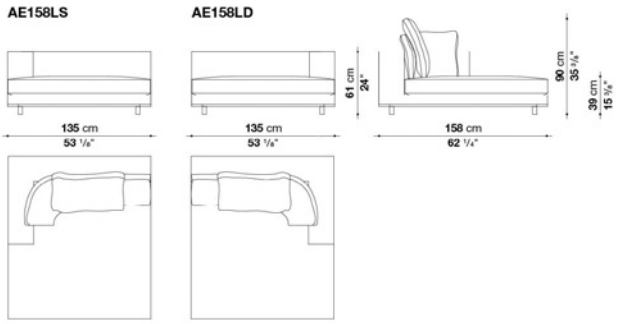

N.B. / 注意事項

ファブリックの場合は、フレーム、シートクッション、バッククッションに張地と同生地・同色のパイピングが施されます。
ベルベット系ファブリック(ENIA, SAMARA, SENNA, SIRIO, LICATA, LISSY,LONDRA, LUNI, MILO)の場合、パイピングはBELLANOより
お選びいただけます。
レザーの場合は、フレーム、シートクッションに同色のエンベロープステッチ、バッククッションに同色のスタンダードステッチが施されます。
脚部：ブロンズニッケル塗装0174B、ブラッククローム塗装0170M、アンバー塗装0137A、またはグラファイト塗装0252Gよりお選びください。

※バッククッションはソファに含まれておりませんので、「バッククッションAE1C(70x70cm x 1個 + 60x60cm x 2個のセット)」を
別途お選びください。
※レザーKランクは、KASIA,KOTOよりお選びください。

ARBITER / アービテル　　MAXALTO

Left and right chiase longue cm 247

		B (ファブリック)	A (ファブリック)	E (ファブリック)	S (ファブリック)	L (ファブリック)	D (ファブリック)	M (ファブリック)	BETA (レザー)	ALFA GAMMA (レザー)	K (レザー)
AE247LS	247 レフトシェーズロング	**2,046,000**	**2,088,900**	**2,162,600**	**2,200,000**	**2,318,800**	**2,439,800**	**2,852,300**	**2,852,300**	**3,088,800**	**3,788,400**
AE247LD	247 ライトシェーズロング	**2,046,000**	**2,088,900**	**2,162,600**	**2,200,000**	**2,318,800**	**2,439,800**	**2,852,300**	**2,852,300**	**3,088,800**	**3,788,400**
AE2C	バッククッション4個セット	**431,200**	**456,500**	**502,700**	**524,700**	**597,300**	**671,000**	**858,000**	**858,000**	**991,100**	**1,380,500**
追加カバー											
AE247LSRK	247 レフトシェーズロング	**364,100**	**405,900**	**480,700**	**518,100**	**635,800**	**756,800**	**1,169,300**	**1,169,300**	**1,406,900**	**2,105,400**
AE247LDRK	247 ライトシェーズロング	**364,100**	**405,900**	**480,700**	**518,100**	**635,800**	**756,800**	**1,169,300**	**1,169,300**	**1,406,900**	**2,105,400**
AE2CRK	バッククッション4個セット	**233,200**	**259,600**	**304,700**	**326,700**	**399,300**	**473,000**	**660,000**	**660,000**	**792,000**	**1,181,400**

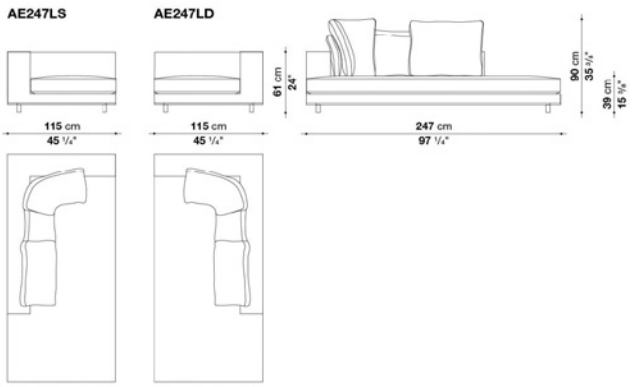

N.B. / 注意事項

ファブリックの場合は、フレーム、シートクッション、バッククッションに張地と同生地・同色のパイピングが施されます。
ベルベット系ファブリック(ENIA, SAMARA, SENNA, SIRIO, LICATA, LISSY,LONDRA, LUNI, MILO)の場合、パイピングはBELLANOより
お選びいただけます。
レザーの場合は、フレーム、シートクッションに同色のエンベロープステッチ、バッククッションに同色のスタンダードステッチが施されます。
脚部：ブロンズニッケル塗装0174B、ブラッククローム塗装0170M、アンバー塗装0137A、またはグラファイト塗装0252Gよりお選びください。

※バッククッションはソファに含まれておりませんので、「バッククッションAE2C(70x70cm x 2個 + 60x60cm x 2個のセット)」を
別途お選びください。
※レザーKランクは、KASIA,KOTOよりお選びください。

ARBITER / アービテル　　MAXALTO

OPTIONAL BACK CUSHIONS

		B (ファブリック)	A (ファブリック)	E (ファブリック)	S (ファブリック)	L (ファブリック)	D (ファブリック)	M (ファブリック)	BETA (レザー)	ALFA GAMMA (レザー)	K (レザー)
AE70_SC	バッククッション 70x70cm	**169,400**	**181,500**	**202,400**	**213,400**	**247,500**	**249,700**	**264,000**	**264,000**	**305,800**	**431,200**
AE60_SC	バッククッション 60x60cm	**127,600**	**138,600**	**156,200**	**166,100**	**194,700**	**196,900**	**200,200**	**200,200**	**233,200**	**331,100**
追加カバー											
AE70_SCRK	バッククッション 70x70cm	**105,600**	**116,600**	**138,600**	**148,500**	**182,600**	**184,800**	**199,100**	**199,100**	**242,000**	**366,300**
AE60_SCRK	バッククッション 60x60cm	**93,500**	**103,400**	**122,100**	**130,900**	**160,600**	**162,800**	**165,000**	**165,000**	**198,000**	**297,000**

N.B. / 注意事項

ファブリックの場合は、張地と同生地・ 同色のパイピングが施されます。ベルベット系ファブリック(ENIA, SAMARA, SENNA, SIRIO, LICATA, LISSY,
LONDRA, LUNI, MILO)の場合、パイピングはBELLANOよりお選びいただけます。
レザーの場合は、同色のスタンダードステッチとなります。

※レザーKランクは、KASIA,KOTOよりお選びください。

ARBITER / アービテル　　MAXALTO

Spacers kit

AE01	スペーサーキット	**16,500**									

N.B. / 注意事項

スペーサーをご使用いただくことにより、座面の高さを2.5cm高くすることが可能です。
スペーサー：ブラック (プラスチック製) となります。

＊ソファ1台につき、スペーサキットAE01(4個入り)1セットをお選びください。



TECHNICAL SPECIFICATIONS / 技術情報：

内部構造	鋼管及び成形鋼材
内部充填材	Bayfit®(バイエル社製)低温成形発泡ポリウレタン ポリエステルファイバーカバー
座面クッション充填材	成形ポリウレタン 羽毛 ポリエステルファイバー
バッククッション充填剤 (AU60C-AU90C)	羽毛
下端部分	ダイキャストアルミニウム押出材
ベースフレーム	成形鋼材
脚部	熱可塑性プラスチック
表面張地	ファブリック（エコレザーパイピング）または天然皮革（同色パイピング）

Sofa cm 210

		B (ファブリック)	A (ファブリック)	E (ファブリック)	S (ファブリック)	L (ファブリック)	D (ファブリック)	M (ファブリック)	BETA (レザー)	ALFA GAMMA (レザー)	K (レザー)
AU210	210ソファ	**1,994,300**	**2,037,200**	**2,112,000**	**2,161,500**	**2,282,500**	**2,411,200**	**2,913,900**	**2,913,900**	**3,085,500**	**3,874,200**
追加カバー											
AU210RK	210ソファ	**339,900**	**381,700**	**456,500**	**507,100**	**628,100**	**748,000**	**1,259,500**	**1,259,500**	**1,430,000**	**2,218,700**

AU210

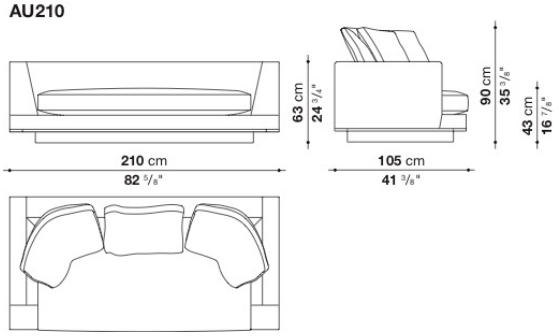

N.B. / 注意事項

ファブリックの場合は、エコレザーパイピング となります。ダークグレー1130255、ダークブラウン1130350、ブラウン1130300、ロープ1130203、ダブグレー1130280よりお選びください。（ENIA, LICATA, LUNI, MILO, SAMARA, SIRIOはスタンダードステッチとなります。長毛・ベルベット系張地のため、パイピングを施すことができません。）
レザーの場合は、同色のパイピングステッチとなります。

ローエッジ：ブロンズニッケル塗装0174B、ブラッククローム塗装0170M、アンバー塗装0137A、またはグラファイト塗装0252Gよりお選びください。

※バッククッションは含まれておりません。オプションにて「バッククッションAU60C(60x60)」1個と「バッククッションAU90C(90x60)」2個を追加されることをお勧めします。
※バッククッションにパイピング・パイピングステッチは施されません。
※より快適にお使いいただくために「オプショナルクッション」2個を追加されることをお勧めします。
※レザーKランクは、KASIA,KOTOよりお選びください。
＊別売のスペーサーキットAU01をご使用いただくことで、高さを4cmあげることができます。

Sofa cm 250

		B (ファブリック)	A (ファブリック)	E (ファブリック)	S (ファブリック)	L (ファブリック)	D (ファブリック)	M (ファブリック)	BETA (レザー)	ALFA GAMMA (レザー)	K (レザー)
AU250	250ソファ	**2,198,900**	**2,249,500**	**2,337,500**	**2,394,700**	**2,538,800**	**2,693,900**	**3,223,000**	**3,223,000**	**3,419,900**	**4,328,500**
追加カバー											
AU250RK	250ソファ	**380,600**	**431,200**	**519,200**	**577,500**	**719,400**	**864,600**	**1,404,700**	**1,404,700**	**1,601,900**	**2,511,300**

AU250

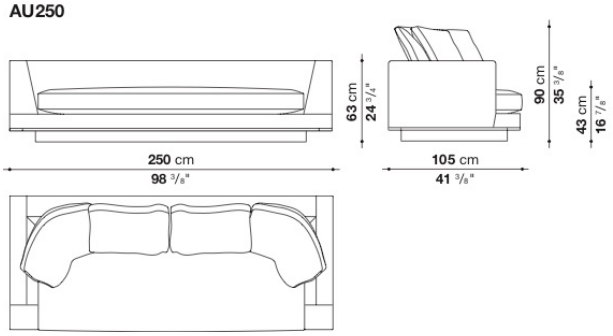

N.B. / 注意事項

ファブリックの場合は、エコレザーパイピング となります。ダークグレー1130255、ダークブラウン1130350、ブラウン1130300、ロープ1130203、ダブグレー1130280よりお選びください。（ENIA, LICATA, LUNI, MILO, SAMARA, SIRIOはスタンダードステッチとなります。長毛・ベルベット系張地のため、パイピングを施すことができません。）
レザーの場合は、同色のパイピングステッチとなります。

ローエッジ：ブロンズニッケル塗装0174B、ブラッククローム塗装0170M、アンバー塗装0137A、またはグラファイト塗装0252Gよりお選びください。

※バッククッションは含まれておりません。オプションにて「バッククッションAU60C(60x60)」2個と「バッククッションAU90C(90x60)」2個を追加されることをお勧めします。
※バッククッションにパイピング・パイピングステッチは施されません。
※より快適にお使いいただくために「オプショナルクッション」3個を追加されることをお勧めします。
※レザーKランクは、KASIA,KOTOよりお選びください。
＊別売のスペーサーキットAU01をご使用いただくことで、高さを4cmあげることができます。

Sofa cm 290

		B (ファブリック)	A (ファブリック)	E (ファブリック)	S (ファブリック)	L (ファブリック)	D (ファブリック)	M (ファブリック)	BETA (レザー)	ALFA GAMMA (レザー)	K (レザー)
AU290	290ソファ	**2,790,700**	**2,844,600**	**2,939,200**	**3,003,000**	**3,158,100**	**3,323,100**	**4,046,900**	**4,046,900**	**4,291,100**	**5,417,500**
追加カバー											
AU290RK	290ソファ	**404,800**	**458,700**	**555,500**	**618,200**	**773,300**	**926,200**	**1,662,100**	**1,662,100**	**1,907,400**	**3,032,700**

AU290

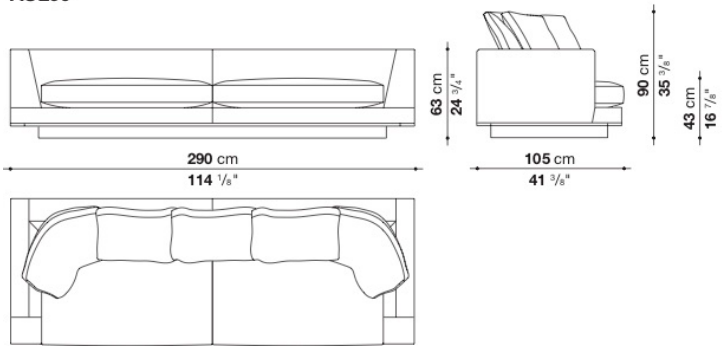

N.B. / 注意事項

ファブリックの場合は、エコレザーパイピング となります。ダークグレー1130255、ダークブラウン1130350、ブラウン1130300、ロープ1130203、ダブグレー1130280よりお選びください。（ENIA, LICATA, LUNI, MILO, SAMARA, SIRIOはスタンダードステッチとなります。長毛・ベルベット系張地のため、パイピングを施すことができません。）
レザーの場合は、同色のパイピングステッチとなります。

ローエッジ ：ブロンズニッケル塗装0174B、ブラッククローム塗装0170M、アンバー塗装0137A、またはグラファイト塗装0252Gよりお選びください。

※バッククッションは含まれておりません。オプションにて「バッククッションAU60C(60x60)」3個と「バッククッションAU90C(90x60)」2個を追加されることをお勧めします。
※バッククッションにパイピング・パイピングステッチは施されません。
※より快適にお使いいただくために「オプショナルクッション」4個を追加されることをお勧めします。
※ソファ本体は、セパレートタイプとなります。
※レザーKランクは、KASIA,KOTOよりお選びください。
＊別売のスペーサーキットAU01をご使用いただくことで、高さを4cmあげることができます。

Sofa cm 330

		B (ファブリック)	A (ファブリック)	E (ファブリック)	S (ファブリック)	L (ファブリック)	D (ファブリック)	M (ファブリック)	BETA (レザー)	ALFA GAMMA (レザー)	K (レザー)
AU330	330ソファ	**3,117,400**	**3,192,200**	**3,327,500**	**3,417,700**	**3,635,500**	**3,856,600**	**4,422,000**	**4,422,000**	**4,693,700**	**5,946,600**
追加カバー											
AU330RK	330ソファ	**508,200**	**585,200**	**719,400**	**809,600**	**1,027,400**	**1,229,800**	**1,813,900**	**1,813,900**	**2,085,600**	**3,338,500**

AU330

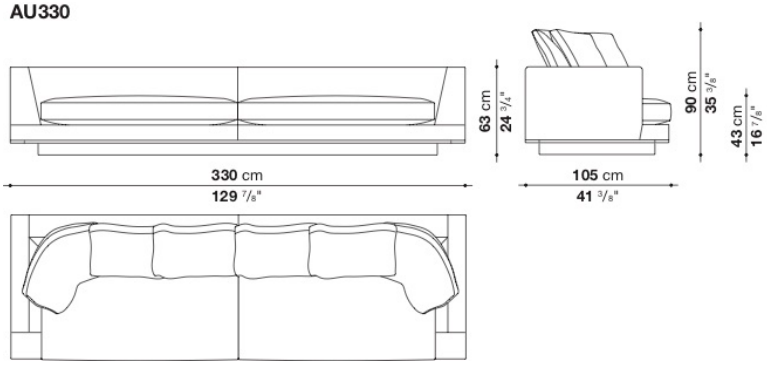

N.B. / 注意事項

ファブリックの場合は、エコレザーパイピング となります。ダークグレー1130255、ダークブラウン1130350、ブラウン1130300、ロープ1130203、ダブグレー1130280よりお選びください。（ENIA, LICATA, LUNI, MILO, SAMARA, SIRIOはスタンダードステッチとなります。長毛・ベルベット系張地のため、パイピングを施すことができません。）
レザーの場合は、同色のパイピングステッチとなります。

ローエッジ ：ブロンズニッケル塗装0174B、ブラッククローム塗装0170M、アンバー塗装0137A、またはグラファイト塗装0252Gよりお選びください。

※バッククッションは含まれておりません。オプションにて「バッククッションAU60C(60x60)」4個と「バッククッションAU90C(90x60)」2個を追加されることをお勧めします。
※バッククッションにパイピング・パイピングステッチは施されません。
※より快適にお使いいただくために「オプショナルクッション」5個を追加されることをお勧めします。
※ソファ本体は、セパレートタイプとなります。
※レザーKランクは、KASIA,KOTOよりお選びください。
＊別売のスペーサーキットAU01をご使用いただくことで、高さを4cmあげることができます。

AURAE / アウラエ　　MAXALTO

Sofa cm 370

		B (ファブリック)	A (ファブリック)	E (ファブリック)	S (ファブリック)	L (ファブリック)	D (ファブリック)	M (ファブリック)	BETA (レザー)	ALFA GAMMA (レザー)	K (レザー)
AU370	370ソファ	**3,308,800**	**3,386,900**	**3,524,400**	**3,615,700**	**3,837,900**	**4,060,100**	**4,741,000**	**4,741,000**	**5,038,000**	**6,406,400**
追加カバー											
AU370RK	370ソファ	**521,400**	**598,400**	**737,000**	**827,200**	**1,049,400**	**1,255,100**	**1,953,600**	**1,953,600**	**2,250,600**	**3,616,800**

AU370

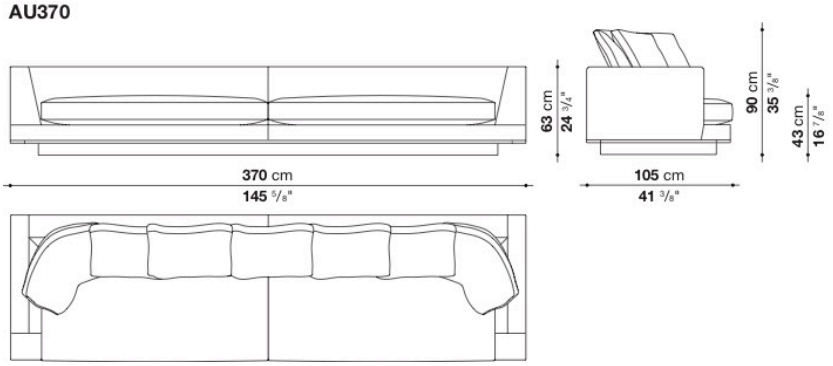

N.B. / 注意事項

ファブリックの場合は、エコレザーパイピング となります。ダークグレー1130255、ダークブラウン1130350、ブラウン1130300、ローブ1130203、ダブグレー1130280よりお選びください。（ENIA, LICATA, LUNI, MILO, SAMARA, SIRIOはスタンダードステッチとなります。長毛・ベルベット系張地のため、パイピングを施すことができません。）
レザーの場合は、同色のパイピングステッチとなります。

ローエッジ：ブロンズニッケル塗装0174B、ブラッククローム塗装0170M、アンバー塗装0137A、またはグラファイト塗装0252Gよりお選びください。

※バッククッションは含まれておりません。オプションにて「バッククッションAU60C(60x60)」5個と「バッククッションAU90C(90x60)」2個を追加されることをお勧めします。
※バッククッションにパイピング・パイピングステッチは施されません。
※より快適にお使いいただくために「オプショナルクッション」6個を追加されることをお勧めします。
※ソファ本体は、セパレートタイプとなります。
※レザーKランクは、KASIA,KOTOよりお選びください。
＊別売のスペーサーキットAU01をご使用いただくことで、高さを4cmあげることができます。

AURAE / アウラエ — MAXALTO

Spacers kit

AU01	スペーサーキット	**34,100**									

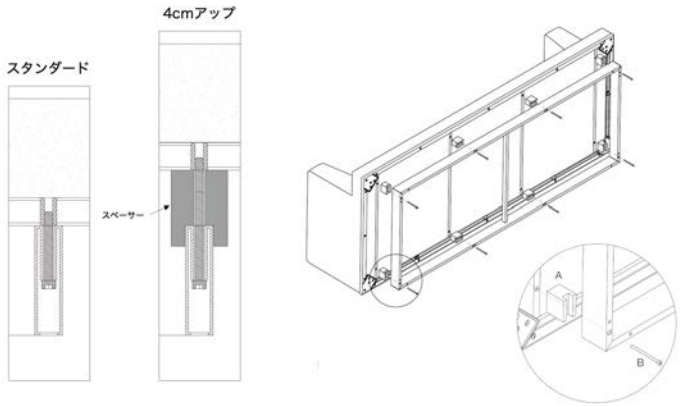

N.B. / 注意事項

スペーサーをご使用いただくことにより、座面の高さを4cm高くすることが可能です。
スペーサー：ブラック (プラスチック製) となります。

＊ソファ1台につき、スペーサキットAU01　1セットをお選びください。

AURAE / アウラエ — MAXALTO

Back cushions

		B (ファブリック)	A (ファブリック)	E (ファブリック)	S (ファブリック)	L (ファブリック)	D (ファブリック)	M (ファブリック)	BETA (レザー)	ALFA GAMMA (レザー)	K (レザー)
AU60C	バッククッション 60 x 60cm	**96,800**	**103,400**	**115,500**	**124,300**	**146,300**	**171,600**	**194,700**	**194,700**	**214,500**	**303,600**
AU90C	バッククッション 90 x 60cm	**119,900**	**127,600**	**140,800**	**149,600**	**169,400**	**194,700**	**266,200**	**266,200**	**293,700**	**419,100**
追加カバー											
AU60CRK	バッククッション 60 x 60cm	**50,600**	**58,300**	**70,400**	**80,300**	**100,100**	**126,500**	**149,600**	**149,600**	**169,400**	**259,600**
AU90CRK	バッククッション 90 x 60cm	**55,000**	**61,600**	**73,700**	**82,500**	**103,400**	**129,800**	**200,200**	**200,200**	**227,700**	**353,100**

N.B. / 注意事項

※バッククッションにパイピング・パイピングステッチは施されません。
※レザーKランクは、KASIA,KOTOよりお選びください。

Optional cushions : box style

		B (ファブリック)	A (ファブリック)	E (ファブリック)	S (ファブリック)	L (ファブリック)	D (ファブリック)	M (ファブリック)	BETA (レザー)	ALFA GAMMA (レザー)	K (レザー)
OF55_30	オプショナルクッション 55 x 30cm	47,300	50,600	55,000	61,600	70,400	81,400	94,600	94,600	105,600	134,200
OF38_38	オプショナルクッション 38 x 38cm	50,600	55,000	60,500	70,400	85,800	99,000	101,200	101,200	115,500	126,500
4OF38_38	オプショナルクッション 38 x 38cm 4個セッ	132,000	146,300	157,300	168,300	271,700	277,200	279,400	279,400	289,300	317,900
OF55_40	オプショナルクッション 55 x 40cm	61,600	68,200	73,700	91,300	99,000	113,300	136,400	136,400	154,000	167,200
OF48_48	オプショナルクッション 48 x 48cm	55,000	61,600	67,100	82,500	89,100	102,300	124,300	124,300	139,700	152,900
4OF48_48	オプショナルクッション 48 x 48cm 4個セット	149,600	165,000	177,100	196,900	286,000	328,900	432,300	432,300	489,500	537,900
追加カバー											
OF55_30RK	オプショナルクッション 55 x 30cm	31,900	35,200	39,600	47,300	50,600	66,000	74,800	74,800	84,700	92,400
OF38_38RK	オプショナルクッション 38 x 38cm	36,300	39,600	44,000	53,900	67,100	77,000	85,800	85,800	99,000	111,100
4OF38_38RK	オプショナルクッション 38 x 38cm 4個セッ	82,500	94,600	104,500	115,500	207,900	220,000	224,400	224,400	233,200	261,800
OF55_40RK	オプショナルクッション 55 x 40cm	44,000	48,400	55,000	63,800	69,300	90,200	101,200	101,200	115,500	127,600
OF48_48RK	オプショナルクッション 48 x 48cm	39,600	44,000	50,600	58,300	63,800	82,500	92,400	92,400	105,600	116,600
4OF48_48RK	オプショナルクッション 48 x 48cm 4個セット	85,800	100,100	110,000	126,500	211,200	275,000	341,000	341,000	387,200	425,700



OF55_30



OF38_38 - OF55_40



OF48_48



N.B. / 注意事項 ※セットのクッションは、すべて同生地・同色となります。

Optional cushions : pillow style

		B (ファブリック)	A (ファブリック)	E (ファブリック)	S (ファブリック)	L (ファブリック)	D (ファブリック)	M (ファブリック)	BETA (レザー)	ALFA GAMMA (レザー)	K (レザー)
OG55_30	オプショナルクッション 55 x 30cm	**39,600**	**44,000**	**48,400**	**53,900**	**62,700**	**71,500**	**82,500**	**82,500**	**92,400**	**118,800**
OG55_40	オプショナルクッション 55 x 40cm	**53,900**	**59,400**	**63,800**	**79,200**	**85,800**	**99,000**	**118,800**	**118,800**	**134,200**	**148,500**
OG48_48	オプショナルクッション 48 x 48cm	**48,400**	**50,600**	**61,600**	**70,400**	**82,500**	**86,900**	**89,100**	**89,100**	**100,100**	**112,200**
4OG48_48	オプショナルクッション 48 x 48cm 4個セット	**149,600**	**161,700**	**193,600**	**224,400**	**261,800**	**275,000**	**281,600**	**281,600**	**319,000**	**350,900**
追加カバー											
OG55_30RK	オプショナルクッション 55 x 30cm	**20,900**	**24,200**	**27,500**	**33,000**	**39,600**	**52,800**	**60,500**	**60,500**	**70,400**	**94,600**
OG55_40RK	オプショナルクッション 55 x 40cm	**38,500**	**44,000**	**50,600**	**59,400**	**63,800**	**82,500**	**93,500**	**93,500**	**105,600**	**116,600**
OG48_48RK	オプショナルクッション 48 x 48cm	**27,500**	**30,800**	**36,300**	**39,600**	**47,300**	**49,500**	**51,700**	**51,700**	**58,300**	**63,800**
4OG48_48RK	オプショナルクッション 48 x 48cm 4個セット	**85,800**	**93,500**	**112,200**	**128,700**	**149,600**	**155,100**	**161,700**	**161,700**	**182,600**	**202,400**



OG55_30

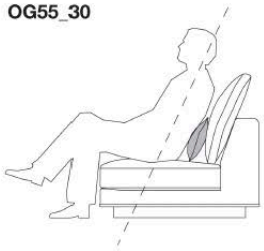

OG55_40

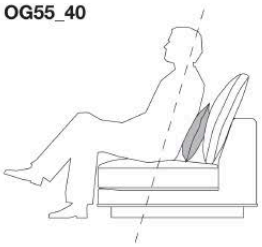

OG48_48

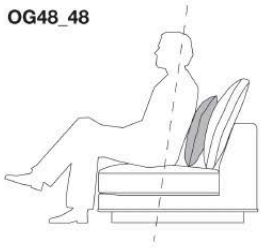

N.B. / 注意事項 ※セットのクッションは、すべて同生地・同色となります。



TECHNICAL SPECIFICATIONS / 技術情報：

内部構造	鋼管及び成形鋼材
内部構造充填材	Bayfit®(バイエル社製)低温成形発泡ポリウレタン、ポリエステルファイバーカバー
座面クッション充填材(SCA69)	密度の異なる成形ポリウレタン、羽毛、ポリエステルファイバー
シェル	ポリプロピレン
サポートフレーム	アルミニウム合金
脚部先端	プラスチック素材
表面張地	ファブリックまたは天然皮革

CARATOS / カラトス

MAXALTO

Armchair cm 68,5

		B (ファブリック)	A (ファブリック)	E (ファブリック)	S (ファブリック)	L (ファブリック)	D (ファブリック)	M (ファブリック)	ALFA GAMMA (レザー)	K (レザー)	
SCA69	ラウンジチェア	712,800	722,700	739,200	750,200	778,800	796,400	827,200	847,000	950,400	

SCA69

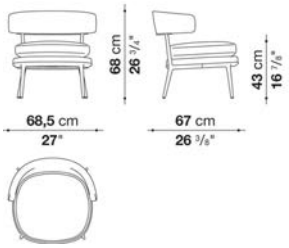

N.B. / 注意事項

脚部：アンバー塗装0137A、またはグラファイト塗装0252Gよりお選びください。

※レザーKランクは、KASIA,KOTOよりお選びください。

CARATOS / カラトス

MAXALTO

Armchair with low back cm 76,5

		B (ファブリック)	A (ファブリック)	E (ファブリック)	S (ファブリック)	L (ファブリック)	D (ファブリック)	M (ファブリック)	ALFA GAMMA (レザー)	K (レザー)	
CA77B	アームチェア(ローバック)	720,500	730,400	746,900	760,100	786,500	810,700	907,500	940,500	1,081,300	
追加カバー											
CA77BRK	アームチェア(ローバック)	103,400	113,300	129,800	143,000	169,400	169,400	290,400	322,300	464,200	

CA77B

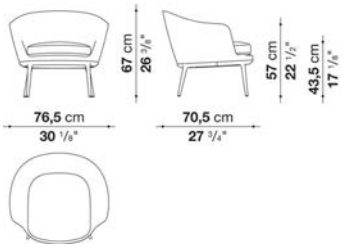

N.B. / 注意事項

脚部：アンバー塗装0137A、またはグラファイト塗装0252Gよりお選びください。

※製品の特性上、レザー張地の場合は部位によりシワが生じることがあります。詳しくは、お問い合わせください。
※カバーの交換は専門的技術を要しますので、詳しくはお問い合わせください。
※レザーKランクは、KASIA,KOTOよりお選びください。

CARATOS / カラトス

MAXALTO

Armchair with high back cm 76,5

		B (ファブリック)	A (ファブリック)	E (ファブリック)	S (ファブリック)	L (ファブリック)	D (ファブリック)	M (ファブリック)	ALFA GAMMA (レザー)	K (レザー)	
CA77A	アームチェア(ハイバック)	705,100	715,000	733,700	746,900	776,600	803,000	900,900	933,900	1,087,900	
追加カバー											
CA77ARK	アームチェア(ハイバック)	105,600	115,500	135,300	148,500	177,100	209,000	301,400	334,400	489,500	

CA77A

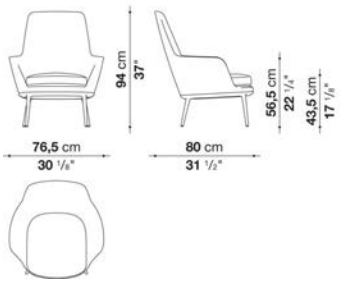

N.B. / 注意事項

脚部：アンバー塗装0137A、またはグラファイト塗装0252Gよりお選びください。

※製品の特性上、レザー張地の場合は部位によりシワが生じることがあります。詳しくは、お問い合わせください。
※カバーの交換は専門的技術を要しますので、詳しくはお問い合わせください。
※レザーKランクは、KASIA,KOTOよりお選びください。

CARATOS / カラトス

MAXALTO

Swivel armchair cm 76,5

		B (ファブリック)	A (ファブリック)	E (ファブリック)	S (ファブリック)	L (ファブリック)	D (ファブリック)	M (ファブリック)	ALFA GAMMA (レザー)	K (レザー)	
CRT77G	回転式アームチェア	1,020,800	1,035,100	1,059,300	1,072,500	1,112,100	1,152,800	1,244,100	1,305,700	1,483,900	
CRT_P	ヘッドレストクッション	49,500	53,900	61,600	64,900	77,000	89,100	106,700	121,000	159,500	
追加カバー											
CRT77G_RK	回転式アームチェア	114,400	127,600	152,900	165,000	204,600	246,400	337,700	398,200	577,500	
CRT_PRK	ヘッドレストクッション	27,500	31,900	39,600	42,900	55,000	67,100	91,300	104,500	143,000	

CRT77G

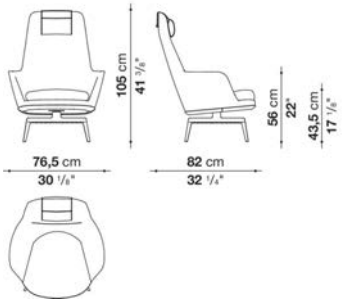

N.B. / 注意事項

脚部：ブロンズニッケル塗装0174B、アンバー塗装0137A、またはグラファイト塗装0252Gよりお選びください。

※ヘッドレストクッション(CRT_P))は、別売りとなります。

※製品の特性上、レザー張地の場合は部位によりシワが生じることがあります。詳しくは、お問い合わせください。
※カバーの交換は専門的技術を要しますので、詳しくはお問い合わせください。
※レザーKランクは、KASIA,KOTOよりお選びください

CLIO / クリオ

MAXALTO

coordinated by Antonio Citterio / アントニオ・チッテリオ



TECHNICAL SPECIFICATIONS / 技術情報：

フレーム	無垢木材
座面クッション	密度の異なる成形ポリウレタン、羽毛、ポリエステルファイバーカバー
背面クッション	羽毛、ポリエステルファイバー、コットンカバー
背面(SMPR_S)	積層合板、密度の異なる成形ポリウレタン、ポリエステルファイバー、羽毛
背面(SMPR_SL)	突板積層合板
脚部先端	プラスチック、フェルト
表面張地	ファブリックまたは天然皮革

CLIO / クリオ　　MAXALTO

Armchair cm 66(upholstered back)

		B (ファブリック)	A (ファブリック)	E (ファブリック)	S (ファブリック)	L (ファブリック)	D (ファブリック)	BETA (レザー)	ALFA GAMMA (レザー)	K (レザー)	
SMPR_S	オークフレーム(張地バック)	596,200	599,500	605,000	612,700	629,200	642,400	647,900	664,400	693,000	
SMPR_SW	ナチュラルヴェンゲフレーム(張地バック)	650,100	654,500	658,900	665,500	683,100	695,200	701,800	717,200	745,800	

SMPR

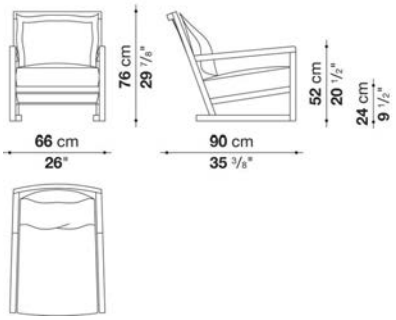

N.B. / 注意事項

フレーム：オーク(グレー0378G、ライト0374C、ブラック0381N)、または、ナチュラルヴェンゲ0414Wよりお選びください。
シートバック： 張地(ファブリック、または、レザー)よりお選びください。

※シートクッションとバッククッションは含まれておりません。
別紙より、「バッククッション(SMPR_SC) x 1個」と「シートクッション(SMPR_SE) x 1個」をお選びください。
※レザーKランクは、KASIA,KOTOよりお選びください。

CLIO / クリオ　　MAXALTO

Armchair cm 66(wooden back)

		Oak	Natural wenge								
SMPR_SL	オーク(フレーム&バック)	532,400									
SMPR_SLW	ナチュラルヴェンゲ(フレーム&バック)		580,800								

SMPR

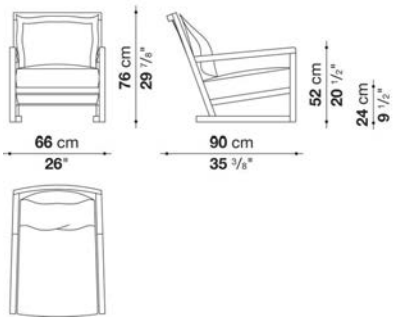

N.B. / 注意事項

フレーム：オーク(グレー0378G、ライト0374C、ブラック0381N)、ナチュラルヴェンゲ0414Wよりお選びください。
シートバック： フレームと同色となります。

※シートクッションとバッククッションは含まれておりません。
別紙より、「バッククッション(SMPR_SC) x 1個」と「シートクッション(SMPR_SE) x 1個」をお選びください。
※レザーKランクは、KASIA,KOTOよりお選びください。

CLIO / クリオ　　MAXALTO

Armchair cm 66(woven back)

		ROPE
SMPR_PA	オークフレーム(編みバック)	**818,400**
SMPR_PAW	ナチュラルヴェンゲフレーム(編みバック)	**864,600**

SMPR_PA

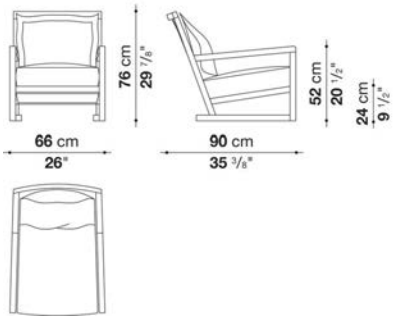

N.B. / 注意事項

フレーム：オーク(グレー0378G、ライト0374C、ブラック0381N)、または、ナチュラルヴェンゲ0414Wよりお選びください。
シートバック：フレームがライトオーク0374Cの場合はナチュラルセルロース編み0601N、
フレームがグレー0378G、ブラック0381N、ナチュラルヴェンゲ0414Wの場合はブラックセルロース編み0650Nとなります。

※シートクッションとバッククッションは含まれておりません。
別紙より、「バッククッション(SMPR_SC) x 1個」と「シートクッション(SMPR_SE) x 1個」をお選びください。
※レザーKランクは、KASIA,KOTOよりお選びください。

CLIO / クリオ　　MAXALTO

Seat cushions & Back cushion with flounce

		B (ファブリック)	A (ファブリック)	E (ファブリック)	S (ファブリック)	L (ファブリック)	D (ファブリック)	BETA (レザー)	ALFA GAMMA (レザー)	K (レザー)	
SMPR_SE	シートクッション	**157,300**	**162,800**	**173,800**	**183,700**	**209,000**	**227,700**	**245,300**	**278,300**	**304,700**	
SMPR_SC	バッククッション（ひだ付き）	**99,000**	**104,500**	**111,100**	**118,800**	**140,800**	**165,000**				
追加カバー											
SMPR_SERK	シートクッション	**68,200**	**73,700**	**80,300**	**90,200**	**112,200**	**112,200**	**151,800**	**171,600**	**195,800**	
SMPR_SCRK	バッククッション（ひだ付き）	**56,100**	**59,400**	**66,000**	**73,700**	**91,300**	**122,100**				

N.B. / 注意事項

※レザーKランクは、KASIA,KOTOよりお選びください。



TECHNICAL SPECIFICATIONS / 技術情報：

内部構造	鋼管及び成形鋼材
内部充填材	Bayfit®(バイエル社製)低温成形発泡ポリウレタン、ポリエステルファイバーカバー
座面内部充填材	密度の異なる成形ポリウレタン、ポリエステルファイバーカバー
背面内部充填材	成形ポリウレタン、羽毛
腰部サポートクッション内部充填材 (SMDC25)	羽毛、ポリエステルファイバー
回転ベースフレーム(SMPG)	メタリックグレー塗装ラミネート鋼板、アルミニウム押出材
脚部	熱可塑性プラスチック
表面張地	ファブリック

CRONO / クロノ　　MAXALTO

Sofa with back cushions cm 250, available in one or two colours

		B (ファブリック)	A (ファブリック)	E (ファブリック)	S (ファブリック)	L (ファブリック)					
SMDC25N	250ソファ (バッククッション4個付)	**2,050,400**	**2,092,200**	**2,242,900**	**2,358,400**	**2,643,300**					
追加カバー											
SMDC25N_SRK	フレーム、シートクッション	**507,100**	**511,500**	**629,200**	**684,200**	**741,400**					
SMDC_4SCRK	バッククッション(4個)	**169,400**	**204,600**	**218,900**	**259,600**	**493,900**					

SMDC25N

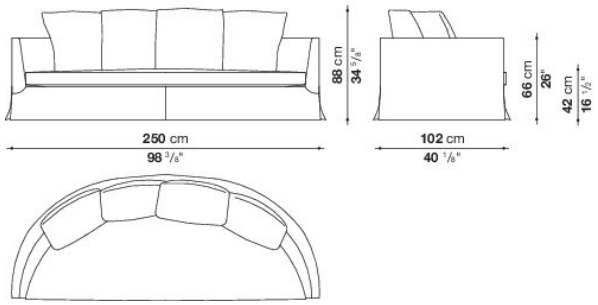

N.B. / 注意事項

脚部：ブラックプラス色プラスチックとなります。
＊１色または２色よりお選びください。
2色張をお選びいただく場合は、フレームとシートクッション、バッククッションよりそれぞれお選びいただき、高いランクの価格が適用されます。
バッククッションカバーは、同一生地· 同色となります。
＊「オプショナルクッション」2個を追加されることをお勧めします。
＊本体及びフレームカバー (ジッパー仕様) は、２分割されています。

CRONO / クロノ　　MAXALTO

Swivel armchair with slip cover cm 75, available in one colour

		B (ファブリック)	A (ファブリック)	E (ファブリック)	S (ファブリック)	L (ファブリック)					
SMPG	75回転式ラウンジチェア	**877,800**	**895,400**	**957,000**	**1,002,100**	**1,118,700**					
追加カバー											
SMPG_RK	75回転式ラウンジチェア	**169,400**	**184,800**	**234,300**	**270,600**	**383,900**					

SMPG

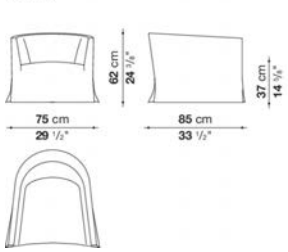

N.B. / 注意事項

脚部：メタリックグレー塗装となります。

Additional cushions CRONO

		B (ファブリック)	A (ファブリック)	E (ファブリック)	S (ファブリック)	L (ファブリック)					
SMDC_SCN	バッククッション 60x60cm	**111,100**	**122,100**	**133,100**	**150,700**	**254,100**					
追加カバー											
SMDC_SCRK	バッククッション 60x60cm	**79,200**	**88,000**	**100,100**	**118,800**	**224,400**					

N.B. / 注意事項 * 内部充填材：羽毛＋ポリウレタン (ピロースタイル)

Optional cushions CRONO :box style

		B (ファブリック)	A (ファブリック)	E (ファブリック)	S (ファブリック)	L (ファブリック)	D (ファブリック)	M (ファブリック)	BETA (レザー)	ALFA GAMMA (レザー)	K (レザー)
OF38_38	オプショナルクッション38×38cm	50,600	55,000	60,500	70,400	85,800	99,000	101,200	101,200	115,500	126,500
OF48_48	オプショナルクッション 48 x 48cm	55,000	61,600	67,100	82,500	89,100	102,300	124,300	124,300	139,700	152,900
OF55_30	オプショナルクッション 55 x 30cm	47,300	50,600	55,000	61,600	70,400	81,400	94,600	94,600	105,600	134,200
OF55_40	オプションクッション 55 x 40cm	61,600	68,200	73,700	91,300	99,000	113,300	136,400	136,400	154,000	167,200
4OF38_38	オプショナルクッション(4個セット) 38×38cm	132,000	146,300	157,300	168,300	271,700	277,200	279,400	279,400	289,300	317,900
4OF48_48	オプショナルクッション 48 x 48cm 4個セット	149,600	165,000	177,100	196,900	286,000	328,900	432,300	432,300	489,500	537,900
追加カバー											
OF38_38RK	オプショナルクッション38×38cm	36,300	39,600	44,000	53,900	67,100	77,000	85,800	85,800	99,000	111,100
OF48_48RK	オプショナルクッション 48 x 48cm	39,600	44,000	50,600	58,300	63,800	82,500	92,400	92,400	105,600	116,600
OF55_30RK	オプショナルクッション 55 x 30cm	31,900	35,200	39,600	47,300	50,600	66,000	74,800	74,800	84,700	92,400
OF55_40RK	オプショナルクッション 55 x 40cm	44,000	48,400	55,000	63,800	69,300	90,200	101,200	101,200	115,500	127,600
4OF38_38RK	オプショナルクッション(4個セット) 38×38cm	82,500	94,600	104,500	115,500	207,900	220,000	224,400	224,400	233,200	261,800
4OF48_48RK	オプショナルクッション(4個セット) 48×48cm	85,800	100,100	110,000	126,500	211,200	275,000	341,000	341,000	387,200	425,700



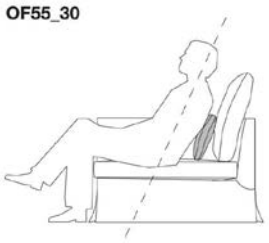

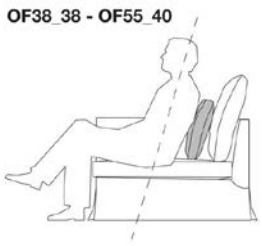



N.B. / 注意事項

* 「40F38_38・40F48_48」4個セットは、同一張地・同色となります。
* 内部充填材：羽毛 + ポリエステルファイバー

Optional cushion CRONO :pillow style

		B (ファブリック)	A (ファブリック)	E (ファブリック)	S (ファブリック)	L (ファブリック)	D (ファブリック)	M (ファブリック)	BETA (レザー)	ALFA GAMMA (レザー)	K (レザー)
OG48_48	オプショナルクッション 48 x 48cm	**48,400**	**50,600**	**61,600**	**70,400**	**82,500**	**86,900**	**89,100**	**89,100**	**100,100**	**112,200**
OG55_30	オプショナルクッション 55 x 30cm	**39,600**	**44,000**	**48,400**	**53,900**	**62,700**	**71,500**	**82,500**	**82,500**	**92,400**	**118,800**
OG55_40	オプショナルクッション 55 x 40cm	**53,900**	**59,400**	**63,800**	**79,200**	**85,800**	**99,000**	**118,800**	**118,800**	**134,200**	**148,500**
4OG48_48	オプショナルクッション 48 x 48cm 4個セット	**149,600**	**161,700**	**193,600**	**224,400**	**261,800**	**275,000**	**281,600**	**281,600**	**319,000**	**350,900**
追加カバー											
OG48_48RK	オプショナルクッション 48 x 48cm	**27,500**	**30,800**	**36,300**	**39,600**	**47,300**	**49,500**	**51,700**	**51,700**	**58,300**	**63,800**
OG55_30RK	オプショナルクッション 55 x 30cm	**20,900**	**24,200**	**27,500**	**33,000**	**39,600**	**52,800**	**60,500**	**60,500**	**70,400**	**94,600**
OG55_40RK	オプショナルクッション 55 x 40cm	**38,500**	**44,000**	**50,600**	**59,400**	**63,800**	**82,500**	**93,500**	**93,500**	**105,600**	**116,600**
4OG48_48RK	オプショナルクッション(4個セット）48 ×48cm	**85,800**	**93,500**	**112,200**	**128,700**	**149,600**	**155,100**	**161,700**	**161,700**	**182,600**	**202,400**



OG55_30

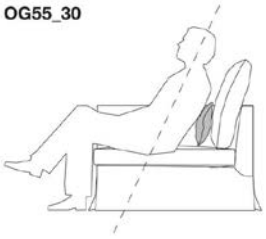

OG55_40

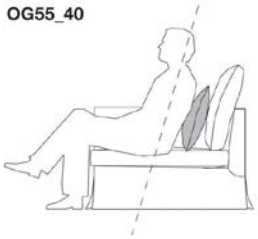

OG48_48



N.B. / 注意事項

* 「40G48_48」4個セットは、同一張地・同色となります。
* 内部充填材：羽毛 + ポリエステルファイバー



TECHNICAL SPECIFICATIONS / 技術情報：

背面およびアームレスト内部構造	鋼管及び成形鋼材
背面およびアームレスト内部充填材	Bayfit®(バイエル社製)低温成形発泡ポリウレタン、ポリエステルファイバー、ポリエステルファイバーカバー
座面内部構造	鋼管及び成形鋼材、積層合板、成形ポリウレタン
座面内部構造充填材	密度の異なる成形ポリウレタン、羽毛、ポリエステル及びコットンファイバーカバー
背面クッション	成形ポリウレタン、羽毛、コットンカバー
脚部	ダイキャストアルミニウム、または、ファブリックまたはレザーによりカバーされたダイキャストアルミニウム
脚部先端	熱可塑性プラスチック
表面張地	ファブリックまたは天然皮革

DIVES SOFT / ダイブスソフト　　MAXALTO

Sofa cm 203 (depth cm 89)

		B (ファブリック)	A (ファブリック)	E (ファブリック)	S (ファブリック)	L (ファブリック)	D (ファブリック)	BETA (レザー)	ALFA GAMMA (レザー)	K (レザー)	
9TD203	203ソファ(カバーリング脚)	**2,066,900**	**2,108,700**	**2,174,700**	**2,212,100**	**2,316,600**	**2,450,800**	**2,956,800**	**3,082,200**	**3,868,700**	
9TD203_G	203ソファ(シェラック脚)	**2,130,700**	**2,173,600**	**2,239,600**	**2,275,900**	**2,379,300**	**2,514,600**	**2,990,900**	**3,116,300**	**3,890,700**	
追加カバー											
9TD203RK	203ソファ(カバーリング脚)	**410,300**	**453,200**	**518,100**	**556,600**	**660,000**	**775,500**	**1,301,300**	**1,426,700**	**2,212,100**	
9TD203_GRK	203ソファ(シェラック脚)	**402,600**	**445,500**	**511,500**	**548,900**	**652,300**	**767,800**	**1,262,800**	**1,388,200**	**2,163,700**	

9TD203

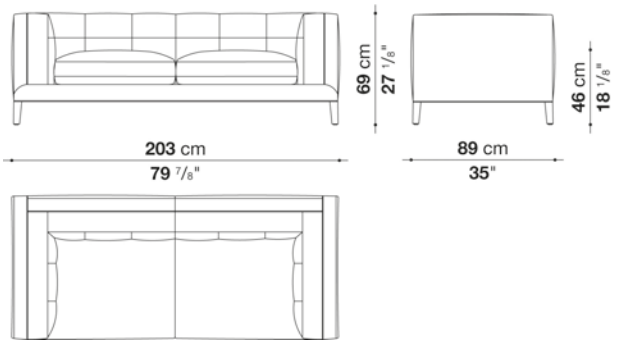

N.B. / 注意事項

ファブリックの場合は、ブランケットステッチとなり、ステッチのカラーを33色よりお選びいただけます。
レザーの場合は、同色のエンベロープステッチとなります。
脚部：ブラックシェラック3764G、または本体と同一ファブリック・レザーとなります。

*より快適にお使いいただくために、別紙「オプショナルクッション x 1個」を追加されることをお勧めします。

※背もたれとアームレストの内側は、キルティングが施されています。
※レザーKランクは、KASIA,KOTOよりお選びください。

DIVES SOFT / ダイブスソフト　　MAXALTO

Sofa cm 253 (depth cm 89)

		B (ファブリック)	A (ファブリック)	E (ファブリック)	S (ファブリック)	L (ファブリック)	D (ファブリック)	BETA (レザー)	ALFA GAMMA (レザー)	K (レザー)	
9TD253	253ソファ(カバーリング脚)	**2,291,300**	**2,341,900**	**2,416,700**	**2,459,600**	**2,580,600**	**2,719,200**	**3,276,900**	**3,422,100**	**4,336,200**	
9TD253_G	253ソファ(シェラック脚)	**2,356,200**	**2,405,700**	**2,481,600**	**2,524,500**	**2,644,400**	**2,783,000**	**3,311,000**	**3,456,200**	**4,360,400**	
追加カバー											
9TD253RK	253ソファ(カバーリング脚)	**456,500**	**507,100**	**581,900**	**624,800**	**745,800**	**865,700**	**1,441,000**	**1,587,300**	**2,501,400**	
9TD253_GRK	253ソファ(シェラック脚)	**448,800**	**499,400**	**574,200**	**617,100**	**737,000**	**858,000**	**1,404,700**	**1,548,800**	**2,453,000**	

9TD253

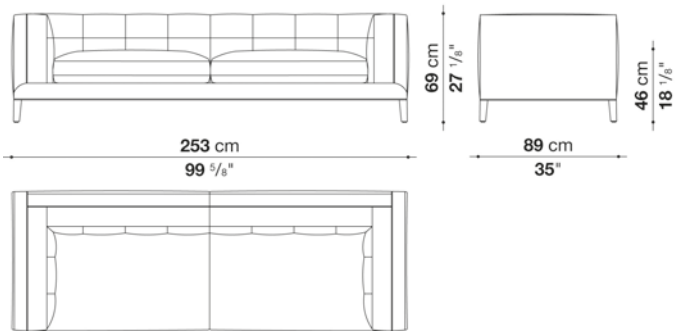

N.B. / 注意事項

ファブリックの場合は、ブランケットステッチとなり、ステッチのカラーを33色よりお選びいただけます。
レザーの場合は、同色のエンベロープステッチとなります。
脚部：ブラックシェラック3764G、または本体と同一ファブリック・レザーとなります。

*より快適にお使いいただくために、別紙「オプショナルクッション x 2個」を追加されることをお勧めします。

※背もたれとアームレストの内側は、キルティングが施されています。
※レザーKランクは、KASIA,KOTOよりお選びください。

DIVES SOFT / ダイブスソフト　　MAXALTO

Left and right terminal element cm 179 (depth cm 89)

		B (ファブリック)	A (ファブリック)	E (ファブリック)	S (ファブリック)	L (ファブリック)	D (ファブリック)	BETA (レザー)	ALFA GAMMA (レザー)	K (レザー)	
9TD179S	179レフトターミナルソファ(カバーリング脚)	**1,765,500**	**1,804,000**	**1,861,200**	**1,894,200**	**1,985,500**	**2,106,500**	**2,471,700**	**2,576,200**	**3,221,900**	
9TD179D	179ライトターミナルソファ(カバーリング脚)	**1,765,500**	**1,804,000**	**1,861,200**	**1,894,200**	**1,985,500**	**2,106,500**	**2,471,700**	**2,576,200**	**3,221,900**	
9TD179S_G	179レフトターミナルソファ(シェラック脚)	**1,830,400**	**1,868,900**	**1,926,100**	**1,958,000**	**2,050,400**	**2,172,500**	**2,506,900**	**2,609,200**	**3,245,000**	
9TD179D_G	179ライトターミナルソファ(シェラック脚)	**1,830,400**	**1,868,900**	**1,926,100**	**1,958,000**	**2,050,400**	**2,172,500**	**2,506,900**	**2,609,200**	**3,245,000**	
追加カバー											
9TD179SRK	179レフトターミナルソファ(カバーリング脚)	**337,700**	**376,200**	**433,400**	**466,400**	**557,700**	**662,200**	**1,045,000**	**1,148,400**	**1,795,200**	
9TD179DRK	179ライトターミナルソファ(カバーリング脚)	**337,700**	**376,200**	**433,400**	**466,400**	**557,700**	**662,200**	**1,045,000**	**1,148,400**	**1,795,200**	
9TD179S_GRK	179レフトターミナルソファ(シェラック脚)	**331,100**	**368,500**	**425,700**	**458,700**	**551,100**	**655,600**	**1,006,500**	**1,108,800**	**1,744,600**	
9TD179D_GRK	179ライトターミナルソファ(シェラック脚)	**331,100**	**368,500**	**425,700**	**458,700**	**551,100**	**655,600**	**1,006,500**	**1,108,800**	**1,744,600**	

9TD179S　　**9TD179D**

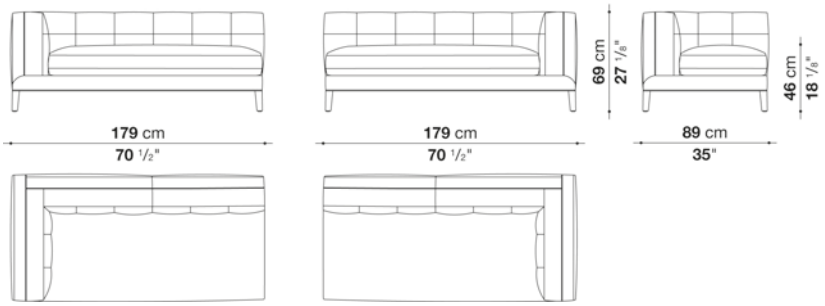

N.B. / 注意事項

ファブリックの場合は、ブランケットステッチとなり、ステッチのカラーを33色よりお選びいただけます。
レザーの場合は、同色のエンベロープステッチとなります。
脚部：ブラックシェラック3764G、または本体と同一ファブリック・レザーとなります。

*より快適にお使いいただくために、別紙「オプショナルクッションｘ1個」を追加されることをお勧めします。

※背もたれとアームレストの内側は、キルティングが施されています。
※レザーKランクは、KASIA,KOTOよりお選びください。

DIVES SOFT / ダイブスソフト　MAXALTO

Left and right terminal element cm 228 (depth cm 89)

		B (ファブリック)	A (ファブリック)	E (ファブリック)	S (ファブリック)	L (ファブリック)	D (ファブリック)	BETA (レザー)	ALFA GAMMA (レザー)	K (レザー)	
9TD228S	228レフトターミナルソファ(カバーリング脚)	**2,031,700**	**2,076,800**	**2,143,900**	**2,182,400**	**2,289,100**	**2,414,500**	**2,901,800**	**3,030,500**	**3,839,000**	
9TD228D	228ライトターミナルソファ(カバーリング脚)	**2,031,700**	**2,076,800**	**2,143,900**	**2,182,400**	**2,289,100**	**2,414,500**	**2,901,800**	**3,030,500**	**3,839,000**	
9TD228S_G	228レフトターミナルソファ(シェラック脚)	**2,095,500**	**2,140,600**	**2,207,700**	**2,246,200**	**2,354,000**	**2,479,400**	**2,935,900**	**3,063,500**	**3,861,000**	
9TD228D_G	228ライトターミナルソファ(シェラック脚)	**2,095,500**	**2,140,600**	**2,207,700**	**2,246,200**	**2,354,000**	**2,479,400**	**2,935,900**	**3,063,500**	**3,861,000**	
追加カバー											
9TD228SRK	228レフトターミナルソファ(カバーリング脚)	**393,800**	**438,900**	**506,000**	**544,500**	**652,300**	**760,100**	**1,263,900**	**1,392,600**	**2,200,000**	
9TD228DRK	228ライトターミナルソファ(カバーリング脚)	**393,800**	**438,900**	**506,000**	**544,500**	**652,300**	**760,100**	**1,263,900**	**1,392,600**	**2,200,000**	
9TD228S_GRK	228レフトターミナルソファ(シェラック脚)	**387,200**	**432,300**	**499,400**	**537,900**	**644,600**	**752,400**	**1,226,500**	**1,354,100**	**2,152,700**	
9TD228D_GRK	228ライトターミナルソファ(シェラック脚)	**387,200**	**432,300**	**499,400**	**537,900**	**644,600**	**752,400**	**1,226,500**	**1,354,100**	**2,152,700**	

9TD228S

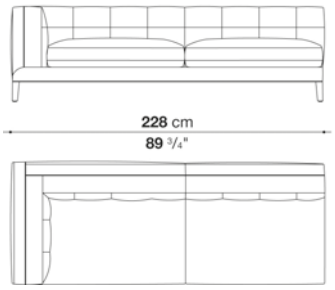

9TD228D

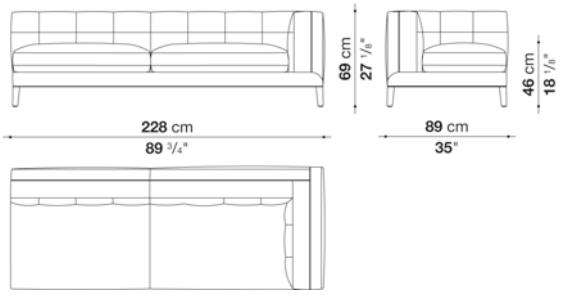

N.B. / 注意事項

ファブリックの場合は、ブランケットステッチとなり、ステッチのカラーを33色よりお選びいただけます。
レザーの場合は、同色のエンベロープステッチとなります。
脚部：ブラックシェラック3764G、または本体と同一ファブリック・レザーとなります。

*より快適にお使いいただくために、別紙「オプショナルクッション x 1個」を追加されることをお勧めします。

※背もたれとアームレストの内側は、キルティングが施されています。
※レザーKランクは、KASIA,KOTOよりお選びください。

DIVES SOFT / ダイブスソフト　MAXALTO

Left and right chaise longue cm 153 (depth cm 89)

		B (ファブリック)	A (ファブリック)	E (ファブリック)	S (ファブリック)	L (ファブリック)	D (ファブリック)	BETA (レザー)	ALFA GAMMA (レザー)	K (レザー)
9TD153LS	153レフトシェーズロング(カバーリング脚)	**1,527,900**	**1,556,500**	**1,599,400**	**1,623,600**	**1,691,800**	**1,782,000**	**2,119,700**	**2,202,200**	**2,712,600**
9TD153LD	153ライトシェーズロング(カバーリング脚)	**1,527,900**	**1,556,500**	**1,599,400**	**1,623,600**	**1,691,800**	**1,782,000**	**2,119,700**	**2,202,200**	**2,712,600**
9TD153LS_G	153レフトシェーズロング(シェラック脚)	**1,591,700**	**1,620,300**	**1,662,100**	**1,687,400**	**1,754,500**	**1,845,800**	**2,152,700**	**2,234,100**	**2,734,600**
9TD153LD_G	153ライトシェーズロング(シェラック脚)	**1,591,700**	**1,620,300**	**1,662,100**	**1,687,400**	**1,754,500**	**1,845,800**	**2,152,700**	**2,234,100**	**2,734,600**
追加カバー										
9TD153LSRK	153レフトシェーズロング(カバーリング脚)	**271,700**	**299,200**	**342,100**	**366,300**	**434,500**	**512,600**	**862,400**	**944,900**	**1,456,400**
9TD153LDRK	153ライトシェーズロング(カバーリング脚)	**271,700**	**299,200**	**342,100**	**366,300**	**434,500**	**512,600**	**862,400**	**944,900**	**1,456,400**
9TD153LS_GRK	153レフトシェーズロング(シェラック脚)	**264,000**	**291,500**	**334,400**	**358,600**	**426,800**	**504,900**	**825,000**	**905,300**	**1,406,900**
9TD153LD_GRK	153ライトシェーズロング(シェラック脚)	**264,000**	**291,500**	**334,400**	**358,600**	**426,800**	**504,900**	**825,000**	**905,300**	**1,406,900**

9TD153LS　**9TD153LD**

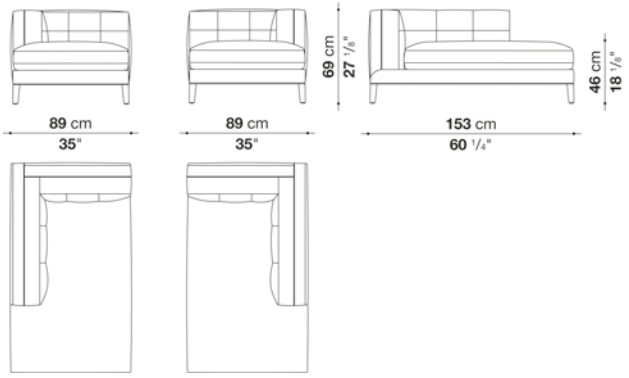

N.B. / 注意事項

ファブリックの場合は、ブランケットステッチとなり、ステッチのカラーを33色よりお選びいただけます。
レザーの場合は、同色のエンベロープステッチとなります。
脚部：ブラックシェラック3764G、または本体と同一ファブリック・レザーとなります。

*より快適にお使いいただくために、別紙「オプショナルクッション x 1個」を追加されることをお勧めします。

※背もたれとアームレストの内側は、キルティングが施されています。
※レザーKランクは、KASIA,KOTOよりお選びください。

Left and right chaise longue cm 228 (depth cm 89)

		B (ファブリック)	A (ファブリック)	E (ファブリック)	S (ファブリック)	L (ファブリック)	D (ファブリック)	BETA (レザー)	ALFA GAMMA (レザー)	K (レザー)	
9TD228LS	228レフトシェーズロング(カバーリング脚)	**1,951,400**	**1,993,200**	**2,057,000**	**2,093,300**	**2,194,500**	**2,312,200**	**2,735,700**	**2,853,400**	**3,580,500**	
9TD228LD	228ライトシェーズロング(カバーリング脚)	**1,951,400**	**1,993,200**	**2,057,000**	**2,093,300**	**2,194,500**	**2,312,200**	**2,735,700**	**2,853,400**	**3,580,500**	
9TD228LS_G	228レフトシェーズロング(シェラック脚)	**2,015,200**	**2,057,000**	**2,121,900**	**2,157,100**	**2,258,300**	**2,376,000**	**2,770,900**	**2,885,300**	**3,602,500**	
9TD228LD_G	228ライトシェーズロング(シェラック脚)	**2,015,200**	**2,057,000**	**2,121,900**	**2,157,100**	**2,258,300**	**2,376,000**	**2,770,900**	**2,885,300**	**3,602,500**	
追加カバー											
9TD228LSRK	228レフトシェーズロング(カバーリング脚)	**376,200**	**419,100**	**482,900**	**518,100**	**619,300**	**721,600**	**1,162,700**	**1,278,200**	**2,005,300**	
9TD228LDRK	228ライトシェーズロング(カバーリング脚)	**376,200**	**419,100**	**482,900**	**518,100**	**619,300**	**721,600**	**1,162,700**	**1,278,200**	**2,005,300**	
9TD228LS_GRK	228レフトシェーズロング(シェラック脚)	**369,600**	**411,400**	**475,200**	**511,500**	**612,700**	**713,900**	**1,125,300**	**1,239,700**	**1,956,900**	
9TD228LD_GRK	228ライトシェーズロング(シェラック脚)	**369,600**	**411,400**	**475,200**	**511,500**	**612,700**	**713,900**	**1,125,300**	**1,239,700**	**1,956,900**	

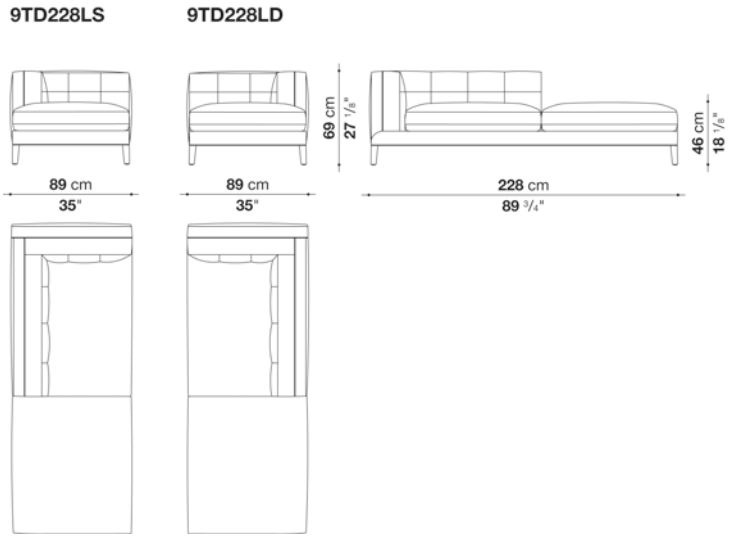

N.B. / 注意事項

ファブリックの場合は、ブランケットステッチとなり、ステッチのカラーを33色よりお選びいただけます。
レザーの場合は、同色のエンベロープステッチとなります。
脚部：ブラックシェラック3764G、または本体と同一ファブリック・レザーとなります。

*より快適にお使いいただくために、別紙「オプショナルクッション x 1個」を追加されることをお勧めします。

※背もたれとアームレストの内側は、キルティングが施されています。
※レザーKランクは、KASIA,KOTOよりお選びください。

DIVES SOFT / ダイブスソフト

MAXALTO

Ottoman cm 89 (depth cm 89)

		B (ファブリック)	A (ファブリック)	E (ファブリック)	S (ファブリック)	L (ファブリック)	D (ファブリック)	BETA (レザー)	ALFA GAMMA (レザー)	K (レザー)
9DE89P	89オットマン(カバーリング脚)	699,600	713,900	730,400	752,400	783,200	827,200	905,300	949,300	1,052,700
9DE89P_G	89オットマン(シェラック脚)	785,400	800,800	816,200	838,200	870,100	913,000	980,100	1,023,000	1,127,500
追加カバー										
9DE89PRK	89オットマン(カバーリング脚)	86,900	101,200	116,600	137,500	168,300	205,700	284,900	326,700	425,700
9DE89P_GRK	89オットマン(シェラック脚)	75,900	89,100	105,600	125,400	156,200	193,600	260,700	302,500	402,600

9DE89P

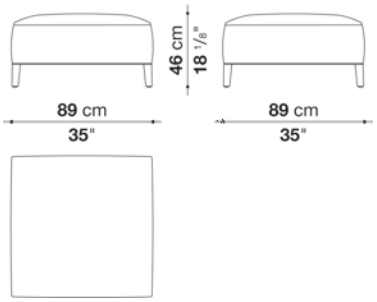

N.B. / 注意事項

ファブリックの場合は、ブランケットステッチとなり、ステッチのカラーを33色よりお選びいただけます。
レザーの場合は、同色のエンベロープステッチとなります。
脚部：ブラックシェラック3764G、または本体と同一ファブリック・レザーとなります。

※レザーKランクは、KASIA,KOTOよりお選びください。

DIVES SOFT / ダイブスソフト

MAXALTO

Ottoman cm 89 -C (depth cm 89)

		B (ファブリック)	A (ファブリック)	E (ファブリック)	S (ファブリック)	L (ファブリック)	D (ファブリック)	BETA (レザー)	ALFA GAMMA (レザー)	K (レザー)
9DE89PC	89オットマン(カバーリング脚)	960,300	973,500	998,800	1,017,500	1,062,600	1,114,300	1,222,100	1,261,700	1,468,500
9DE89PC_G	89オットマン(シェラック脚)	1,056,000	1,071,400	1,098,900	1,119,800	1,168,200	1,221,000	1,295,800	1,338,700	1,556,500
追加カバー										
9DE89PCRK	89オットマン(カバーリング脚)	126,500	139,700	165,000	182,600	224,400	269,500	377,300	415,800	613,800
9DE89PC_GRK	89オットマン(シェラック脚)	119,900	134,200	156,200	173,800	213,400	259,600	357,500	394,900	581,900

9DE89PC

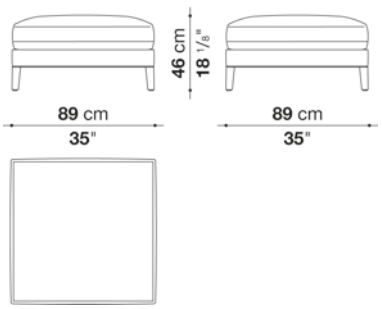

N.B. / 注意事項

ファブリックの場合は、ブランケットステッチとなり、ステッチのカラーを33色よりお選びいただけます。
レザーの場合は、同色のエンベロープステッチとなります。
脚部：ブラックシェラック3764G、または本体と同一ファブリック・レザーとなります。

※レザーKランクは、KASIA,KOTOよりお選びください。

DIVES SOFT / ダイブスソフト

MAXALTO

Ottoman cm 153 (depth cm 89)

		B (ファブリック)	A (ファブリック)	E (ファブリック)	S (ファブリック)	L (ファブリック)	D (ファブリック)	BETA (レザー)	ALFA GAMMA (レザー)	K (レザー)	
9DE153P	153オットマン(カバーリング脚)	**943,800**	**964,700**	**990,000**	**1,024,100**	**1,073,600**	**1,137,400**	**1,239,700**	**1,306,800**	**1,467,400**	
9DE153P_G	153オットマン(シェラック脚)	**1,030,700**	**1,051,600**	**1,076,900**	**1,109,900**	**1,160,500**	**1,224,300**	**1,314,500**	**1,381,600**	**1,542,200**	
追加カバー											
9DE153PRK	153オットマン(カバーリング脚)	**111,100**	**130,900**	**156,200**	**187,000**	**234,300**	**290,400**	**393,800**	**458,700**	**612,700**	
9DE153P_GRK	153オットマン(シェラック脚)	**99,000**	**118,800**	**143,000**	**174,900**	**222,200**	**277,200**	**370,700**	**434,500**	**588,500**	

9DE153P

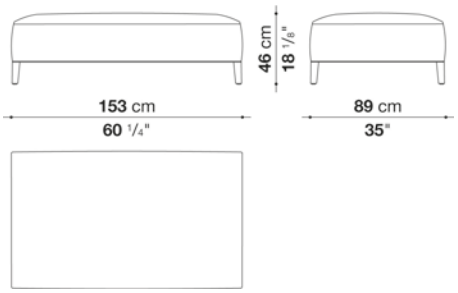

N.B. / 注意事項

ファブリックの場合は、ブランケットステッチとなり、ステッチのカラーを33色よりお選びいただけます。
レザーの場合は、同色のエンベロープステッチとなります。
脚部：ブラックシェラック3764G、または本体と同一ファブリック・レザーとなります。

※レザーKランクは、KASIA,KOTOよりお選びください。

DIVES SOFT / ダイブスソフト　　MAXALTO

Sofa cm 203 (depth cm 104)

		B (ファブリック)	A (ファブリック)	E (ファブリック)	S (ファブリック)	L (ファブリック)	D (ファブリック)	BETA (レザー)	ALFA GAMMA (レザー)	K (レザー)	
DE203	203ソファ(カバーリング脚)	**2,112,000**	**2,157,100**	**2,227,500**	**2,266,000**	**2,376,000**	**2,521,200**	**3,043,700**	**3,180,100**	**4,032,600**	
DE203_G	203ソファ(シェラック脚)	**2,175,800**	**2,220,900**	**2,290,200**	**2,329,800**	**2,438,700**	**2,585,000**	**3,077,800**	**3,213,100**	**4,055,700**	
追加カバー											
DE203RK	203ソファ(カバーリング脚)	**382,800**	**427,900**	**497,200**	**536,800**	**644,600**	**770,000**	**1,314,500**	**1,450,900**	**2,303,400**	
DE203_GRK	203ソファ(シェラック脚)	**375,100**	**421,300**	**489,500**	**529,100**	**638,000**	**763,400**	**1,278,200**	**1,412,400**	**2,253,900**	

DE203

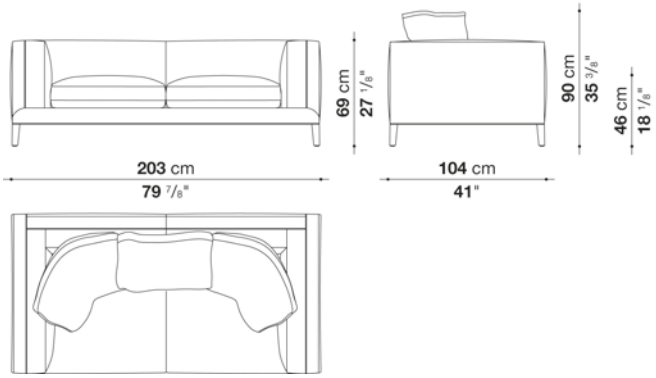

N.B. / 注意事項

ファブリックの場合は、ブランケットステッチとなり、ステッチのカラーを33色よりお選びいただけます。
レザーの場合は、同色のエンベロープステッチとなります。
脚部：ブラックシェラック3764G、または本体と同一ファブリック・レザーとなります。

*バッククッションは含まれておりません。別途「バッククッション(DE60C) x 1個 + (DE90C) x 2個 」をお選びください。
より快適にお使いいただくために、別紙「オプショナルクッション x 2個」を追加されることをお勧めします。

※バッククッションにステッチは施されません。
※レザーKランクは、KASIA,KOTOよりお選びください。

DIVES SOFT / ダイブスソフト

MAXALTO

Sofa cm 253 (depth cm 104)

		B (ファブリック)	A (ファブリック)	E (ファブリック)	S (ファブリック)	L (ファブリック)	D (ファブリック)	BETA (レザー)	ALFA GAMMA (レザー)	K (レザー)	
DE253	253ソファ(カバーリング脚)	**2,368,300**	**2,421,100**	**2,500,300**	**2,545,400**	**2,671,900**	**2,822,600**	**3,408,900**	**3,566,200**	**4,551,800**	
DE253_G	253ソファ(シェラック脚)	**2,432,100**	**2,483,800**	**2,564,100**	**2,609,200**	**2,735,700**	**2,886,400**	**3,443,000**	**3,599,200**	**4,573,800**	
追加カバー											
DE253RK	253ソファ(カバーリング脚)	**425,700**	**479,600**	**558,800**	**605,000**	**731,500**	**861,300**	**1,467,400**	**1,624,700**	**2,610,300**	
DE253_GRK	253ソファ(シェラック脚)	**419,100**	**471,900**	**551,100**	**597,300**	**723,800**	**853,600**	**1,430,000**	**1,587,300**	**2,560,800**	

DE253

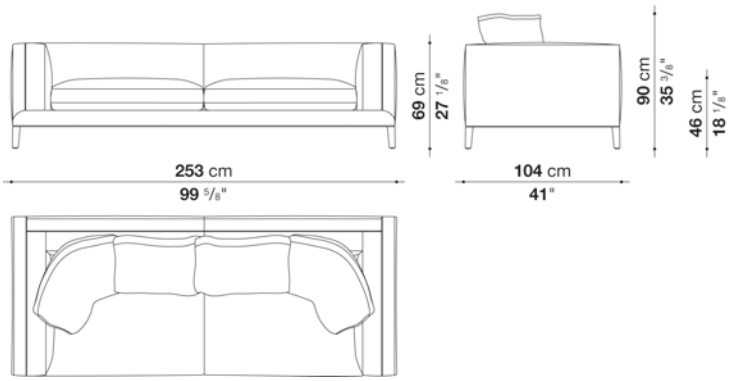

N.B. / 注意事項

ファブリックの場合は、ブランケットステッチとなり、ステッチのカラーを33色よりお選びいただけます。
レザーの場合は、同色のエンベロープステッチとなります。
脚部：ブラックシェラック3764G、または本体と同一ファブリック・レザーとなります。

*バッククッションは含まれておりません。別途「バッククッション(DE60C) x 2個 + (DE90C) x 2個 」をお選びください。
より快適にお使いいただくために、別紙「オプショナルクッション x 3個」を追加されることをお勧めします。

※バッククッションにステッチは施されません。
※レザーKランクは、KASIA,KOTOよりお選びください。

DIVES SOFT / ダイブスソフト MAXALTO

Central element cm 203 (depth cm 104)

		B (ファブリック)	A (ファブリック)	E (ファブリック)	S (ファブリック)	L (ファブリック)	D (ファブリック)	BETA (レザー)	ALFA GAMMA (レザー)	K (レザー)	
DE203C	203アームレスソファ(カバーリング脚)	**1,801,800**	**1,841,400**	**1,903,000**	**1,939,300**	**2,037,200**	**2,164,800**	**2,577,300**	**2,693,900**	**3,426,500**	
DE203C_G	203アームレスソファ(シェラック脚)	**1,865,600**	**1,906,300**	**1,967,900**	**2,002,000**	**2,099,900**	**2,228,600**	**2,611,400**	**2,728,000**	**3,449,600**	
追加カバー											
DE203CRK	203アームレスソファ(カバーリング脚)	**333,300**	**375,100**	**436,700**	**470,800**	**568,700**	**678,700**	**1,109,900**	**1,226,500**	**1,958,000**	
DE203C_GRK	203アームレスソファ(シェラック脚)	**325,600**	**366,300**	**427,900**	**463,100**	**561,000**	**671,000**	**1,072,500**	**1,188,000**	**1,909,600**	

DE203C

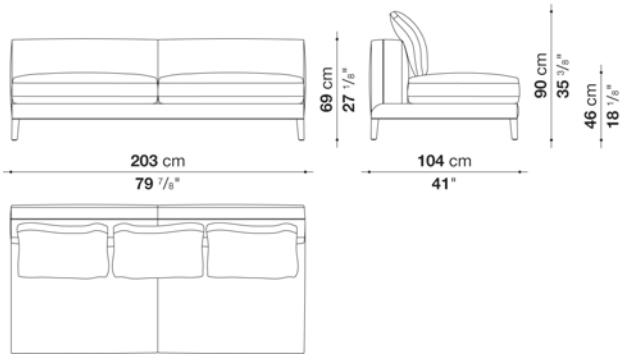

N.B. / 注意事項

ファブリックの場合は、ブランケットステッチとなり、ステッチのカラーを33色よりお選びいただけます。
レザーの場合は、同色のエンベロープステッチとなります。
脚部：ブラックシェラック3764G、または本体と同一ファブリック・レザーとなります。

*バッククッションは含まれておりません。別途「バッククッション(DE60C) x 3個」をお選びください。
より快適にお使いいただくために、別紙「オプショナルクッション x 2個」を追加されることをお勧めします。

※バッククッションにステッチは施されません。
※レザーKランクは、KASIA,KOTOよりお選びください。

Left and right bench cm 153 (depth cm 104)

		B (ファブリック)	A (ファブリック)	E (ファブリック)	S (ファブリック)	L (ファブリック)	D (ファブリック)	BETA (レザー)	ALFA GAMMA (レザー)	K (レザー)	
DE153PS	153レフトベンチ(カバーリング脚)	**1,386,000**	**1,417,900**	**1,464,100**	**1,490,500**	**1,565,300**	**1,667,600**	**1,928,300**	**2,006,400**	**2,497,000**	
DE153PD	153ライトベンチ(カバーリング脚)	**1,386,000**	**1,417,900**	**1,464,100**	**1,490,500**	**1,565,300**	**1,667,600**	**1,928,300**	**2,006,400**	**2,497,000**	
DE153PS_G	153レフトベンチ(シェラック脚)	**1,449,800**	**1,481,700**	**1,527,900**	**1,554,300**	**1,629,100**	**1,732,500**	**1,962,400**	**2,039,400**	**2,520,100**	
DE153PD_G	153ライトベンチ(シェラック脚)	**1,449,800**	**1,481,700**	**1,527,900**	**1,554,300**	**1,629,100**	**1,732,500**	**1,962,400**	**2,039,400**	**2,520,100**	
追加カバー											
DE153PSRK	153レフトベンチ(カバーリング脚)	**258,500**	**289,300**	**335,500**	**363,000**	**436,700**	**525,800**	**800,800**	**877,800**	**1,369,500**	
DE153PDRK	153ライトベンチ(カバーリング脚)	**258,500**	**289,300**	**335,500**	**363,000**	**436,700**	**525,800**	**800,800**	**877,800**	**1,369,500**	
DE153PS_GRK	153レフトベンチ(シェラック脚)	**250,800**	**281,600**	**327,800**	**355,300**	**429,000**	**518,100**	**762,300**	**839,300**	**1,320,000**	
DE153PD_GRK	153ライトベンチ(シェラック脚)	**250,800**	**281,600**	**327,800**	**355,300**	**429,000**	**518,100**	**762,300**	**839,300**	**1,320,000**	

DE153PS

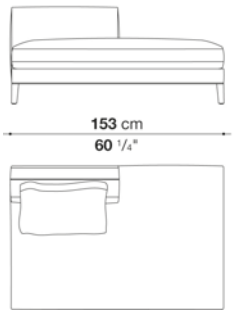

DE153PD

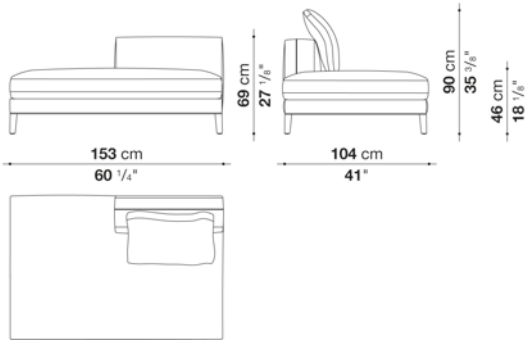

N.B. / 注意事項

ファブリックの場合は、ブランケットステッチとなり、ステッチのカラーを33色よりお選びいただけます。
レザーの場合は、同色のエンベロープステッチとなります。
脚部：ブラックシェラック3764G、または本体と同一ファブリック・レザーとなります。

*バッククッションは含まれておりません。別途「バッククッション(DE60C) x 1個」をお選びください。
より快適にお使いいただくために、別紙「オプショナルクッション x 1個」を追加されることをお勧めします。

※バッククッションにステッチは施されません。
※レザーKランクは、KASIA,KOTOよりお選びください。

DIVES SOFT / ダイブスソフト

MAXALTO

Left and right bench cm 203 (depth cm 104)

		B (ファブリック)	A (ファブリック)	E (ファブリック)	S (ファブリック)	L (ファブリック)	D (ファブリック)	BETA (レザー)	ALFA GAMMA (レザー)	K (レザー)	
DE203PS	203レフトベンチ(カバーリング脚)	**1,703,900**	**1,740,200**	**1,795,200**	**1,826,000**	**1,912,900**	**2,024,000**	**2,415,600**	**2,520,100**	**3,173,500**	
DE203PD	203ライトベンチ(カバーリング脚)	**1,703,900**	**1,740,200**	**1,795,200**	**1,826,000**	**1,912,900**	**2,024,000**	**2,415,600**	**2,520,100**	**3,173,500**	
DE203PS_G	203レフトベンチ(シェラック脚)	**1,767,700**	**1,804,000**	**1,859,000**	**1,889,800**	**1,977,800**	**2,087,800**	**2,450,800**	**2,552,000**	**3,196,600**	
DE203PD_G	203ライトベンチ(シェラック脚)	**1,767,700**	**1,804,000**	**1,859,000**	**1,889,800**	**1,977,800**	**2,087,800**	**2,450,800**	**2,552,000**	**3,196,600**	
追加カバー											
DE203PSRK	203レフトベンチ(カバーリング脚)	**316,800**	**353,100**	**408,100**	**438,900**	**526,900**	**621,500**	**1,028,500**	**1,134,100**	**1,786,400**	
DE203PDRK	203ライトベンチ(カバーリング脚)	**316,800**	**353,100**	**408,100**	**438,900**	**526,900**	**621,500**	**1,028,500**	**1,134,100**	**1,786,400**	
DE203PS_GRK	203レフトベンチ(シェラック脚)	**309,100**	**345,400**	**400,400**	**432,300**	**519,200**	**613,800**	**991,100**	**1,094,500**	**1,736,900**	
DE203PD_GRK	203ライトベンチ(シェラック脚)	**309,100**	**345,400**	**400,400**	**432,300**	**519,200**	**613,800**	**991,100**	**1,094,500**	**1,736,900**	

DE203PS

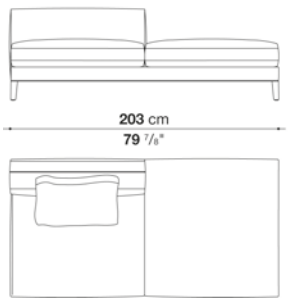

DE203PD

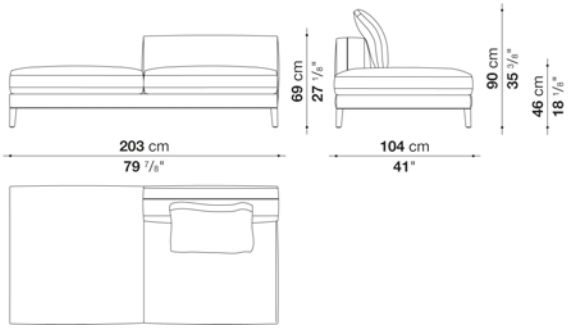

N.B. / 注意事項

ファブリックの場合は、ブランケットステッチとなり、ステッチのカラーを33色よりお選びいただけます。
レザーの場合は、同色のエンベロープステッチとなります。
脚部：ブラックシェラック3764G、または本体と同一ファブリック・レザーとなります。

*バッククッションは含まれておりません。別途「バッククッション(DE60C) x 1個」をお選びください。
より快適にお使いいただくために、別紙「オプショナルクッション x 1個」を追加されることをお勧めします。

※バッククッションにステッチは施されません。
※レザーKランクは、KASIA,KOTOよりお選びください。

DIVES SOFT / ダイブスソフト

MAXALTO

Left and right terminal element cm 179 (depth cm 104)

		B (ファブリック)	A (ファブリック)	E (ファブリック)	S (ファブリック)	L (ファブリック)	D (ファブリック)	BETA (レザー)	ALFA GAMMA (レザー)	K (レザー)	
DE179S	179レフトターミナルソファ(カバーリング脚)	1,778,700	1,817,200	1,875,500	1,908,500	2,000,900	2,128,500	2,494,800	2,604,800	3,287,900	
DE179D	179ライトターミナルソファ(カバーリング脚)	1,778,700	1,817,200	1,875,500	1,908,500	2,000,900	2,128,500	2,494,800	2,604,800	3,287,900	
DE179S_G	179レフトターミナルソファ(シェラック脚)	1,842,500	1,881,000	1,939,300	1,971,200	2,064,700	2,192,300	2,528,900	2,636,700	3,309,900	
DE179D_G	179ライトターミナルソファ(シェラック脚)	1,842,500	1,881,000	1,939,300	1,971,200	2,064,700	2,192,300	2,528,900	2,636,700	3,309,900	
追加カバー											
DE179SRK	179レフトターミナルソファ(カバーリング脚)	311,300	350,900	408,100	441,100	533,500	643,500	1,027,400	1,137,400	1,820,500	
DE179DRK	179ライトターミナルソファ(カバーリング脚)	311,300	350,900	408,100	441,100	533,500	643,500	1,027,400	1,137,400	1,820,500	
DE179S_GRK	179レフトターミナルソファ(シェラック脚)	304,700	342,100	401,500	433,400	526,900	636,900	991,100	1,098,900	1,772,100	
DE179D_GRK	179ライトターミナルソファ(シェラック脚)	304,700	342,100	401,500	433,400	526,900	636,900	991,100	1,098,900	1,772,100	

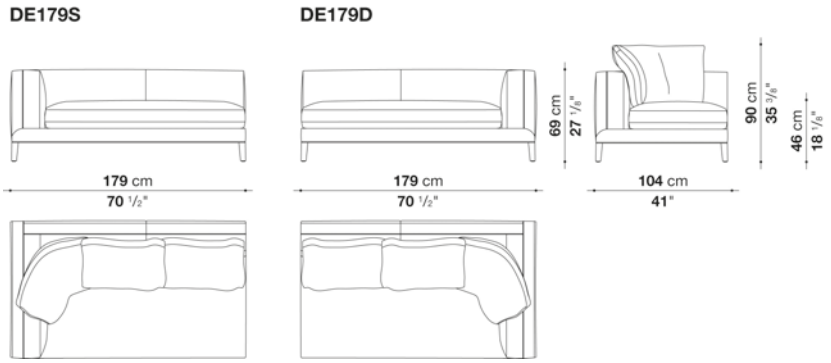

N.B. / 注意事項

ファブリックの場合は、ブランケットステッチとなり、ステッチのカラーを33色よりお選びいただけます。
レザーの場合は、同色のエンベロープステッチとなります。
脚部：ブラックシェラック3764G、または本体と同一ファブリック・レザーとなります。

*バッククッションは含まれておりません。別途「バッククッション(DE60C) x 2個 + (DE90C) x 1個」をお選びください。
より快適にお使いいただくために、別紙「オプショナルクッション x 2個」を追加されることをお勧めします。

※バッククッションにステッチは施されません。
※レザーKランクは、KASIA,KOTOよりお選びください。

Left and right terminal element cm 228 (depth cm 104)

		B (ファブリック)	A (ファブリック)	E (ファブリック)	S (ファブリック)	L (ファブリック)	D (ファブリック)	BETA (レザー)	ALFA GAMMA (レザー)	K (レザー)	
DE228S	228レフトターミナルソファ(カバーリング脚)	**2,102,100**	**2,149,400**	**2,220,900**	**2,260,500**	**2,373,800**	**2,511,300**	**3,007,400**	**3,144,900**	**4,002,900**	
DE228D	228ライトターミナルソファ(カバーリング脚)	**2,102,100**	**2,149,400**	**2,220,900**	**2,260,500**	**2,373,800**	**2,511,300**	**3,007,400**	**3,144,900**	**4,002,900**	
DE228S_G	228レフトターミナルソファ(シェラック脚)	**2,165,900**	**2,213,200**	**2,284,700**	**2,325,400**	**2,437,600**	**2,575,100**	**3,042,600**	**3,177,900**	**4,026,000**	
DE228D_G	228ライトターミナルソファ(シェラック脚)	**2,165,900**	**2,213,200**	**2,284,700**	**2,325,400**	**2,437,600**	**2,575,100**	**3,042,600**	**3,177,900**	**4,026,000**	
追加カバー											
DE228SRK	228レフトターミナルソファ(カバーリング脚)	**378,400**	**425,700**	**497,200**	**537,900**	**651,200**	**768,900**	**1,284,800**	**1,422,300**	**2,280,300**	
DE228DRK	228ライトターミナルソファ(カバーリング脚)	**378,400**	**425,700**	**497,200**	**537,900**	**651,200**	**768,900**	**1,284,800**	**1,422,300**	**2,280,300**	
DE228S_GRK	228レフトターミナルソファ(シェラック脚)	**370,700**	**418,000**	**489,500**	**530,200**	**643,500**	**762,300**	**1,247,400**	**1,382,700**	**2,230,800**	
DE228D_GRK	228ライトターミナルソファ(シェラック脚)	**370,700**	**418,000**	**489,500**	**530,200**	**643,500**	**762,300**	**1,247,400**	**1,382,700**	**2,230,800**	

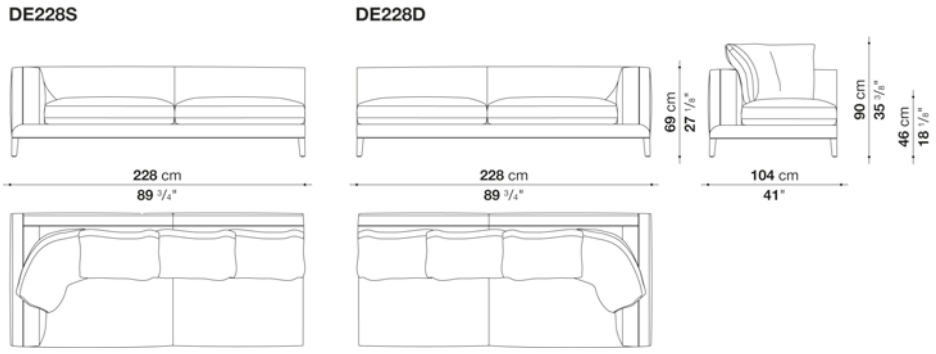

N.B. / 注意事項

ファブリックの場合は、ブランケットステッチとなり、ステッチのカラーを33色よりお選びいただけます。
レザーの場合は、同色のエンベロープステッチとなります。
脚部：ブラックシェラック3764G、または本体と同一ファブリック・レザーとなります。

*バッククッションは含まれておりません。別途「バッククッション(DE60C) x 3個 + (DE90C) x 1個」をお選びください。
より快適にお使いいただくために、別紙「オプショナルクッション x 3個」を追加されることをお勧めします。

※バッククッションにステッチは施されません。
※レザーKランクは、KASIA,KOTOよりお選びください。

DIVES SOFT / ダイブスソフト

MAXALTO

Left and right terminal element cm 153 (depth cm 104)

		B (ファブリック)	A (ファブリック)	E (ファブリック)	S (ファブリック)	L (ファブリック)	D (ファブリック)	BETA (レザー)	ALFA GAMMA (レザー)	K (レザー)	
DE153TPS	153レフトターミナルソファ(カバーリング脚)	**1,556,500**	**1,588,400**	**1,637,900**	**1,665,400**	**1,742,400**	**1,837,000**	**2,172,500**	**2,262,700**	**2,818,200**	
DE153TPD	153ライトターミナルソファ(カバーリング脚)	**1,556,500**	**1,588,400**	**1,637,900**	**1,665,400**	**1,742,400**	**1,837,000**	**2,172,500**	**2,262,700**	**2,818,200**	
DE153TPS_G	153レフトターミナルソファ(シェラック脚)	**1,621,400**	**1,653,300**	**1,701,700**	**1,729,200**	**1,806,200**	**1,900,800**	**2,206,600**	**2,295,700**	**2,840,200**	
DE153TPD_G	153ライトターミナルソファ(シェラック脚)	**1,621,400**	**1,653,300**	**1,701,700**	**1,729,200**	**1,806,200**	**1,900,800**	**2,206,600**	**2,295,700**	**2,840,200**	
追加カバー											
DE153TPSRK	153レフトターミナルソファ(カバーリング脚)	**264,000**	**295,900**	**344,300**	**370,700**	**447,700**	**529,100**	**878,900**	**969,100**	**1,524,600**	
DE153TPDRK	153ライトターミナルソファ(カバーリング脚)	**264,000**	**295,900**	**344,300**	**370,700**	**447,700**	**529,100**	**878,900**	**969,100**	**1,524,600**	
DE153TPS_GRK	153レフトターミナルソファ(シェラック脚)	**255,200**	**288,200**	**335,500**	**364,100**	**440,000**	**522,500**	**842,600**	**929,500**	**1,475,100**	
DE153TPD_GRK	153ライトターミナルソファ(シェラック脚)	**255,200**	**288,200**	**335,500**	**364,100**	**440,000**	**522,500**	**842,600**	**929,500**	**1,475,100**	

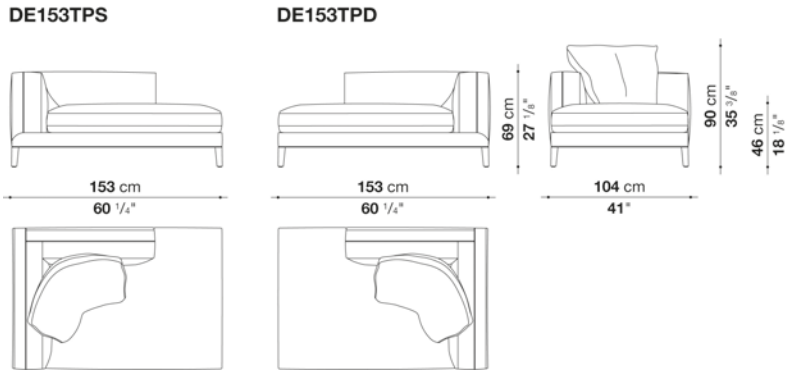

N.B. / 注意事項

ファブリックの場合は、ブランケットステッチとなり、ステッチのカラーを33色よりお選びいただけます。
レザーの場合は、同色のエンベロープステッチとなります。
脚部：ブラックシェラック3764G、または本体と同一ファブリック・レザーとなります。

*バッククッションは含まれておりません。別途「バッククッション(DE90C) x 1個」をお選びください。

※バッククッションにステッチは施されません。
※レザーKランクは、KASIA,KOTOよりお選びください。

L and R terminal element with ottoman cm 228 (depth cm 104)

		B (ファブリック)	A (ファブリック)	E (ファブリック)	S (ファブリック)	L (ファブリック)	D (ファブリック)	BETA (レザー)	ALFA GAMMA (レザー)	K (レザー)	
DE228TPS	228レフトオットマンターミナルソファ(カバーリング脚)	**1,994,300**	**2,038,300**	**2,104,300**	**2,141,700**	**2,246,200**	**2,367,200**	**2,821,500**	**2,945,800**	**3,726,800**	
DE228TPD	228ライトオットマンターミナルソファ(カバーリング脚)	**1,994,300**	**2,038,300**	**2,104,300**	**2,141,700**	**2,246,200**	**2,367,200**	**2,821,500**	**2,945,800**	**3,726,800**	
DE228TPS_G	228レフトオットマンターミナルソファ(シェラック脚)	**2,058,100**	**2,102,100**	**2,168,100**	**2,205,500**	**2,310,000**	**2,431,000**	**2,855,600**	**2,978,800**	**3,747,700**	
DE228TPD_G	228ライトオットマンターミナルソファ(シェラック脚)	**2,058,100**	**2,102,100**	**2,168,100**	**2,205,500**	**2,310,000**	**2,431,000**	**2,855,600**	**2,978,800**	**3,747,700**	
追加カバー											
DE228TPSRK	228レフトオットマンターミナルソファ(カバーリング脚)	**361,900**	**404,800**	**470,800**	**507,100**	**612,700**	**717,200**	**1,188,000**	**1,313,400**	**2,092,200**	
DE228TPDRK	228ライトオットマンターミナルソファ(カバーリング脚)	**361,900**	**404,800**	**470,800**	**507,100**	**612,700**	**717,200**	**1,188,000**	**1,313,400**	**2,092,200**	
DE228TPS_GRK	228レフトオットマンターミナルソファ(シェラック脚)	**354,200**	**397,100**	**463,100**	**500,500**	**605,000**	**708,400**	**1,150,600**	**1,273,800**	**2,043,800**	
DE228TPD_GRK	228ライトオットマンターミナルソファ(シェラック脚)	**354,200**	**397,100**	**463,100**	**500,500**	**605,000**	**708,400**	**1,150,600**	**1,273,800**	**2,043,800**	

DE228TPS

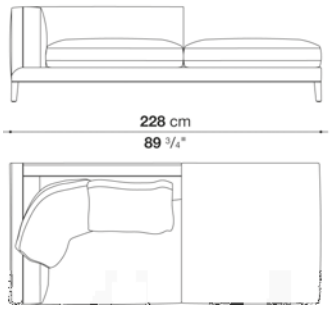

DE228TPD

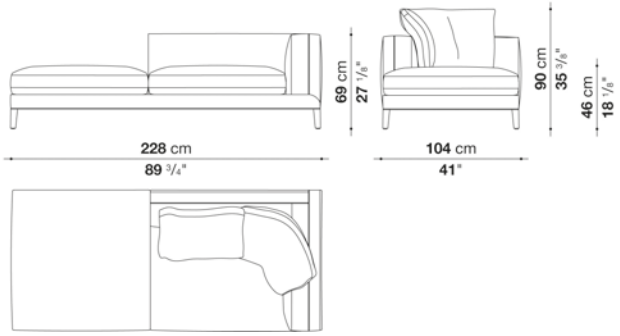

N.B. / 注意事項

ファブリックの場合は、ブランケットステッチとなり、ステッチのカラーを33色よりお選びいただけます。
レザーの場合は、同色のエンベロープステッチとなります。
脚部：ブラックシェラック3764G、または本体と同一ファブリック・レザーとなります。

*バッククッションは含まれておりません。別途「バッククッション(DE60C) x 1個 + (DE90C) x 1個」をお選びください。
より快適にお使いいただくために、別紙「オプショナルクッション x 1個」を追加されることをお勧めします。

※バッククッションにステッチは施されません。
※レザーKランクは、KASIA,KOTOよりお選びください。

DIVES SOFT / ダイブスソフト

MAXALTO

Left and right chaise longue cm 153 (depth cm 104)

		B (ファブリック)	A (ファブリック)	E (ファブリック)	S (ファブリック)	L (ファブリック)	D (ファブリック)	BETA (レザー)	ALFA GAMMA (レザー)	K (レザー)	
DE153LS	153レフトシェーズロング(カバーリング脚)	**1,556,500**	**1,588,400**	**1,637,900**	**1,665,400**	**1,742,400**	**1,835,900**	**2,172,500**	**2,262,700**	**2,818,200**	
DE153LD	153ライトシェーズロング(カバーリング脚)	**1,556,500**	**1,588,400**	**1,637,900**	**1,665,400**	**1,742,400**	**1,835,900**	**2,172,500**	**2,262,700**	**2,818,200**	
DE153LS_G	153レフトシェーズロング(シェラック脚)	**1,621,400**	**1,653,300**	**1,701,700**	**1,729,200**	**1,806,200**	**1,899,700**	**2,206,600**	**2,295,700**	**2,840,200**	
DE153LD_G	153ライトシェーズロング(シェラック脚)	**1,621,400**	**1,653,300**	**1,701,700**	**1,729,200**	**1,806,200**	**1,899,700**	**2,206,600**	**2,295,700**	**2,840,200**	
追加カバー											
DE153LSRK	153レフトシェーズロング(カバーリング脚)	**264,000**	**295,900**	**344,300**	**370,700**	**447,700**	**528,000**	**878,900**	**969,100**	**1,524,600**	
DE153LDRK	153ライトシェーズロング(カバーリング脚)	**264,000**	**295,900**	**344,300**	**370,700**	**447,700**	**528,000**	**878,900**	**969,100**	**1,524,600**	
DE153LS_GRK	153レフトシェーズロング(シェラック脚)	**255,200**	**288,200**	**335,500**	**364,100**	**440,000**	**521,400**	**842,600**	**929,500**	**1,475,100**	
DE153LD_GRK	153ライトシェーズロング(シェラック脚)	**255,200**	**288,200**	**335,500**	**364,100**	**440,000**	**521,400**	**842,600**	**929,500**	**1,475,100**	

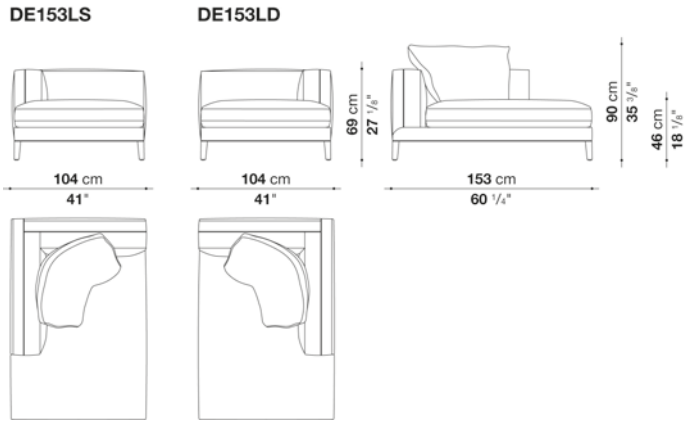

N.B. / 注意事項

ファブリックの場合は、ブランケットステッチとなり、ステッチのカラーを33色よりお選びいただけます。
レザーの場合は、同色のエンベロープステッチとなります。
脚部：ブラックシェラック3764G、または本体と同一ファブリック・レザーとなります。

*バッククッションは含まれておりません。別途「バッククッション(DE90C) x 1個」をお選びください。

※バッククッションにステッチは施されません。
※レザーKランクは、KASIA,KOTOよりお選びください。

DIVES SOFT / ダイブスソフト　MAXALTO

Left and right chaise longue cm 228 (depth cm 104)

		B (ファブリック)	A (ファブリック)	E (ファブリック)	S (ファブリック)	L (ファブリック)	D (ファブリック)	BETA (レザー)	ALFA GAMMA (レザー)	K (レザー)
DE228LS	228レフトシェーズロング(カバーリング脚)	**1,994,300**	**2,037,200**	**2,104,300**	**2,141,700**	**2,245,100**	**2,372,700**	**2,821,500**	**2,945,800**	**3,724,600**
DE228LD	228ライトシェーズロング(カバーリング脚)	**1,994,300**	**2,037,200**	**2,104,300**	**2,141,700**	**2,245,100**	**2,372,700**	**2,821,500**	**2,945,800**	**3,724,600**
DE228LS_G	228レフトシェーズロング(シェラック脚)	**2,058,100**	**2,101,000**	**2,168,100**	**2,205,500**	**2,310,000**	**2,436,500**	**2,854,500**	**2,977,700**	**3,747,700**
DE228LD_G	228ライトシェーズロング(シェラック脚)	**2,058,100**	**2,101,000**	**2,168,100**	**2,205,500**	**2,310,000**	**2,436,500**	**2,854,500**	**2,977,700**	**3,747,700**
追加カバー										
DE228LSRK	228レフトシェーズロング(カバーリング脚)	**361,900**	**404,800**	**469,700**	**507,100**	**612,700**	**721,600**	**1,188,000**	**1,313,400**	**2,092,200**
DE228LDRK	228ライトシェーズロング(カバーリング脚)	**361,900**	**404,800**	**469,700**	**507,100**	**612,700**	**721,600**	**1,188,000**	**1,313,400**	**2,092,200**
DE228LS_GRK	228レフトシェーズロング(シェラック脚)	**353,100**	**397,100**	**463,100**	**500,500**	**605,000**	**715,000**	**1,150,600**	**1,273,800**	**2,043,800**
DE228LD_GRK	228ライトシェーズロング(シェラック脚)	**353,100**	**397,100**	**463,100**	**500,500**	**605,000**	**715,000**	**1,150,600**	**1,273,800**	**2,043,800**

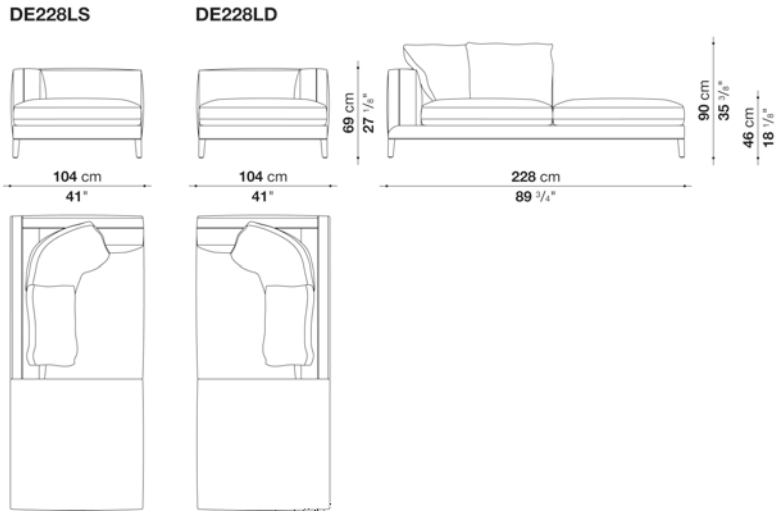

N.B. / 注意事項

ファブリックの場合は、ブランケットステッチとなり、ステッチのカラーを33色よりお選びいただけます。
レザーの場合は、同色のエンベロープステッチとなります。
脚部：ブラックシェラック3764G、または本体と同一ファブリック・レザーとなります。

*バッククッションは含まれておりません。別途「バッククッション(DE60C) x 1個 + (DE90C) x 1個」をお選びください。
より快適にお使いいただくために、別紙「オプショナルクッション x 1個」を追加されることをお勧めします。

※バッククッションにステッチは施されません。
※レザーKランクは、KASIA,KOTOよりお選びください。

DIVES SOFT / ダイブスソフト　MAXALTO

Ottoman cm 104 (depth cm 104)

		B (ファブリック)	A (ファブリック)	E (ファブリック)	S (ファブリック)	L (ファブリック)	D (ファブリック)	BETA (レザー)	ALFA GAMMA (レザー)	K (レザー)
DE104P	104オットマン(カバーリング脚)	800,800	815,100	833,800	856,900	889,900	936,100	1,054,900	1,109,900	1,239,700
DE104P_G	104オットマン(シェラック脚)	887,700	900,900	919,600	942,700	976,800	1,021,900	1,128,600	1,183,600	1,314,500
追加カバー										
DE104PRK	104オットマン(カバーリング脚)	93,500	107,800	125,400	147,400	179,300	217,800	335,500	388,300	514,800
DE104P_GRK	104オットマン(シェラック脚)	82,500	95,700	113,300	135,300	167,200	206,800	312,400	365,200	490,600

DE104P

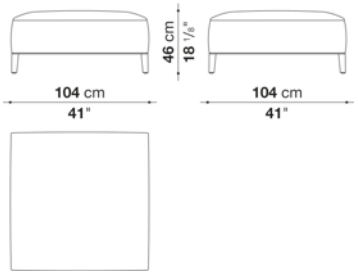

N.B. / 注意事項

ファブリックの場合は、ブランケットステッチとなり、ステッチのカラーを33色よりお選びいただけます。
レザーの場合は、同色のエンベロープステッチとなります。
脚部：ブラックシェラック3764G、または本体と同一ファブリック・レザーとなります。

※レザーKランクは、KASIA,KOTOよりお選びください。

DIVES SOFT / ダイブスソフト　MAXALTO

Ottoman cm 104-C (depth cm 104)

		B (ファブリック)	A (ファブリック)	E (ファブリック)	S (ファブリック)	L (ファブリック)	D (ファブリック)	BETA (レザー)	ALFA GAMMA (レザー)	K (レザー)
DE104PC	104オットマン(カバーリング脚)	1,057,100	1,074,700	1,104,400	1,125,300	1,178,100	1,234,200	1,381,600	1,432,200	1,690,700
DE104PC_G	104オットマン(シェラック脚)	1,162,700	1,181,400	1,214,400	1,238,600	1,295,800	1,353,000	1,464,100	1,519,100	1,791,900
追加カバー										
DE104PCRK	104オットマン(カバーリング脚)	143,000	159,500	188,100	209,000	259,600	306,900	515,900	566,500	814,000
DE104PC_GRK	104オットマン(シェラック脚)	136,400	150,700	179,300	198,000	247,500	295,900	490,600	537,900	772,200

DE104PC

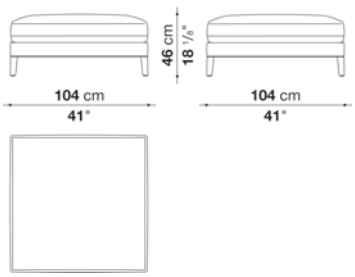

N.B. / 注意事項

ファブリックの場合は、ブランケットステッチとなり、ステッチのカラーを33色よりお選びいただけます。
レザーの場合は、同色のエンベロープステッチとなります。
脚部：ブラックシェラック3764G、または本体と同一ファブリック・レザーとなります。

※レザーKランクは、KASIA,KOTOよりお選びください。

DIVES SOFT / ダイブスソフト

MAXALTO

Ottoman cm 153 (depth cm 104)

		B (ファブリック)	A (ファブリック)	E (ファブリック)	S (ファブリック)	L (ファブリック)	D (ファブリック)	BETA (レザー)	ALFA GAMMA (レザー)	K (レザー)	
DE153P	153オットマン(カバーリング脚)	**1,005,400**	**1,026,300**	**1,051,600**	**1,085,700**	**1,135,200**	**1,199,000**	**1,336,500**	**1,410,200**	**1,591,700**	
DE153P_G	153オットマン(シェラック脚)	**1,092,300**	**1,112,100**	**1,138,500**	**1,171,500**	**1,222,100**	**1,285,900**	**1,410,200**	**1,486,100**	**1,666,500**	
追加カバー											
DE153PRK	153オットマン(カバーリング脚)	**111,100**	**133,100**	**156,200**	**188,100**	**235,400**	**290,400**	**427,900**	**500,500**	**673,200**	
DE153P_GRK	153オットマン(シェラック脚)	**99,000**	**119,900**	**145,200**	**176,000**	**224,400**	**279,400**	**405,900**	**477,400**	**649,000**	

DE153P

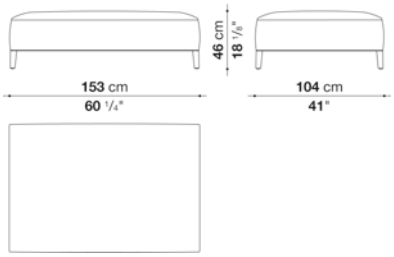

N.B. / 注意事項

ファブリックの場合は、ブランケットステッチとなり、ステッチのカラーを33色よりお選びいただけます。
レザーの場合は、同色のエンベロープステッチとなります。
脚部：ブラックシェラック3764G、または本体と同一ファブリック・レザーとなります。

※レザーKランクは、KASIA,KOTOよりお選びください。

DIVES SOFT / ダイブスソフト

MAXALTO

Back Cushions

		B (ファブリック)	A (ファブリック)	E (ファブリック)	S (ファブリック)	L (ファブリック)	D (ファブリック)	BETA (レザー)	ALFA GAMMA (レザー)	K (レザー)	
DE60C	バッククッション 60 x 60cm	**91,300**	**96,800**	**110,000**	**117,700**	**137,500**	**165,000**	**183,700**	**202,400**	**287,100**	
DE90C	バッククッション 90 x 60cm	**113,300**	**119,900**	**133,100**	**140,800**	**160,600**	**188,100**	**251,900**	**277,200**	**396,000**	
追加カバー											
DE60CRK	バッククッション 60 x 60cm	**50,600**	**57,200**	**70,400**	**79,200**	**99,000**	**125,400**	**148,500**	**167,200**	**256,300**	
DE90CRK	バッククッション 90 x 60cm	**53,900**	**60,500**	**73,700**	**82,500**	**103,400**	**128,700**	**198,000**	**225,500**	**349,800**	

N.B. / 注意事項

※バッククッションにステッチは施されません。
※レザーKランクは、KASIA,KOTOよりお選びください。

DIVES SOFT / ダイブスソフト

MAXALTO

Optional cushions : box style

		B (ファブリック)	A (ファブリック)	E (ファブリック)	S (ファブリック)	L (ファブリック)	D (ファブリック)	M (ファブリック)	BETA (レザー)	ALFA GAMMA (レザー)	K (レザー)
OF55_40	オプショナルクッション 55 x 40cm	**61,600**	**68,200**	**73,700**	**91,300**	**99,000**	**113,300**	**136,400**	**136,400**	**154,000**	**167,200**
OF48_48	オプショナルクッション 48 x 48cm	**55,000**	**61,600**	**67,100**	**82,500**	**89,100**	**102,300**	**124,300**	**124,300**	**139,700**	**152,900**
4OF48_48	オプショナルクッション 48 x 48cm 4個セット	**149,600**	**165,000**	**177,100**	**196,900**	**286,000**	**328,900**	**432,300**	**432,300**	**489,500**	**537,900**
追加カバー											
OF55_40RK	オプショナルクッション 55 x 40cm	**44,000**	**48,400**	**55,000**	**63,800**	**69,300**	**90,200**	**101,200**	**101,200**	**115,500**	**127,600**
OF48_48RK	オプショナルクッション 48 x 48cm	**39,600**	**44,000**	**50,600**	**58,300**	**63,800**	**82,500**	**92,400**	**92,400**	**105,600**	**116,600**
4OF48_48RK	オプショナルクッション 48 x 48cm 4個セット	**85,800**	**100,100**	**110,000**	**126,500**	**211,200**	**275,000**	**341,000**	**341,000**	**387,200**	**425,700**



OF55_40



OF48_48

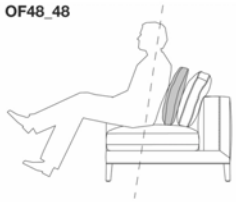

N.B. / 注意事項

※セットのクッションは、すべて同一・同色生地となります。

DIVES SOFT / ダイブスソフト

MAXALTO

Optional cushions : pillow style

		B (ファブリック)	A (ファブリック)	E (ファブリック)	S (ファブリック)	L (ファブリック)	D (ファブリック)	M (ファブリック)	BETA (レザー)	ALFA GAMMA (レザー)	K (レザー)
OG55_40	オプショナルクッション 55 x 40cm	**53,900**	**59,400**	**63,800**	**79,200**	**85,800**	**99,000**	**118,800**	**118,800**	**134,200**	**148,500**
OG48_48	オプショナルクッション 48 x 48cm	**48,400**	**50,600**	**61,600**	**70,400**	**82,500**	**86,900**	**89,100**	**89,100**	**100,100**	**112,200**
4OG48_48	オプショナルクッション 48 x 48cm 4個セット	**149,600**	**161,700**	**193,600**	**224,400**	**261,800**	**275,000**	**281,600**	**281,600**	**319,000**	**350,900**
追加カバー											
OG55_40RK	オプショナルクッション 55 x 40cm	**38,500**	**44,000**	**50,600**	**59,400**	**63,800**	**82,500**	**93,500**	**93,500**	**105,600**	**116,600**
OG48_48RK	オプショナルクッション 48 x 48cm	**27,500**	**30,800**	**36,300**	**39,600**	**47,300**	**49,500**	**51,700**	**51,700**	**58,300**	**63,800**
4OG48_48RK	オプショナルクッション 48 x 48cm 4個セット	**85,800**	**93,500**	**112,200**	**128,700**	**149,600**	**155,100**	**161,700**	**161,700**	**182,600**	**202,400**



OG55_40



OG48_48

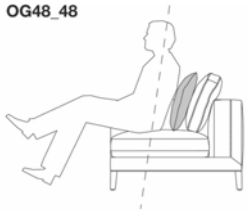

N.B. / 注意事項

※セットのクッションは、すべて同一・同色生地となります。



TECHNICAL SPECIFICATIONS / 技術情報：

内部構造	鋼管及び成形鋼材
内部充填材	Bayfit®(バイエル社製)低温成形発泡ポリウレタン、ポリエステルファイバーカバー
座面クッション内部充填材	成形ポリウレタン、羽毛、ポリエステルファイバーカバー
シェーズロング背面クッション充填材	羽毛、ポリエステルファイバー、ポリエステルファイバーカバー
ベースフレーム	無垢木材 (グレーオーク、ブラッシュドライトオーク、ブラッシュドブラックオーク)
脚部カバー	ブロンズニッケル塗装または、ブライトクロームメッキ熱可塑性プラスチック
脚部先端	熱可塑性プラスチック
表面張地	ファブリックまたは天然皮革 (ブランケットステッチ)

FEBO / フェボ　　MAXALTO

Low sofa cm 160 (covered legs)

		B (ファブリック)	A (ファブリック)	E (ファブリック)	S (ファブリック)	L (ファブリック)	D (ファブリック)	M (ファブリック)	BETA (レザー)	ALFA GAMMA (レザー)	K (レザー)
2852T	160ローソファ(カバーリング脚)	1,185,800	1,225,400	1,284,800	1,320,000	1,414,600	1,502,600	1,669,800	1,669,800	1,753,400	2,279,200
追加カバー											
2852TRK	160ローソファ(カバーリング脚)	251,900	292,600	352,000	386,100	481,800	583,000	737,000	737,000	820,600	1,346,400

2852T

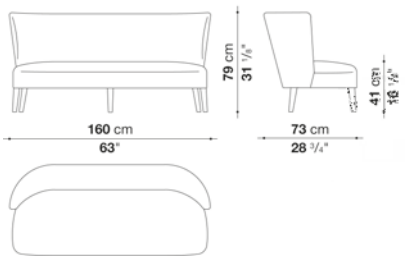

N.B. / 注意事項

ステッチ (ファブリック) : ブランケットステッチとなり、33色よりお選びいただけます。
ステッチ (レザー) : ブランケットステッチ(33色より選択)または、レイズドステッチ(レザーと同色)をお選びください。
張地MILOの場合 : スタンダードステッチとなります。(長毛・ベルベット系張地のため、ステッチの種類および色をお選びいただくことができません)
脚部 : 本体と同一・同色となります。

※レザーKランクは、KASIA,KOTOよりお選びください。
＊レザーの場合は、カバーリング仕様ではありません。

FEBO / フェボ　　MAXALTO

Low sofa cm 160 (thermoplastics material legs)

		B (ファブリック)	A (ファブリック)	E (ファブリック)	S (ファブリック)	L (ファブリック)	D (ファブリック)	M (ファブリック)	BETA (レザー)	ALFA GAMMA (レザー)	K (レザー)
2852CT	160ローソファ(塗装脚)	1,376,100	1,416,800	1,476,200	1,510,300	1,606,000	1,694,000	1,824,900	1,824,900	1,906,300	2,413,400
追加カバー											
2852CTRK	160ローソファ(塗装脚)	236,500	277,200	336,600	370,700	467,500	568,700	685,300	685,300	765,600	1,272,700

2852CT

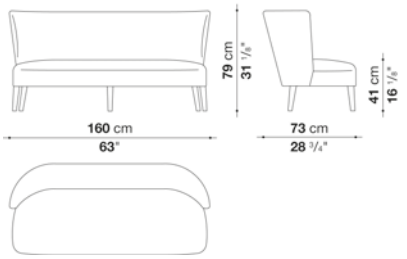

N.B. / 注意事項

ステッチ (ファブリック) : ブランケットステッチとなり、33色よりお選びいただけます。
ステッチ (レザー) : ブランケットステッチ(33色より選択)または、レイズドステッチ(レザーと同色)をお選びください。
張地MILOの場合 : スタンダードステッチとなります。(長毛・ベルベット系張地のため、ステッチの種類および色をお選びいただくことができません)
脚部 : ブロンズニッケル塗装0174B、または、クロームスチール0110Mよりお選びください。

※レザーKランクは、KASIA,KOTOよりお選びください。
＊レザーの場合は、カバーリング仕様ではありません。

FEBO / フェボ　　MAXALTO

Low sofa cm 160 (wood base-frame)

		B (ファブリック)	A (ファブリック)	E (ファブリック)	S (ファブリック)	L (ファブリック)	D (ファブリック)	M (ファブリック)	BETA (レザー)	ALFA GAMMA (レザー)	K (レザー)
2852LT	160ローソファ(オークベースフレーム)	1,669,800	1,710,500	1,769,900	1,804,000	1,900,800	1,988,800	2,118,600	2,118,600	2,198,900	2,706,000
2852LT_W	160ローソファ(ナチュラルヴェンゲベースフレーム)	1,754,500	1,795,200	1,854,600	1,888,700	1,984,400	2,072,400	2,203,300	2,203,300	2,284,700	2,790,700
追加カバー											
2852LTRK	160ローソファ(ウッドベースフレーム)	236,500	277,200	336,600	370,700	467,500	568,700	685,300	685,300	765,600	1,272,700

2852LT

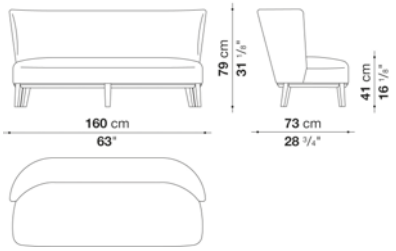

N.B. / 注意事項

ステッチ (ファブリック) : ブランケットステッチとなり、33色よりお選びいただけます。
ステッチ (レザー) : ブランケットステッチ(33色より選択)または、レイズドステッチ(レザーと同色)をお選びください。
張地MILOの場合 : スタンダードステッチとなります。(長毛・ ベルベット系張地のため、ステッチの種類および色をお選びいただくことができません)
ウッドベースフレーム : オーク(グレー0378G、ライト0374C、ブラック0381N)、またはナチュラルヴェンゲ0414Wよりお選びください。

※レザーKランクは、KASIA,KOTOよりお選びください。
＊レザーの場合は、カバーリング仕様ではありません。

FEBO / フェボ　　MAXALTO

Low sofa cm 220 (covered legs)

		B (ファブリック)	A (ファブリック)	E (ファブリック)	S (ファブリック)	L (ファブリック)	D (ファブリック)	M (ファブリック)	BETA (レザー)	ALFA GAMMA (レザー)	K (レザー)
2853T	220ローソファ(カバーリング脚)	1,346,400	1,388,200	1,449,800	1,486,100	1,586,200	1,677,500	2,006,400	2,006,400	2,118,600	2,823,700
追加カバー											
2853TRK	220ローソファ(カバーリング脚)	272,800	313,500	377,300	412,500	512,600	618,200	932,800	932,800	1,045,000	1,750,100

2853T

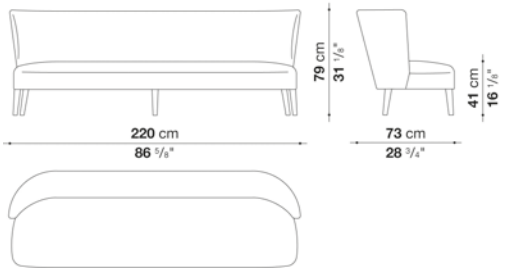

N.B. / 注意事項

ステッチ (ファブリック) : ブランケットステッチとなり、33色よりお選びいただけます。
ステッチ (レザー) : ブランケットステッチ(33色より選択)または、レイズドステッチ(レザーと同色)をお選びください。
張地MILOの場合 : スタンダードステッチとなります。(長毛・ ベルベット系張地のため、ステッチの種類および色をお選びいただくことができません)
脚部 : 本体と同一・ 同色となります。

※レザーKランクは、KASIA,KOTOよりお選びください。
＊レザーの場合は、カバーリング仕様ではありません。

FEBO / フェボ　　MAXALTO

Low sofa cm 220 (thermoplastics material legs)

		B (ファブリック)	A (ファブリック)	E (ファブリック)	S (ファブリック)	L (ファブリック)	D (ファブリック)	M (ファブリック)	BETA (レザー)	ALFA GAMMA (レザー)	K (レザー)
2853CT	220ローソファ(塗装脚)	**1,536,700**	**1,578,500**	**1,641,200**	**1,677,500**	**1,776,500**	**1,776,500**	**2,161,500**	**2,161,500**	**2,271,500**	**2,956,800**
追加カバー											
2853CTRK	220ローソファ(塗装脚)	**257,400**	**298,100**	**361,900**	**397,100**	**496,100**	**602,800**	**881,100**	**881,100**	**991,100**	**1,677,500**

2853CT

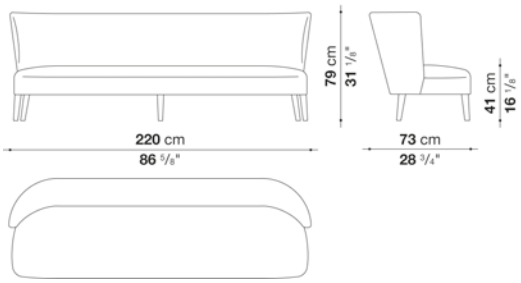

N.B. / 注意事項

ステッチ (ファブリック) : ブランケットステッチとなり、33色よりお選びいただけます。
ステッチ (レザー) : ブランケットステッチ(33色より選択)または、レイズドステッチ(レザーと同色)をお選びください。
張地MILOの場合 : スタンダードステッチとなります。(長毛・ベルベット系張地のため、ステッチの種類および色をお選びいただくことができません)
脚部 : ブロンズニッケル塗装0174B、または、クロームスチール0110Mよりお選びください。

※レザーKランクは、KASIA,KOTOよりお選びください。
＊レザーの場合は、カバーリング仕様ではありません。

FEBO / フェボ　　MAXALTO

Low sofa cm 220 (wood base-frame)

		B (ファブリック)	A (ファブリック)	E (ファブリック)	S (ファブリック)	L (ファブリック)	D (ファブリック)	M (ファブリック)	BETA (レザー)	ALFA GAMMA (レザー)	K (レザー)
2853LT	220ローソファ(オークベースフレーム)	**1,900,800**	**1,941,500**	**2,004,200**	**2,039,400**	**2,139,500**	**2,231,900**	**2,524,500**	**2,524,500**	**2,634,500**	**3,319,800**
2853LT_W	220ローソファ(ナチュラルヴェンゲベースフレーム)	**1,994,300**	**2,037,200**	**2,099,900**	**2,135,100**	**2,234,100**	**2,327,600**	**2,619,100**	**2,619,100**	**2,729,100**	**3,414,400**
追加カバー											
2853LTRK	220ローソファ(ウッドベースフレーム)	**257,400**	**298,100**	**361,900**	**397,100**	**496,100**	**602,800**	**881,100**	**881,100**	**991,100**	**1,677,500**

2853LT

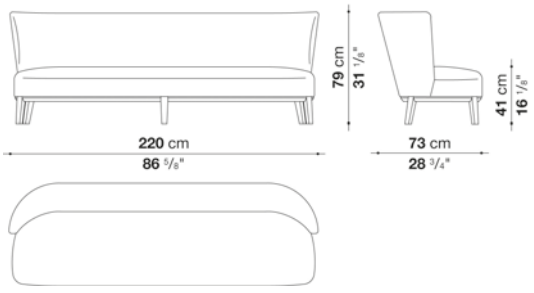

N.B. / 注意事項

ステッチ (ファブリック) : ブランケットステッチとなり、33色よりお選びいただけます。
ステッチ (レザー) : ブランケットステッチ(33色より選択)または、レイズドステッチ(レザーと同色)をお選びください。
張地MILOの場合 : スタンダードステッチとなります。(長毛・ベルベット系張地のため、ステッチの種類および色をお選びいただくことができません)
ウッドベースフレーム : オーク(グレー0378G、ライト0374C、ブラック0381N)、またはナチュラルヴェンゲ0414Wよりお選びください。

※レザーKランクは、KASIA,KOTOよりお選びください。
＊レザーの場合は、カバーリング仕様ではありません。

FEBO / フェボ　MAXALTO

Sofa with low seat cushion cm 186 (covered legs)

		B (ファブリック)	A (ファブリック)	E (ファブリック)	S (ファブリック)	L (ファブリック)	D (ファブリック)	M (ファブリック)	BETA (レザー)	ALFA GAMMA (レザー)	K (レザー)
2802BT	186ソファ、ローシートクッション(カバーリング脚)	**1,636,800**	**1,690,700**	**1,741,300**	**1,801,800**	**1,929,400**	**2,035,000**	**2,159,300**	**2,159,300**	**2,455,200**	**2,920,500**
追加カバー											
2802BTRK	186ソファ、ローシートクッション(カバーリング脚)	**364,100**	**412,500**	**456,500**	**511,500**	**624,800**	**746,900**	**961,400**	**961,400**	**1,093,400**	**1,508,100**

2802BT

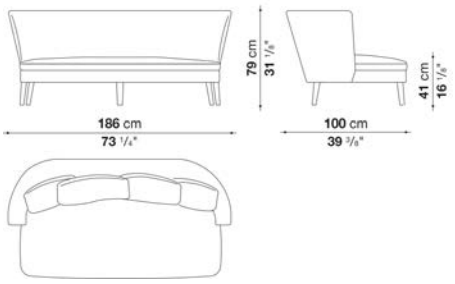

N.B. / 注意事項

ステッチ (ファブリック) : ブランケットステッチとなり、33色よりお選びいただけます。
ステッチ (レザー) : ブランケットステッチ(33色より選択)または、レイズドステッチ(レザーと同色)をお選びください。
張地MILOの場合 : スタンダードステッチとなります。(長毛・ベルベット系張地のため、ステッチの種類および色をお選びいただくことができません)
脚部 : 本体と同一・同色となります。

※バッククッションは含まれておりません。オプションにて「バッククッション(FB40)」2個、「バッククッション(FB60)」2個を追加されることをお勧めします。
※レザーKランクはKORA,KASIA,KOTOよりお選びください。
＊レザーの場合は、カバーリング仕様ではありません。

FEBO / フェボ　MAXALTO

Sofa with low seat cushion cm 186 (thermoplastics material legs)

		B (ファブリック)	A (ファブリック)	E (ファブリック)	S (ファブリック)	L (ファブリック)	D (ファブリック)	M (ファブリック)	BETA (レザー)	ALFA GAMMA (レザー)	K (レザー)
2802BCT	186ソファ、ローシートクッション(塗装脚)	**1,695,100**	**1,749,000**	**1,798,500**	**1,860,100**	**1,986,600**	**2,093,300**	**2,217,600**	**2,217,600**	**2,512,400**	**2,977,700**
追加カバー											
2802BCTRK	186ソファ、ローシートクッション(塗装脚)	**353,100**	**400,400**	**444,400**	**496,100**	**606,100**	**728,200**	**932,800**	**932,800**	**1,059,300**	**1,463,000**

2802BCT

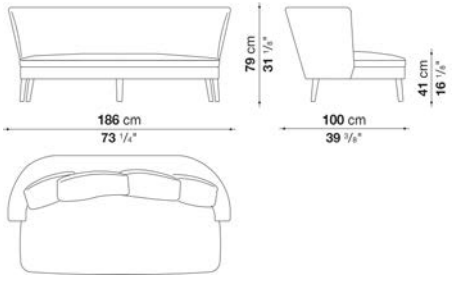

N.B. / 注意事項

ステッチ (ファブリック) : ブランケットステッチとなり、33色よりお選びいただけます。
ステッチ (レザー) : ブランケットステッチ(33色より選択)または、レイズドステッチ(レザーと同色)をお選びください。
張地MILOの場合 : スタンダードステッチとなります。(長毛・ベルベット系張地のため、ステッチの種類および色をお選びいただくことができません)
脚部 : ブロンズニッケル塗装0174B、または、クロームスチール0110Mよりお選びください。

※バッククッションは含まれておりません。オプションにて「バッククッション(FB40)」2個、「バッククッション(FB60)」2個を追加されることをお勧めします。
※レザーKランクは、KASIA,KOTOよりお選びください。
＊レザーの場合は、カバーリング仕様ではありません。

Sofa with low seat cushion cm 186 (wood base-frame)

		B (ファブリック)	A (ファブリック)	E (ファブリック)	S (ファブリック)	L (ファブリック)	D (ファブリック)	M (ファブリック)	BETA (レザー)	ALFA GAMMA (レザー)	K (レザー)
2802BLT	186ソファ、ローシートクッション(オークベースフレーム)	**1,868,900**	**1,923,900**	**1,975,600**	**2,035,000**	**2,161,500**	**2,266,000**	**2,392,500**	**2,392,500**	**2,687,300**	**3,153,700**
2802BLT_W	186ソファ、ローシートクッション(ナチュラルヴェンゲベースフレーム)	**1,975,600**	**2,030,600**	**2,079,000**	**2,139,500**	**2,266,000**	**2,369,400**	**2,493,700**	**2,493,700**	**2,785,200**	**3,247,200**
追加カバー											
2802BLTRK	186ソファ、ローシートクッション(ウッドベースフレーム)	**353,100**	**400,400**	**444,400**	**496,100**	**606,100**	**726,000**	**932,800**	**932,800**	**1,059,300**	**1,463,000**

2802BLT

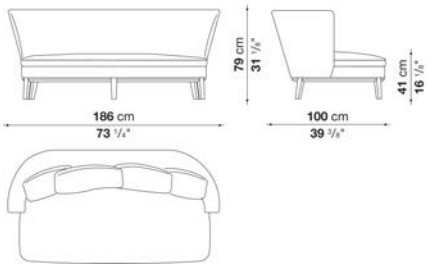

N.B. / 注意事項

脚部： オーク (グレー0378G、ライト0374C、ブラック0381N) よりお選びください。
ステッチ (ファブリック) : ブランケットステッチとなり、33色よりお選びいただけます。
ステッチ (レザー) : ブランケットステッチ(33色より選択)または、レイズドステッチ(レザーと同色)をお選びください。
張地MILOの場合：スタンダードステッチとなります。(長毛・ベルベット系張地のため、ステッチの種類および色をお選びいただくことができません)
ウッドベースフレーム：オーク(グレー0378G、ライト0374C、ブラック0381N)、またはナチュラルヴェンゲ0414Wより
お選びください。

※バッククッションは含まれておりません。オプションにて「バッククッション(FB40)」2個、「バッククッション(FB60)」2個を追加されることをお勧めします。
※レザーKランクは、KASIA,KOTOよりお選びください。
＊レザーの場合は、カバーリング仕様ではありません。

FEBO / フェボ　　MAXALTO

Sofa with high seat cushion cm 186 (covered legs)

		B (ファブリック)	A (ファブリック)	E (ファブリック)	S (ファブリック)	L (ファブリック)	D (ファブリック)	M (ファブリック)	BETA (レザー)	ALFA GAMMA (レザー)	K (レザー)
2802AT	186ソファ、ハイシートクッション(カバーリング脚)	**1,679,700**	**1,734,700**	**1,786,400**	**1,849,100**	**1,976,700**	**2,082,300**	**2,249,500**	**2,249,500**	**2,554,200**	**3,051,400**
追加カバー											
2802ATRK	186ソファ、ハイシートクッション(カバーリング脚)	**368,500**	**418,000**	**463,100**	**520,300**	**632,500**	**754,600**	**1,010,900**	**1,010,900**	**1,149,500**	**1,591,700**

2802AT

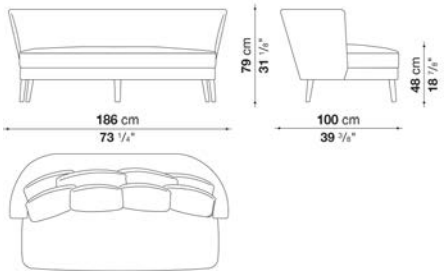

N.B. / 注意事項

ステッチ (ファブリック) : ブランケットステッチとなり、33色よりお選びいただけます。
ステッチ (レザー) : ブランケットステッチ(33色より選択)または、レイズドステッチ(レザーと同色)をお選びください。
張地MILOの場合 : スタンダードステッチとなります。(長毛・ベルベット系張地のため、ステッチの種類および色をお選びいただくことができません)
脚部 : 本体と同一・同色となります。

※バッククッションは、含まれておりません。オプションにて「バッククッション(FB40)」4個、「バッククッション(FB60)」4個を追加されることをお勧めします。
※レザーKランクは、KASIA,KOTOよりお選びください。
＊レザーの場合は、カバーリング仕様ではありません。

FEBO / フェボ　　MAXALTO

Sofa with high seat cushion cm 186 (thermoplastics material legs)

		B (ファブリック)	A (ファブリック)	E (ファブリック)	S (ファブリック)	L (ファブリック)	D (ファブリック)	M (ファブリック)	BETA (レザー)	ALFA GAMMA (レザー)	K (レザー)
2802ACT	186ソファ、ハイシートクッション(塗装脚)	**1,736,900**	**1,791,900**	**1,843,600**	**1,907,400**	**2,033,900**	**2,139,500**	**2,307,800**	**2,307,800**	**2,613,600**	**3,110,800**
追加カバー											
2802ACTRK	186ソファ、ハイシートクッション(塗装脚)	**357,500**	**403,700**	**448,800**	**504,900**	**613,800**	**735,900**	**981,200**	**981,200**	**1,114,300**	**1,543,300**

2802ACT

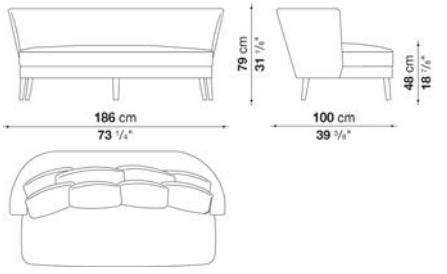

N.B. / 注意事項

ステッチ (ファブリック) : ブランケットステッチとなり、33色よりお選びいただけます。
ステッチ (レザー) : ブランケットステッチ(33色より選択)または、レイズドステッチ(レザーと同色)をお選びください。
張地MILOの場合 : スタンダードステッチとなります。(長毛・ベルベット系張地のため、ステッチの種類および色をお選びいただくことができません)
脚部 : ブロンズニッケル塗装0174B、または、クロームスチール0110Mよりお選びください。

※バッククッションは、含まれておりません。オプションにて「バッククッション(FB40)」4個、「バッククッション(FB60)」4個を追加されることをお勧めします。
※レザーKランクは、KASIA,KOTOよりお選びください。
＊レザーの場合は、カバーリング仕様ではありません。

FEBO / フェボ　　MAXALTO

Sofa with high seat cushion cm 186 (wood base-frame)

		B (ファブリック)	A (ファブリック)	E (ファブリック)	S (ファブリック)	L (ファブリック)	D (ファブリック)	M (ファブリック)	BETA (レザー)	ALFA GAMMA (レザー)	K (レザー)
2802ALT	186ソファ、ハイシートクッション(オークベースフレーム)	**1,911,800**	**1,967,900**	**2,018,500**	**2,081,200**	**2,209,900**	**2,314,400**	**2,481,600**	**2,481,600**	**2,787,400**	**3,283,500**
2802ALT_W	186ソファ、ハイシートクッション(ナチュラルヴェンゲベースフレーム)	**2,017,400**	**2,073,500**	**2,124,100**	**2,185,700**	**2,311,100**	**2,414,500**	**2,581,700**	**2,581,700**	**2,884,200**	**3,377,000**
追加カバー											
2802ALTRK	186ソファ、ハイシートクッション(オークベースフレーム)	**357,500**	**403,700**	**448,800**	**504,900**	**613,800**	**734,800**	**981,200**	**981,200**	**1,114,300**	**1,543,300**

2802ALT

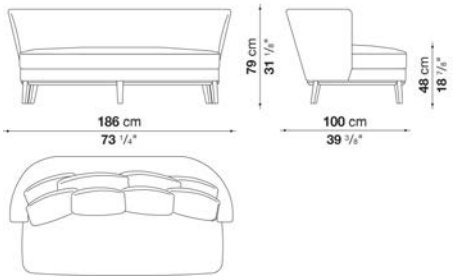

N.B. / 注意事項

ステッチ (ファブリック) : ブランケットステッチとなり、33色よりお選びいただけます。
ステッチ (レザー) : ブランケットステッチ(33色より選択)または、レイズドステッチ(レザーと同色)をお選びください。
張地MILOの場合 : スタンダードステッチとなります。(長毛・ ベルベット系張地のため、ステッチの種類および色をお選びいただくことができません)
ウッドベースフレーム : オーク(グレー0378G、ライト0374C、ブラック0381N)、またはナチュラルヴェンゲ0414Wよりお選びください。

※バッククッションは、含まれておりません。オプションにて「バッククッション(FB40)」4個、「バッククッション(FB60)」4個を追加されることをお勧めします。
※レザーKランクは、KASIA,KOTOよりお選びください。
＊レザーの場合は、カバーリング仕様ではありません。

FEBO / フェボ　　MAXALTO

Sofa with low seat cushion cm 226 (covered legs)

		B (ファブリック)	A (ファブリック)	E (ファブリック)	S (ファブリック)	L (ファブリック)	D (ファブリック)	M (ファブリック)	BETA (レザー)	ALFA GAMMA (レザー)	K (レザー)
2803BT	226ソファ、ローシートクッション(カバーリング脚)	**1,841,400**	**1,905,200**	**1,963,500**	**2,035,000**	**2,182,400**	**2,302,300**	**2,494,800**	**2,494,800**	**2,833,600**	**3,400,100**
追加カバー											
2803BTRK	226ソファ、ローシートクッション(カバーリング脚)	**402,600**	**458,700**	**511,500**	**575,300**	**705,100**	**844,800**	**1,131,900**	**1,131,900**	**1,285,900**	**1,790,800**

2803BT

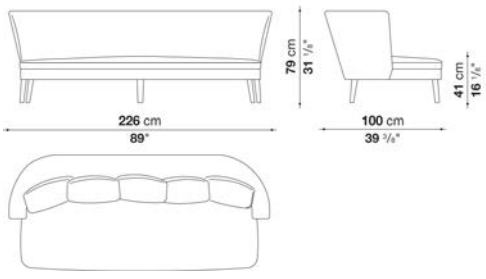

N.B. / 注意事項

ステッチ (ファブリック) : ブランケットステッチとなり、33色よりお選びいただけます。
ステッチ (レザー) : ブランケットステッチ(33色より選択)または、レイズドステッチ(レザーと同色)をお選びください。
張地MILOの場合 : スタンダードステッチとなります。(長毛・ ベルベット系張地のため、ステッチの種類および色をお選びいただくことができません)
脚部 : 本体と同一・ 同色となります。

※バッククッションは含まれておりません。オプションにて「バッククッション(FB40)」3個、「バッククッション(FB60)」2個を追加されることをお勧めします。
※レザーKランクは、KASIA,KOTOよりお選びください。
＊レザーの場合は、カバーリング仕様ではありません。

FEBO / フェボ　　MAXALTO

Sofa with low seat cushion cm 226 (thermoplastics material legs)

		B (ファブリック)	A (ファブリック)	E (ファブリック)	S (ファブリック)	L (ファブリック)	D (ファブリック)	M (ファブリック)	BETA (レザー)	ALFA GAMMA (レザー)	K (レザー)
2803BCT	226ソファ、ローシートクッション(塗装脚)	1,899,700	1,963,500	2,021,800	2,092,200	2,240,700	2,360,600	2,552,000	2,552,000	2,891,900	3,459,500
追加カバー											
2803BCTRK	226ソファ、ローシートクッション(塗装脚)	391,600	445,500	496,100	557,700	684,200	822,800	1,098,900	1,098,900	1,248,500	1,736,900

2803BCT

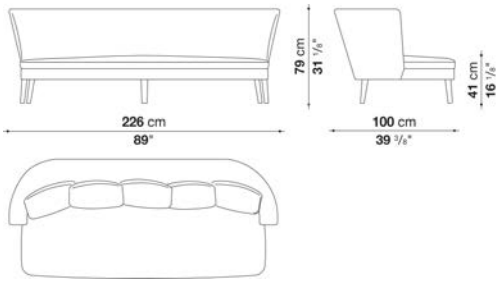

N.B. / 注意事項

ステッチ (ファブリック) : ブランケットステッチとなり、33色よりお選びいただけます。
ステッチ (レザー) : ブランケットステッチ(33色より選択)または、レイズドステッチ(レザーと同色)をお選びください。
張地MILOの場合 : スタンダードステッチとなります。(長毛・ベルベット系張地のため、ステッチの種類および色をお選びいただくことができません)
脚部 : ブロンズニッケル塗装0174B、または、クロームスチール0110Mよりお選びください。

※バッククッションは、含まれておりません。オプションにて「バッククッション(FB40)」3個、「バッククッション(FB60)」2個を追加されることをお勧めします。
※レザーKランクは、KASIA,KOTOよりお選びください。
＊レザーの場合は、カバーリング仕様ではありません。

FEBO / フェボ　　MAXALTO

Sofa with low seat cushion cm 226 (wood base-frame)

		B (ファブリック)	A (ファブリック)	E (ファブリック)	S (ファブリック)	L (ファブリック)	D (ファブリック)	M (ファブリック)	BETA (レザー)	ALFA GAMMA (レザー)	K (レザー)
2803BLT	226ソファ、ローシートクッション(オークベースフレーム)	2,101,000	2,163,700	2,223,100	2,295,700	2,440,900	2,555,300	2,753,300	2,753,300	3,094,300	3,659,700
2803BLT_W	226ソファ、ローシートクッション(ナチュラルヴェンゲベースフレーム)	2,225,300	2,286,900	2,345,200	2,415,600	2,560,800	2,674,100	2,871,000	2,871,000	3,207,600	3,768,600
追加カバー											
2803BLTRK	ソファ、ローシートクッション(ウッドベースフレーム)	391,600	445,500	496,100	557,700	684,200	816,200	1,098,900	1,098,900	1,248,500	1,736,900

2803BLT

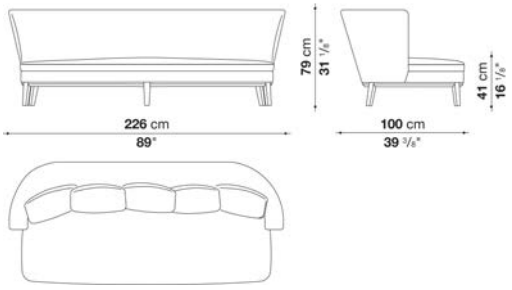

N.B. / 注意事項

ステッチ (ファブリック) : ブランケットステッチとなり、33色よりお選びいただけます。
ステッチ (レザー) : ブランケットステッチ(33色より選択)または、レイズドステッチ(レザーと同色)をお選びください。
張地MILOの場合 : スタンダードステッチとなります。(長毛・ベルベット系張地のため、ステッチの種類および色をお選びいただくことができません)
ウッドベースフレーム : オーク(グレー0378G、ライト0374C、ブラック0381N)、またはナチュラルヴェンゲ0414Wよりお選びください。

※バッククッションは、含まれておりません。オプションにて「バッククッション(FB40)」3個、「バッククッション(FB60)」2個を追加されることをお勧めします。
※レザーKランクは、KASIA,KOTOよりお選びください。
＊レザーの場合は、カバーリング仕様ではありません。

Left and right dormeuse cm 174 (covered legs)

		B (ファブリック)	A (ファブリック)	E (ファブリック)	S (ファブリック)	L (ファブリック)	D (ファブリック)	M (ファブリック)	BETA (レザー)	ALFA GAMMA (レザー)	K (レザー)
2833TS	174レフトドルミュース(カバーリング脚)	**1,499,300**	**1,548,800**	**1,606,000**	**1,681,900**	**1,795,200**	**1,896,400**	**2,295,700**	**2,295,700**	**2,461,800**	**2,825,900**
2833TD	174ライトドルミュース(カバーリング脚)	**1,499,300**	**1,548,800**	**1,606,000**	**1,681,900**	**1,795,200**	**1,896,400**	**2,295,700**	**2,295,700**	**2,461,800**	**2,825,900**
追加カバー											
2833TSRK	174レフトドルミュース(カバーリング脚)	**267,300**	**315,700**	**369,600**	**443,300**	**550,000**	**671,000**	**1,028,500**	**1,028,500**	**1,188,000**	**1,536,700**
2833TDRK	174ライトドルミュース(カバーリング脚)	**267,300**	**315,700**	**369,600**	**443,300**	**550,000**	**671,000**	**1,028,500**	**1,028,500**	**1,188,000**	**1,536,700**

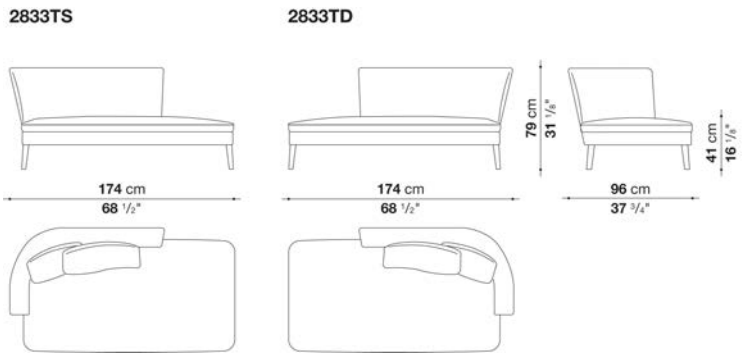

N.B. / 注意事項

ステッチ (ファブリック) : ブランケットステッチとなり、33色よりお選びいただけます。
ステッチ (レザー) : ブランケットステッチ(33色より選択)または、レイズドステッチ(レザーと同色)をお選びください。
張地MILOの場合 : スタンダードステッチとなります。(長毛・ ベルベット系張地のため、ステッチの種類および色をお選びいただくことができません)
脚部 : 本体と同一・ 同色となります。

※バッククッションは含まれておりません。オプションにて「バッククッション(FB40)」1個、「バッククッション(FB60)」1個を追加されることをお勧めします。
※レザーKランクは、KASIA,KOTOよりお選びください。
＊レザーの場合は、カバーリング仕様ではありません。

Left and right dormeuse cm 174 (thermoplastics material legs)

		B (ファブリック)	A (ファブリック)	E (ファブリック)	S (ファブリック)	L (ファブリック)	D (ファブリック)	M (ファブリック)	BETA (レザー)	ALFA GAMMA (レザー)	K (レザー)
2833CTS	174レフトドルミュース(塗装脚)	**1,626,900**	**1,677,500**	**1,734,700**	**1,809,500**	**1,922,800**	**2,022,900**	**2,365,000**	**2,365,000**	**2,530,000**	**2,884,200**
2833CTD	174ライトドルミュース(塗装脚)	**1,626,900**	**1,677,500**	**1,734,700**	**1,809,500**	**1,922,800**	**2,022,900**	**2,365,000**	**2,365,000**	**2,530,000**	**2,884,200**
追加カバー											
2833CTSRK	174レフトドルミュース(塗装脚)	**251,900**	**298,100**	**353,100**	**426,800**	**533,500**	**653,400**	**977,900**	**977,900**	**1,135,200**	**1,475,100**
2833CTDRK	174ライトドルミュース(塗装脚)	**251,900**	**298,100**	**353,100**	**426,800**	**533,500**	**653,400**	**977,900**	**977,900**	**1,135,200**	**1,475,100**

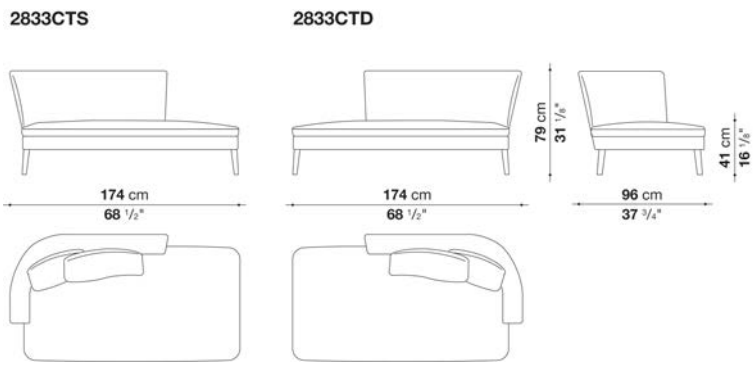

N.B. / 注意事項

ステッチ（ファブリック）：ブランケットステッチとなり、33色よりお選びいただけます。
ステッチ（レザー）：ブランケットステッチ(33色より選択)または、レイズドステッチ(レザーと同色)をお選びください。
張地MILOの場合：スタンダードステッチとなります。(長毛・ベルベット系張地のため、ステッチの種類および色をお選びいただくことができません)
脚部：ブロンズニッケル塗装0174B、または、クロームスチール0110Mよりお選びください。

※バッククッションは含まれておりません。オプションにて「バッククッション(FB40)」1個、「バッククッション(FB60)」1個を追加されることをお勧めします。
※レザーKランクは、KASIA,KOTOよりお選びください。
＊レザーの場合は、カバーリング仕様ではありません。

Left and right dormeuse cm 174 (wood base-frame)

		B (ファブリック)	A (ファブリック)	E (ファブリック)	S (ファブリック)	L (ファブリック)	D (ファブリック)	M (ファブリック)	BETA (レザー)	ALFA GAMMA (レザー)	K (レザー)
2833LTS	174レフトドルミュース(オークベースフレーム)	**1,969,000**	**2,019,600**	**2,076,800**	**2,152,700**	**2,264,900**	**2,366,100**	**2,730,200**	**2,730,200**	**2,894,100**	**3,248,300**
2833LTD	174ライトドルミュース(オークベースフレーム)	**1,969,000**	**2,019,600**	**2,076,800**	**2,152,700**	**2,264,900**	**2,366,100**	**2,730,200**	**2,730,200**	**2,894,100**	**3,248,300**
2833LTS_W	174レフトドルミュース(ナチュラルヴェンゲベースフレーム)	**2,087,800**	**2,136,200**	**2,193,400**	**2,269,300**	**2,379,300**	**2,479,400**	**2,839,100**	**2,839,100**	**3,001,900**	**3,353,900**
2833LTD_W	174ライトドルミュース(ナチュラルヴェンゲベースフレーム)	**2,087,800**	**2,136,200**	**2,193,400**	**2,269,300**	**2,379,300**	**2,479,400**	**2,839,100**	**2,839,100**	**3,001,900**	**3,353,900**
追加カバー											
2833LTSRK	174レフトドルミュース(ウッドベースフレーム)	**251,900**	**298,100**	**353,100**	**426,800**	**533,500**	**653,400**	**977,900**	**977,900**	**1,135,200**	**1,475,100**
2833LTDRK	174ライトドルミュース(ウッドベースフレーム)	**251,900**	**298,100**	**353,100**	**426,800**	**533,500**	**653,400**	**977,900**	**977,900**	**1,135,200**	**977,900**

2833LTS **2833LTD**

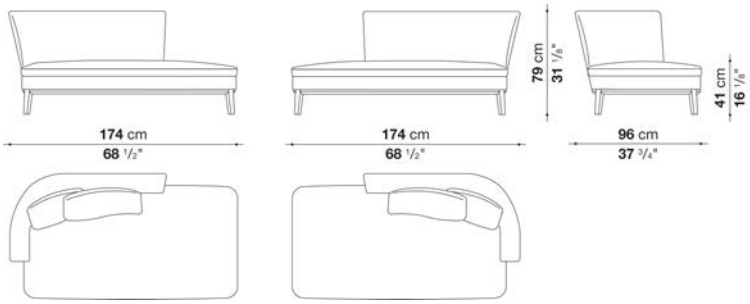

N.B. / 注意事項

ステッチ (ファブリック) : ブランケットステッチとなり、33色よりお選びいただけます。
ステッチ (レザー) : ブランケットステッチ(33色より選択)または、レイズドステッチ(レザーと同色)をお選びください。
張地MILOの場合 : スタンダードステッチとなります。(長毛・ベルベット系張地のため、ステッチの種類および色をお選びいただくことができません)
ウッドベースフレーム : オーク(グレー0378G、ライト0374C、ブラック0381N)、またはナチュラルヴェンゲ0414Wよりお選びください。

※バッククッションは含まれておりません。オプションにて「バッククッション(FB40)」1個、「バッククッション(FB60)」1個を追加されることをお勧めします。
※レザーKランクは、KASIA,KOTOよりお選びください。
＊レザーの場合は、カバーリング仕様ではありません。

FEBO / フェボ　　MAXALTO

Chaise longue with back cushion cm 90 (covered legs)

		B (ファブリック)	A (ファブリック)	E (ファブリック)	S (ファブリック)	L (ファブリック)	D (ファブリック)	M (ファブリック)	BETA (レザー)	ALFA GAMMA (レザー)	K (レザー)
2807T	90シェーズロング、バッククッション付(カバーリング脚)	985,600	1,019,700	1,043,900	1,094,500	1,181,400	1,258,400	1,314,500	1,314,500	1,494,900	1,783,100
追加カバー											
2807TRK	90シェーズロング、バッククッション付(カバーリング脚)	235,400	264,000	287,100	332,200	408,100	501,600	603,900	603,900	686,400	942,700

2807T

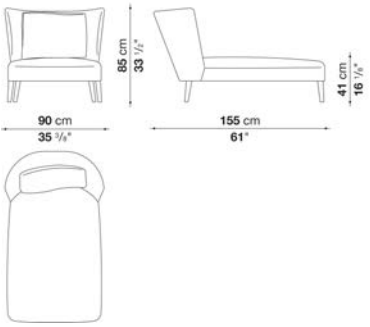

N.B. / 注意事項

ステッチ (ファブリック) : ブランケットステッチとなり、33色よりお選びいただけます。
ステッチ (レザー) : ブランケットステッチ(33色より選択)または、レイズドステッチ(レザーと同色)をお選びください。
張地MILOの場合 : スタンダードステッチとなります。(長毛・ベルベット系張地のため、ステッチの種類および色をお選びいただくことができません)
脚部 : 本体と同一・同色となります。

※バッククッション (LFB60・60×60cm) 付となります。
※レザーKランクは、KASIA,KOTOよりお選びください。
＊レザーの場合は、カバーリング仕様ではありません。

FEBO / フェボ　　MAXALTO

Chaise longue with back cushion cm 90 (thermoplastics material legs)

		B (ファブリック)	A (ファブリック)	E (ファブリック)	S (ファブリック)	L (ファブリック)	D (ファブリック)	M (ファブリック)	BETA (レザー)	ALFA GAMMA (レザー)	K (レザー)
2807CT	90シェーズロング、バッククッション付(塗装脚)	1,030,700	1,063,700	1,089,000	1,140,700	1,225,400	1,302,400	1,360,700	1,360,700	1,538,900	1,827,100
追加カバー											
2807CTRK	90シェーズロング、バッククッション付(塗装脚)	225,500	254,100	277,200	319,000	392,700	487,300	579,700	579,700	658,900	904,200

2807CT

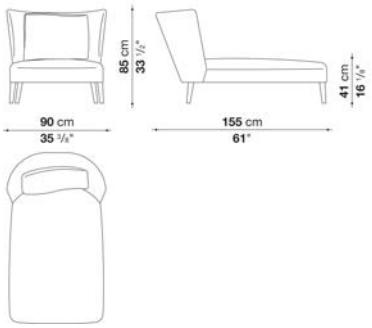

N.B. / 注意事項

ステッチ (ファブリック) : ブランケットステッチとなり、33色よりお選びいただけます。
ステッチ (レザー) : ブランケットステッチ(33色より選択)または、レイズドステッチ(レザーと同色)をお選びください。
張地MILOの場合 : スタンダードステッチとなります。(長毛・ベルベット系張地のため、ステッチの種類および色をお選びいただくことができません)
脚部 : ブロンズニッケル塗装0174B、または、クロームスチール0110Mよりお選びください。

※バッククッション (LFB60・60×60cm) 付となります。
※レザーKランクは、KASIA,KOTOよりお選びください。
＊レザーの場合は、カバーリング仕様ではありません。

FEBO / フェボ　　MAXALTO

Chaise longue with back cushion cm 90 (wood base-frame)

		B (ファブリック)	A (ファブリック)	E (ファブリック)	S (ファブリック)	L (ファブリック)	D (ファブリック)	M (ファブリック)	BETA (レザー)	ALFA GAMMA (レザー)	K (レザー)
2807LT	90シェーズロング、バッククッション付(オークベースフレーム)	1,179,200	1,212,200	1,238,600	1,289,200	1,375,000	1,453,100	1,509,200	1,509,200	1,688,500	1,976,700
2807LT_W	90シェーズロング、バッククッション付(ヴェンゲベースフレーム)	1,271,600	1,304,600	1,331,000	1,380,500	1,465,200	1,542,200	1,599,400	1,599,400	1,775,400	2,062,500
追加カバー											
2807LTRK	90シェーズロング、バッククッション付(ウッドベースフレーム)	225,500	254,100	277,200	319,000	392,700	487,300	579,700	579,700	658,900	904,200

2807LT

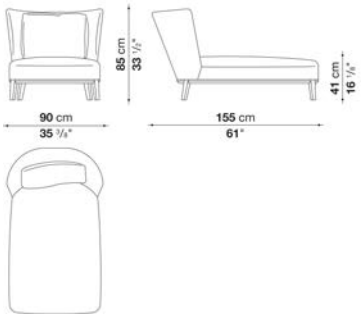

N.B. / 注意事項

ステッチ (ファブリック) : ブランケットステッチとなり、33色よりお選びいただけます。
ステッチ (レザー) : ブランケットステッチ(33色より選択)または、レイズドステッチ(レザーと同色)をお選びください。
張地MILOの場合 : スタンダードステッチとなります。(長毛・ベルベット系張地のため、ステッチの種類および色をお選びいただくことができません)
ウッドベースフレーム : オーク(グレー0378G、ライト0374C、ブラック0381N)、またはナチュラルヴェンゲ0414Wよりお選びください。

※バッククッション (LFB60・60×60cm) 付となります。
※レザーKランクは、KASIA,KOTOよりお選びください。
＊レザーの場合は、カバーリング仕様ではありません。

FEBO / フェボ　　MAXALTO

Armchair with low back cm 69 (covered legs)

		B (ファブリック)	A (ファブリック)	E (ファブリック)	S (ファブリック)	L (ファブリック)	D (ファブリック)	M (ファブリック)	BETA (レザー)	ALFA GAMMA (レザー)	K (レザー)
2800T	69アームチェア、ローバック(カバーリング脚)	661,100	677,600	689,700	708,400	743,600	777,700	784,300	784,300	889,900	1,025,200
追加カバー											
2800TRK	69アームチェア、ローバック(カバーリング脚)	136,400	150,700	163,900	180,400	212,300	254,100	308,000	308,000	348,700	475,200

2800T

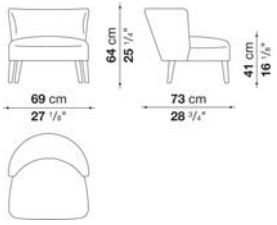

N.B. / 注意事項

ステッチ (ファブリック) : ブランケットステッチとなり、33色よりお選びいただけます。
ステッチ (レザー) : ブランケットステッチ(33色より選択)または、レイズドステッチ(レザーと同色)をお選びください。
張地MILOの場合 : スタンダードステッチとなります。(長毛・ベルベット系張地のため、ステッチの種類および色をお選びいただくことができません)
脚部 : 本体と同一・同色となります。

※レザーKランクは、KASIA,KOTOよりお選びください。
＊レザーの場合は、カバーリング仕様ではありません。

FEBO / フェボ　　MAXALTO

Armchair with low back cm 69 (thermoplastics material legs)

		B (ファブリック)	A (ファブリック)	E (ファブリック)	S (ファブリック)	L (ファブリック)	D (ファブリック)	M (ファブリック)	BETA (レザー)	ALFA GAMMA (レザー)	K (レザー)
2800CT	69アームチェア、ローバック(塗装脚)	705,100	721,600	734,800	753,500	788,700	819,500	827,200	827,200	935,000	1,068,100
追加カバー											
2800CTRK	69アームチェア、ローバック(塗装脚)	123,200	136,400	148,500	162,800	192,500	228,800	278,300	278,300	315,700	427,900

2800CT

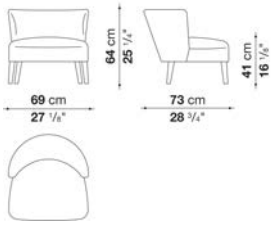

N.B. / 注意事項

ステッチ (ファブリック) : ブランケットステッチとなり、33色よりお選びいただけます。
ステッチ (レザー) : ブランケットステッチ(33色より選択)または、レイズドステッチ(レザーと同色)をお選びください。
張地MILOの場合 : スタンダードステッチとなります。(長毛・ベルベット系張地のため、ステッチの種類および色をお選びいただくことができません)
脚部 : ブロンズニッケル塗装0174B、または、クロームスチール0110Mよりお選びください。

※レザーKランクは、KASIA,KOTOよりお選びください。
＊レザーの場合は、カバーリング仕様ではありません。

FEBO / フェボ　　MAXALTO

Armchair with low back cm 69 (wood base-frame)

		B (ファブリック)	A (ファブリック)	E (ファブリック)	S (ファブリック)	L (ファブリック)	D (ファブリック)	M (ファブリック)	BETA (レザー)	ALFA GAMMA (レザー)	K (レザー)
2800LT	69アームチェア、ローバック(オークベースフレーム)	772,200	787,600	801,900	820,600	854,700	885,500	895,400	895,400	1,001,000	1,135,200
2800LT_W	69アームチェア、ローバック(ナチュラルヴェンゲベースフレーム)	822,800	838,200	851,400	869,000	904,200	933,900	944,900	944,900	1,048,300	1,181,400
追加カバー											
2800LTRK	69アームチェア、ローバック(ウッドベースフレーム)	123,200	136,400	148,500	162,800	192,500	228,800	278,300	278,300	315,700	427,900

2800LT

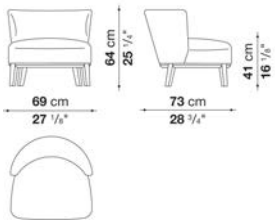

N.B. / 注意事項

ステッチ (ファブリック) : ブランケットステッチとなり、33色よりお選びいただけます。
ステッチ (レザー) : ブランケットステッチ(33色より選択)または、レイズドステッチ(レザーと同色)をお選びください。
張地MILOの場合 : スタンダードステッチとなります。(長毛・ベルベット系張地のため、ステッチの種類および色をお選びいただくことができません)
ウッドベースフレーム : オーク(グレー0378G、ライト0374C、ブラック0381N)、またはナチュラルヴェンゲ0414Wよりお選びください。

※レザーKランクは、KASIA,KOTOよりお選びください。
＊レザーの場合は、カバーリング仕様ではありません。

FEBO / フェボ　　MAXALTO

Armchair with high back cm 73 (covered legs)

		B (ファブリック)	A (ファブリック)	E (ファブリック)	S (ファブリック)	L (ファブリック)	D (ファブリック)	M (ファブリック)	BETA (レザー)	ALFA GAMMA (レザー)	K (レザー)
2801T	73アームチェア、ハイバック(カバーリング脚)	**717,200**	**733,700**	**750,200**	**767,800**	**807,400**	**844,800**	**856,900**	**856,900**	**973,500**	**1,125,300**
追加カバー											
2801TRK	73アームチェア、ハイバック(カバーリング脚)	**143,000**	**159,500**	**173,800**	**191,400**	**227,700**	**271,700**	**337,700**	**337,700**	**383,900**	**523,600**

2801T

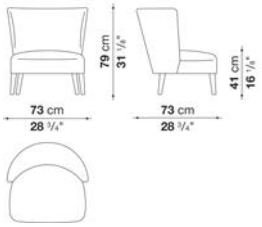

N.B. / 注意事項

ステッチ (ファブリック) : ブランケットステッチとなり、33色よりお選びいただけます。
ステッチ (レザー) : ブランケットステッチ(33色より選択)または、レイズドステッチ(レザーと同色)をお選びください。
張地MILOの場合 : スタンダードステッチとなります。(長毛・ ベルベット系張地のため、ステッチの種類および色をお選びいただくことができません)
脚部 : 本体と同一・ 同色となります。

※レザーKランクは、KASIA,KOTOよりお選びください。
＊レザーの場合は、カバーリング仕様ではありません。

FEBO / フェボ　　MAXALTO

Armchair with high back cm 73 (thermoplastics material legs)

		B (ファブリック)	A (ファブリック)	E (ファブリック)	S (ファブリック)	L (ファブリック)	D (ファブリック)	M (ファブリック)	BETA (レザー)	ALFA GAMMA (レザー)	K (レザー)
2801CT	73アームチェア、ハイバック(塗装脚)	**762,300**	**778,800**	**794,200**	**814,000**	**851,400**	**884,400**	**902,000**	**902,000**	**1,018,600**	**1,169,300**
追加カバー											
2801CTRK	73アームチェア、ハイバック(塗装脚)	**130,900**	**146,300**	**158,400**	**174,900**	**206,800**	**246,400**	**306,900**	**306,900**	**347,600**	**477,400**

2801CT

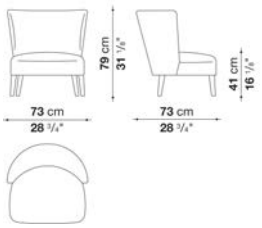

N.B. / 注意事項

ステッチ (ファブリック) : ブランケットステッチとなり、33色よりお選びいただけます。
ステッチ (レザー) : ブランケットステッチ(33色より選択)または、レイズドステッチ(レザーと同色)をお選びください。
張地MILOの場合 : スタンダードステッチとなります。(長毛・ ベルベット系張地のため、ステッチの種類および色をお選びいただくことができません)
脚部 : ブロンズニッケル塗装0174B、または、クロームスチール0110Mよりお選びください。

※レザーKランクは、KASIA,KOTOよりお選びください。
＊レザーの場合は、カバーリング仕様ではありません。

FEBO / フェボ　　MAXALTO

Armchair with high back cm 73 (wood base-frame)

		B (ファブリック)	A (ファブリック)	E (ファブリック)	S (ファブリック)	L (ファブリック)	D (ファブリック)	M (ファブリック)	BETA (レザー)	ALFA GAMMA (レザー)	K (レザー)
2801LT	73アームチェア、ハイバック(オークベースフレーム)	**828,300**	**845,900**	**860,200**	**878,900**	**918,500**	**951,500**	**969,100**	**969,100**	**1,085,700**	**1,236,400**
2801LT_W	73アームチェア、ハイバック(ナチュラルヴェンゲベースフレーム)	**877,800**	**895,400**	**909,700**	**928,400**	**968,000**	**999,900**	**1,017,500**	**1,017,500**	**1,131,900**	**1,282,600**
追加カバー											
2801LTRK	アームチェア、ハイバック(ウッドベースフレーム)	**130,900**	**146,300**	**158,400**	**174,900**	**206,800**	**246,400**	**306,900**	**306,900**	**347,600**	**477,400**

2801LT

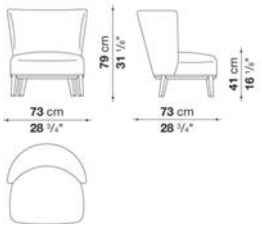

N.B. / 注意事項

ステッチ (ファブリック) : ブランケットステッチとなり、33色よりお選びいただけます。
ステッチ (レザー) : ブランケットステッチ(33色より選択)または、レイズドステッチ(レザーと同色)をお選びください。
張地MILOの場合：スタンダードステッチとなります。(長毛・ ベルベット系張地のため、ステッチの種類および色をお選びいただくことができません)
ウッドベースフレーム：オーク(グレー0378G、ライト0374C、ブラック0381N)、またはナチュラルヴェンゲ0414Wよりお選びください。

※レザーKランクは、KASIA,KOTOよりお選びください。
＊レザーの場合は、カバーリング仕様ではありません。

FEBO / フェボ　　MAXALTO

Armchair cm 66.5 (covered legs)

		B (ファブリック)	A (ファブリック)	E (ファブリック)	S (ファブリック)	L (ファブリック)	D (ファブリック)	M (ファブリック)	BETA (レザー)	ALFA GAMMA (レザー)	K (レザー)
2809T	66.5アームチェア(カバーリング脚)	**683,100**	**699,600**	**717,200**	**744,700**	**785,400**	**822,800**	**872,300**	**872,300**	**922,900**	**1,072,500**
追加カバー											
2809TRK	66.5アームチェア(カバーリング脚)	**150,700**	**165,000**	**183,700**	**207,900**	**245,300**	**290,400**	**326,700**	**326,700**	**375,100**	**511,500**

2809T

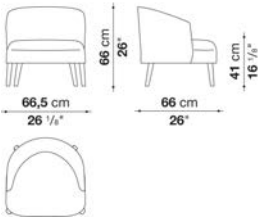

N.B. / 注意事項

ステッチ (ファブリック) : ブランケットステッチとなり、33色よりお選びいただけます。
ステッチ (レザー) : ブランケットステッチ(33色より選択)または、レイズドステッチ(レザーと同色)をお選びください。
張地MILOの場合：スタンダードステッチとなります。(長毛・ ベルベット系張地のため、ステッチの種類および色をお選びいただくことができません)
脚部：本体と同一・ 同色となります。

※レザーKランクは、KASIA,KOTOよりお選びください。
＊レザーの場合は、カバーリング仕様ではありません。

FEBO / フェボ

MAXALTO

Armchair cm 66.5 (thermoplastics material legs)

		B (ファブリック)	A (ファブリック)	E (ファブリック)	S (ファブリック)	L (ファブリック)	D (ファブリック)	M (ファブリック)	BETA (レザー)	ALFA GAMMA (レザー)	K (レザー)
2809CT	66.5アームチェア(塗装脚)	**728,200**	**743,600**	**763,400**	**789,800**	**828,300**	**862,400**	**916,300**	**916,300**	**968,000**	**1,116,500**
追加カバー											
2809CTRK	66.5アームチェア(塗装脚)	**137,500**	**150,700**	**167,200**	**189,200**	**224,400**	**224,400**	**298,100**	**298,100**	**341,000**	**467,500**

2809CT

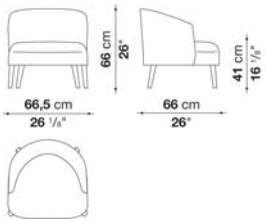

N.B. / 注意事項

ステッチ (ファブリック) : ブランケットステッチとなり、33色よりお選びいただけます。
ステッチ (レザー) : ブランケットステッチ(33色より選択)または、レイズドステッチ(レザーと同色)をお選びください。
張地MILOの場合 : スタンダードステッチとなります。(長毛・ ベルベット系張地のため、ステッチの種類および色をお選びいただくことができません)
脚部 : ブロンズニッケル塗装0174B、または、クロームスチール0110Mよりお選びください。

※レザーKランクは、KASIA,KOTOよりお選びください。
＊レザーの場合は、カバーリング仕様ではありません。

FEBO / フェボ

MAXALTO

Armchair cm 66.5 (wood base-frame)

		B (ファブリック)	A (ファブリック)	E (ファブリック)	S (ファブリック)	L (ファブリック)	D (ファブリック)	M (ファブリック)	BETA (レザー)	ALFA GAMMA (レザー)	K (レザー)
2809LT	66.5アームチェア(オークベースフレーム)	**795,300**	**809,600**	**829,400**	**855,800**	**896,500**	**930,600**	**983,400**	**983,400**	**1,032,900**	**1,183,600**
2809LT_W	66.5アームチェア(ナチュラルヴェンゲベースフレーム)	**844,800**	**860,200**	**878,900**	**904,200**	**944,900**	**979,000**	**1,030,700**	**1,030,700**	**1,081,300**	**1,228,700**
追加カバー											
2809LTRK	66.5アームチェア(ウッドベースフレーム)	**137,500**	**150,700**	**167,200**	**189,200**	**224,400**	**265,100**	**298,100**	**298,100**	**341,000**	**467,500**

2809LT

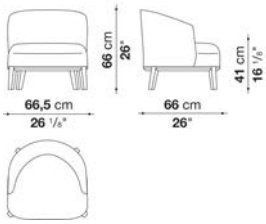

N.B. / 注意事項

ステッチ (ファブリック) : ブランケットステッチとなり、33色よりお選びいただけます。
ステッチ (レザー) : ブランケットステッチ(33色より選択)または、レイズドステッチ(レザーと同色)をお選びください。
張地MILOの場合 : スタンダードステッチとなります。(長毛・ ベルベット系張地のため、ステッチの種類および色をお選びいただくことができません)
ウッドベースフレーム : オーク(グレー0378G、ライト0374C、ブラック0381N)、またはナチュラルヴェンゲ0414Wよりお選びください。

※レザーKランクは、KASIA,KOTOよりお選びください。
＊レザーの場合は、カバーリング仕様ではありません。

FEBO / フェボ　　MAXALTO

Armchair cm 78 (covered legs)

		B (ファブリック)	A (ファブリック)	E (ファブリック)	S (ファブリック)	L (ファブリック)	D (ファブリック)	M (ファブリック)	BETA (レザー)	ALFA GAMMA (レザー)	K (レザー)
2837T	78ラウンジチェア(カバーリング脚)	745,800	777,700	814,000	863,500	935,000	990,000	1,097,800	1,097,800	1,172,600	1,474,000
追加カバー											
2837TRK	78ラウンジチェア(カバーリング脚)	189,200	221,100	258,500	306,900	379,500	445,500	542,300	542,300	617,100	918,500

2837T

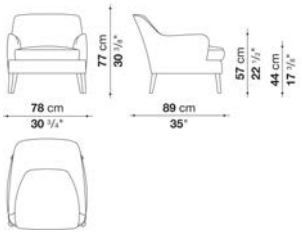

N.B. / 注意事項

ステッチ (ファブリック) : ブランケットステッチとなり、33色よりお選びいただけます。
ステッチ (レザー) : ブランケットステッチ(33色より選択)または、レイズドステッチ(レザーと同色)をお選びください。
張地MILOの場合 : スタンダードステッチとなります。(長毛・ ベルベット系張地のため、ステッチの種類および色をお選びいただくことができません)
脚部 : 本体と同一・ 同色となります。

※レザーKランクは、KASIA,KOTOよりお選びください。
＊レザーの場合は、カバーリング仕様ではありません。

FEBO / フェボ　　MAXALTO

Armchair cm 78 (thermoplastics material legs)

		B (ファブリック)	A (ファブリック)	E (ファブリック)	S (ファブリック)	L (ファブリック)	D (ファブリック)	M (ファブリック)	BETA (レザー)	ALFA GAMMA (レザー)	K (レザー)
2837CT	78ラウンジチェア(塗装脚)	800,800	831,600	864,600	908,600	975,700	1,030,700	1,174,800	1,174,800	1,246,300	1,533,400
追加カバー											
2837CTRK	78ラウンジチェア(塗装脚)	166,100	195,800	229,900	277,200	345,400	411,400	530,200	530,200	603,900	894,300

2837CT

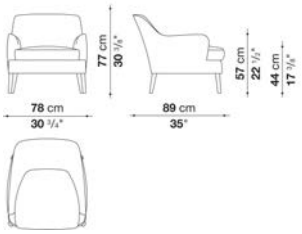

N.B. / 注意事項

ステッチ (ファブリック) : ブランケットステッチとなり、33色よりお選びいただけます。
ステッチ (レザー) : ブランケットステッチ(33色より選択)または、レイズドステッチ(レザーと同色)をお選びください。
張地MILOの場合 : スタンダードステッチとなります。(長毛・ ベルベット系張地のため、ステッチの種類および色をお選びいただくことができません)
脚部 : ブロンズニッケル塗装0174B、または、クロームスチール0110Mよりお選びください。

※レザーKランクは、KASIA,KOTOよりお選びください。
＊レザーの場合は、カバーリング仕様ではありません。

FEBO / フェボ　　MAXALTO

Armchair cm 78 (wood base-frame)

		B (ファブリック)	A (ファブリック)	E (ファブリック)	S (ファブリック)	L (ファブリック)	D (ファブリック)	M (ファブリック)	BETA (レザー)	ALFA GAMMA (レザー)	K (レザー)
2837LT	78ラウンジチェア(オークベースフレーム)	896,500	926,200	961,400	1,006,500	1,075,800	1,129,700	1,260,600	1,260,600	1,334,300	1,624,700
2837LT_W	78ラウンジチェア(ナチュラルヴェンゲベースフレーム)	951,500	981,200	1,015,300	1,061,500	1,129,700	1,183,600	1,313,400	1,313,400	1,383,800	1,673,100
追加カバー											
2837LTRK	78ラウンジチェア(ウッドベースフレーム)	166,100	195,800	229,900	277,200	345,400	411,400	530,200	530,200	603,900	894,300

2837LT

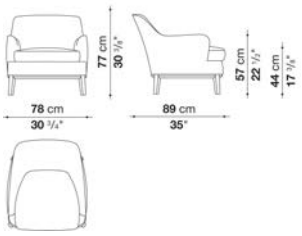

N.B. / 注意事項

ステッチ (ファブリック) : ブランケットステッチとなり、33色よりお選びいただけます。
ステッチ (レザー) : ブランケットステッチ(33色より選択)または、レイズドステッチ(レザーと同色)をお選びください。
張地MILOの場合：スタンダードステッチとなります。(長毛・ベルベット系張地のため、ステッチの種類および色をお選びいただくことができません)
ウッドベースフレーム：オーク(グレー0378G、ライト0374C、ブラック0381N)、またはナチュラルヴェンゲ0414Wよりお選びください。

※レザーKランクは、KASIA,KOTOよりお選びください。
＊レザーの場合は、カバーリング仕様ではありません。

FEBO / フェボ　　MAXALTO

Bergère cm 69 (covered legs)

		B (ファブリック)	A (ファブリック)	E (ファブリック)	S (ファブリック)	L (ファブリック)	D (ファブリック)	M (ファブリック)	BETA (レザー)	ALFA GAMMA (レザー)	K (レザー)
2820T	69ベルジェール(カバーリング脚)	625,900	644,600	664,400	695,200	735,900	774,400	870,100	870,100	943,800	1,073,600
追加カバー											
2820TRK	69ベルジェール(カバーリング脚)	136,400	154,000	174,900	204,600	244,200	290,400	376,200	376,200	446,600	574,200

2820T

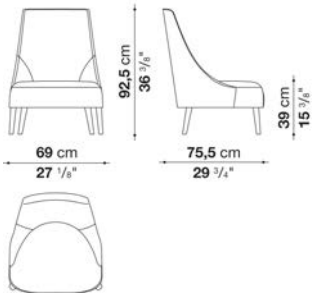

N.B. / 注意事項

ステッチ (ファブリック) : ブランケットステッチとなり、33色よりお選びいただけます。
ステッチ (レザー) : ブランケットステッチ(33色より選択)または、レイズドステッチ(レザーと同色)をお選びください。
張地MILOの場合：スタンダードステッチとなります。(長毛・ベルベット系張地のため、ステッチの種類および色をお選びいただくことができません)
脚部：本体と同一・同色となります。

※レザーKランクは、KASIA,KOTOよりお選びください。
＊レザーの場合は、カバーリング仕様ではありません。

FEBO / フェボ　MAXALTO

Bergère cm 69 (thermoplastics material legs)

		B (ファブリック)	A (ファブリック)	E (ファブリック)	S (ファブリック)	L (ファブリック)	D (ファブリック)	M (ファブリック)	BETA (レザー)	ALFA GAMMA (レザー)	K (レザー)
2820CT	69ベルジェール(塗装脚)	658,900	674,300	690,800	715,000	746,900	784,300	883,300	883,300	949,300	1,081,300
追加カバー											
2820CTRK	69ベルジェール(塗装脚)	91,300	103,400	117,700	138,600	167,200	211,200	309,100	309,100	368,500	473,000

2820CT

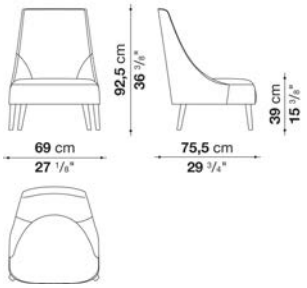

N.B. / 注意事項

ステッチ (ファブリック) : ブランケットステッチとなり、33色よりお選びいただけます。
ステッチ (レザー) : ブランケットステッチ(33色より選択)または、レイズドステッチ(レザーと同色)をお選びください。
張地MILOの場合 : スタンダードステッチとなります。(長毛・ベルベット系張地のため、ステッチの種類および色をお選びいただくことができません)
脚部 : ブロンズニッケル塗装0174B、または、クロームスチール0110Mよりお選びください。

※レザーKランクは、KASIA,KOTOよりお選びください。
＊レザーの場合は、カバーリング仕様ではありません。

FEBO / フェボ　MAXALTO

Bergère cm 69 (wood base-frame)

		B (ファブリック)	A (ファブリック)	E (ファブリック)	S (ファブリック)	L (ファブリック)	D (ファブリック)	M (ファブリック)	BETA (レザー)	ALFA GAMMA (レザー)	K (レザー)
2820LT	69ベルジェール(オークベースフレーム)	728,200	741,400	756,800	778,800	807,400	844,800	951,500	951,500	1,013,100	1,120,900
2820LT_W	69ベルジェール(ナチュラルヴェンゲベースフレーム)	778,800	792,000	807,400	828,300	856,900	894,300	999,900	999,900	1,060,400	1,168,200
追加カバー											
2820LTRK	69ベルジェール(ウッドベースフレーム)	91,300	103,400	117,700	138,600	167,200	212,300	309,100	309,100	368,500	473,000

2820LT

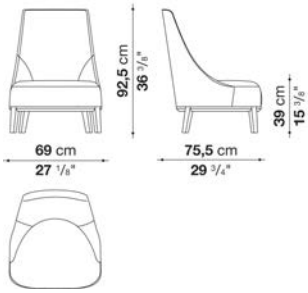

N.B. / 注意事項

ステッチ (ファブリック) : ブランケットステッチとなり、33色よりお選びいただけます。
ステッチ (レザー) : ブランケットステッチ(33色より選択)または、レイズドステッチ(レザーと同色)をお選びください。
張地MILOの場合 : スタンダードステッチとなります。(長毛・ベルベット系張地のため、ステッチの種類および色をお選びいただくことができません)
ウッドベースフレーム : オーク(グレー0378G、ライト0374C、ブラック0381N)、またはナチュラルヴェンゲ0414Wよりお選びください。

※レザーKランクは、KASIA,KOTOよりお選びください。
＊レザーの場合は、カバーリング仕様ではありません。

FEBO / フェボ　　MAXALTO

Bergère with armrest and headrest cm 76 (covered legs)

		B (ファブリック)	A (ファブリック)	E (ファブリック)	S (ファブリック)	L (ファブリック)	D (ファブリック)	M (ファブリック)	BETA (レザー)	ALFA GAMMA (レザー)	K (レザー)
2850T	76ベルジェール(カバーリング脚)	**814,000**	**840,400**	**869,000**	**906,400**	**968,000**	**1,017,500**	**1,180,300**	**1,180,300**	**1,306,800**	**1,524,600**
2830P	ヘッドレストクッション	**42,900**	**47,300**	**51,700**	**59,400**	**69,300**	**85,800**	**95,700**	**95,700**	**106,700**	**129,800**
追加カバー											
2850TRK	76ベルジェール(カバーリング脚)	**157,300**	**183,700**	**211,200**	**250,800**	**311,300**	**369,600**	**524,700**	**524,700**	**649,000**	**869,000**
2830PRK	ヘッドレストクッション	**35,200**	**39,600**	**45,100**	**51,700**	**62,700**	**82,500**	**88,000**	**88,000**	**100,100**	**123,200**

2850T

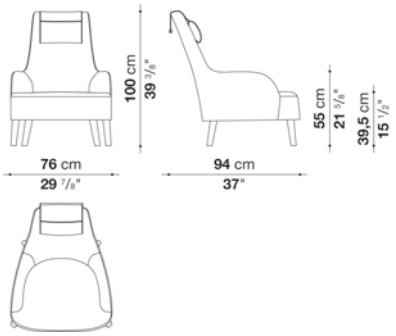

N.B. / 注意事項

ステッチ (ファブリック) : ブランケットステッチとなり、33色よりお選びいただけます。
ステッチ (レザー) : ブランケットステッチ(33色より選択)または、レイズドステッチ(レザーと同色)をお選びください。
張地MILOの場合 : スタンダードステッチとなります。(長毛・ ベルベット系張地のため、ステッチの種類および色をお選びいただくことができません)
脚部 : 本体と同一・ 同色となります。

※ヘッドレストクッション(2830P)は、別売りとなり、ステッチは張り地と同色となります。
※レザーKランクは、KASIA,KOTOよりお選びください。
＊レザーの場合は、カバーリング仕様ではありません。

FEBO / フェボ　　MAXALTO

Small armchair cm 64 (covered legs)

		B (ファブリック)	A (ファブリック)	E (ファブリック)	S (ファブリック)	L (ファブリック)	D (ファブリック)	M (ファブリック)	BETA (レザー)	ALFA GAMMA (レザー)	K (レザー)
2832T	64スモールアームチェア(カバーリング脚)	**628,100**	**647,900**	**669,900**	**699,600**	**742,500**	**784,300**	**854,700**	**854,700**	**930,600**	**1,115,400**
追加カバー											
2832TRK	64スモールアームチェア(カバーリング脚)	**146,300**	**165,000**	**187,000**	**217,800**	**261,800**	**311,300**	**371,800**	**371,800**	**448,800**	**632,500**

2832T

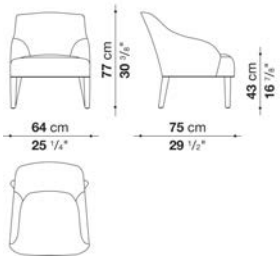

N.B. / 注意事項

ステッチ (ファブリック) : ブランケットステッチとなり、33色よりお選びいただけます。
ステッチ (レザー) : ブランケットステッチ(33色より選択)または、レイズドステッチ(レザーと同色)をお選びください。
張地MILOの場合 : スタンダードステッチとなります。(長毛・ ベルベット系張地のため、ステッチの種類および色をお選びいただくことができません)
脚部 : 本体と同一・ 同色となります。

※レザーKランクは、KASIA,KOTOよりお選びください。
＊レザーの場合は、カバーリング仕様ではありません。

FEBO / フェボ　　MAXALTO

Ottoman cm 52 (covered legs)

		B (ファブリック)	A (ファブリック)	E (ファブリック)	S (ファブリック)	L (ファブリック)	D (ファブリック)	M (ファブリック)	BETA (レザー)	ALFA GAMMA (レザー)	K (レザー)
2835T	52オットマン(カバーリング脚)	**272,800**	**279,400**	**287,100**	**297,000**	**311,300**	**331,100**	**390,500**	**390,500**	**410,300**	**452,100**
追加カバー											
2835TRK	52オットマン(カバーリング脚)	**66,000**	**72,600**	**79,200**	**90,200**	**104,500**	**127,600**	**183,700**	**183,700**	**203,500**	**244,200**

2835T

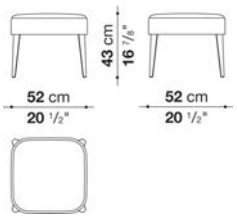

N.B. / 注意事項

ステッチ (ファブリック) : ブランケットステッチとなり、33色よりお選びいただけます。
ステッチ (レザー) : ブランケットステッチ(33色より選択)または、レイズドステッチ(レザーと同色)をお選びください。
張地MILOの場合 : スタンダードステッチとなります。(長毛・ ベルベット系張地のため、ステッチの種類および色をお選びいただくことができません)
脚部 : 本体と同一・ 同色となります。

※レザーKランクは、KASIA,KOTOよりお選びください。
＊レザーの場合は、カバーリング仕様ではありません。

FEBO / フェボ　　MAXALTO

Ottoman cm 52 (wood base-frame)

		B (ファブリック)	A (ファブリック)	E (ファブリック)	S (ファブリック)	L (ファブリック)	D (ファブリック)	M (ファブリック)	BETA (レザー)	ALFA GAMMA (レザー)	K (レザー)
2835LT	52オットマン(オークベースフレーム)	**380,600**	**387,200**	**393,800**	**401,500**	**414,700**	**434,500**	**443,300**	**443,300**	**458,700**	**496,100**
2835LT_W	52オットマン(ナチュラルヴェンゲベースフレーム)	**447,700**	**454,300**	**460,900**	**469,700**	**482,900**	**502,700**	**508,200**	**508,200**	**526,900**	**563,200**
追加カバー											
2835LTRK	52オットマン(ウッドベースフレーム)	**42,900**	**49,500**	**56,100**	**66,000**	**79,200**	**101,200**	**104,500**	**104,500**	**122,100**	**160,600**

2835LT

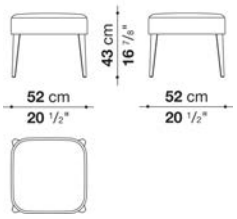

N.B. / 注意事項

ステッチ (ファブリック) : ブランケットステッチとなり、33色よりお選びいただけます。
ステッチ (レザー) : ブランケットステッチ(33色より選択)または、レイズドステッチ(レザーと同色)をお選びください。
張地MILOの場合 : スタンダードステッチとなります。(長毛・ ベルベット系張地のため、ステッチの種類および色をお選びいただくことができません)
ウッドベースフレーム : オーク(グレー0378G、ライト0374C、ブラック0381N)、またはナチュラルヴェンゲ0414Wよりお選びください。

※レザーKランクは、KASIA,KOTOよりお選びください。
＊レザーの場合は、カバーリング仕様ではありません。

FEBO / フェボ　　MAXALTO

Ottoman cm 69 (covered legs)

		B (ファブリック)	A (ファブリック)	E (ファブリック)	S (ファブリック)	L (ファブリック)	D (ファブリック)	M (ファブリック)	BETA (レザー)	ALFA GAMMA (レザー)	K (レザー)
2831T	69オットマン(カバーリング脚)	**248,600**	**255,200**	**261,800**	**270,600**	**284,900**	**305,800**	**338,800**	**338,800**	**363,000**	**408,100**
追加カバー											
2831TRK	69オットマン(カバーリング脚)	**55,000**	**60,500**	**68,200**	**77,000**	**91,300**	**115,500**	**143,000**	**143,000**	**168,300**	**212,300**

2831T

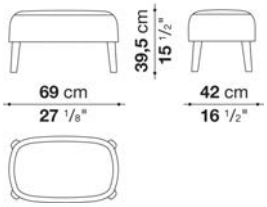

N.B. / 注意事項

ステッチ (ファブリック) : ブランケットステッチとなり、33色よりお選びいただけます。
ステッチ (レザー) : ブランケットステッチ(33色より選択)または、レイズドステッチ(レザーと同色)をお選びください。
張地MILOの場合 : スタンダードステッチとなります。(長毛・ ベルベット系張地のため、ステッチの種類および色をお選びいただくことができません)
脚部 : 本体と同一・ 同色となります。

※レザーKランクは、KASIA,KOTOよりお選びください。
＊レザーの場合は、カバーリング仕様ではありません。

FEBO / フェボ　　MAXALTO

Ottoman cm 69 (thermoplastics material legs)

		B (ファブリック)	A (ファブリック)	E (ファブリック)	S (ファブリック)	L (ファブリック)	D (ファブリック)	M (ファブリック)	BETA (レザー)	ALFA GAMMA (レザー)	K (レザー)
2831CT	69オットマン(塗装脚)	**291,500**	**297,000**	**302,500**	**311,300**	**324,500**	**343,200**	**368,500**	**368,500**	**391,600**	**435,600**
追加カバー											
2831CTRK	69オットマン(塗装脚)	**42,900**	**48,400**	**55,000**	**62,700**	**77,000**	**99,000**	**118,800**	**118,800**	**143,000**	**185,900**

2831CT

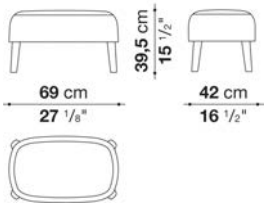

N.B. / 注意事項

ステッチ (ファブリック) : ブランケットステッチとなり、33色よりお選びいただけます。
ステッチ (レザー) : ブランケットステッチ(33色より選択)または、レイズドステッチ(レザーと同色)をお選びください。
張地MILOの場合 : スタンダードステッチとなります。(長毛・ ベルベット系張地のため、ステッチの種類および色をお選びいただくことができません)
脚部 : ブロンズニッケル塗装0174B、または、クロームスチール0110Mよりお選びください。

※レザーKランクは、KASIA,KOTOよりお選びください。
＊レザーの場合は、カバーリング仕様ではありません。

FEBO / フェボ　　MAXALTO

Ottoman cm 135 (covered legs)

		B (ファブリック)	A (ファブリック)	E (ファブリック)	S (ファブリック)	L (ファブリック)	D (ファブリック)	M (ファブリック)	BETA (レザー)	ALFA GAMMA (レザー)	K (レザー)
2805PT	135オットマン(カバーリング脚)	**885,500**	**913,000**	**937,200**	**968,000**	**1,028,500**	**1,079,100**	**1,133,000**	**1,133,000**	**1,285,900**	**1,516,900**
追加カバー											
2805PTRK	135オットマン(カバーリング脚)	**203,500**	**227,700**	**249,700**	**278,300**	**334,400**	**393,800**	**507,100**	**507,100**	**576,400**	**789,800**

2805PT

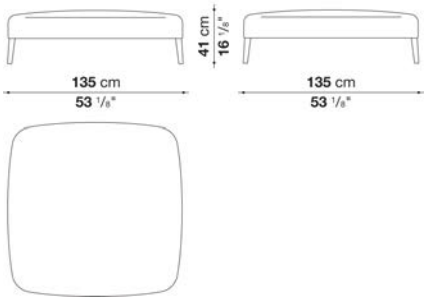

N.B. / 注意事項

ステッチ (ファブリック) : ブランケットステッチとなり、33色よりお選びいただけます。
ステッチ (レザー) : ブランケットステッチ(33色より選択)または、レイズドステッチ(レザーと同色)をお選びください。
張地MILOの場合 : スタンダードステッチとなります。(長毛・ベルベット系張地のため、ステッチの種類および色をお選びいただくことができません)
脚部 : 本体と同一・同色となります。

※レザーKランクは、KASIA,KOTOよりお選びください。
＊レザーの場合は、カバーリング仕様ではありません。

FEBO / フェボ　　MAXALTO

Ottoman cm 135 (thermoplastics material legs)

		B (ファブリック)	A (ファブリック)	E (ファブリック)	S (ファブリック)	L (ファブリック)	D (ファブリック)	M (ファブリック)	BETA (レザー)	ALFA GAMMA (レザー)	K (レザー)
2805PCT	135オットマン(塗装脚)	**930,600**	**958,100**	**981,200**	**1,013,100**	**1,073,600**	**1,120,900**	**1,178,100**	**1,178,100**	**1,331,000**	**1,563,100**
追加カバー											
2805PCTRK	135オットマン(塗装脚)	**191,400**	**214,500**	**235,400**	**261,800**	**315,700**	**370,700**	**477,400**	**477,400**	**542,300**	**742,500**

2805PCT

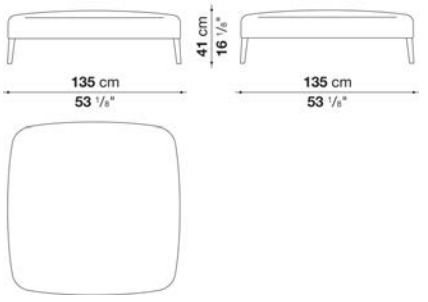

N.B. / 注意事項

ステッチ (ファブリック) : ブランケットステッチとなり、33色よりお選びいただけます。
ステッチ (レザー) : ブランケットステッチ(33色より選択)または、レイズドステッチ(レザーと同色)をお選びください。
張地MILOの場合 : スタンダードステッチとなります。(長毛・ベルベット系張地のため、ステッチの種類および色をお選びいただくことができません)
脚部 : ブロンズニッケル塗装0174B、または、クロームスチール0110Mよりお選びください。

※レザーKランクは、KASIA,KOTOよりお選びください。
＊レザーの場合は、カバーリング仕様ではありません。

FEBO / フェボ　　MAXALTO

Ottoman cm 135 (wood base-frame)

		B (ファブリック)	A (ファブリック)	E (ファブリック)	S (ファブリック)	L (ファブリック)	D (ファブリック)	M (ファブリック)	BETA (レザー)	ALFA GAMMA (レザー)	K (レザー)
2805PLT	135オットマン(オークベースフレーム)	**1,063,700**	**1,090,100**	**1,114,300**	**1,144,000**	**1,205,600**	**1,254,000**	**1,311,200**	**1,311,200**	**1,464,100**	**1,694,000**
2805PLT_W	135オットマン(ナチュラルヴェンゲベースフレーム)	**1,150,600**	**1,175,900**	**1,200,100**	**1,229,800**	**1,291,400**	**1,338,700**	**1,394,800**	**1,394,800**	**1,547,700**	**1,775,400**
追加カバー											
2805PLTRK	135オットマン(ウッドベースフレーム)	**191,400**	**214,500**	**235,400**	**261,800**	**315,700**	**370,700**	**477,400**	**477,400**	**542,300**	**742,500**

2805PLT

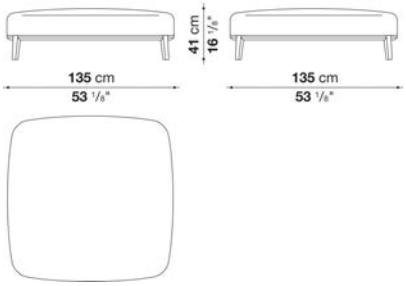

N.B. / 注意事項

ステッチ (ファブリック) : ブランケットステッチとなり、33色よりお選びいただけます。
ステッチ (レザー) : ブランケットステッチ(33色より選択)または、レイズドステッチ(レザーと同色)をお選びください。
張地MILOの場合 : スタンダードステッチとなります。(長毛・ベルベット系張地のため、ステッチの種類および色をお選びいただくことができません)
ウッドベースフレーム : オーク(グレー0378G、ライト0374C、ブラック0381N)、またはナチュラルヴェンゲ0414Wよりお選びください。

※レザーKランクは、KASIA,KOTOよりお選びください。
＊レザーの場合は、カバーリング仕様ではありません。

FEBO / フェボ　　MAXALTO

Additional cushions FEBO

		B (ファブリック)	A (ファブリック)	E (ファブリック)	S (ファブリック)	L (ファブリック)	D (ファブリック)	M (ファブリック)	BETA (レザー)	ALFA GAMMA (レザー)	K (レザー)
FB40	バッククッション 40 x 40cm	**50,600**	**55,000**	**62,700**	**77,000**	**100,100**	**112,200**	**115,500**	**115,500**	**132,000**	**143,000**
FB60	バッククッション 60 x 40cm	**57,200**	**62,700**	**70,400**	**86,900**	**114,400**	**132,000**	**134,200**	**134,200**	**150,700**	**163,900**
追加カバー											
FB40RK	バッククッション 40 x 40cm	**30,800**	**35,200**	**42,900**	**55,000**	**79,200**	**92,400**	**96,800**	**96,800**	**110,000**	**121,000**
FB60RK	バッククッション 60 x 40cm	**33,000**	**39,600**	**48,400**	**62,700**	**91,300**	**111,100**	**111,100**	**111,100**	**125,400**	**137,500**

N.B. / 注意事項

※レザーKランクは、KASIA,KOTOよりお選びください。
*バッククッションにはステッチは施されません。



TECHNICAL SPECIFICATIONS / 技術情報：

内部構造	鋼管及び成形鋼材、エラスティックウェビングベルト、成形ポリウレタン、ポリエステルファイバーカバー
シェル	木質バーティクルボード、成形ポリウレタン、ポリエステルファイバーカバー
シェル (シェラックバージョン)	木質バーティクルパネル、MDF、無垢木材
シートクッション	密度の異なる成形ポリウレタン、羽毛、ポリエステルファイバーとコットンのカバー
背もたれ、アーム部分	密度の異なる成形ポリウレタン、羽毛、コットンカバー
バッククッション	羽毛
ローエッジ	ダイキャストアルミニウム押出材
脚部先端	熱可塑性プラスチック
表面張地	ファブリックまたは天然皮革

FLORIUS / フロリウス　　MAXALTO

Sofa (covered shell) cm 189

		B (ファブリック)	A (ファブリック)	E (ファブリック)	S (ファブリック)	L (ファブリック)	D (ファブリック)	M (ファブリック)	BETA (レザー)	ALFA GAMMA (レザー)	K (レザー)
FL190	189ソファ (カバーフレーム)	**3,027,200**	**3,087,700**	**3,193,300**	**3,247,200**	**3,415,500**	**3,589,300**	**4,274,600**	**4,274,600**	**4,627,700**	**5,671,600**
追加カバー											
FL190RK	189ソファ (カバーフレーム)	**535,700**	**596,200**	**701,800**	**755,700**	**924,000**	**1,097,800**	**1,782,000**	**1,782,000**	**2,136,200**	**3,180,100**

FL190

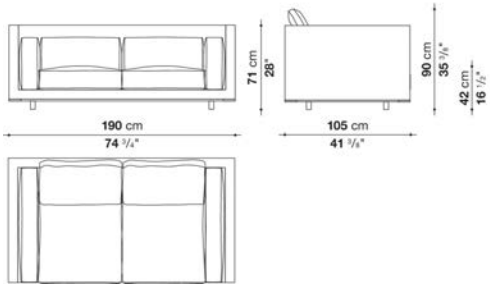

N.B. / 注意事項

ローエッジ：ブロンズニッケル塗装0174B、アンバー塗装0137A、グラファイト塗装0252G、ブラッククローム塗装アルミニウム0170Mより
お選びください。
パイピング：ファブリックカバーの場合は同一生地· 同色パイピング、レザーの場合は同一レザー· 同色パイピングとなります。
ベルベット系ファブリック(ENIA, SAMARA, SENNA, SIRIO, LICATA, LISSY,LONDRA, LUNI, MILO)の場合は、BELLANOよりお好みの色を
お選びいただけます。

※レザーKランクは、KASIA,KOTOよりお選びください。

＊バッククッションは含まれておりません。オプションにて「バッククッション65 x 65cm 2個セット (2FL65C)」を追加することをお勧めします。

FLORIUS / フロリウス　　MAXALTO

Sofa (shellack shell) cm 189

		B (ファブリック)	A (ファブリック)	E (ファブリック)	S (ファブリック)	L (ファブリック)	D (ファブリック)	M (ファブリック)	BETA (レザー)	ALFA GAMMA (レザー)	K (レザー)
FLG190	189ソファ (シェラックフレーム)	**3,374,800**	**3,412,200**	**3,478,200**	**3,511,200**	**3,615,700**	**3,723,500**	**4,184,400**	**4,184,400**	**4,402,200**	**5,045,700**
追加カバー											
FLG190RK	189ソファ (シェラックフレーム)	**386,100**	**423,500**	**489,500**	**522,500**	**627,000**	**734,800**	**1,195,700**	**1,195,700**	**1,414,600**	**2,058,100**

FLG190

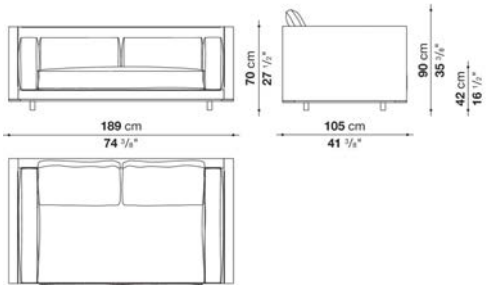

N.B. / 注意事項

シェル (シェラック) ：ソイア6805G、レッド7110G、ブラック3764Gよりお選びください。
ローエッジ：ブロンズニッケル塗装0174B、アンバー塗装0137A、グラファイト塗装0252G、ブラッククローム塗装アルミニウム0170Mより
お選びください。
パイピング：ファブリックカバーの場合は同一生地· 同色パイピング、レザーの場合は同一レザー· 同色パイピングとなります。
ベルベット系ファブリック(ENIA, SAMARA, SENNA, SIRIO, LICATA, LISSY,LONDRA, LUNI, MILO)の場合は、BELLANOよりお好みの色を
お選びいただけます。

※レザーKランクは、KASIA,KOTOよりお選びください。

＊バッククッションは含まれておりません。オプションにて「バッククッション65 x 65cm 2個セット (2FL65C)」を追加することをお勧めします。

FLORIUS / フロリウス　　MAXALTO

Sofa (covered shell) cm 260

		B (ファブリック)	A (ファブリック)	E (ファブリック)	S (ファブリック)	L (ファブリック)	D (ファブリック)	M (ファブリック)	BETA (レザー)	ALFA GAMMA (レザー)	K (レザー)
FL260	260ソファ (カバーフレーム)	**3,679,500**	**3,758,700**	**3,897,300**	**3,968,800**	**4,191,000**	**4,418,700**	**5,276,700**	**5,276,700**	**5,728,800**	**7,063,100**
追加カバー											
FL260RK	260ソファ (カバーフレーム)	**673,200**	**753,500**	**892,100**	**963,600**	**1,185,800**	**1,413,500**	**2,271,500**	**2,271,500**	**2,723,600**	**4,057,900**

FL260

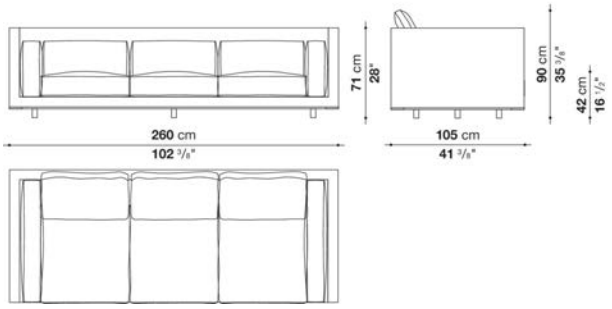

N.B. / 注意事項

ローエッジ：ブロンズニッケル塗装0174B、アンバー塗装0137A、グラファイト塗装0252G、ブラッククローム塗装アルミニウム0170Mよりお選びください。
パイピング：ファブリックカバーの場合は同一生地・同色パイピング、レザーの場合は同一レザー・同色パイピングとなります。
ベルベット系ファブリック(ENIA, SAMARA, SENNA, SIRIO, LICATA, LISSY,LONDRA, LUNI, MILO)の場合は、BELLANOよりお好みの色をお選びいただけます。

※レザーKランクは、KASIA,KOTOよりお選びください。

＊バッククッションは含まれておりません。オプションにて「バッククッション65 x 65cm 3個セット (3FL65C)」を追加することをお勧めします。

FLORIUS / フロリウス　　MAXALTO

Sofa (shellack shell) cm 260

		B (ファブリック)	A (ファブリック)	E (ファブリック)	S (ファブリック)	L (ファブリック)	D (ファブリック)	M (ファブリック)	BETA (レザー)	ALFA GAMMA (レザー)	K (レザー)
FLG260	260ソファ (シェラックフレーム)	**4,019,400**	**4,068,900**	**4,154,700**	**4,198,700**	**4,336,200**	**4,478,100**	**5,111,700**	**5,111,700**	**5,398,800**	**6,249,100**
追加カバー											
FLG260RK	260ソファ (シェラックフレーム)	**491,700**	**541,200**	**627,000**	**671,000**	**809,600**	**950,400**	**1,584,000**	**1,584,000**	**1,872,200**	**2,721,400**

FLG260

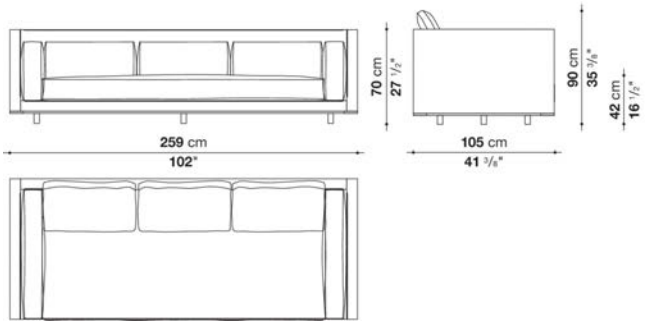

N.B. / 注意事項

シェル (シェラック) ：ソイア6805G、レッド7110G、ブラック3764Gよりお選びください。
ローエッジ：ブロンズニッケル塗装0174B、アンバー塗装0137A、グラファイト塗装0252G、ブラッククローム塗装アルミニウム0170Mよりお選びください。
パイピング：ファブリックカバーの場合は同一生地・同色パイピング、レザーの場合は同一レザー・同色パイピングとなります。
ベルベット系ファブリック(ENIA, SAMARA, SENNA, SIRIO, LICATA, LISSY,LONDRA, LUNI, MILO)の場合は、BELLANOよりお好みの色をお選びいただけます。

※レザーKランクは、KASIA,KOTOよりお選びください。

＊バッククッションは含まれておりません。オプションにて「バッククッション65 x 65cm 3個セット (3FL65C)」を追加することをお勧めします。

FLORIUS / フロリウス　　MAXALTO

Central element (covered shell) cm 140

		B (ファブリック)	A (ファブリック)	E (ファブリック)	S (ファブリック)	L (ファブリック)	D (ファブリック)	M (ファブリック)	BETA (レザー)	ALFA GAMMA (レザー)	K (レザー)
FL140C	140 センターエレメント (カバーフレーム)	**2,211,000**	**2,249,500**	**2,317,700**	**2,351,800**	**2,459,600**	**2,569,600**	**2,934,800**	**2,934,800**	**3,137,200**	**3,733,400**
追加カバー											
FL140CRK	140 センターエレメント (カバーフレーム)	**375,100**	**413,600**	**480,700**	**515,900**	**622,600**	**733,700**	**1,098,900**	**1,098,900**	**1,300,200**	**1,896,400**

FL140C

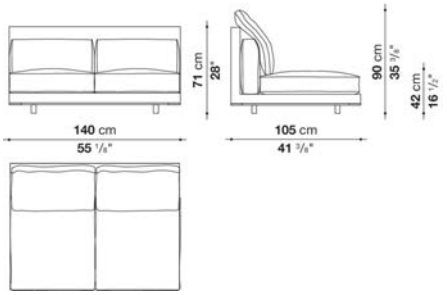

N.B. / 注意事項

ローエッジ：ブロンズニッケル塗装0174B、アンバー塗装0137A、グラファイト塗装0252G、ブラッククローム塗装アルミニウム0170Mよりお選びください。
パイピング：ファブリックカバーの場合は同一生地・同色パイピング、レザーの場合は同一レザー・同色パイピングとなります。
ベルベット系ファブリック(ENIA, SAMARA, SENNA, SIRIO, LICATA, LISSY,LONDRA, LUNI, MILO)の場合は、BELLANOよりお好みの色をお選びいただけます。

※レザーKランクは、KASIA,KOTOよりお選びください。

＊バッククッションは含まれておりません。オプションにて「バッククッション65 x 65cm 2個セット (2FL65C)」を追加することをお勧めします。

FLORIUS / フロリウス　　MAXALTO

Central element (covered shell) cm 210

		B (ファブリック)	A (ファブリック)	E (ファブリック)	S (ファブリック)	L (ファブリック)	D (ファブリック)	M (ファブリック)	BETA (レザー)	ALFA GAMMA (レザー)	K (レザー)
FL210C	210 センターエレメント (カバーフレーム)	**2,886,400**	**2,938,100**	**3,027,200**	**3,073,400**	**3,216,400**	**3,363,800**	**3,988,600**	**3,988,600**	**4,285,600**	**5,160,100**
追加カバー											
FL210CRK	210 センターエレメント (カバーフレーム)	**496,100**	**546,700**	**636,900**	**682,000**	**826,100**	**973,500**	**1,598,300**	**1,598,300**	**1,894,200**	**2,768,700**

FL210C

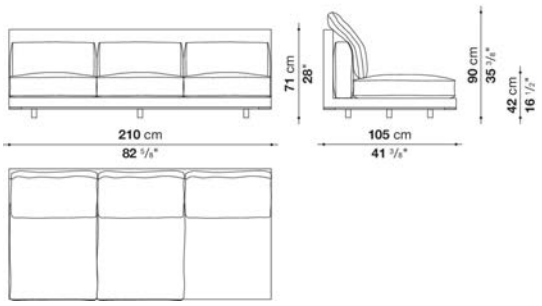

N.B. / 注意事項

ローエッジ：ブロンズニッケル塗装0174B、アンバー塗装0137A、グラファイト塗装0252G、ブラッククローム塗装アルミニウム0170Mよりお選びください。
パイピング：ファブリックカバーの場合は同一生地・同色パイピング、レザーの場合は同一レザー・同色パイピングとなります。
ベルベット系ファブリック(ENIA, SAMARA, SENNA, SIRIO, LICATA, LISSY,LONDRA, LUNI, MILO)の場合は、BELLANOよりお好みの色をお選びいただけます。

※レザーKランクは、KASIA,KOTOよりお選びください。

＊バッククッションは含まれておりません。オプションにて「バッククッション65 x 65cm 3個セット (3FL65C)」を追加することをお勧めします。

Bench with left and right back (covered shell) cm 140

		B (ファブリック)	A (ファブリック)	E (ファブリック)	S (ファブリック)	L (ファブリック)	D (ファブリック)	M (ファブリック)	BETA (レザー)	ALFA GAMMA (レザー)	K (レザー)
FL140PS	140 レフトバックベンチ (カバーフレーム)	**2,035,000**	**2,065,800**	**2,117,500**	**2,145,000**	**2,228,600**	**2,315,500**	**2,637,800**	**2,637,800**	**2,805,000**	**3,297,800**
FL140PD	140 ライトバックベンチ (カバーフレーム)	**2,035,000**	**2,065,800**	**2,117,500**	**2,145,000**	**2,228,600**	**2,315,500**	**2,637,800**	**2,637,800**	**2,805,000**	**3,297,800**
追加カバー											
FL140PSRK	140 レフトバックベンチ (カバーフレーム)	**314,600**	**344,300**	**397,100**	**424,600**	**508,200**	**594,000**	**916,300**	**916,300**	**1,083,500**	**1,577,400**
FL140PDRK	140 ライトバックベンチ (カバーフレーム)	**314,600**	**344,300**	**397,100**	**424,600**	**508,200**	**594,000**	**916,300**	**916,300**	**1,083,500**	**1,577,400**

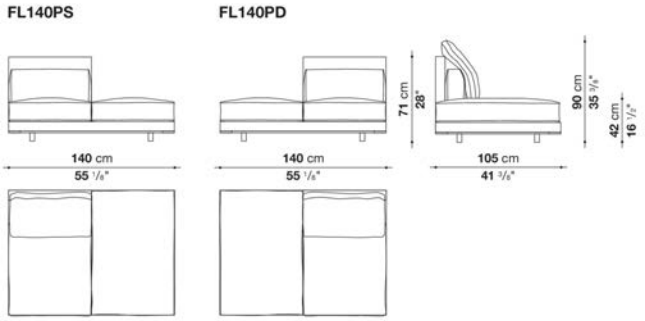

N.B. / 注意事項

ローエッジ：ブロンズニッケル塗装0174B、アンバー塗装0137A、グラファイト塗装0252G、ブラッククローム塗装アルミニウム0170Mよりお選びください。
パイピング：ファブリックカバーの場合は同一生地・同色パイピング、レザーの場合は同一レザー・同色パイピングとなります。
ベルベット系ファブリック(ENIA, SAMARA, SENNA, SIRIO, LICATA, LISSY,LONDRA, LUNI, MILO)の場合は、BELLANOよりお好みの色をお選びいただけます。

※レザーKランクは、KASIA,KOTOよりお選びください。

＊バッククッションは含まれておりません。オプションにて「バッククッション65 x 65cm 1個 (FL65C)」を追加することをお勧めします。

FLORIUS / フロリウス　　MAXALTO

Bench with left and right back (covered shell) cm 210

		B (ファブリック)	A (ファブリック)	E (ファブリック)	S (ファブリック)	L (ファブリック)	D (ファブリック)	M (ファブリック)	BETA (レザー)	ALFA GAMMA (レザー)	K (レザー)
FL210PS	210 レフトバックベンチ (カバーフレーム)	**2,720,300**	**2,766,500**	**2,847,900**	**2,889,700**	**3,019,500**	**3,153,700**	**3,685,000**	**3,685,000**	**3,947,900**	**4,721,200**
FL210PD	210 ライトバックベンチ (カバーフレーム)	**2,720,300**	**2,766,500**	**2,847,900**	**2,889,700**	**3,019,500**	**3,153,700**	**3,685,000**	**3,685,000**	**3,947,900**	**4,721,200**
追加カバー											
FL210PSRK	210 レフトバックベンチ (カバーフレーム)	**455,400**	**502,700**	**584,100**	**624,800**	**754,600**	**888,800**	**1,421,200**	**1,421,200**	**1,683,000**	**2,456,300**
FL210PDRK	210 ライトバックベンチ (カバーフレーム)	**455,400**	**502,700**	**584,100**	**624,800**	**754,600**	**888,800**	**1,421,200**	**1,421,200**	**1,683,000**	**2,456,300**

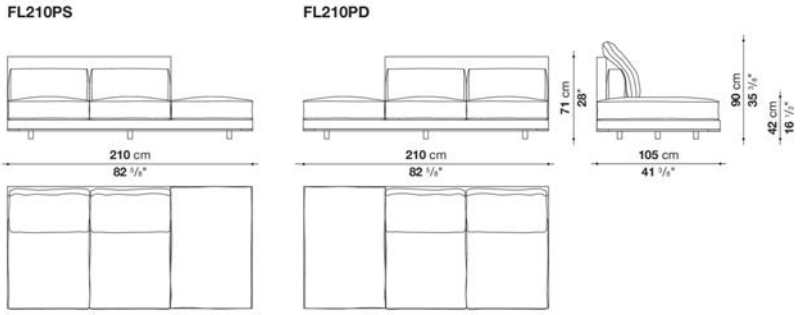

N.B. / 注意事項

ローエッジ：ブロンズニッケル塗装0174B、アンバー塗装0137A、グラファイト塗装0252G、ブラッククローム塗装アルミニウム0170Mよりお選びください。
パイピング：ファブリックカバーの場合は同一生地・同色パイピング、レザーの場合は同一レザー・同色パイピングとなります。
ベルベット系ファブリック(ENIA, SAMARA, SENNA, SIRIO, LICATA, LISSY,LONDRA, LUNI, MILO)の場合は、BELLANOよりお好みの色をお選びいただけます。

※レザーKランクは、KASIA,KOTOよりお選びください。

＊バッククッションは含まれておりません。オプションにて「バッククッション65 x 65cm 2個セット (2FL65C)」を追加することをお勧めします。

Left and right terminal element (covered shell) cm 165

		B (ファブリック)	A (ファブリック)	E (ファブリック)	S (ファブリック)	L (ファブリック)	D (ファブリック)	M (ファブリック)	BETA (レザー)	ALFA GAMMA (レザー)	K (レザー)
FL165S	165 レフトターミナルエレメント (カバーフレーム)	**2,612,500**	**2,662,000**	**2,748,900**	**2,792,900**	**2,930,400**	**3,071,200**	**3,595,900**	**3,595,900**	**3,873,100**	**4,693,700**
FL165D	165 ライトターミナルエレメント (カバーフレーム)	**2,612,500**	**2,662,000**	**2,748,900**	**2,792,900**	**2,930,400**	**3,071,200**	**3,595,900**	**3,595,900**	**3,873,100**	**4,693,700**
追加カバー											
FL165SRK	165 レフトターミナルエレメント (カバーフレーム)	**452,100**	**501,600**	**587,400**	**631,400**	**768,900**	**910,800**	**1,434,400**	**1,434,400**	**1,712,700**	**2,532,200**
FL165DRK	165 ライトターミナルエレメント (カバーフレーム)	**452,100**	**501,600**	**587,400**	**631,400**	**768,900**	**910,800**	**1,434,400**	**1,434,400**	**1,712,700**	**2,532,200**

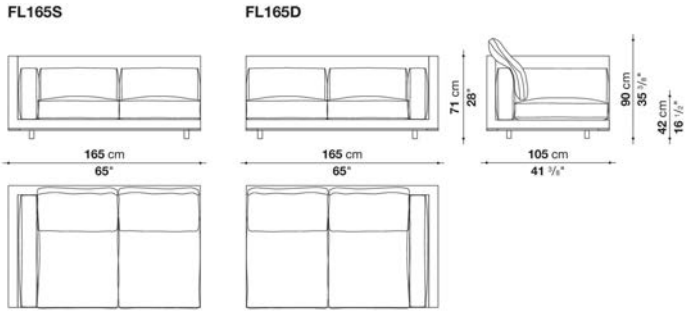

N.B. / 注意事項

ローエッジ：ブロンズニッケル塗装0174B、アンバー塗装0137A、グラファイト塗装0252G、ブラッククローム塗装アルミニウム0170Mより
お選びください。
パイピング：ファブリックカバーの場合は同一生地・同色パイピング、レザーの場合は同一レザー・同色パイピングとなります。
ベルベット系ファブリック(ENIA, SAMARA, SENNA, SIRIO, LICATA, LISSY,LONDRA, LUNI, MILO)の場合は、BELLANOよりお好みの色を
お選びいただけます。

※レザーKランクは、KASIA,KOTOよりお選びください。

＊バッククッションは含まれておりません。オプションにて「バッククッション65 x 65cm 2個セット (2FL65C)」を追加することをお勧めします。

Left and right terminal element (shellack shell) cm 165

		B (ファブリック)	A (ファブリック)	E (ファブリック)	S (ファブリック)	L (ファブリック)	D (ファブリック)	M (ファブリック)	BETA (レザー)	ALFA GAMMA (レザー)	K (レザー)
FLG165S	165 レフトターミナルエレメント (シェラックフレーム)	**2,847,900**	**2,880,900**	**2,937,000**	**2,966,700**	**3,058,000**	**3,152,600**	**3,562,900**	**3,562,900**	**3,742,200**	**4,270,200**
FLG165D	165 ライトターミナルエレメント (シェラックフレーム)	**2,847,900**	**2,880,900**	**2,937,000**	**2,966,700**	**3,058,000**	**3,152,600**	**3,562,900**	**3,562,900**	**3,742,200**	**4,270,200**
追加カバー											
FLG165SRK	165 レフトターミナルエレメント (シェラックフレーム)	**281,600**	**313,500**	**370,700**	**400,400**	**491,700**	**586,300**	**996,600**	**996,600**	**1,174,800**	**1,703,900**
FLG165DRK	165 ライトターミナルエレメント (シェラックフレーム)	**281,600**	**313,500**	**370,700**	**400,400**	**491,700**	**586,300**	**996,600**	**996,600**	**1,174,800**	**1,703,900**

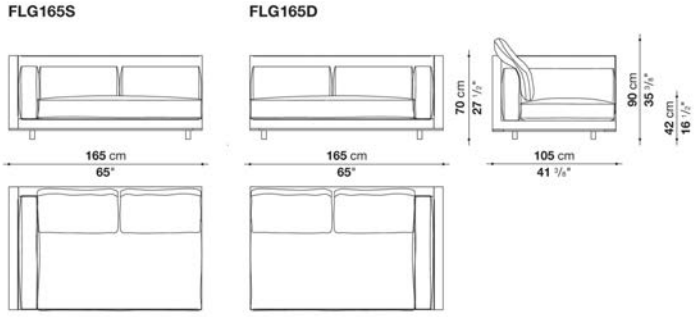

N.B. / 注意事項

シェル (シェラック) : ソイア6805G、レッド7110G、ブラック3764Gよりお選びください。
ローエッジ : ブロンズニッケル塗装0174B、アンバー塗装0137A、グラファイト塗装0252G、ブラッククローム塗装アルミニウム0170Mより お選びください。
パイピング : ファブリックカバーの場合は同一生地・ 同色パイピング、レザーの場合は同一レザー・ 同色パイピングとなります。
ベルベット系ファブリック(ENIA, SAMARA, SENNA, SIRIO, LICATA, LISSY,LONDRA, LUNI, MILO)の場合は、BELLANOよりお好みの色を お選びいただけます。

※レザーKランクは、KASIA,KOTOよりお選びください。

＊バッククッションは含まれておりません。オプションにて「バッククッション65 x 65cm 2個セット (2FL65C)」を追加することをお勧めします。

Left and right terminal element (covered shell) cm 235

		B (ファブリック)	A (ファブリック)	E (ファブリック)	S (ファブリック)	L (ファブリック)	D (ファブリック)	M (ファブリック)	BETA (レザー)	ALFA GAMMA (レザー)	K (レザー)
FL235S	235 レフトターミナルエレメント (カバーフレーム)	**3,261,500**	**3,326,400**	**3,440,800**	**3,499,100**	**3,680,600**	**3,868,700**	**4,598,000**	**4,598,000**	**4,969,800**	**6,068,700**
FL235D	235 ライトターミナルエレメント (カバーフレーム)	**3,261,500**	**3,326,400**	**3,440,800**	**3,499,100**	**3,680,600**	**3,868,700**	**4,598,000**	**4,598,000**	**4,969,800**	**6,068,700**
追加カバー											
FL235SRK	235 レフトターミナルエレメント (カバーフレーム)	**589,600**	**655,600**	**768,900**	**827,200**	**1,009,800**	**1,196,800**	**1,926,100**	**1,926,100**	**2,299,000**	**3,397,900**
FL235DRK	235 ライトターミナルエレメント (カバーフレーム)	**589,600**	**655,600**	**768,900**	**827,200**	**1,009,800**	**1,196,800**	**1,926,100**	**1,926,100**	**2,299,000**	**3,397,900**

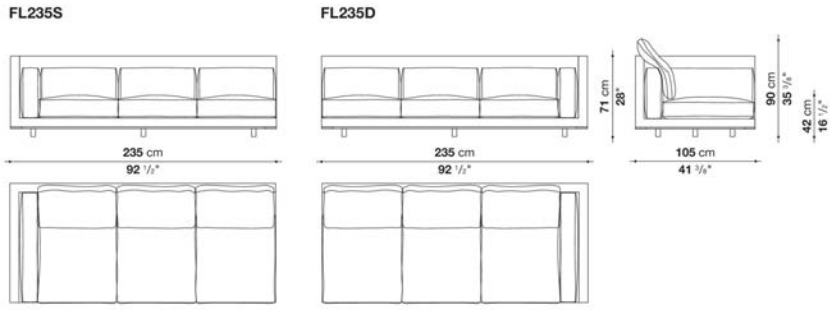

N.B. / 注意事項

ローエッジ：ブロンズニッケル塗装0174B、アンバー塗装0137A、グラファイト塗装0252G、ブラッククローム塗装アルミニウム0170Mより お選びください。
パイピング：ファブリックカバーの場合は同一生地・ 同色パイピング、レザーの場合は同一レザー・ 同色パイピングとなります。
ベルベット系ファブリック(ENIA, SAMARA, SENNA, SIRIO, LICATA, LISSY,LONDRA, LUNI, MILO)の場合は、BELLANOよりお好みの色を お選びいただけます。

※レザーKランクは、KASIA,KOTOよりお選びください。

＊バッククッションは含まれておりません。オプションにて「バッククッション65 x 65cm 3個セット (3FL65C)」を追加することをお勧めします。

Left and right terminal element (shellack shell) cm 235

		B (ファブリック)	A (ファブリック)	E (ファブリック)	S (ファブリック)	L (ファブリック)	D (ファブリック)	M (ファブリック)	BETA (レザー)	ALFA GAMMA (レザー)	K (レザー)
FLG235S	235 レフトターミナルエレメント (シェラックフレーム)	**3,554,100**	**3,597,000**	**3,672,900**	**3,711,400**	**3,832,400**	**3,956,700**	**4,494,600**	**4,494,600**	**4,743,200**	**5,476,900**
FLG235D	235 ライトターミナルエレメント (シェラックフレーム)	**3,554,100**	**3,597,000**	**3,672,900**	**3,711,400**	**3,832,400**	**3,956,700**	**4,494,600**	**4,494,600**	**4,743,200**	**5,476,900**
追加カバー											
FLG235SRK	235 レフトターミナルエレメント (シェラックフレーム)	**443,300**	**486,200**	**562,100**	**600,600**	**721,600**	**845,900**	**1,383,800**	**1,383,800**	**1,632,400**	**2,366,100**
FLG235DRK	235 ライトターミナルエレメント (シェラックフレーム)	**443,300**	**486,200**	**562,100**	**600,600**	**721,600**	**845,900**	**1,383,800**	**1,383,800**	**1,632,400**	**2,366,100**

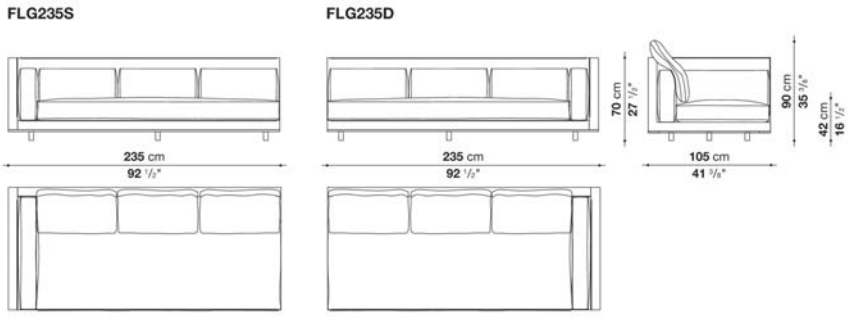

N.B. / 注意事項

シェル (シェラック) : ソイア6805G、レッド7110G、ブラック3764Gよりお選びください。
ローエッジ : ブロンズニッケル塗装0174B、アンバー塗装0137A、グラファイト塗装0252G、ブラッククローム塗装アルミニウム0170Mよりお選びください。
パイピング : ファブリックカバーの場合は同一生地・ 同色パイピング、レザーの場合は同一レザー・ 同色パイピングとなります。
ベルベット系ファブリック(ENIA, SAMARA, SENNA, SIRIO, LICATA, LISSY,LONDRA, LUNI, MILO)の場合は、BELLANOよりお好みの色をお選びいただけます。

※レザーKランクは、KASIA,KOTOよりお選びください。

* バッククッションは含まれておりません。オプションにて「バッククッション65 x 65cm 3個セット (3FL65C)」を追加することをお勧めします。

Left and right ottoman-terminal element (covered shell) cm 165

		B (ファブリック)	A (ファブリック)	E (ファブリック)	S (ファブリック)	L (ファブリック)	D (ファブリック)	M (ファブリック)	BETA (レザー)	ALFA GAMMA (レザー)	K (レザー)
FL165TPS	165 レフトオットマンターミナルエレメント（カバーフレーム）	**2,437,600**	**2,481,600**	**2,556,400**	**2,596,000**	**2,715,900**	**2,840,200**	**3,267,000**	**3,267,000**	**3,504,600**	**4,206,400**
FL165TPD	165 ライトオットマンターミナルエレメント（カバーフレーム）	**2,437,600**	**2,481,600**	**2,556,400**	**2,596,000**	**2,715,900**	**2,840,200**	**3,267,000**	**3,267,000**	**3,504,600**	**4,206,400**
追加カバー											
FL165TPSRK	165 レフトオットマンターミナルエレメント（カバーフレーム）	**409,200**	**452,100**	**529,100**	**566,500**	**687,500**	**811,800**	**1,238,600**	**1,238,600**	**1,476,200**	**2,178,000**
FL165TPDRK	165 ライトオットマンターミナルエレメント（カバーフレーム）	**409,200**	**452,100**	**529,100**	**566,500**	**687,500**	**811,800**	**1,238,600**	**1,238,600**	**1,476,200**	**2,178,000**

FL165TPS

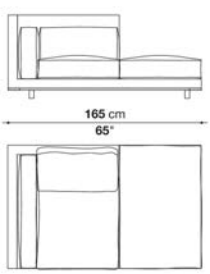

FL165TPD

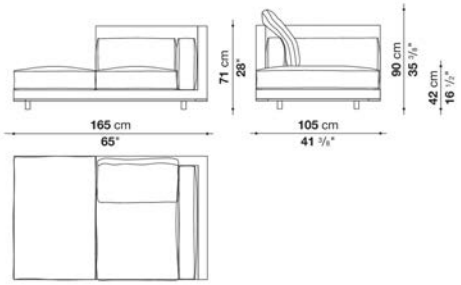

N.B. / 注意事項

ローエッジ：ブロンズニッケル塗装0174B、アンバー塗装0137A、グラファイト塗装0252G、ブラッククローム塗装アルミニウム0170Mよりお選びください。
パイピング：ファブリックカバーの場合は同一生地・同色パイピング、レザーの場合は同一レザー・同色パイピングとなります。
ベルベット系ファブリック(ENIA, SAMARA, SENNA, SIRIO, LICATA, LISSY,LONDRA, LUNI, MILO)の場合は、BELLANOよりお好みの色をお選びいただけます。

※レザーKランクは、KASIA,KOTOよりお選びください。

＊バッククッションは含まれておりません。オプションにて「バッククッション65 x 65cm 1個 (FL65C)」を追加することをお勧めします。

Left and right ottoman-terminal element (covered shell) cm 235

		B (ファブリック)	A (ファブリック)	E (ファブリック)	S (ファブリック)	L (ファブリック)	D (ファブリック)	M (ファブリック)	BETA (レザー)	ALFA GAMMA (レザー)	K (レザー)
FL235TPS	235 レフトオットマンターミナルエレメント (カバーフレーム)	**3,102,000**	**3,159,200**	**3,259,300**	**3,309,900**	**3,469,400**	**3,632,200**	**4,294,400**	**4,294,400**	**4,627,700**	**5,608,900**
FL235TPD	235 ライトオットマンターミナルエレメント (カバーフレーム)	**3,102,000**	**3,159,200**	**3,259,300**	**3,309,900**	**3,469,400**	**3,632,200**	**4,294,400**	**4,294,400**	**4,627,700**	**5,608,900**
追加カバー											
FL235TPSRK	235 レフトオットマンターミナルエレメント (カバーフレーム)	**534,600**	**591,800**	**690,800**	**742,500**	**900,900**	**1,064,800**	**1,727,000**	**1,727,000**	**2,059,200**	**3,041,500**
FL235TPDRK	235 ライトオットマンターミナルエレメント (カバーフレーム)	**534,600**	**591,800**	**690,800**	**742,500**	**900,900**	**1,064,800**	**1,727,000**	**1,727,000**	**2,059,200**	**3,041,500**

FL235TPS

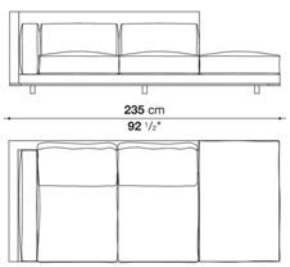

FL235TPD

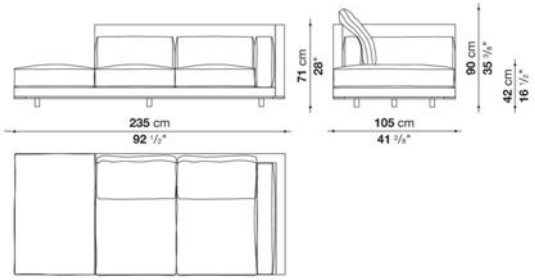

N.B. / 注意事項

ローエッジ：ブロンズニッケル塗装0174B、アンバー塗装0137A、グラファイト塗装0252G、ブラッククローム塗装アルミニウム0170Mより
お選びください。
パイピング：ファブリックカバーの場合は同一生地・同色パイピング、レザーの場合は同一レザー・同色パイピングとなります。
ベルベット系ファブリック(ENIA, SAMARA, SENNA, SIRIO, LICATA, LISSY,LONDRA, LUNI, MILO)の場合は、BELLANOよりお好みの色を
お選びいただけます。

※レザーKランクは、KASIA,KOTOよりお選びください。

＊バッククッションは含まれておりません。オプションにて「バッククッション65 x 65cm 2個セット (2FL65C)」を追加することをお勧めします。

Left and right corner element (covered shell) cm 270

		B (ファブリック)	A (ファブリック)	E (ファブリック)	S (ファブリック)	L (ファブリック)	D (ファブリック)	M (ファブリック)	BETA (レザー)	ALFA GAMMA (レザー)	K (レザー)
FL270AS	270 レフトコーナーエレメント (カバーフレーム)	**3,716,900**	**3,796,100**	**3,934,700**	**4,006,200**	**4,228,400**	**4,456,100**	**5,328,400**	**5,328,400**	**5,784,900**	**7,130,200**
FL270AD	270 ライトコーナーエレメント (カバーフレーム)	**3,716,900**	**3,796,100**	**3,934,700**	**4,006,200**	**4,228,400**	**4,456,100**	**5,328,400**	**5,328,400**	**5,784,900**	**7,130,200**
追加カバー											
FL270ASRK	270 レフトコーナーエレメント (カバーフレーム)	**673,200**	**753,500**	**892,100**	**963,600**	**1,184,700**	**1,413,500**	**2,284,700**	**2,284,700**	**2,741,200**	**4,087,600**
FL270ADRK	270 ライトコーナーエレメント (カバーフレーム)	**673,200**	**753,500**	**892,100**	**963,600**	**1,184,700**	**1,413,500**	**2,284,700**	**2,284,700**	**2,741,200**	**4,087,600**

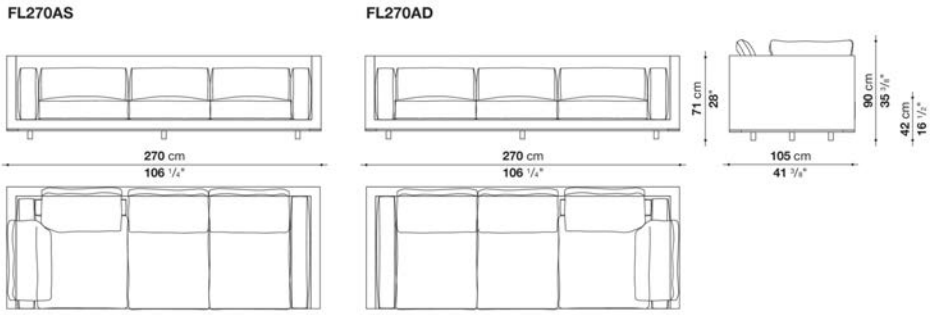

N.B. / 注意事項

ローエッジ：ブロンズニッケル塗装0174B、アンバー塗装0137A、グラファイト塗装0252G、ブラッククローム塗装アルミニウム0170Mよりお選びください。
パイピング：ファブリックカバーの場合は同一生地· 同色パイピング、レザーの場合は同一レザー· 同色パイピングとなります。
ベルベット系ファブリック(ENIA, SAMARA, SENNA, SIRIO, LICATA, LISSY,LONDRA, LUNI, MILO)の場合は、BELLANOよりお好みの色をお選びいただけます。

※レザーKランクは、KASIA,KOTOよりお選びください。

＊バッククッションは含まれておりません。オプションにて「バッククッション65 x 65cm 3個セット (3FL65C)」を追加することをお勧めします。

Left and right terminal-corner element (covered shell) cm 175

		B (ファブリック)	A (ファブリック)	E (ファブリック)	S (ファブリック)	L (ファブリック)	D (ファブリック)	M (ファブリック)	BETA (レザー)	ALFA GAMMA (レザー)	K (レザー)
FL175TAS	175 レフトターミナルコーナーエレメント（カバーフレーム）	**2,701,600**	**2,750,000**	**2,835,800**	**2,879,800**	**3,016,200**	**3,157,000**	**3,689,400**	**3,689,400**	**3,966,600**	**4,786,100**
FL175TAD	175 ライトターミナルコーナーエレメント（カバーフレーム）	**2,701,600**	**2,750,000**	**2,835,800**	**2,879,800**	**3,016,200**	**3,157,000**	**3,689,400**	**3,689,400**	**3,966,600**	**4,786,100**
追加カバー											
FL175TASRK	175 レフトターミナルコーナーエレメント（カバーフレーム）	**446,600**	**495,000**	**580,800**	**624,800**	**761,200**	**902,000**	**1,434,400**	**1,434,400**	**1,711,600**	**2,531,100**
FL175TADRK	175 ライトターミナルコーナーエレメント（カバーフレーム）	**446,600**	**495,000**	**580,800**	**624,800**	**761,200**	**902,000**	**1,434,400**	**1,434,400**	**1,711,600**	**2,531,100**

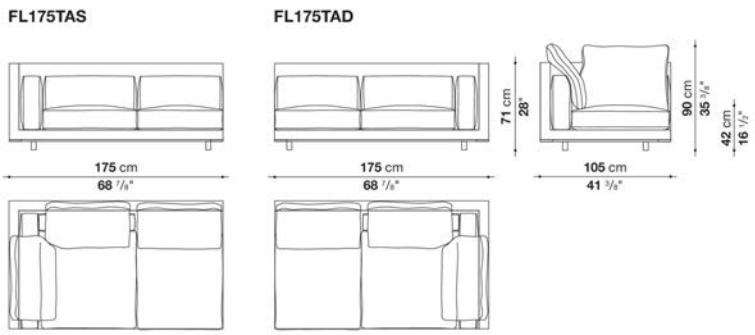

N.B. / 注意事項

ローエッジ：ブロンズニッケル塗装0174B、アンバー塗装0137A、グラファイト塗装0252G、ブラッククローム塗装アルミニウム0170Mよりお選びください。
パイピング：ファブリックカバーの場合は同一生地・同色パイピング、レザーの場合は同一レザー・同色パイピングとなります。
ベルベット系ファブリック(ENIA, SAMARA, SENNA, SIRIO, LICATA, LISSY,LONDRA, LUNI, MILO)の場合は、BELLANOよりお好みの色をお選びいただけます。

※レザーKランクは、KASIA,KOTOよりお選びください。

＊バッククッションは含まれておりません。オプションにて「バッククッション65 x 65cm 2個セット (2FL65C)」を追加することをお勧めします。

Left and right terminal-corner element (covered shell) cm 245

		B (ファブリック)	A (ファブリック)	E (ファブリック)	S (ファブリック)	L (ファブリック)	D (ファブリック)	M (ファブリック)	BETA (レザー)	ALFA GAMMA (レザー)	K (レザー)
FL245TAS	245 レフトターミナルコーナーエレメント（カバーフレーム）	**3,318,700**	**3,384,700**	**3,500,200**	**3,558,500**	**3,742,200**	**3,930,300**	**4,686,000**	**4,686,000**	**5,066,600**	**6,188,600**
FL245TAD	245 ライトターミナルコーナーエレメント（カバーフレーム）	**3,318,700**	**3,384,700**	**3,500,200**	**3,558,500**	**3,742,200**	**3,930,300**	**4,686,000**	**4,686,000**	**5,066,600**	**6,188,600**
追加カバー											
FL245TASRK	245 レフトターミナルコーナーエレメント（カバーフレーム）	**586,300**	**652,300**	**767,800**	**826,100**	**1,008,700**	**1,197,900**	**1,953,600**	**1,953,600**	**2,334,200**	**3,456,200**
FL245TADRK	245 ライトターミナルコーナーエレメント（カバーフレーム）	**586,300**	**652,300**	**767,800**	**826,100**	**1,008,700**	**1,197,900**	**1,953,600**	**1,953,600**	**2,334,200**	**3,456,200**

FL245TAS

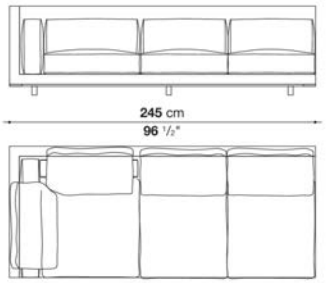

FL245TAD

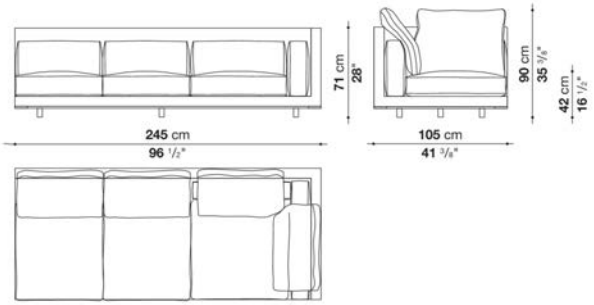

N.B. / 注意事項

ローエッジ：ブロンズニッケル塗装0174B、アンバー塗装0137A、グラファイト塗装0252G、ブラッククローム塗装アルミニウム0170Mよりお選びください。
パイピング：ファブリックカバーの場合は同一生地・同色パイピング、レザーの場合は同一レザー・同色パイピングとなります。
ベルベット系ファブリック(ENIA, SAMARA, SENNA, SIRIO, LICATA, LISSY,LONDRA, LUNI, MILO)の場合は、BELLANOよりお好みの色をお選びいただけます。

※レザーKランクは、KASIA,KOTOよりお選びください。

＊バッククッションは含まれておりません。オプションにて「バッククッション65 x 65cm 3個セット (3FL65C)」を追加することをお勧めします。

FLORIUS / フロリウス

MAXALTO

Left and right chaise longue (covered shell) cm 105

		B (ファブリック)	A (ファブリック)	E (ファブリック)	S (ファブリック)	L (ファブリック)	D (ファブリック)	M (ファブリック)	BETA (レザー)	ALFA GAMMA (レザー)	K (レザー)
FL105LS	105 レフトシェーズロング (カバーフレーム)	**2,461,800**	**2,505,800**	**2,582,800**	**2,621,300**	**2,742,300**	**2,867,700**	**3,283,500**	**3,283,500**	**3,523,300**	**4,229,500**
FL105LD	105 ライトシェーズロング (カバーフレーム)	**2,461,800**	**2,505,800**	**2,582,800**	**2,621,300**	**2,742,300**	**2,867,700**	**3,283,500**	**3,283,500**	**3,523,300**	**4,229,500**
追加カバー											
FL105LSRK	105 レフトシェーズロング (カバーフレーム)	**400,400**	**443,300**	**520,300**	**558,800**	**679,800**	**805,200**	**1,222,100**	**1,222,100**	**1,460,800**	**2,167,000**
FL105LDRK	105 ライトシェーズロング (カバーフレーム)	**400,400**	**443,300**	**520,300**	**558,800**	**679,800**	**805,200**	**1,222,100**	**1,222,100**	**1,460,800**	**2,167,000**

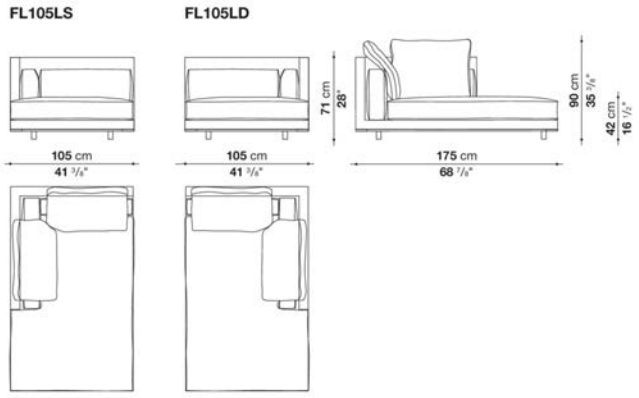

N.B. / 注意事項

ローエッジ：ブロンズニッケル塗装0174B、アンバー塗装0137A、グラファイト塗装0252G、ブラッククローム塗装アルミニウム0170Mよりお選びください。
パイピング：ファブリックカバーの場合は同一生地・ 同色パイピング、レザーの場合は同一レザー・ 同色パイピングとなります。
ベルベット系ファブリック(ENIA, SAMARA, SENNA, SIRIO, LICATA, LISSY,LONDRA, LUNI, MILO)の場合は、BELLANOよりお好みの色をお選びいただけます。

※レザーKランクは、KASIA,KOTOよりお選びください。

＊バッククッションは含まれておりません。オプションにて「バッククッション65 x 65cm 2個セット (2FL65C)」を追加することをお勧めします。

Left and right chaise longue (covered shell) cm 133

		B (ファブリック)	A (ファブリック)	E (ファブリック)	S (ファブリック)	L (ファブリック)	D (ファブリック)	M (ファブリック)	BETA (レザー)	ALFA GAMMA (レザー)	K (レザー)
FL133LS	133 レフトシェーズロング (カバーフレーム)	**2,724,700**	**2,772,000**	**2,855,600**	**2,897,400**	**3,030,500**	**3,168,000**	**3,643,200**	**3,643,200**	**3,916,000**	**4,719,000**
FL133LD	133 ライトシェーズロング (カバーフレーム)	**2,724,700**	**2,772,000**	**2,855,600**	**2,897,400**	**3,030,500**	**3,168,000**	**3,643,200**	**3,643,200**	**3,916,000**	**4,719,000**
追加カバー											
FL133LSRK	133 レフトシェーズロング (カバーフレーム)	**422,400**	**470,800**	**553,300**	**596,200**	**729,300**	**866,800**	**1,342,000**	**1,342,000**	**1,614,800**	**2,417,800**
FL133LDRK	133 ライトシェーズロング (カバーフレーム)	**422,400**	**470,800**	**553,300**	**596,200**	**729,300**	**866,800**	**1,342,000**	**1,342,000**	**1,614,800**	**2,417,800**

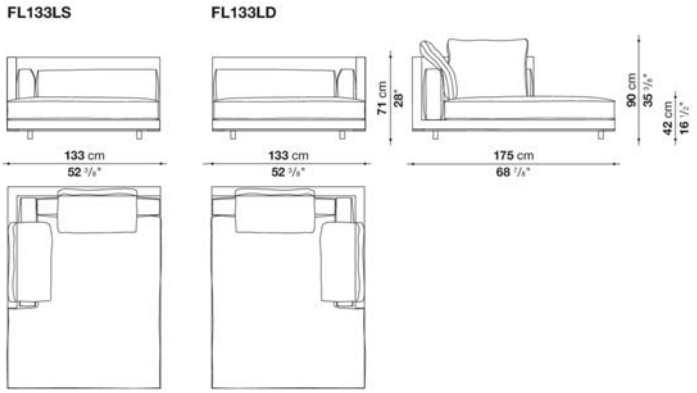

N.B. / 注意事項

ローエッジ：ブロンズニッケル塗装0174B、アンバー塗装0137A、グラファイト塗装0252G、ブラッククローム塗装アルミニウム0170Mよりお選びください。
パイピング：ファブリックカバーの場合は同一生地・同色パイピング、レザーの場合は同一レザー・同色パイピングとなります。
ベルベット系ファブリック(ENIA, SAMARA, SENNA, SIRIO, LICATA, LISSY,LONDRA, LUNI, MILO)の場合は、BELLANOよりお好みの色をお選びいただけます。

※レザーKランクは、KASIA,KOTOよりお選びください。

＊バッククッションは含まれておりません。オプションにて「バッククッション65 x 65cm 2個セット (2FL65C)」を追加することをお勧めします。

Back Cushions

		B (ファブリック)	A (ファブリック)	E (ファブリック)	S (ファブリック)	L (ファブリック)	D (ファブリック)	M (ファブリック)	BETA (レザー)	ALFA GAMMA (レザー)	K (レザー)
FL65C	65 x 65 cm バッククッション	**140,800**	**152,900**	**173,800**	**183,700**	**215,600**	**217,800**	**221,100**	**221,100**	**258,500**	**366,300**
2FL65C	65 x 65 cm バッククッション2個セット	**239,800**	**259,600**	**293,700**	**311,300**	**366,300**	**370,700**	**375,100**	**375,100**	**438,900**	**623,700**
3FL65C	65 x 65 cm バッククッション3個セット	**352,000**	**381,700**	**432,300**	**457,600**	**537,900**	**544,500**	**551,100**	**551,100**	**644,600**	**916,300**
4FL65C	65 x 65 cm バッククッション4個セット	**464,200**	**502,700**	**570,900**	**603,900**	**709,500**	**718,300**	**728,200**	**728,200**	**850,300**	**1,210,000**
追加カバー											
FL65CRK	65 x 65 cm バッククッション	**112,200**	**124,300**	**145,200**	**155,100**	**187,000**	**189,200**	**192,500**	**192,500**	**229,900**	**338,800**
2FL65CRK	65 x 65 cm バッククッション2個セット	**191,400**	**211,200**	**245,300**	**262,900**	**317,900**	**322,300**	**326,700**	**326,700**	**390,500**	**575,300**
3FL65CRK	65 x 65 cm バッククッション3個セット	**280,500**	**310,200**	**360,800**	**386,100**	**466,400**	**473,000**	**480,700**	**480,700**	**573,100**	**844,800**
4FL65CRK	65 x 65 cm バッククッション4個セット	**370,700**	**409,200**	**476,300**	**509,300**	**616,000**	**623,700**	**633,600**	**633,600**	**756,800**	**1,115,400**

N.B. / 注意事項

パイピング：ファブリックカバーの場合は同一生地・同色パイピング、レザーの場合は同一レザー・同色パイピングとなります。
ベルベット系ファブリック(ENIA, SAMARA, SENNA, SIRIO, LICATA, LISSY,LONDRA, LUNI, MILO)の場合は、BELLANOよりお好みの色をお選びいただけます。

※レザーKランクは、KASIA,KOTOよりお選びください。



TECHNICAL SPECIFICATIONS / 技術情報：

外部シェル構造	硬質ポリウレタン
内部構造充填材	鋼材フレーム、Bayfit®(バイエル社製)低温成形発泡ポリウレタン
サポートフレーム	無垢木材
サポートフレーム仕上	グレーオーク、ブラッシュドライトオーク、ブラッシュドブラックオーク ブラックシェラック、レッドシェラックまたは、ソイアシェラック
脚部先端	熱可塑性プラスチック
表面張地	ファブリックまたは天然皮革

FULGENS / フルゲンス　　MAXALTO

Armchair cm 69, available in one colour

		B (ファブリック)	A (ファブリック)	E (ファブリック)	S (ファブリック)	L (ファブリック)	D (ファブリック)	M (ファブリック)	ALFA GAMMA (レザー)	K (レザー)	
LXPL	69ラウンジチェア(シェラックフレーム)	**930,600**	**942,700**	**953,700**	**971,300**	**996,600**	**1,019,700**	**1,067,000**	**1,112,100**	**1,195,700**	
LXPL_S	69ラウンジチェア(オークフレーム)	**930,600**	**942,700**	**953,700**	**971,300**	**996,600**	**1,019,700**	**1,067,000**	**1,112,100**	**1,195,700**	

LXPL

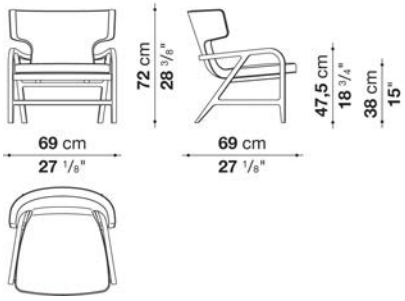

N.B. / 注意事項

フレーム：シェラック(ソイア6805G、レッド7110G、ブラック3764G)、または、オーク(グレー0378G、ライト0374C、ブラック0381N)よりお選びください。
シェル：シェラック(ソイア6805G、レッド7110G、ブラック3764G)よりお選びください。

※レザーKランクは、KASIA,KOTOよりお選びください。



TECHNICAL SPECIFICATIONS / 技術情報：

内部構造	鋼管及び成形鋼材
内部充填材	Bayfit®(バイエル社製)低温成形発泡ポリウレタン、ポリエステルファイバー、ポリエステルファイバーカバー
内部充填材 (9865N)	Bayfit®(バイエル社製)低温成形発泡ポリウレタン、成形ポリウレタン、ポリエステルファイバーカバー
座面クッション充填材	密度の異なる成形ポリウレタン、羽毛、ポリエステルファイバー
背面クッション充填材 (9862N-9863N)	成形ポリウレタン、羽毛、ポリエステルファイバー
下端部分	ブロンズニッケル塗装成形鋼材
端部先端	熱可塑性プラスチック
表面張地	ファブリックまたは天然皮革

IMPRIMATUR / インプリマチュア　MAXALTO

Sofa with back cushions cm 232

		B (ファブリック)	A (ファブリック)	E (ファブリック)	S (ファブリック)	L (ファブリック)	D (ファブリック)	M (ファブリック)	BETA (レザー)	ALFA GAMMA (レザー)	K (レザー)
9862N	232ソファ(バッククッション3個付)	**2,211,000**	**2,274,800**	**2,347,400**	**2,478,300**	**3,064,600**	**3,165,800**	**3,177,900**	**3,177,900**	**3,610,200**	**3,972,100**
追加カバー											
9862N_RK	232ソファ(バッククッション3個付)	**622,600**	**682,000**	**734,800**	**843,700**	**1,416,800**	**1,466,300**	**1,475,100**			

9862N

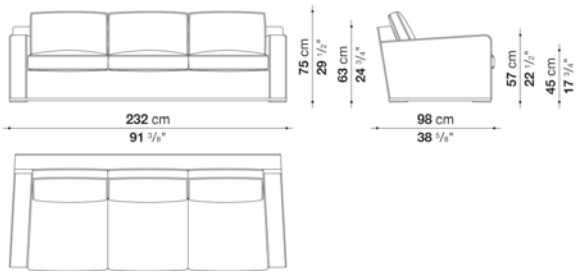

N.B. / 注意事項

パイピング：ファブリックの場合は、張地と同色、または、BELLANO / SIRIO / SAMARA / LUNIよりお選びいただけます。
レザーの場合は、同革同色(レザー仕様)となります。
脚部：ブロンズニッケル塗0174Bとなります。

※バッククッションは本体価格に含まれておりますが、より快適にお使いいただくために、別途「オプショナルクッション 3個」を追加されることをお勧めします。
※カバーの交換は専門的技術を要しますので、詳しくはお問い合わせください。
※レザーKランクは、KASIA,KOTOよりお選びください。

IMPRIMATUR / インプリマチュア　MAXALTO

Sofa with back cushions cm 276

		B (ファブリック)	A (ファブリック)	E (ファブリック)	S (ファブリック)	L (ファブリック)	D (ファブリック)	M (ファブリック)	BETA (レザー)	ALFA GAMMA (レザー)	K (レザー)
9863N	276ソファ(バッククッション4個付)	**2,557,500**	**2,626,800**	**2,707,100**	**2,851,200**	**3,471,600**	**3,593,700**	**3,745,500**	**3,745,500**	**4,253,700**	**4,679,400**
追加カバー											
9863N_RK	276ソファ(バッククッション4個付)	**701,800**	**763,400**	**825,000**	**941,600**	**1,554,300**	**1,614,800**	**1,888,700**			

9863N

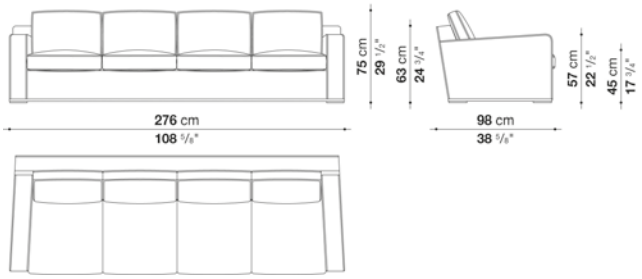

N.B. / 注意事項

パイピング：ファブリックの場合は、張地と同色、または、BELLANO / SIRIO / SAMARA / LUNIよりお選びいただけます。
レザーの場合は、同革同色(レザー仕様)となります。
脚部：ブロンズニッケル塗0174Bとなります。

※バッククッションは本体価格に含まれておりますが、より快適にお使いいただくために、別途「オプショナルクッション 4個」を追加されることをお勧めします。
※カバーの交換は専門的技術を要しますので、詳しくはお問い合わせください。
※レザーKランクは、KASIA,KOTOよりお選びください。

IMPRIMATUR / インプリマチュア　MAXALTO

Armchair cm 72

		B (ファブリック)	A (ファブリック)	E (ファブリック)	S (ファブリック)	L (ファブリック)	D (ファブリック)	M (ファブリック)	BETA (レザー)	ALFA GAMMA (レザー)	K (レザー)
9865N	アームチェア	**932,800**	**953,700**	**976,800**	**1,021,900**	**1,196,800**	**1,207,800**	**1,211,100**	**1,211,100**	**1,376,100**	**1,512,500**
追加カバー											
9865N_RK	アームチェア	**248,600**	**272,800**	**293,700**	**337,700**	**506,000**	**522,500**	**526,900**			

9865N

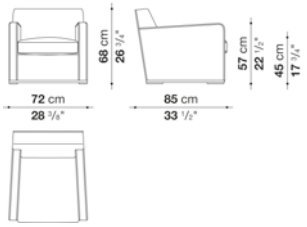

N.B. / 注意事項

パイピング：ファブリックの場合は、張地と同色、または、BELLANO / SIRIO / SAMARA / LUNIよりお選びいただけます。
レザーの場合は、同革同色(レザー仕様)となります。
脚部：ブロンズニッケル塗0174Bとなります。

※カバーの交換は専門的技術を要しますので、詳しくはお問い合わせください。
※レザーKランクは、KASIA,KOTOよりお選びください。

Optional cushions : box style

		B (ファブリック)	A (ファブリック)	E (ファブリック)	S (ファブリック)	L (ファブリック)	D (ファブリック)	M (ファブリック)	BETA (レザー)	ALFA GAMMA (レザー)	K (レザー)
OF55_30	オプショナルクッション 55 x 30cm	**47,300**	**50,600**	**55,000**	**61,600**	**70,400**	**81,400**	**94,600**	**94,600**	**105,600**	**134,200**
OF38_38	オプショナルクッション 38 x 38cm	**50,600**	**55,000**	**60,500**	**70,400**	**85,800**	**99,000**	**101,200**	**101,200**	**115,500**	**126,500**
4OF38_38	オプショナルクッション 38 x 38cm 4個セッ	**132,000**	**146,300**	**157,300**	**168,300**	**271,700**	**277,200**	**279,400**	**279,400**	**289,300**	**317,900**
OF55_40	オプショナルクッション 55 x 40cm	**61,600**	**68,200**	**73,700**	**91,300**	**99,000**	**113,300**	**136,400**	**136,400**	**154,000**	**167,200**
OF48_48	オプショナルクッション 48 x 48cm	**55,000**	**61,600**	**67,100**	**82,500**	**89,100**	**102,300**	**124,300**	**124,300**	**139,700**	**152,900**
4OF48_48	オプショナルクッション 48 x 48cm 4個セット	**149,600**	**165,000**	**177,100**	**196,900**	**286,000**	**328,900**	**432,300**	**432,300**	**489,500**	**537,900**
追加カバー											
OF55_30RK	オプショナルクッション 55 x 30cm	**31,900**	**35,200**	**39,600**	**47,300**	**50,600**	**66,000**	**74,800**	**74,800**	**84,700**	**92,400**
OF38_38RK	オプショナルクッション 38 x 38cm	**36,300**	**39,600**	**44,000**	**53,900**	**67,100**	**77,000**	**85,800**	**85,800**	**99,000**	**111,100**
4OF38_38RK	オプショナルクッション 38 x 38cm 4個セッ	**82,500**	**94,600**	**104,500**	**115,500**	**207,900**	**220,000**	**224,400**	**224,400**	**233,200**	**261,800**
OF55_40RK	オプショナルクッション 55 x 40cm	**44,000**	**48,400**	**55,000**	**63,800**	**69,300**	**90,200**	**101,200**	**101,200**	**115,500**	**127,600**
OF48_48RK	オプショナルクッション 48 x 48cm	**39,600**	**44,000**	**50,600**	**58,300**	**63,800**	**82,500**	**92,400**	**92,400**	**105,600**	**116,600**
4OF48_48RK	オプショナルクッション 48 x 48cm 4個セット	**85,800**	**100,100**	**110,000**	**126,500**	**211,200**	**275,000**	**341,000**	**341,000**	**387,200**	**425,700**

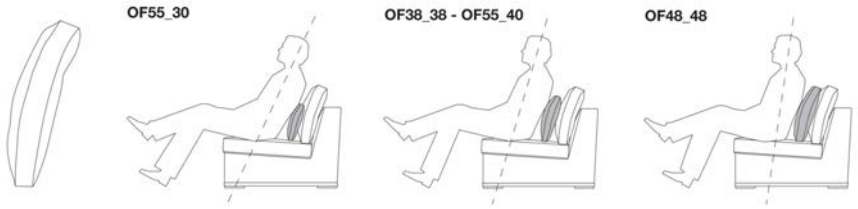

N.B. / 注意事項 ※4個セットは、同一ファブリックまたはレザーとなります。

Optional cushions : pillow style

		B (ファブリック)	A (ファブリック)	E (ファブリック)	S (ファブリック)	L (ファブリック)	D (ファブリック)	M (ファブリック)	BETA (レザー)	ALFA GAMMA (レザー)	K (レザー)
OG55_30	オプショナルクッション 55 x 30cm	**39,600**	**44,000**	**48,400**	**53,900**	**62,700**	**71,500**	**82,500**	**82,500**	**92,400**	**118,800**
OG55_40	オプショナルクッション 55 x 40cm	**53,900**	**59,400**	**63,800**	**79,200**	**85,800**	**99,000**	**118,800**	**118,800**	**134,200**	**148,500**
OG48_48	オプショナルクッション 48 x 48cm	**48,400**	**50,600**	**61,600**	**70,400**	**82,500**	**86,900**	**89,100**	**89,100**	**100,100**	**112,200**
4OG48_48	オプショナルクッション 48 x 48cm 4個セット	**149,600**	**161,700**	**193,600**	**224,400**	**261,800**	**275,000**	**281,600**	**281,600**	**319,000**	**350,900**
追加カバー											
OG55_30RK	オプショナルクッション 55 x 30cm	**20,900**	**24,200**	**27,500**	**33,000**	**39,600**	**52,800**	**60,500**	**60,500**	**70,400**	**94,600**
OG55_40RK	オプショナルクッション 55 x 40cm	**38,500**	**44,000**	**50,600**	**59,400**	**63,800**	**82,500**	**93,500**	**93,500**	**105,600**	**116,600**
OG48_48RK	オプショナルクッション 48 x 48cm	**27,500**	**30,800**	**36,300**	**39,600**	**47,300**	**49,500**	**51,700**	**51,700**	**58,300**	**63,800**
4OG48_48RK	オプショナルクッション 48 x 48cm 4個セット	**85,800**	**93,500**	**112,200**	**128,700**	**149,600**	**155,100**	**161,700**	**161,700**	**182,600**	**202,400**





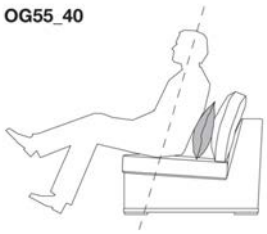



N.B. / 注意事項 ※4個セットは、同一ファブリックまたはレザーとなります。



TECHNICAL SPECIFICATIONS / 技術情報：

内部構造	鋼管及び成形鋼材
内部充填材	密度の異なる成形ポリウレタン、ポリエステルファイバーカバー
座面クッション充填材	密度の異なる成形ポリウレタン、ポリエステルファイバー、ポリエステルファイバーカバー
下端部分	ブロンズニッケル塗装成形鋼材
脚部先端	熱可塑性プラスチック
表面張地	ファブリックまたは天然皮革

INTERVALLUM / インタバルム　MAXALTO

Dormeuse cm 200

		B (ファブリック)	A (ファブリック)	E (ファブリック)	S (ファブリック)	L (ファブリック)	D (ファブリック)	M (ファブリック)	BETA (レザー)	ALFA GAMMA (レザー)	K (レザー)
9950N	200ドルミュース	**1,149,500**	**1,185,800**	**1,228,700**	**1,303,500**	**1,643,400**	**1,676,400**	**1,694,000**	**1,694,000**	**1,925,000**	**2,118,600**
追加カバー											
9950N_RK	200ドルミュース	**368,500**	**401,500**	**434,500**	**497,200**	**823,900**	**911,900**	**914,100**			

9950N

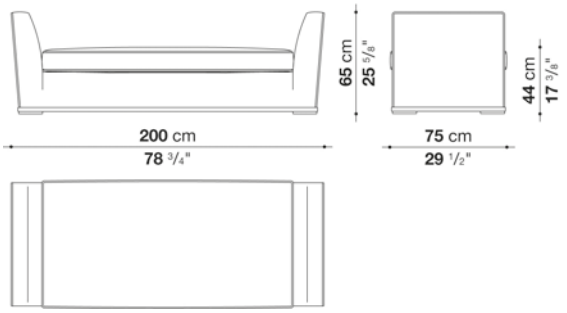

N.B. / 注意事項

パイピング：ファブリックの場合は、張地と同色、または、BELLANO / SIRIO / SAMARA / LUNIよりお選びいただけます。
レザーの場合は、同革同色(レザー仕様)となります。
脚部：ブロンズニッケル塗0174Bとなります。

※レザーKランクは、KASIA,KOTOよりお選びください。
※カバーの交換は専門的技術を要しますので、詳しくはお問い合わせください。

INTERVALLUM / インタバルム　MAXALTO

Square ottoman cm 104

		B (ファブリック)	A (ファブリック)	E (ファブリック)	S (ファブリック)	L (ファブリック)	D (ファブリック)	M (ファブリック)	BETA (レザー)	ALFA GAMMA (レザー)	K (レザー)
IV104PQ	104オットマン	**992,200**	**1,008,700**	**1,032,900**	**1,048,300**	**1,086,800**	**1,122,000**	**1,153,900**	**1,153,900**	**1,193,500**	**1,419,000**
追加カバー											
IV104PQ_RK	104オットマン	**99,000**	**115,500**	**139,700**	**154,000**	**192,500**	**227,700**	**259,600**	**259,600**	**300,300**	**525,800**

IV104PQ

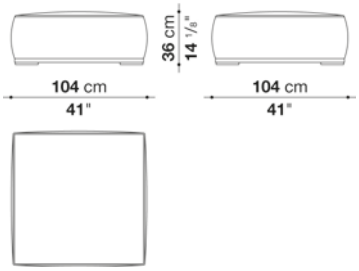

N.B. / 注意事項

パイピング：ファブリックの場合は、張地と同色、または、BELLANO / SIRIO / SAMARA / LUNIよりお選びいただけます。
レザーの場合は、同革同色(レザー仕様)となります。
脚部：ブロンズニッケル塗0174Bとなります。

※レザーKランクは、KASIA,KOTOよりお選びください。
※カバーの交換は専門的技術を要しますので、詳しくはお問い合わせください。

INTERVALLUM / インタバルム　MAXALTO

Rectangular ottoman cm 153

		B (ファブリック)	A (ファブリック)	E (ファブリック)	S (ファブリック)	L (ファブリック)	D (ファブリック)	M (ファブリック)	BETA (レザー)	ALFA GAMMA (レザー)	K (レザー)
IV153P	153オットマン	**1,272,700**	**1,296,900**	**1,333,200**	**1,353,000**	**1,410,200**	**1,460,800**	**1,468,500**	**1,468,500**	**1,523,500**	**1,829,300**
追加カバー											
IV153P_RK	153オットマン	**134,200**	**157,300**	**192,500**	**213,400**	**270,600**	**321,200**	**328,900**	**328,900**	**383,900**	**689,700**

IV153P

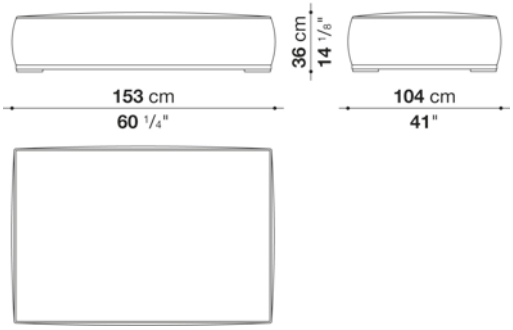

N.B. / 注意事項

パイピング：ファブリックの場合は、張地と同色、または、BELLANO / SIRIO / SAMARA / LUNIよりお選びいただけます。
レザーの場合は、同革同色(レザー仕様)となります。
脚部：ブロンズニッケル塗0174Bとなります。

※レザーKランクは、KASIA,KOTOよりお選びください。
※カバーの交換は専門的技術を要しますので、詳しくはお問い合わせください。

INTERVALLUM / インタバルム　MAXALTO

Round ottoman cm Ø 110

		B (ファブリック)	A (ファブリック)	E (ファブリック)	S (ファブリック)	L (ファブリック)	D (ファブリック)	M (ファブリック)	BETA (レザー)	ALFA GAMMA (レザー)	K (レザー)
IV110DP	110オットマン	**814,000**	**832,700**	**860,200**	**876,700**	**919,600**	**950,400**	**952,600**	**952,600**	**986,700**	**1,179,200**
追加カバー											
IV110DP_RK	110オットマン	**85,800**	**104,500**	**132,000**	**147,400**	**191,400**	**222,200**	**224,400**	**224,400**	**258,500**	**451,000**

IV110DP

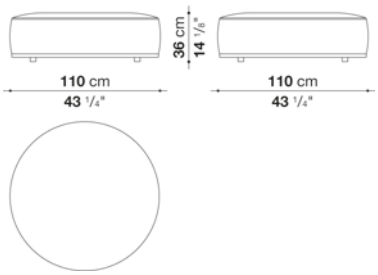

N.B. / 注意事項

パイピング：ファブリックの場合は、張地と同色、または、BELLANO / SIRIO / SAMARA / LUNIよりお選びいただけます。
レザーの場合は、同革同色(レザー仕様)となります。
脚部：ブロンズニッケル塗0174Bとなります。

※レザーKランクは、KASIA,KOTOよりお選びください。
※カバーの交換は専門的技術を要しますので、詳しくはお問い合わせください。

INTERVALLUM / インタバルム　MAXALTO

Round ottoman cm Ø 154

		B (ファブリック)	A (ファブリック)	E (ファブリック)	S (ファブリック)	L (ファブリック)	D (ファブリック)	M (ファブリック)	BETA (レザー)	ALFA GAMMA (レザー)	K (レザー)
IV154DP	154オットマン	**979,000**	**1,002,100**	**1,037,300**	**1,056,000**	**1,112,100**	**1,169,300**	**1,240,800**	**1,240,800**	**1,298,000**	**1,622,500**
追加カバー											
IV154DP_RK	154オットマン	**141,900**	**165,000**	**199,100**	**218,900**	**275,000**	**332,200**	**403,700**	**403,700**	**460,900**	**785,400**

IV154DP

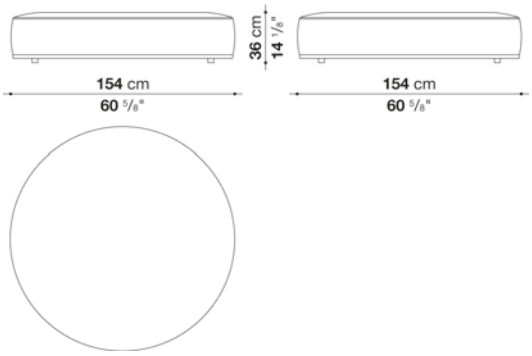

N.B. / 注意事項

パイピング：ファブリックの場合は、張地と同色、または、BELLANO / SIRIO / SAMARA / LUNIよりお選びいただけます。
レザーの場合は、同革同色(レザー仕様)となります。
脚部：ブロンズニッケル塗0174Bとなります。

※レザーKランクは、KASIA,KOTOよりお選びください。
※カバーの交換は専門的技術を要しますので、詳しくはお問い合わせください。

INTERVALLUM / インタバルム　MAXALTO

Oval ottoman cm 59

		B (ファブリック)	A (ファブリック)	E (ファブリック)	S (ファブリック)	L (ファブリック)	D (ファブリック)	M (ファブリック)	BETA (レザー)	ALFA GAMMA (レザー)	K (レザー)
IV59P	59オットマン	**266,200**	**272,800**	**282,700**	**287,100**	**302,500**	**317,900**	**325,600**	**325,600**	**341,000**	**425,700**
追加カバー											
IV59P_RK	59オットマン	**60,500**	**67,100**	**75,900**	**81,400**	**96,800**	**112,200**	**119,900**	**119,900**	**135,300**	**220,000**

IV59P

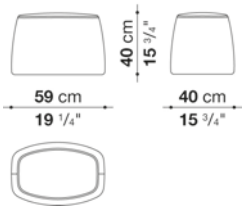

N.B. / 注意事項

パイピング：ファブリックの場合は、張地と同色、または、BELLANO / SIRIO / SAMARA / LUNIよりお選びいただけます。
レザーの場合は、同革同色(レザー仕様)となります。
脚部：ブロンズニッケル塗0174Bとなります。

※レザーKランクは、KASIA,KOTOよりお選びください。
※カバーの交換は専門的技術を要しますので、詳しくはお問い合わせください。



TECHNICAL SPECIFICATIONS / 技術情報：

内部構造	鋼管及び成形鋼材
座面内部構造	積層合板
座面クッション充填材	密度の異なる成形ポリウレタン、ポリエステルファイバーカバー
バッククッション充填材	Bayfit®(バイエル社製)低温成形発泡ポリウレタン、ポリエステルファイバーカバー
下端部分	アルミニウム押出材
脚部先端	熱可塑性プラスチック
表面張地	ファブリックまたは天然皮革

Examples of compositions

Composition LIL001

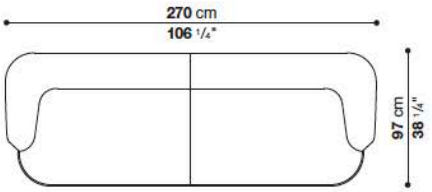

Quantity	Code
1	LILI35TS
1	LILI35TD

Composition LIL002

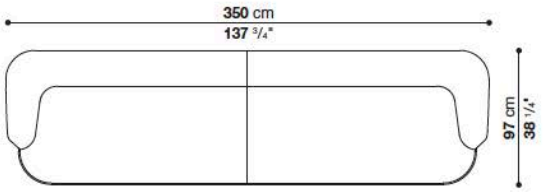

Quantity	Code
1	LILI75TS
1	LILI75TD

Composition LIL003

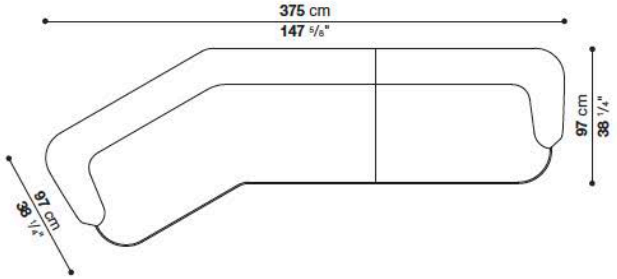

Quantity	Code
1	LIL240TS
1	LILI35TD

Composition LIL004

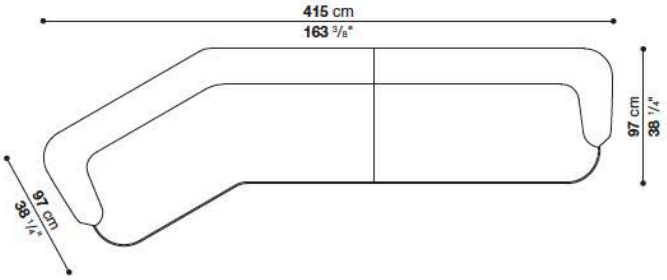

Quantity	Code
1	LIL240TS
1	LILI75TD

Composition LIL005

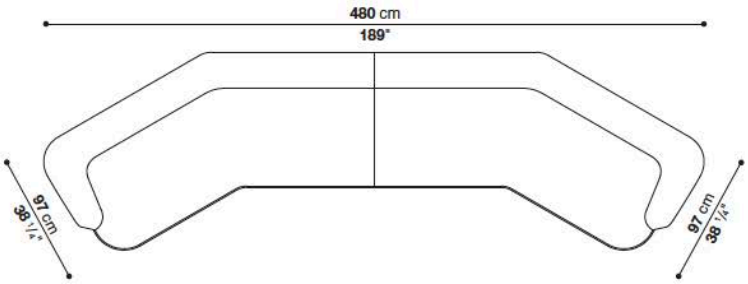

Quantity	Code
1	LIL240TS
1	LIL240TD

Examples of compositions

Composition LIL010

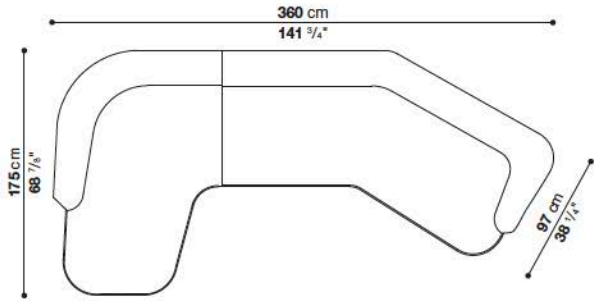

Quantity	Code
1	LIL175LS
1	LIL240TD

Composition LIL011

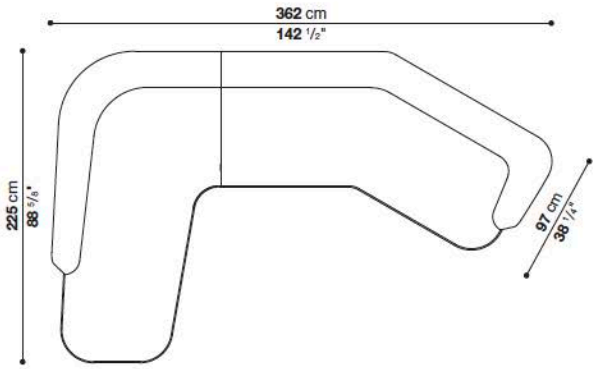

Quantity	Code
1	LIL225LS
1	LIL240TD

Composition LIL012

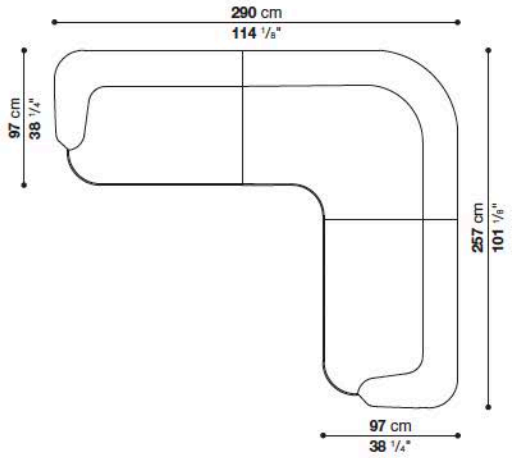

Quantity	Code
1	LIL135TS
1	LIL155AS
1	LIL135TD

Composition LIL013

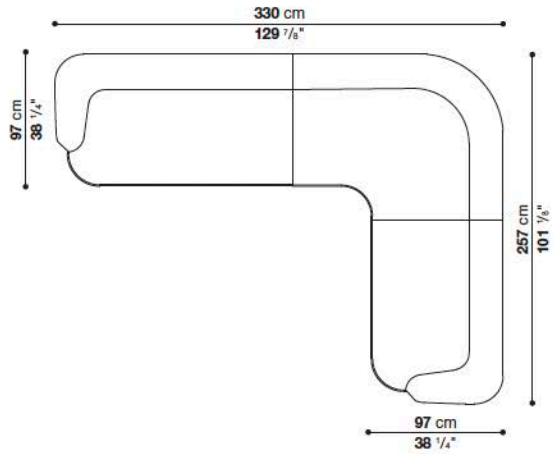

Quantity	Code
1	LIL175TS
1	LIL155AS
1	LIL135TD

Examples of compositions

Composition LIL006

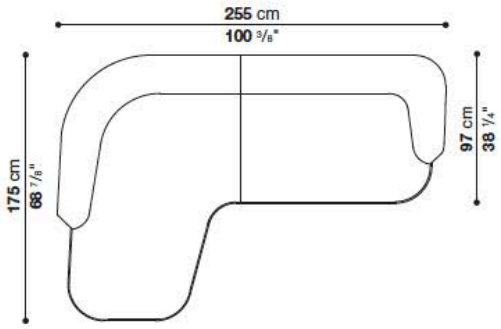

Quantity	Code
1	LIL175LS
1	LIL135TD

Composition LIL007

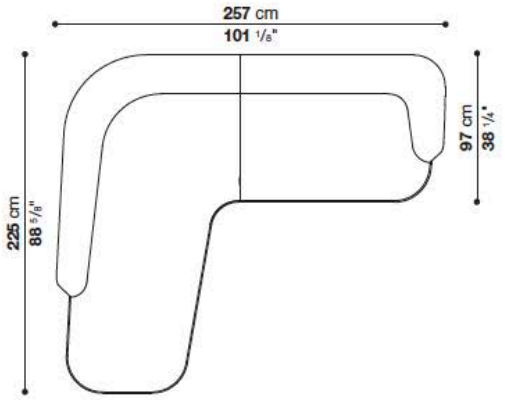

Quantity	Code
1	LIL225LS
1	LIL135TD

Composition LIL008

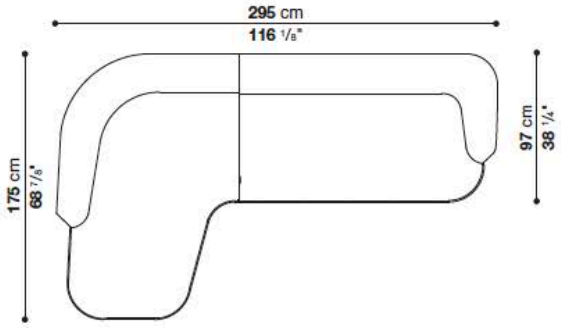

Quantity	Code
1	LIL175LS
1	LIL175TD

Composition LIL009

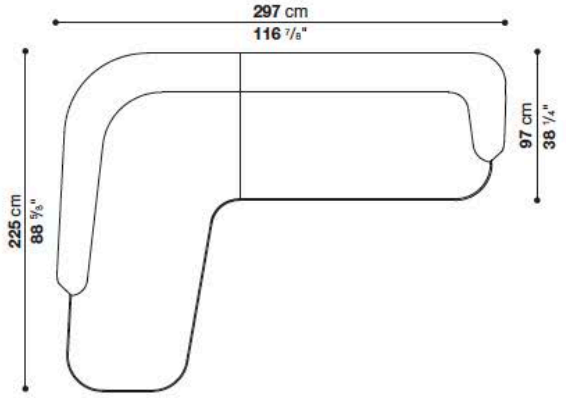

Quantity	Code
1	LIL225LS
1	LIL175TD

LILUM / リルム　　MAXALTO

Sofa cm 230

		B (ファブリック)	A (ファブリック)	E (ファブリック)	S (ファブリック)	L (ファブリック)	D (ファブリック)	M (ファブリック)	BETA (レザー)	ALFA GAMMA (レザー)	K (レザー)
LIL230	230 ソファ	**2,412,300**	**2,445,300**	**2,502,500**	**2,532,200**	**2,623,500**	**2,717,000**	**2,979,900**	**2,979,900**	**3,155,900**	**3,675,100**
追加カバー											
Sofa cm 230	230 ソファ	**222,200**	**254,100**	**311,300**	**341,000**	**432,300**	**525,800**	**788,700**	**788,700**	**964,700**	**1,483,900**

LIL230

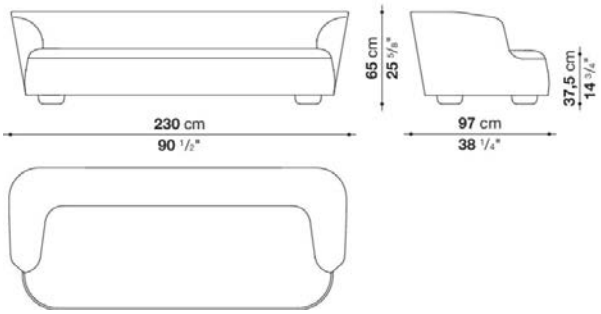

N.B. / 注意事項

脚部：ブロンズニッケル塗装0174B、ブラッククローム塗装0170M、アンバー塗装0137A、グラファイト塗装0252Gよりお選びください。
ファブリック、レザーともに、張地と同色のパイピングが施されます。
ファブリックMILOの場合は、スタンダードステッチとなります。長毛系張地のため、パイピングを施すことができません。

※より快適にお使いいただくために、別途「オプショナルクッション60 x 60cm(LIL60C)」を追加されることをお勧めします。
※レザーKランクは、KASIA,KOTOよりお選びください。

LILUM / リルム　　MAXALTO

Left and right terminal element cm 135

		B (ファブリック)	A (ファブリック)	E (ファブリック)	S (ファブリック)	L (ファブリック)	D (ファブリック)	M (ファブリック)	BETA (レザー)	ALFA GAMMA (レザー)	K (レザー)
LIL135TS	135 レフトターミナルエレメント	**1,607,100**	**1,625,800**	**1,658,800**	**1,676,400**	**1,729,200**	**1,784,200**	**1,988,800**	**1,988,800**	**2,101,000**	**2,433,200**
LIL135TD	135 ライトターミナルエレメント	**1,607,100**	**1,625,800**	**1,658,800**	**1,676,400**	**1,729,200**	**1,784,200**	**1,988,800**	**1,988,800**	**2,101,000**	**2,433,200**
追加カバー											
LIL135TSRK	135 レフトターミナルエレメント	**147,400**	**167,200**	**200,200**	**217,800**	**270,600**	**325,600**	**529,100**	**529,100**	**642,400**	**973,500**
LIL135TDRK	135 ライトターミナルエレメント	**147,400**	**167,200**	**200,200**	**217,800**	**270,600**	**325,600**	**529,100**	**529,100**	**642,400**	**973,500**

LIL135TS　　**LIL135TD**

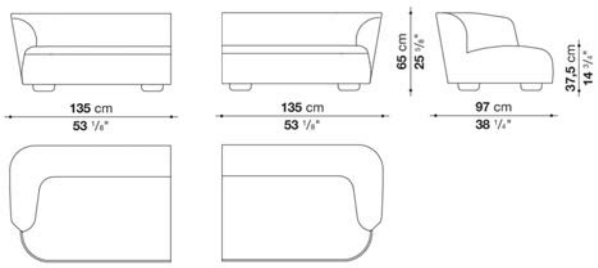

N.B. / 注意事項

脚部：ブロンズニッケル塗装0174B、ブラッククローム塗装0170M、アンバー塗装0137A、グラファイト塗装0252Gよりお選びください。
ファブリック、レザーともに、張地と同色のパイピングが施されます。
ファブリックMILOの場合は、スタンダードステッチとなります。長毛系張地のため、パイピングを施すことができません。

※より快適にお使いいただくために、別途「オプショナルクッション60 x 60cm(LIL60C)」を追加されることをお勧めします。
※レザーKランクは、KASIA,KOTOよりお選びください。

LILUM / リルム　　MAXALTO

Left and right terminal element cm 175

		B (ファブリック)	A (ファブリック)	E (ファブリック)	S (ファブリック)	L (ファブリック)	D (ファブリック)	M (ファブリック)	BETA (レザー)	ALFA GAMMA (レザー)	K (レザー)
LIL175TS	175 レフトターミナルエレメント	**1,828,200**	**1,856,800**	**1,907,400**	**1,933,800**	**2,014,100**	**2,096,600**	**2,300,100**	**2,300,100**	**2,446,400**	**2,878,700**
LIL175TD	175 ライトターミナルエレメント	**1,828,200**	**1,856,800**	**1,907,400**	**1,933,800**	**2,014,100**	**2,096,600**	**2,300,100**	**2,300,100**	**2,446,400**	**2,878,700**
追加カバー											
LIL175TSRK	175 レフトターミナルエレメント	**173,800**	**203,500**	**253,000**	**279,400**	**359,700**	**443,300**	**645,700**	**645,700**	**792,000**	**1,223,200**
LIL175TDRK	175 ライトターミナルエレメント	**173,800**	**203,500**	**253,000**	**279,400**	**359,700**	**443,300**	**645,700**	**645,700**	**792,000**	**1,223,200**

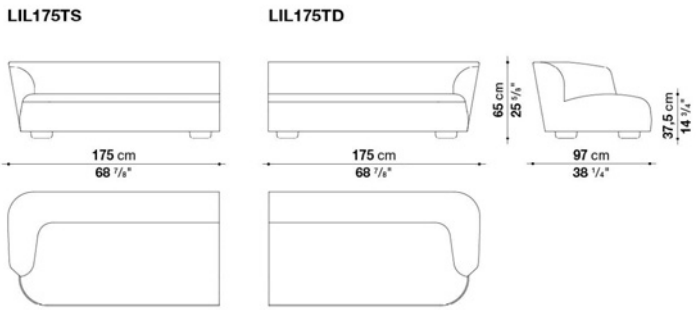

N.B. / 注意事項

脚部：ブロンズニッケル塗装0174B、ブラッククローム塗装0170M、アンバー塗装0137A、グラファイト塗装0252Gよりお選びください。
ファブリック、レザーともに、張地と同色のパイピングが施されます。
ファブリックMILOの場合は、スタンダードステッチとなります。長毛系張地のため、パイピングを施すことができません。

※より快適にお使いいただくために、別途「オプショナルクッション60 x 60cm(LIL60C)」を追加されることをお勧めします。
※レザーKランクは、KASIA,KOTOよりお選びください。

LILUM / リルム　　MAXALTO

Left and right terminal element cm 240

		B (ファブリック)	A (ファブリック)	E (ファブリック)	S (ファブリック)	L (ファブリック)	D (ファブリック)	M (ファブリック)	BETA (レザー)	ALFA GAMMA (レザー)	K (レザー)
LIL240TS	240 レフトターミナルエレメント	**2,451,900**	**2,493,700**	**2,568,500**	**2,605,900**	**2,723,600**	**2,844,600**	**3,058,000**	**3,058,000**	**3,251,600**	**3,822,500**
LIL240TD	240 ライトターミナルエレメント	**2,451,900**	**2,493,700**	**2,568,500**	**2,605,900**	**2,723,600**	**2,844,600**	**3,058,000**	**3,058,000**	**3,251,600**	**3,822,500**
追加カバー											
LIL240TSRK	240 レフトターミナルエレメント	**237,600**	**279,400**	**353,100**	**390,500**	**508,200**	**630,300**	**843,700**	**843,700**	**1,037,300**	**1,608,200**
LIL240TDRK	240 ライトターミナルエレメント	**237,600**	**279,400**	**353,100**	**390,500**	**508,200**	**630,300**	**843,700**	**843,700**	**1,037,300**	**1,608,200**

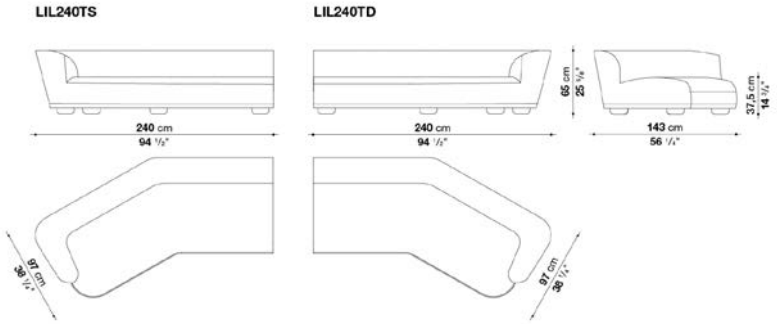

N.B. / 注意事項

脚部：ブロンズニッケル塗装0174B、ブラッククローム塗装0170M、アンバー塗装0137A、グラファイト塗装0252Gよりお選びください。
ファブリック、レザーともに、張地と同色のパイピングが施されます。
ファブリックMILOの場合は、スタンダードステッチとなります。長毛系張地のため、パイピングを施すことができません。

※より快適にお使いいただくために、別途「オプショナルクッション60 x 60cm(LIL60C)」を追加されることをお勧めします。
※レザーKランクは、KASIA,KOTOよりお選びください。

LILUM / リルム　　MAXALTO

Left and right corner element cm 155

		B (ファブリック)	A (ファブリック)	E (ファブリック)	S (ファブリック)	L (ファブリック)	D (ファブリック)	M (ファブリック)	BETA (レザー)	ALFA GAMMA (レザー)	K (レザー)
LIL155AS	155 レフトコーナーエレメント	**1,989,900**	**2,014,100**	**2,055,900**	**2,077,900**	**2,146,100**	**2,215,400**	**2,466,200**	**2,466,200**	**2,612,500**	**3,041,500**
LIL155AD	155 ライトコーナーエレメント	**1,989,900**	**2,014,100**	**2,055,900**	**2,077,900**	**2,146,100**	**2,215,400**	**2,466,200**	**2,466,200**	**2,612,500**	**3,041,500**
追加カバー											
LIL155ASRK	155 レフトコーナーエレメント	**171,600**	**195,800**	**238,700**	**260,700**	**327,800**	**398,200**	**649,000**	**649,000**	**794,200**	**1,223,200**
LIL155ADRK	155 ライトコーナーエレメント	**171,600**	**195,800**	**238,700**	**260,700**	**327,800**	**398,200**	**649,000**	**649,000**	**794,200**	**1,223,200**

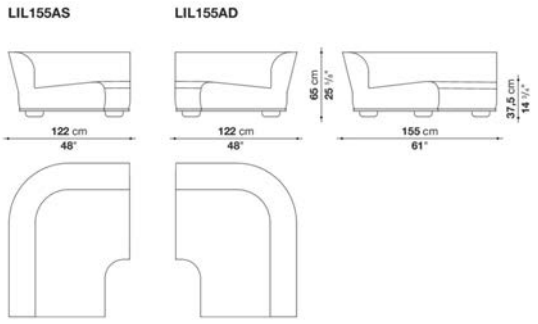

N.B. / 注意事項

脚部：ブロンズニッケル塗装0174B、ブラッククローム塗装0170M、アンバー塗装0137A、グラファイト塗装0252Gよりお選びください。
ファブリック、レザーともに、張地と同色のパイピングが施されます。
ファブリックMILOの場合は、スタンダードステッチとなります。長毛系張地のため、パイピングを施すことができません。

※より快適にお使いいただくために、別途「オプショナルクッション60 x 60cm(LIL60C)」を追加されることをお勧めします。
※レザーKランクは、KASIA,KOTOよりお選びください。

LILUM / リルム　　MAXALTO

Left right dormeuse cm 235

		B (ファブリック)	A (ファブリック)	E (ファブリック)	S (ファブリック)	L (ファブリック)	D (ファブリック)	M (ファブリック)	BETA (レザー)	ALFA GAMMA (レザー)	K (レザー)
LIL235S	235 レフトドルミュース	**2,427,700**	**2,470,600**	**2,544,300**	**2,581,700**	**2,699,400**	**2,821,500**	**3,033,800**	**3,033,800**	**3,228,500**	**3,799,400**
LIL235D	235 ライトドルミュース	**2,427,700**	**2,470,600**	**2,544,300**	**2,581,700**	**2,699,400**	**2,821,500**	**3,033,800**	**3,033,800**	**3,228,500**	**3,799,400**
追加カバー											
LIL235SRK	235 レフトドルミュース	**237,600**	**279,400**	**353,100**	**390,500**	**509,300**	**630,300**	**843,700**	**843,700**	**1,037,300**	**1,609,300**
LIL235DRK	235 ライトドルミュース	**237,600**	**279,400**	**353,100**	**390,500**	**509,300**	**630,300**	**843,700**	**843,700**	**1,037,300**	**1,609,300**

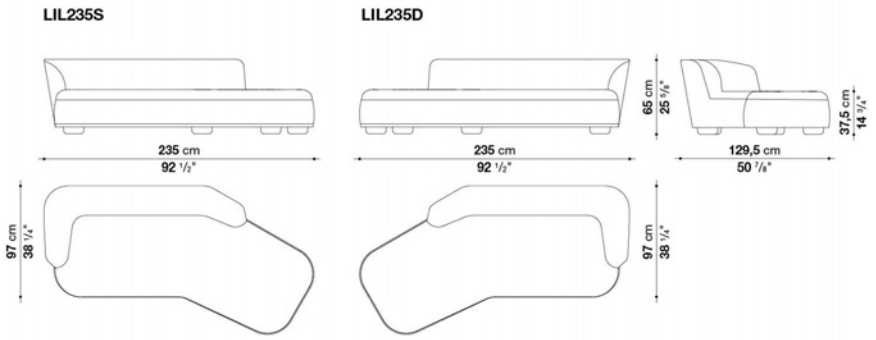

N.B. / 注意事項

脚部：ブロンズニッケル塗装0174B、ブラッククローム塗装0170M、アンバー塗装0137A、グラファイト塗装0252Gよりお選びください。
ファブリック、レザーともに、張地と同色のパイピングが施されます。
ファブリックMILOの場合は、スタンダードステッチとなります。長毛系張地のため、パイピングを施すことができません。

※より快適にお使いいただくために、別途「オプショナルクッション60 x 60cm(LIL60C)」を追加されることをお勧めします。
※レザーKランクは、KASIA,KOTOよりお選びください。

LILUM / リルム　　MAXALTO

Left and right chaise longue cm 175

		B (ファブリック)	A (ファブリック)	E (ファブリック)	S (ファブリック)	L (ファブリック)	D (ファブリック)	M (ファブリック)	BETA (レザー)	ALFA GAMMA (レザー)	K (レザー)
LIL175LS	175 レフトシェーズロング	2,167,000	2,197,800	2,251,700	2,278,100	2,363,900	2,451,900	2,687,300	2,687,300	2,849,000	3,327,500
LIL175LD	175 ライトシェーズロング	2,167,000	2,197,800	2,251,700	2,278,100	2,363,900	2,451,900	2,687,300	2,687,300	2,849,000	3,327,500
追加カバー											
LIL175LSRK	175 レフトシェーズロング	179,300	209,000	262,900	290,400	376,200	464,200	699,600	699,600	861,300	1,339,800
LIL175LDRK	175 ライトシェーズロング	179,300	209,000	262,900	290,400	376,200	464,200	699,600	699,600	861,300	1,339,800

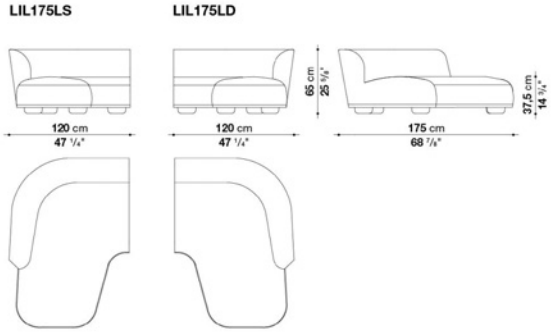

N.B. / 注意事項

脚部：ブロンズニッケル塗装0174B、ブラッククローム塗装0170M、アンバー塗装0137A、グラファイト塗装0252Gよりお選びください。
ファブリック、レザーともに、張地と同色のパイピングが施されます。
ファブリックMILOの場合は、スタンダードステッチとなります。長毛系張地のため、パイピングを施すことができません。

※より快適にお使いいただくために、別途「オプショナルクッション60 x 60cm(LIL60C)」を追加されることをお勧めします。
※レザーKランクは、KASIA,KOTOよりお選びください。

LILUM / リルム　　MAXALTO

Left and right chaise longue cm 225

		B (ファブリック)	A (ファブリック)	E (ファブリック)	S (ファブリック)	L (ファブリック)	D (ファブリック)	M (ファブリック)	BETA (レザー)	ALFA GAMMA (レザー)	K (レザー)
LIL225LS	225 レフトシェーズロング	2,418,900	2,459,600	2,531,100	2,567,400	2,681,800	2,798,400	3,033,800	3,033,800	3,234,000	3,824,700
LIL225LD	225 ライトシェーズロング	2,418,900	2,459,600	2,531,100	2,567,400	2,681,800	2,798,400	3,033,800	3,033,800	3,234,000	3,824,700
追加カバー											
LIL225LSRK	225 レフトシェーズロング	217,800	259,600	331,100	366,300	480,700	598,400	832,700	832,700	1,032,900	1,624,700
LIL225LDRK	225 ライトシェーズロング	217,800	259,600	331,100	366,300	480,700	598,400	832,700	832,700	1,032,900	1,624,700

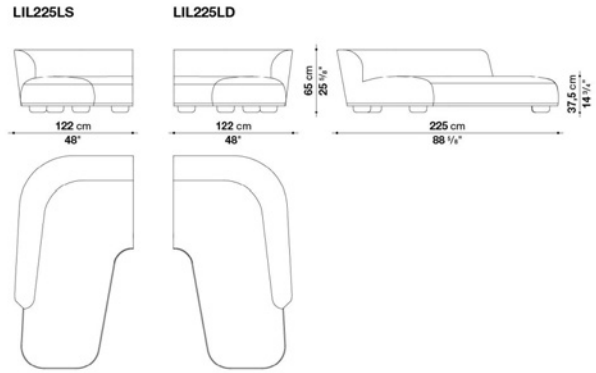

N.B. / 注意事項

脚部：ブロンズニッケル塗装0174B、ブラッククローム塗装0170M、アンバー塗装0137A、グラファイト塗装0252Gよりお選びください。
ファブリック、レザーともに、張地と同色のパイピングが施されます。
ファブリックMILOの場合は、スタンダードステッチとなります。長毛系張地のため、パイピングを施すことができません。

※より快適にお使いいただくために、別途「オプショナルクッション60 x 60cm(LIL60C)」を追加されることをお勧めします。
※レザーKランクは、KASIA,KOTOよりお選びください。

Optional cushion

		B (ファブリック)	A (ファブリック)	E (ファブリック)	S (ファブリック)	L (ファブリック)	D (ファブリック)	M (ファブリック)	BETA (レザー)	ALFA GAMMA (レザー)	K (レザー)
LIL60C	クッション 60x60cm	**52,800**	**55,000**	**61,600**	**70,400**	**83,600**	**96,800**	**118,800**	**118,800**	**135,300**	**157,300**
追加カバー											
LIL60CRK	クッション 60x60cm	**26,400**	**29,700**	**35,200**	**44,000**	**57,200**	**73,700**	**91,300**	**91,300**	**105,600**	**127,600**

N.B. / 注意事項

※バッククッションにパイピングは施されません。
※レザーKランクは、KASIA,KOTO,KANUよりお選びください。



TECHNICAL SPECIFICATIONS / 技術情報：

内部構造	鋼管及び、成形鋼材
内部構造(9765)	積層合板
内部構造充填剤	Bayfit®(バイエル社製)低温成形発泡ポリウレタン、ポリエステルファイバーカバー
内部構造充填材(9765)	成形ポリウレタン、ポリエステルファイバーカバー
回転ベースフレーム(9765G)	メタリックグレー塗装ラミネート鋼材、アルミニウム押出材
脚部(9750-9765-9765A)	無垢木材（グレーオーク、ブラッシュドライトオーク、ブラッシュドブラックオーク）
脚部(9750F-9765AF)	無垢木材（ブラッシュドブラックオーク）
脚部先端	熱可塑性プラスチック
表面張地(9750-9765-9765A)	ファブリックまたは、天然皮革
表面張地(9750F-9750G-9765AF)	ファブリック

KALOS / カロス　　MAXALTO

Armchair cm 77-3

		B (ファブリック)	A (ファブリック)	E (ファブリック)	S (ファブリック)	L (ファブリック)	D (ファブリック)	M (ファブリック)	BETA (レザー)	ALFA GAMMA (レザー)	K (レザー)
9750_NV	アームチェア	655,600	673,200	706,200	728,200	781,000	832,700	1,034,000	1,034,000	1,174,800	1,290,300
追加カバー											
9750_NVRK	アームチェア	165,000	182,600	216,700	236,500	289,300	341,000	542,300			

9750_NV

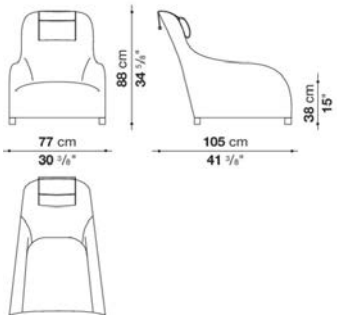

N.B. / 注意事項

脚部：オーク (グレー0378G、ライト0374C、ブラック0381N) よりお選びください。

※レザーKランクはKASIA,KOTOよりお選びください。
＊ヘッドレストクッション (9750P) は含まれておりません。別紙よりお選びください。
＊レザーの場合は、カバーリング仕様ではありません。

KALOS / カロス　　MAXALTO

Swivel armchair with slip cover cm 77 -2

		B (ファブリック)	A (ファブリック)	E (ファブリック)	S (ファブリック)	L (ファブリック)					
9750G_N	回転式アームチェア、スリップカバー	904,200	925,100	954,800	1,001,100	1,145,100					
追加カバー											
9750F_NRK	回転式アームチェア、スリップカバー	165,000	182,600	216,700	236,500	289,300					

9750G_N

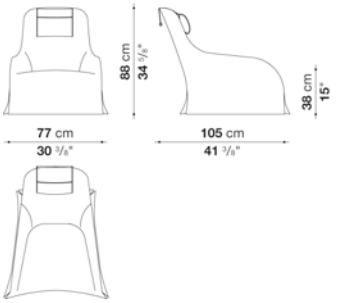

N.B. / 注意事項

※脚部は、グレーメタリック塗装0188V仕上げとなります。
＊ヘッドレストクッション(9750P_N)は含まれておりません。別紙よりお選びください。

KALOS / カロス　　MAXALTO

Armchair with slip cover cm 77 -2

		B (ファブリック)	A (ファブリック)	E (ファブリック)	S (ファブリック)	L (ファブリック)					
9750F_N	アームチェア、スリップカバー	655,600	673,200	706,200	728,200	781,000					
追加カバー											
9750F_NRK	アームチェア、スリップカバー	165,000	182,600	216,700	236,500	289,300					

9750F_N

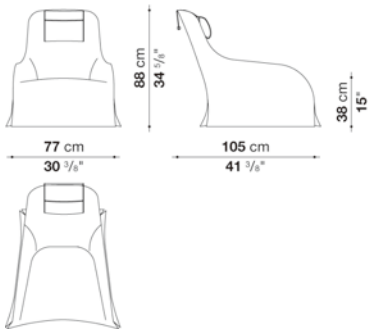

N.B. / 注意事項

脚部：ブラックオーク0381Nとなります。
※ヘッドレストクッション(9750P_N)は含まれておりません。別紙よりお選びください。

KALOS / カロス　　MAXALTO

Ottoman cm 55 -2

		B (ファブリック)	A (ファブリック)	E (ファブリック)	S (ファブリック)	L (ファブリック)	D (ファブリック)	M (ファブリック)	BETA (レザー)	ALFA GAMMA (レザー)	K (レザー)
9765_N	オットマン	184,800	190,300	193,600	200,200	204,600	211,200	211,200	211,200	215,600	236,500
追加カバー											
9765_NRK	オットマン	41,800	44,000	47,300	52,800	58,300	59,400	61,600	61,600	69,300	77,000

9765_N

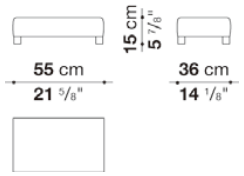

N.B. / 注意事項

脚部：オーク (グレー0378G、ライト0374C、ブラック0381N) よりお選びください。

※レザーKランクはKASIA,KOTOよりお選びください。
＊レザーの場合は、カバーリング仕様ではありません。

KALOS / カロス　　MAXALTO

Ottoman cm 75 -2

		B (ファブリック)	A (ファブリック)	E (ファブリック)	S (ファブリック)	L (ファブリック)	D (ファブリック)	M (ファブリック)	BETA (レザー)	ALFA GAMMA (レザー)	K (レザー)
9765A_N	オットマン	**207,900**	**211,200**	**226,600**	**238,700**	**262,900**	**271,700**	**293,700**	**293,700**	**333,300**	**365,200**
追加カバー											
9765A_NRK	オットマン	**58,300**	**61,600**	**73,700**	**82,500**	**111,100**	**124,300**	**152,900**	**152,900**	**174,900**	**205,700**

9765A_N

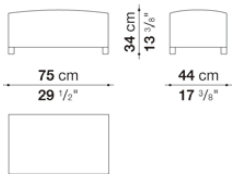

N.B. / 注意事項

脚部：オーク (グレー0378G、ライト0374C、ブラック0381N) よりお選びください。

※レザーKランクはKASIA,KOTOよりお選びください。
＊レザーの場合は、カバーリング仕様ではありません。

KALOS / カロス　　MAXALTO

Ottoman with slip cover cm 75

		B (ファブリック)	A (ファブリック)	E (ファブリック)	S (ファブリック)	L (ファブリック)					
9765AF	オットマン (スリップカバー)	**225,500**	**232,100**	**249,700**	**264,000**	**301,400**					
追加カバー											
9765AF_RK	オットマン (スリップカバー) カバー	**62,700**	**67,100**	**82,500**	**93,500**	**129,800**					

9765AF

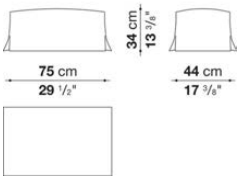

N.B. / 注意事項

脚部：ブラックオーク0381Nとなります。

Option - 2

		B (ファブリック)	A (ファブリック)	E (ファブリック)	S (ファブリック)	L (ファブリック)	D (ファブリック)	M (ファブリック)	BETA (レザー)	ALFA GAMMA (レザー)	K (レザー)
9750P_N	ヘッドレストクッション	**38,500**	**41,800**	**46,200**	**52,800**	**60,500**	**92,400**	**92,400**	**92,400**	**100,100**	**122,100**
追加カバー											
9750P_NRK	ヘッドレストクッション	**24,200**	**27,500**	**33,000**	**38,500**	**48,400**	**60,500**	**81,400**	**81,400**	**92,400**	**114,400**

LUCREZIA SOFT / ルクレチアソフト

MAXALTO

Antonio Citterio / アントニオ・チッテリオ



TECHNICAL SPECIFICATIONS / 技術情報：

内部構造	鋼管及び成形鋼材
内部充填材	Bayfit®(バイエル社製)低温成形発泡ポリウレタン、ポリエステルファイバーカバー
座面内部充填材	密度の異なる成形ポリウレタン、ポリエステルファイバー、コットンファイバーカバー
背面内部充填材(LZC60_55C, LZC72_55C, LZC80_55C)	成形ポリウレタン、羽毛、ポリエステルファイバー、コットンカバー
背面内部充填材(LZ60C, LZ90C)	羽毛、コットンカバー
ベースフレーム	ダイキャストアルミニウム押出材
脚部先端	熱可塑性プラスチック
表面張地	ファブリック(エコレザーパイピング)または、天然皮革(パイピングステッチ)

LUCREZIA SOFT / ルクレチアソフト　　MAXALTO

Sofa cm 218 (depth cm 99)

		B (ファブリック)	A (ファブリック)	E (ファブリック)	S (ファブリック)	L (ファブリック)	D (ファブリック)	M (ファブリック)	BETA (レザー)	ALFA GAMMA (レザー)	K (レザー)
9LZ218	218ソファ	**2,040,500**	**2,098,800**	**2,185,700**	**2,235,200**	**2,373,800**	**2,509,100**	**2,934,800**	**2,934,800**	**3,088,800**	**4,054,600**
追加カバー											
9LZ218RK	218ソファ	**382,800**	**441,100**	**528,000**	**577,500**	**717,200**	**836,000**	**1,278,200**	**1,278,200**	**1,432,200**	**2,395,800**

9LZ218

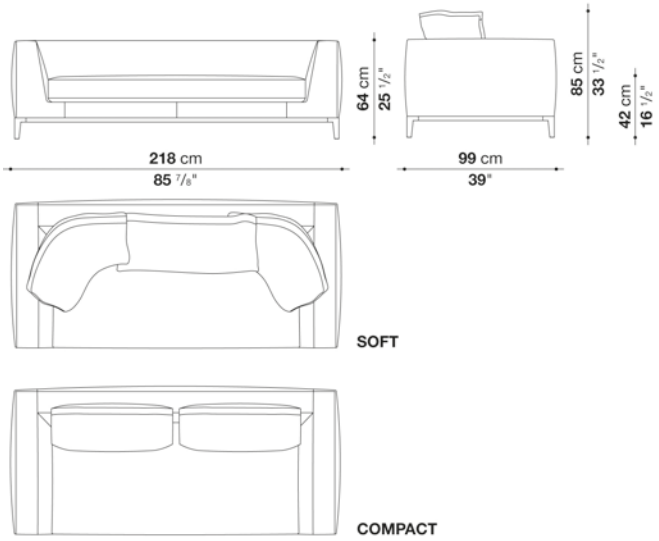

N.B. / 注意事項

バッククッションは含まれておりませんので、以下よりお選びください。
ソフトタイプの場合「バッククッション 90x60cm(LZ90C)」3個
コンパクトタイプの場合「バッククッション 80x55cm(LZC80_55C)」2個

ファブリックの場合は、エコレザーパイピング となります。
ダークグレー1130255、ダークブラウン1130350、ブラウン1130300、ローブ1130203、ダブグレー1130280よりお選びください。
長毛・ベルベット系張地（MILO,LUNI,LICATA, SIRIO, SAMARA）は、同色グログランパイピングとなります。
レザーの場合は、同色のパイピングステッチとなります。

脚部：ブロンズニッケル塗装0174B、ブラッククローム塗装0170M、アンバー塗装0137A、またはグラファイト塗装0252Gよりお選びください。

※バッククッションにパイピングは施されません。
※レザーKランクは、KASIA,KOTOよりお選びください。

LUCREZIA SOFT / ルクレチアソフト　　MAXALTO

Sofa cm 235 (depth cm 99)

		B (ファブリック)	A (ファブリック)	E (ファブリック)	S (ファブリック)	L (ファブリック)	D (ファブリック)	M (ファブリック)	BETA (レザー)	ALFA GAMMA (レザー)	K (レザー)
9LZ235	235ソファ	**2,200,000**	**2,258,300**	**2,345,200**	**2,395,800**	**2,535,500**	**2,682,900**	**3,202,100**	**3,202,100**	**3,362,700**	**4,365,900**
追加カバー											
9LZ235RK	235ソファ	**408,100**	**467,500**	**554,400**	**605,000**	**743,600**	**873,400**	**1,410,200**	**1,410,200**	**1,570,800**	**2,574,000**

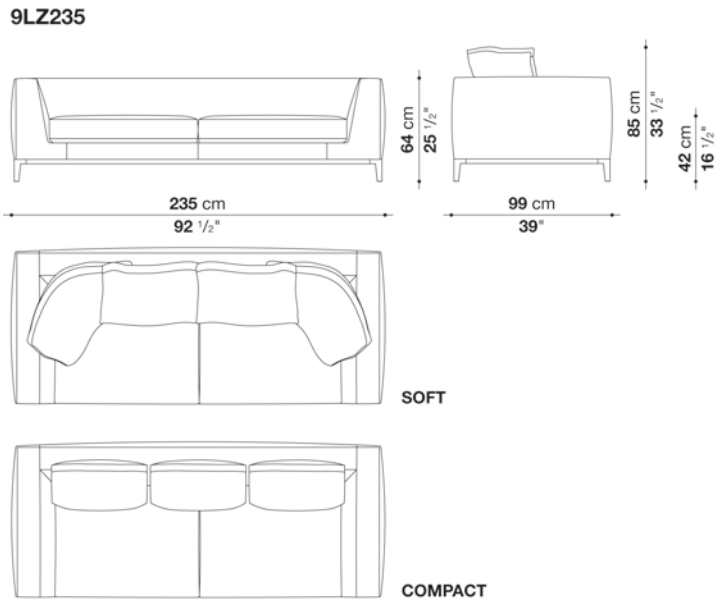

N.B. / 注意事項

バッククッションは含まれておりませんので、以下よりお選びください。
ソフトタイプの場合「バッククッション 60x60cm(LZ60C)」2個と「バッククッション 90x60cm(LZ90C)」2個
コンパクトタイプの場合「バッククッション 60x55cm(LZC60_55C)」3個

ファブリックの場合は、エコレザーパイピング となります。
ダークグレー1130255、ダークブラウン1130350、ブラウン1130300、ローブ1130203、ダブグレー1130280よりお選びください。
長毛・ベルベット系張地（MILO,LUNI,LICATA, SIRIO, SAMARA）は、同色グログランパイピングとなります。
レザーの場合は、同色のパイピングステッチとなります。

脚部：ブロンズニッケル塗装0174B、ブラッククローム塗装0170M、アンバー塗装0137A、またはグラファイト塗装0252Gよりお選びください。

※バッククッションにパイピングは施されません。
※レザーKランクは、KASIA,KOTOよりお選びください。

LUCREZIA SOFT / ルクレチアソフト　　MAXALTO

Left and right terminal element cm 160 (depth cm 99)

		B (ファブリック)	A (ファブリック)	E (ファブリック)	S (ファブリック)	L (ファブリック)	D (ファブリック)	M (ファブリック)	BETA (レザー)	ALFA GAMMA (レザー)	K (レザー)
9LZ160S	160レフトターミナルソファ	**1,651,100**	**1,690,700**	**1,752,300**	**1,786,400**	**1,883,200**	**1,978,900**	**2,323,200**	**2,323,200**	**2,434,300**	**3,130,600**
9LZ160D	160ライトターミナルソファ	**1,651,100**	**1,690,700**	**1,752,300**	**1,786,400**	**1,883,200**	**1,978,900**	**2,323,200**	**2,323,200**	**2,434,300**	**3,130,600**
追加カバー											
9LZ160SRK	160レフトターミナルソファ	**286,000**	**325,600**	**386,100**	**421,300**	**517,000**	**601,700**	**958,100**	**958,100**	**1,069,200**	**1,764,400**
9LZ160DRK	160ライトターミナルソファ	**286,000**	**325,600**	**386,100**	**421,300**	**517,000**	**601,700**	**958,100**	**958,100**	**1,069,200**	**1,764,400**

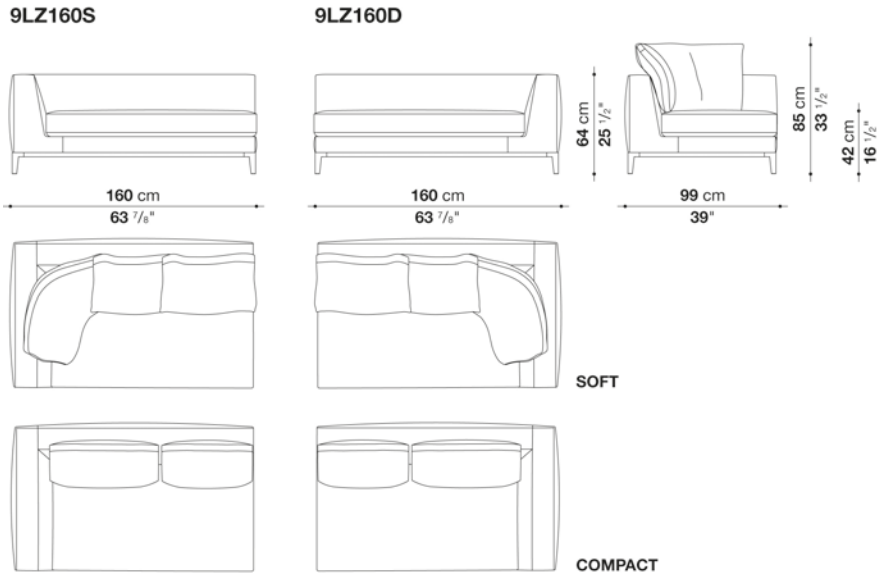

N.B. / 注意事項

バッククッションは含まれておりませんので、以下よりお選びください。
ソフトタイプの場合「バッククッション 60x60cm(LZ60C)」2個と「バッククッション 90x60cm(LZ90C)」1個
コンパクトタイプの場合「バッククッション 60x55cm(LZC60_55C)」1個と「バッククッション 72x55cm(LZC72_55C)」1個

ファブリックの場合は、エコレザーパイピング となります。
ダークグレー1130255、ダークブラウン1130350、ブラウン1130300、ローブ1130203、ダブグレー1130280よりお選びください。
長毛・ベルベット系張地（MILO,LUNI,LICATA, SIRIO, SAMARA）は、同色グログランパイピングとなります。
レザーの場合は、同色のパイピングステッチとなります。

脚部：ブロンズニッケル塗装0174B、ブラッククローム塗装0170M、アンバー塗装0137A、またはグラファイト塗装0252Gよりお選びください。

※バッククッションにパイピングは施されません。
※レザーKランクは、KASIA,KOTOよりお選びください。

LUCREZIA SOFT / ルクレチアソフト　MAXALTO

Left and right terminal element cm 232 (depth cm 99)

		B (ファブリック)	A (ファブリック)	E (ファブリック)	S (ファブリック)	L (ファブリック)	D (ファブリック)	M (ファブリック)	BETA (レザー)	ALFA GAMMA (レザー)	K (レザー)
9LZ232S	232レフトターミナルソファ	2,191,200	2,245,100	2,328,700	2,374,900	2,505,800	2,631,200	3,159,200	3,159,200	3,314,300	4,280,100
9LZ232D	232ライトターミナルソファ	2,191,200	2,245,100	2,328,700	2,374,900	2,505,800	2,631,200	3,159,200	3,159,200	3,314,300	4,280,100
追加カバー											
9LZ232SRK	232レフトターミナルソファ	400,400	455,400	537,900	584,100	716,100	827,200	1,368,400	1,368,400	1,523,500	2,490,400
9LZ232DRK	232ライトターミナルソファ	400,400	455,400	537,900	584,100	716,100	827,200	1,368,400	1,368,400	1,523,500	2,490,400

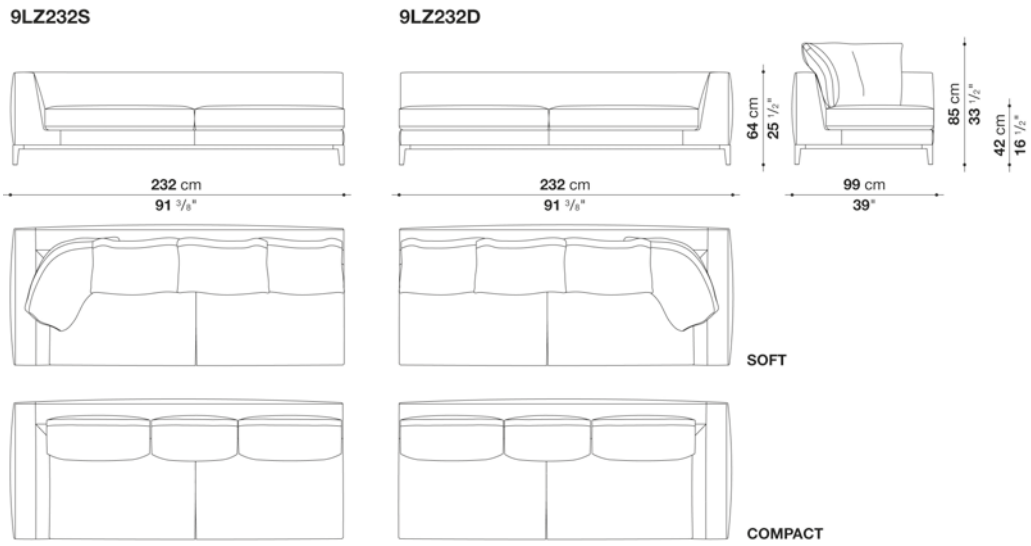

N.B. / 注意事項

バッククッションは含まれておりませんので、以下よりお選びください。
ソフトタイプの場合「バッククッション 60x60cm(LZ60C)」3個と「バッククッション 90x60cm(LZ90C)」1個
コンパクトタイプの場合「バッククッション 60x55cm(LZC60_55C)」1個と「バッククッション 72x55cm(LZC72_55C)」2個

ファブリックの場合は、エコレザーパイピング となります。
ダークグレー1130255、ダークブラウン1130350、ブラウン1130300、ローブ1130203、ダブグレー1130280よりお選びください。
長毛・ベルベット系張地（MILO,LUNI,LICATA, SIRIO, SAMARA）は、同色グログランパイピングとなります。
レザーの場合は、同色のパイピングステッチとなります。

脚部：ブロンズニッケル塗装0174B、ブラッククローム塗装0170M、アンバー塗装0137A、またはグラファイト塗装0252Gよりお選びください。

※バッククッションにパイピングは施されません。
※レザーKランクは、KASIA,KOTOよりお選びください。

LUCREZIA SOFT / ルクレチアソフト　MAXALTO

Left and right terminal element cm 160-P (depth cm 99)

		B (ファブリック)	A (ファブリック)	E (ファブリック)	S (ファブリック)	L (ファブリック)	D (ファブリック)	M (ファブリック)	BETA (レザー)	ALFA GAMMA (レザー)	K (レザー)
9LZ160PS	160レフトターミナルソファ	1,712,700	1,752,300	1,815,000	1,850,200	1,948,100	2,038,300	2,384,800	2,384,800	2,494,800	3,186,700
9LZ160PD	160ライトターミナルソファ	1,712,700	1,752,300	1,815,000	1,850,200	1,948,100	2,038,300	2,384,800	2,384,800	2,494,800	3,186,700
追加カバー											
9LZ160PSRK	160レフトターミナルソファ	290,400	332,200	393,800	427,900	526,900	607,200	963,600	963,600	1,073,600	1,764,400
9LZ160PDRK	160ライトターミナルソファ	290,400	332,200	393,800	427,900	526,900	607,200	963,600	963,600	1,073,600	1,764,400

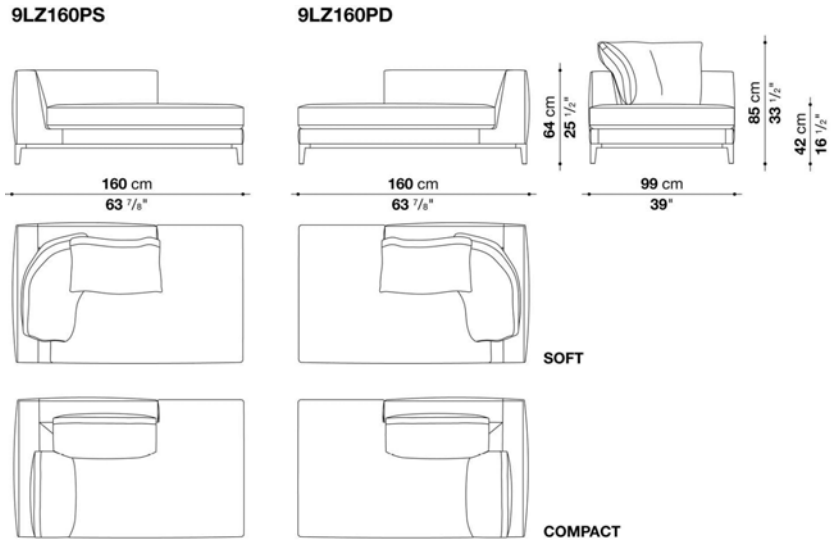

N.B. / 注意事項

バッククッションは含まれておりませんので、以下よりお選びください。
ソフトタイプの場合「バッククッション 60x60cm(LZ60C)」1個と「バッククッション 90x60cm(LZ90C)」1個
コンパクトタイプの場合「バッククッション 60x55cm(LZC60_55C)」1個と「バッククッション 72x55cm(LZC72_55C)」1個

ファブリックの場合は、エコレザーパイピング となります。
ダークグレー1130255、ダークブラウン1130350、ブラウン1130300、ロープ1130203、ダブグレー1130280よりお選びください。
長毛・ベルベット系張地 (MILO,LUNI,LICATA, SIRIO, SAMARA) は、同色グログランパイピングとなります。
レザーの場合は、同色のパイピングステッチとなります。

脚部：ブロンズニッケル塗装0174B、ブラッククローム塗装0170M、アンバー塗装0137A、またはグラファイト塗装0252Gよりお選びください。

※バッククッションにパイピングは施されません。
※レザーKランクは、KASIA,KOTOよりお選びください。

L&R terminal element with ottoman cm 232 (depth cm 99)

		B (ファブリック)	A (ファブリック)	E (ファブリック)	S (ファブリック)	L (ファブリック)	D (ファブリック)	M (ファブリック)	BETA (レザー)	ALFA GAMMA (レザー)	K (レザー)
9LZ232PS	232レフトオットマンターミナルソファ	**2,179,100**	**2,233,000**	**2,312,200**	**2,357,300**	**2,484,900**	**2,613,600**	**3,117,400**	**3,117,400**	**3,264,800**	**4,195,400**
9LZ232PD	232ライトオットマンターミナルソファ	**2,179,100**	**2,233,000**	**2,312,200**	**2,357,300**	**2,484,900**	**2,613,600**	**3,117,400**	**3,117,400**	**3,264,800**	**4,195,400**
追加カバー											
9LZ232PSRK	232レフトオットマンターミナルソファ	**385,000**	**437,800**	**518,100**	**563,200**	**690,800**	**804,100**	**1,322,200**	**1,322,200**	**1,470,700**	**2,400,200**
9LZ232PDRK	232ライトオットマンターミナルソファ	**385,000**	**437,800**	**518,100**	**563,200**	**690,800**	**804,100**	**1,322,200**	**1,322,200**	**1,470,700**	**2,400,200**

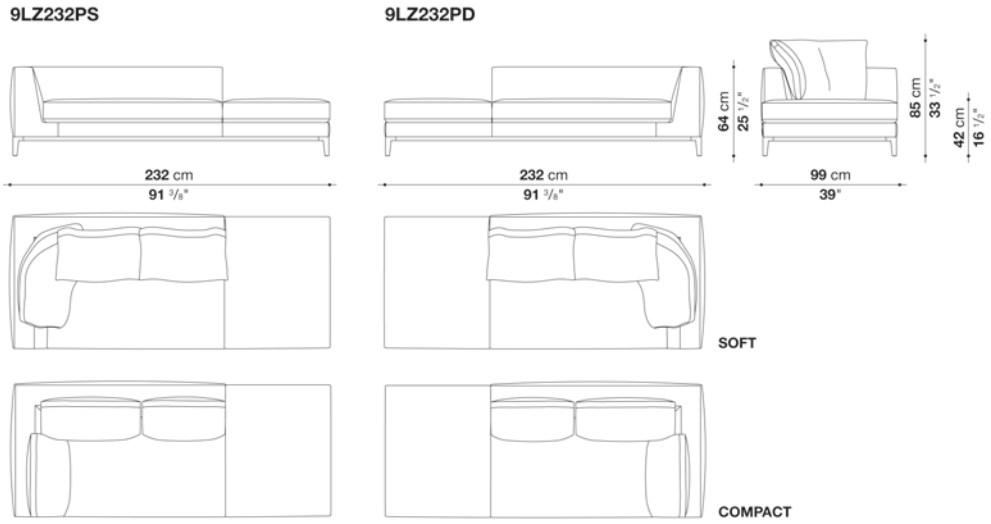

N.B. / 注意事項

バッククッションは含まれておりませんので、以下よりお選びください。
ソフトタイプの場合「バッククッション 60x60cm(LZ60C)」2個と「バッククッション 90x60cm(LZ90C)」1個
コンパクトタイプの場合「バッククッション 60x55cm(LZC60_55C)」1個と「バッククッション 72x55cm(LZC72_55C)」2個

ファブリックの場合は、エコレザーパイピング となります。
ダークグレー1130255、ダークブラウン1130350、ブラウン1130300、ローブ1130203、ダブグレー1130280よりお選びください。
長毛・ベルベット系張地 (MILO,LUNI,LICATA, SIRIO, SAMARA) は、同色グログランパイピングとなります。
レザーの場合は、同色のパイピングステッチとなります。

脚部：ブロンズニッケル塗装0174B、ブラッククローム塗装0170M、アンバー塗装0137A、またはグラファイト塗装0252Gよりお選びください。

※バッククッションにパイピングは施されません。
※レザーKランクは、KASIA,KOTOよりお選びください。

LUCREZIA SOFT / ルクレチアソフト　MAXALTO

Left and right chaise longue cm 160 (depth cm 99)

		B (ファブリック)	A (ファブリック)	E (ファブリック)	S (ファブリック)	L (ファブリック)	D (ファブリック)	M (ファブリック)	BETA (レザー)	ALFA GAMMA (レザー)	K (レザー)
9LZ160LS	160レフトシェーズロング	**1,712,700**	**1,752,300**	**1,815,000**	**1,850,200**	**1,948,100**	**2,046,000**	**2,384,800**	**2,384,800**	**2,494,800**	**3,186,700**
9LZ160LD	160ライトシェーズロング	**1,712,700**	**1,752,300**	**1,815,000**	**1,850,200**	**1,948,100**	**2,046,000**	**2,384,800**	**2,384,800**	**2,494,800**	**3,186,700**
追加カバー											
9LZ160LSRK	160レフトシェーズロング	**290,400**	**332,200**	**393,800**	**427,900**	**526,900**	**612,700**	**963,600**	**963,600**	**1,073,600**	**1,764,400**
9LZ160LDRK	160ライトシェーズロング	**290,400**	**332,200**	**393,800**	**427,900**	**526,900**	**612,700**	**963,600**	**963,600**	**1,073,600**	**1,764,400**

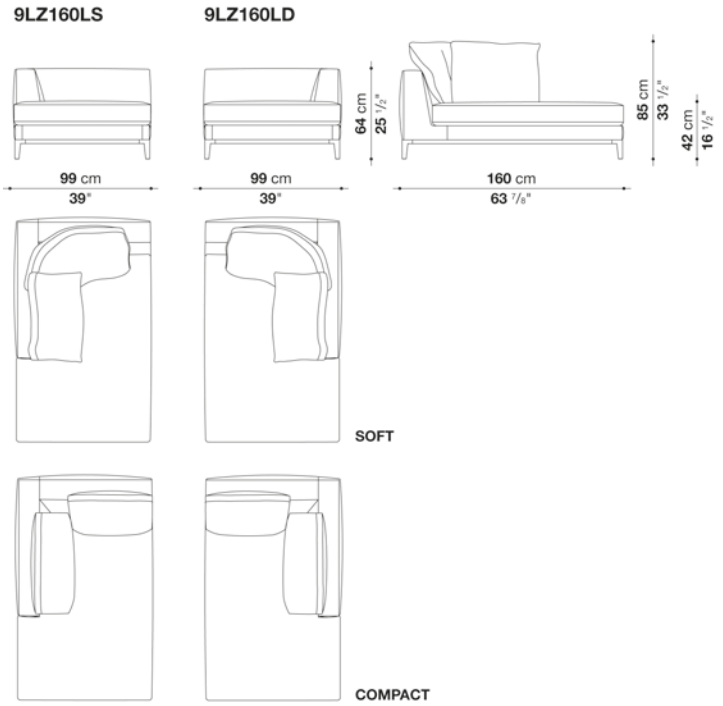

N.B. / 注意事項

バッククッションは含まれておりませんので、以下よりお選びください。
ソフトタイプの場合「バッククッション 60x60cm(LZ60C)」1個と「バッククッション 90x60cm(LZ90C)」1個
コンパクトタイプの場合「バッククッション 60x55cm(LZC60_55C)」1個と「バッククッション 72x55cm(LZC72_55C)」1個

ファブリックの場合は、エコレザーパイピング となります。
ダークグレー1130255、ダークブラウン1130350、ブラウン1130300、ロープ1130203、ダブグレー1130280よりお選びください。
長毛・ベルベット系張地（MILO,LUNI,LICATA, SIRIO, SAMARA）は、同色グログランパイピングとなります。
レザーの場合は、同色のパイピングステッチとなります。

脚部：ブロンズニッケル塗装0174B、ブラッククローム塗装0170M、アンバー塗装0137A、またはグラファイト塗装0252Gよりお選びください。

※バッククッションにパイピングは施されません。
※レザーKランクは、KASIA,KOTOよりお選びください。

LUCREZIA SOFT / ルクレチアソフト　　MAXALTO

Left and right chaise longue cm 232 (depth cm 99)

		B (ファブリック)	A (ファブリック)	E (ファブリック)	S (ファブリック)	L (ファブリック)	D (ファブリック)	M (ファブリック)	BETA (レザー)	ALFA GAMMA (レザー)	K (レザー)
9LZ232LS	232レフトシェーズロング	**2,179,100**	**2,233,000**	**2,312,200**	**2,357,300**	**2,484,900**	**2,618,000**	**3,117,400**	**3,117,400**	**3,264,800**	**4,195,400**
9LZ232LD	232ライトシェーズロング	**2,179,100**	**2,233,000**	**2,312,200**	**2,357,300**	**2,484,900**	**2,618,000**	**3,117,400**	**3,117,400**	**3,264,800**	**4,195,400**
追加カバー											
9LZ232LSRK	232レフトシェーズロング	**385,000**	**437,800**	**518,100**	**563,200**	**690,800**	**808,500**	**1,322,200**	**1,322,200**	**1,470,700**	**2,400,200**
9LZ232LDRK	232ライトシェーズロング	**385,000**	**437,800**	**518,100**	**563,200**	**690,800**	**808,500**	**1,322,200**	**1,322,200**	**1,470,700**	**2,400,200**

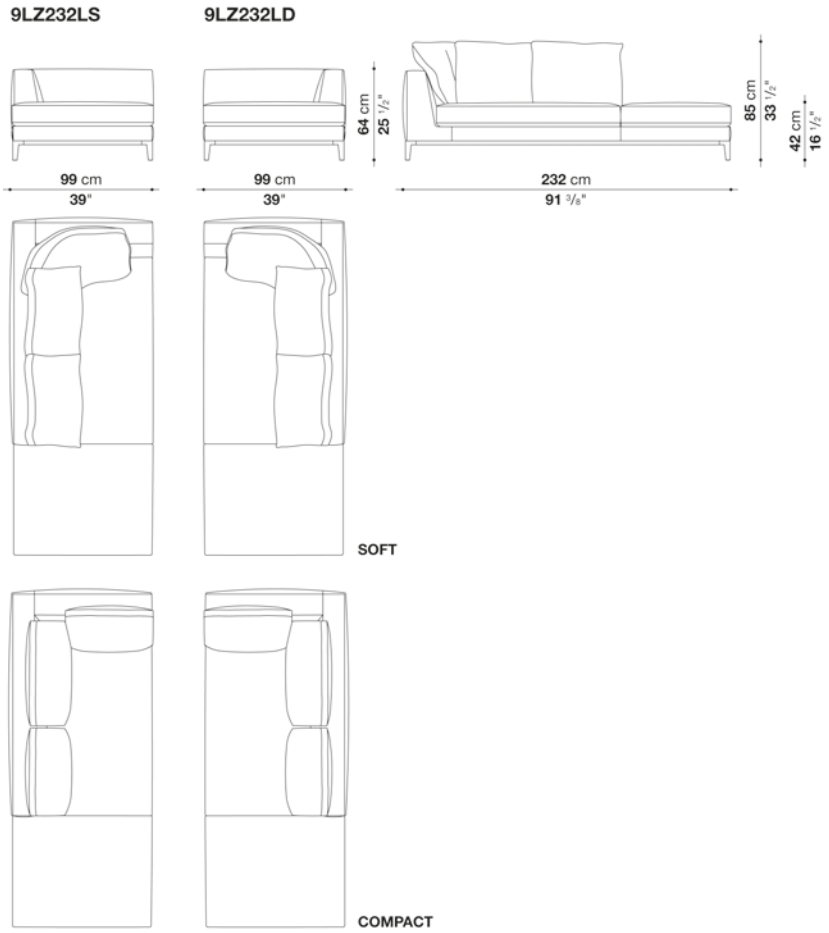

N.B. / 注意事項

バッククッションは含まれておりませんので、以下よりお選びください。
ソフトタイプの場合「バッククッション 60x60cm(LZ60C)」2個と「バッククッション 90x60cm(LZ90C)」1個
コンパクトタイプの場合「バッククッション 60x55cm(LZC60_55C)」2個と「バッククッション 72x55cm(LZC72_55C)」1個

ファブリックの場合は、エコレザーパイピング となります。
ダークグレー1130255、ダークブラウン1130350、ブラウン1130300、ローブ1130203、ダブグレー1130280よりお選びください。
長毛・ ベルベット系張地 (MILO,LUNI,LICATA, SIRIO, SAMARA) は、同色グログランパイピングとなります。
レザーの場合は、同色のパイピングステッチとなります。

脚部：ブロンズニッケル塗装0174B、ブラッククローム塗装0170M、アンバー塗装0137A、またはグラファイト塗装0252Gよりお選びください。

※バッククッションにパイピングは施されません。
※レザーKランクは、KASIA,KOTOよりお選びください。

LUCREZIA SOFT / ルクレチアソフト　MAXALTO

Sofa cm 275 (depth cm 107)

		B (ファブリック)	A (ファブリック)	E (ファブリック)	S (ファブリック)	L (ファブリック)	D (ファブリック)	M (ファブリック)	BETA (レザー)	ALFA GAMMA (レザー)	K (レザー)
LZ275	275ソファ	**2,564,100**	**2,633,400**	**2,739,000**	**2,797,300**	**2,964,500**	**3,121,800**	**3,696,000**	**3,696,000**	**3,885,200**	**5,067,700**
追加カバー											
LZ275RK	275ソファ	**464,200**	**533,500**	**639,100**	**697,400**	**865,700**	**1,004,300**	**1,597,200**	**1,597,200**	**1,786,400**	**2,968,900**

LZ275

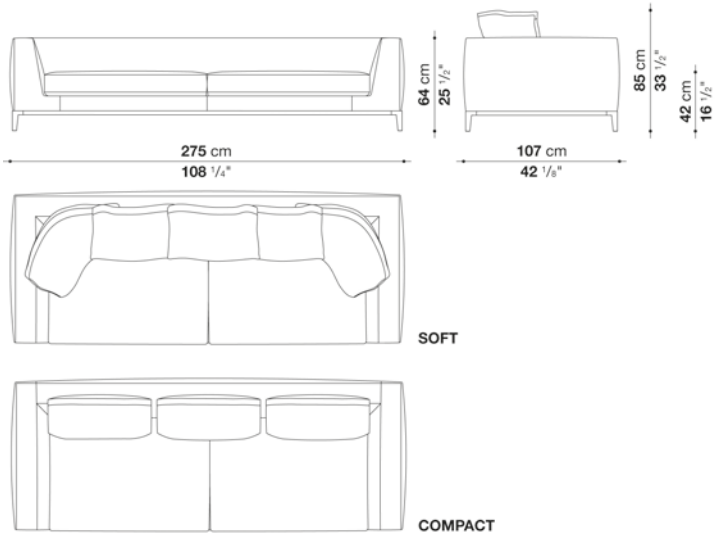

N.B. / 注意事項

バッククッションは含まれておりませんので、以下よりお選びください。
ソフトタイプの場合「バッククッション 60x60cm(LZ60C)」3個と「バッククッション 90x60cm(LZ90C)」2個
コンパクトタイプの場合「バッククッション 75x55cm(LZC75_55C)」3個

ファブリックの場合は、エコレザーパイピング となります。
ダークグレー1130255、ダークブラウン1130350、ブラウン1130300、ロープ1130203、ダブグレー1130280よりお選びください。
長毛・ベルベット系張地（MILO,LUNI,LICATA, SIRIO, SAMARA）は、同色グログランパイピングとなります。
レザーの場合は、同色のパイピングステッチとなります。

脚部：ブロンズニッケル塗装0174B、ブラッククローム塗装0170M、アンバー塗装0137A、またはグラファイト塗装0252Gよりお選びください。

※バッククッションにパイピングは施されません。
※より快適にお使いいただくために「オプショナルクッション」1個を追加されることをお勧めします。
※レザーKランクは、KASIA,KOTOよりお選びください。

LUCREZIA SOFT / ルクレチアソフト　　MAXALTO

Left and right terminal element cm 160 (depth cm 107)

		B (ファブリック)	A (ファブリック)	E (ファブリック)	S (ファブリック)	L (ファブリック)	D (ファブリック)	M (ファブリック)	BETA (レザー)	ALFA GAMMA (レザー)	K (レザー)
LZ160S	160レフトターミナルソファ	**1,730,300**	**1,773,200**	**1,840,300**	**1,878,800**	**1,984,400**	**2,084,500**	**2,422,200**	**2,422,200**	**2,538,800**	**3,267,000**
LZ160D	160ライトターミナルソファ	**1,730,300**	**1,773,200**	**1,840,300**	**1,878,800**	**1,984,400**	**2,084,500**	**2,422,200**	**2,422,200**	**2,538,800**	**3,267,000**
追加カバー											
LZ160SRK	160レフトターミナルソファ	**301,400**	**345,400**	**412,500**	**449,900**	**556,600**	**645,700**	**993,300**	**993,300**	**1,109,900**	**1,838,100**
LZ160DRK	160ライトターミナルソファ	**301,400**	**345,400**	**412,500**	**449,900**	**556,600**	**645,700**	**993,300**	**993,300**	**1,109,900**	**1,838,100**

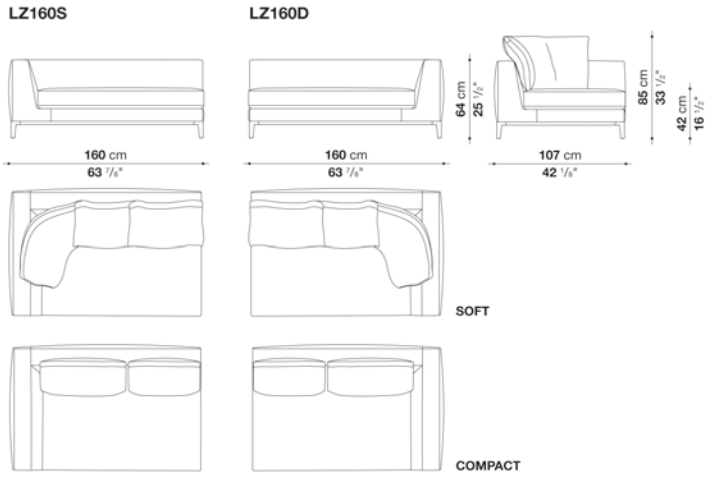

N.B. / 注意事項

バッククッションは含まれておりませんので、以下よりお選びください。
ソフトタイプの場合「バッククッション 60x60cm(LZ60C)」2個と「バッククッション 90x60cm(LZ90C)」1個
コンパクトタイプの場合「バッククッション 60x55cm(LZC60_55C)」1個と「バッククッション 75x55cm(LZC75_55C)」1個

ファブリックの場合は、エコレザーパイピング となります。
ダークグレー1130255、ダークブラウン1130350、ブラウン1130300、ローブ1130203、ダブグレー1130280よりお選びください。
長毛・ベルベット系張地（MILO,LUNI,LICATA, SIRIO, SAMARA）は、同色グログランパイピングとなります。
レザーの場合は、同色のパイピングステッチとなります。

脚部：ブロンズニッケル塗装0174B、ブラッククローム塗装0170M、アンバー塗装0137A、またはグラファイト塗装0252Gよりお選びください。

※バッククッションにパイピングは施されません。
※より快適にお使いいただくために「オプショナルクッション」1個を追加されることをお勧めします。
※レザーKランクは、KASIA,KOTOよりお選びください。

LUCREZIA SOFT / ルクレチアソフト　MAXALTO

Left and right terminal element cm 249 (depth cm 107)

		B (ファブリック)	A (ファブリック)	E (ファブリック)	S (ファブリック)	L (ファブリック)	D (ファブリック)	M (ファブリック)	BETA (レザー)	ALFA GAMMA (レザー)	K (レザー)
LZ249S	249レフトターミナルソファ	2,391,400	2,451,900	2,545,400	2,598,200	2,746,700	2,886,400	3,417,700	3,417,700	3,588,200	4,655,200
LZ249D	249ライトターミナルソファ	2,391,400	2,451,900	2,545,400	2,598,200	2,746,700	2,886,400	3,417,700	3,417,700	3,588,200	4,655,200
追加カバー											
LZ249SRK	249レフトターミナルソファ	432,300	493,900	586,300	640,200	787,600	910,800	1,458,600	1,458,600	1,629,100	2,696,100
LZ249DRK	249ライトターミナルソファ	432,300	493,900	586,300	640,200	787,600	910,800	1,458,600	1,458,600	1,629,100	2,696,100

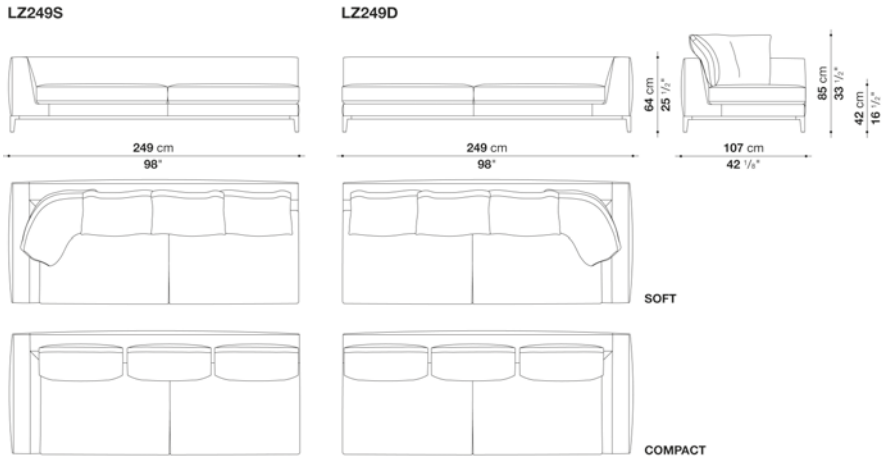

N.B. / 注意事項

バッククッションは含まれておりませんので、以下よりお選びください。
ソフトタイプの場合「バッククッション 60x60cm(LZ60C)」3個と「バッククッション 90x60cm(LZ90C)」1個
コンパクトタイプの場合「バッククッション 75x55cm(LZC75_55C)」3個

ファブリックの場合は、エコレザーパイピング となります。
ダークグレー1130255、ダークブラウン1130350、ブラウン1130300、ローブ1130203、ダブグレー1130280よりお選びください。
長毛・ベルベット系張地 (MILO,LUNI,LICATA, SIRIO, SAMARA) は、同色グログランパイピングとなります。
レザーの場合は、同色のパイピングステッチとなります。

脚部：ブロンズニッケル塗装0174B、ブラッククローム塗装0170M、アンバー塗装0137A、またはグラファイト塗装0252Gよりお選びください。

※バッククッションにパイピングは施されません。
※より快適にお使いいただくために「オプショナルクッション」3個を追加されることをお勧めします。
※レザーKランクは、KASIA,KOTOよりお選びください。

LUCREZIA SOFT / ルクレチアソフト　MAXALTO

L&R terminal element with ottoman cm 249 (depth cm 107)

		B (ファブリック)	A (ファブリック)	E (ファブリック)	S (ファブリック)	L (ファブリック)	D (ファブリック)	M (ファブリック)	BETA (レザー)	ALFA GAMMA (レザー)	K (レザー)
LZ249PS	249レフトオットマンターミナルソファ	2,514,600	2,576,200	2,670,800	2,723,600	2,874,300	3,022,800	3,569,500	3,569,500	3,746,600	4,852,100
LZ249PD	249ライトオットマンターミナルソファ	2,514,600	2,576,200	2,670,800	2,723,600	2,874,300	3,039,300	3,569,500	3,569,500	3,746,600	4,852,100
追加カバー											
LZ249PSRK	249レフトオットマンターミナルソファ	443,300	504,900	598,400	653,400	803,000	949,300	1,498,200	1,498,200	1,675,300	2,779,700
LZ249PDRK	249ライトオットマンターミナルソファ	443,300	504,900	598,400	653,400	803,000	949,300	1,498,200	1,498,200	1,675,300	2,779,700

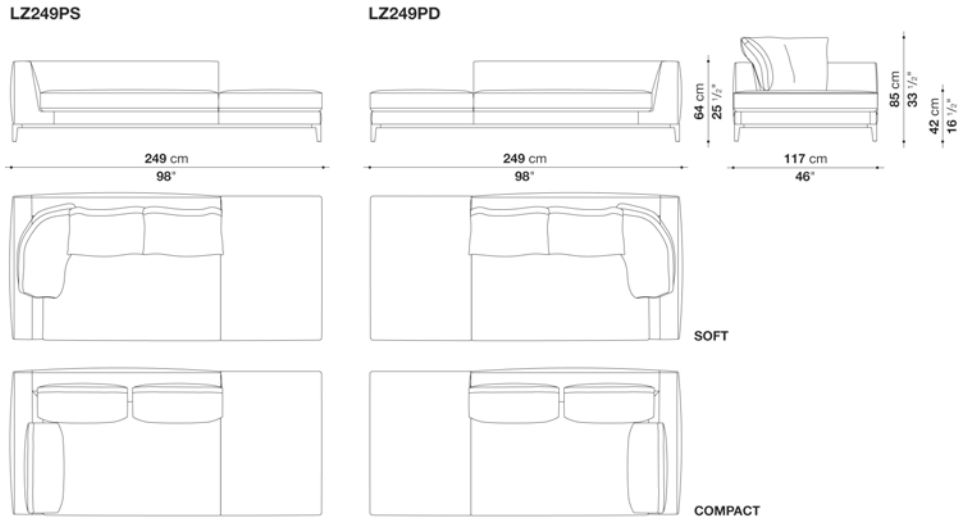

N.B. / 注意事項

バッククッションは含まれておりませんので、以下よりお選びください。
ソフトタイプの場合「バッククッション 60x60cm(LZ60C)」2個と「バッククッション 90x60cm(LZ90C)」1個
コンパクトタイプの場合「バッククッション 75x55cm(LZC75_55C)」3個

ファブリックの場合は、エコレザーパイピング となります。
ダークグレー1130255、ダークブラウン1130350、ブラウン1130300、ロープ1130203、ダブグレー1130280よりお選びください。
長毛・ベルベット系張地 (MILO,LUNI,LICATA, SIRIO, SAMARA) は、同色グログランパイピングとなります。
レザーの場合は、同色のパイピングステッチとなります。

脚部：ブロンズニッケル塗装0174B、ブラッククローム塗装0170M、アンバー塗装0137A、またはグラファイト塗装0252Gよりお選びください。

※バッククッションにパイピングは施されません。
※より快適にお使いいただくために「オプショナルクッション」2個を追加されることをお勧めします。
※レザーKランクは、KASIA,KOTOよりお選びください。

LUCREZIA SOFT / ルクレチアソフト　MAXALTO

Left and right chaise longue cm 249 (depth cm 107)

		B (ファブリック)	A (ファブリック)	E (ファブリック)	S (ファブリック)	L (ファブリック)	D (ファブリック)	M (ファブリック)	BETA (レザー)	ALFA GAMMA (レザー)	K (レザー)
LZ249LS	249レフトシェーズロング	**2,514,600**	**2,576,200**	**2,670,800**	**2,723,600**	**2,874,300**	**3,022,800**	**3,569,500**	**3,569,500**	**3,746,600**	**4,852,100**
LZ249LD	249ライトシェーズロング	**2,514,600**	**2,576,200**	**2,670,800**	**2,723,600**	**2,874,300**	**3,022,800**	**3,569,500**	**3,569,500**	**3,746,600**	**4,852,100**
追加カバー											
LZ249LSRK	249レフトシェーズロング	**443,300**	**504,900**	**598,400**	**653,400**	**803,000**	**935,000**	**1,498,200**	**1,498,200**	**1,675,300**	**2,779,700**
LZ249LDRK	249ライトシェーズロング	**443,300**	**504,900**	**598,400**	**653,400**	**803,000**	**935,000**	**1,498,200**	**1,498,200**	**1,675,300**	**2,779,700**

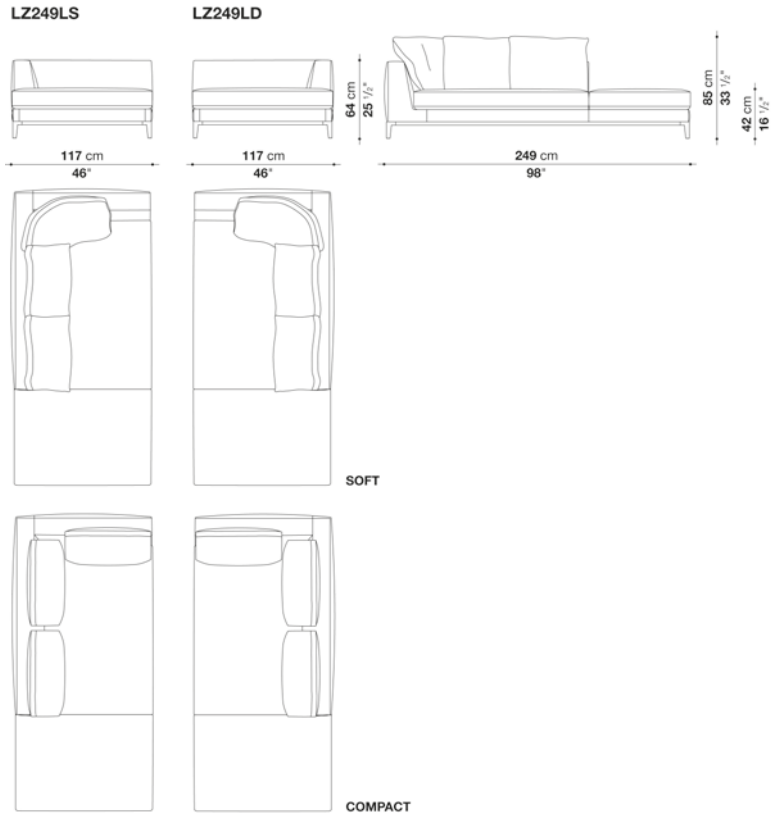

N.B. / 注意事項

バッククッションは含まれておりませんので、以下よりお選びください。
ソフトタイプの場合「バッククッション 60x60cm(LZ60C)」2個と「バッククッション 90x60cm(LZ90C)」1個
コンパクトタイプの場合「バッククッション 75x55cm(LZC75_55C)」3個

ファブリックの場合は、エコレザーパイピング となります。
ダークグレー1130255、ダークブラウン1130350、ブラウン1130300、ローブ1130203、ダブグレー1130280よりお選びください。
長毛・ベルベット系張地（MILO,LUNI,LICATA, SIRIO, SAMARA）は、同色グログランパイピングとなります。
レザーの場合は、同色のパイピングステッチとなります。

脚部：ブロンズニッケル塗装0174B、ブラッククローム塗装0170M、アンバー塗装0137A、またはグラファイト塗装0252Gよりお選びください。

※バッククッションにパイピングは施されません。
※より快適にお使いいただくために「オプショナルクッション」2個を追加されることをお勧めします。
※レザーKランクは、KASIA,KOTOよりお選びください。

LUCREZIA SOFT / ルクレチアソフト　MAXALTO

Chaise longue with headrest cushion cm 181

		B (ファブリック)	A (ファブリック)	E (ファブリック)	S (ファブリック)	L (ファブリック)	D (ファブリック)	M (ファブリック)	BETA (レザー)	ALFA GAMMA (レザー)	K (レザー)
LZ181L	180シェーズロング ヘッドレストクッション付	**1,566,400**	**1,600,500**	**1,653,300**	**1,681,900**	**1,764,400**	**1,845,800**	**2,202,200**	**2,202,200**	**2,295,700**	**2,885,300**
追加カバー											
LZ181LRK	180シェーズロング ヘッドレストクッション付	**288,200**	**322,300**	**374,000**	**403,700**	**486,200**	**557,700**	**1,012,000**	**1,012,000**	**1,105,500**	**1,696,200**

LZ181L

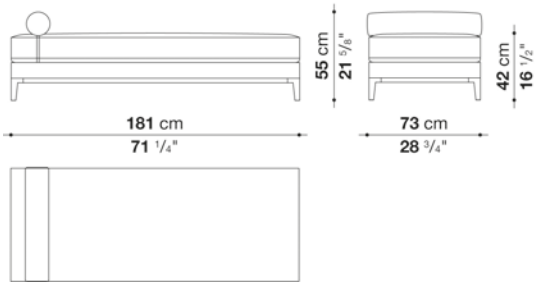

N.B. / 注意事項

ファブリックの場合は、エコレザーパイピング となります。
ダークグレー1130255、ダークブラウン1130350、ブラウン1130300、ローブ1130203、ダブグレー1130280よりお選びください。
長毛・ベルベット系張地（MILO,LUNI,LICATA, SIRIO, SAMARA）は、同色グログランパイピングとなります。
レザーの場合は、同色のパイピングステッチとなります。

脚部：ブロンズニッケル塗装0174B、ブラッククローム塗装0170M、アンバー塗装0137A、またはグラファイト塗装0252Gよりお選びください。

※レザーKランクは、KASIA,KOTOよりお選びください。

LUCREZIA SOFT / ルクレチアソフト　MAXALTO

Armchair cm 78

		B (ファブリック)	A (ファブリック)	E (ファブリック)	S (ファブリック)	L (ファブリック)	D (ファブリック)	M (ファブリック)	BETA (レザー)	ALFA GAMMA (レザー)	K (レザー)
LZ78	アームチェア	**1,084,600**	**1,109,900**	**1,150,600**	**1,172,600**	**1,236,400**	**1,296,900**	**1,463,000**	**1,463,000**	**1,526,800**	**1,928,300**
追加カバー											
LZ78RK	アームチェア	**205,700**	**233,200**	**272,800**	**295,900**	**359,700**	**412,500**	**585,200**	**585,200**	**649,000**	**1,050,500**

LZ78

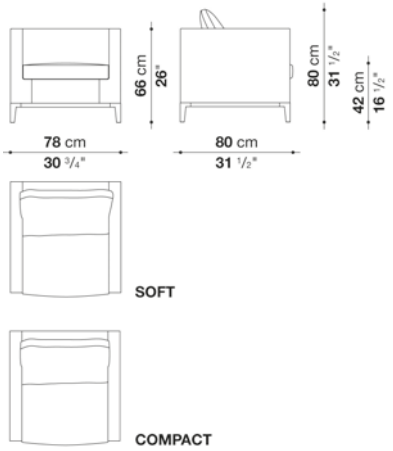

N.B. / 注意事項

バッククッションは含まれておりませんので、以下よりお選びください。
ソフトタイプの場合「バッククッション(LZ78_SC)」1個
コンパクトタイプの場合「バッククッション(LZC78_SC)」1個

ファブリックの場合は、エコレザーパイピング となります。
ダークグレー1130255、ダークブラウン1130350、ブラウン1130300、ローブ1130203、ダブグレー1130280よりお選びください。
長毛・ベルベット系張地 (MILO,LUNI,LICATA, SIRIO, SAMARA) は、同色グログランパイピングとなります。
レザーの場合は、同色のパイピングステッチとなります。

脚部：ブロンズニッケル塗装0174B、ブラッククローム塗装0170M、アンバー塗装0137A、またはグラファイト塗装0252Gよりお選びください。

※バッククッションにパイピングは施されません。
※レザーKランクは、KASIA,KOTOよりお選びください。

Back Cushions

		B (ファブリック)	A (ファブリック)	E (ファブリック)	S (ファブリック)	L (ファブリック)	D (ファブリック)	M (ファブリック)	BETA (レザー)	ALFA GAMMA (レザー)	K (レザー)
バッククッションソフトタイプ											
LZ60C	バッククッション 60 x 60cm(ソフトタイプ)	**91,300**	**96,800**	**110,000**	**117,700**	**137,500**	**161,700**	**183,700**	**183,700**	**202,400**	**287,100**
LZ90C	バッククッション 90 x 60cm(ソフトタイプ)	**113,300**	**119,900**	**133,100**	**140,800**	**160,600**	**184,800**	**251,900**	**251,900**	**277,200**	**396,000**
LZ78_SC	バッククッション アームチェア用(ソフトタイプ)	**80,300**	**85,800**	**96,800**	**101,200**	**116,600**	**138,600**	**138,600**	**138,600**	**149,600**	**215,600**
バッククッションコンパクトタイプ											
LZC60_55C	バッククッション 60 x 55cm(コンパクトタイプ)	**81,400**	**86,900**	**92,400**	**96,800**	**107,800**	**133,100**	**174,900**	**174,900**	**185,900**	**257,400**
LZC72_55C	バッククッション 72 x 55cm(コンパクトタイプ)	**93,500**	**101,200**	**113,300**	**118,800**	**137,500**	**162,800**	**184,800**	**184,800**	**200,200**	**298,100**
LZC80_55C	バッククッション 80 x 55cm(コンパクトタイプ)	**99,000**	**105,600**	**117,700**	**124,300**	**143,000**	**168,300**	**202,400**	**202,400**	**216,700**	**306,900**
LZC78_SC	バッククッション アームチェア用(コンパクトタイプ)	**84,700**	**91,300**	**100,100**	**105,600**	**121,000**	**141,900**	**145,200**	**145,200**	**154,000**	**218,900**
バッククッションソフトタイプ　追加カバー											
LZ60CRK	バッククッション 60 x 60cm(ソフトタイプ)	**50,600**	**57,200**	**70,400**	**79,200**	**99,000**	**125,400**	**148,500**	**148,500**	**167,200**	**256,300**
LZ90CRK	バッククッション 90 x 60cm(ソフトタイプ)	**53,900**	**60,500**	**73,700**	**82,500**	**103,400**	**129,800**	**198,000**	**198,000**	**225,500**	**349,800**
LZ78_SCRK	バッククッション アームチェア用(ソフトタイプ)	**39,600**	**47,300**	**56,100**	**61,600**	**78,100**	**100,100**	**100,100**	**100,100**	**111,100**	**176,000**
バッククッションコンパクトタイプ　追加カバー											
LZC60_55CRK	バッククッション 60 x 55cm(コンパクトタイプ)	**30,800**	**36,300**	**42,900**	**46,200**	**57,200**	**83,600**	**124,300**	**124,300**	**135,300**	**206,800**
LZC72_55CRK	バッククッション 72 x 55cm(コンパクトタイプ)	**47,300**	**55,000**	**66,000**	**72,600**	**91,300**	**117,700**	**137,500**	**137,500**	**154,000**	**251,900**
LZC80_55CRK	バッククッション 80 x 55cm(コンパクトタイプ)	**48,400**	**56,100**	**68,200**	**74,800**	**92,400**	**119,900**	**150,700**	**150,700**	**166,100**	**256,300**
LZC78_SCRK	バッククッション アームチェア用(コンパクトタイプ)	**35,200**	**41,800**	**50,600**	**56,100**	**70,400**	**92,400**	**94,600**	**94,600**	**104,500**	**169,400**

N.B. / 注意事項

※バッククッションにパイピングは施されません。
※レザーKランクは、KASIA,KOTOよりお選びください。

Optional cushions : box style

		B (ファブリック)	A (ファブリック)	E (ファブリック)	S (ファブリック)	L (ファブリック)	D (ファブリック)	M (ファブリック)	BETA (レザー)	ALFA GAMMA (レザー)	K (レザー)
OF55_30	オプショナルクッション 55 x 30cm	**47,300**	**50,600**	**55,000**	**61,600**	**70,400**	**81,400**	**94,600**	**94,600**	**105,600**	**134,200**
OF55_40	オプショナルクッション 55 x 40cm	**61,600**	**68,200**	**73,700**	**91,300**	**99,000**	**113,300**	**136,400**	**136,400**	**154,000**	**167,200**
OF48_48	オプショナルクッション 48 x 48cm	**55,000**	**61,600**	**67,100**	**82,500**	**89,100**	**102,300**	**124,300**	**124,300**	**139,700**	**152,900**
4OF48_48	オプショナルクッション 48 x 48cm 4個セット	**149,600**	**165,000**	**177,100**	**196,900**	**286,000**	**328,900**	**432,300**	**432,300**	**489,500**	**537,900**
追加カバー											
OF55_30RK	オプショナルクッション 55 x 30cm	**31,900**	**35,200**	**39,600**	**47,300**	**50,600**	**66,000**	**74,800**	**74,800**	**84,700**	**92,400**
OF55_40RK	オプショナルクッション 55 x 40cm	**44,000**	**48,400**	**55,000**	**63,800**	**69,300**	**90,200**	**101,200**	**101,200**	**115,500**	**127,600**
OF48_48RK	オプショナルクッション 48 x 48cm	**39,600**	**44,000**	**50,600**	**58,300**	**63,800**	**82,500**	**92,400**	**92,400**	**105,600**	**116,600**
4OF48_48RK	オプショナルクッション 48 x 48cm 4個セット	**85,800**	**100,100**	**110,000**	**126,500**	**211,200**	**275,000**	**341,000**	**341,000**	**387,200**	**425,700**



OF55_30

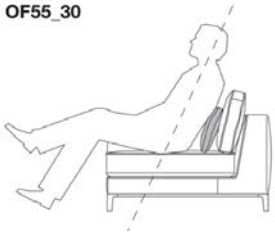

OF55_40



OF48_48



Optional cushions : pillow style

		B (ファブリック)	A (ファブリック)	E (ファブリック)	S (ファブリック)	L (ファブリック)	D (ファブリック)	M (ファブリック)	BETA (レザー)	ALFA GAMMA (レザー)	K (レザー)
OG55_30	オプショナルクッション 55 x 30cm	**39,600**	**44,000**	**48,400**	**53,900**	**62,700**	**71,500**	**82,500**	**82,500**	**92,400**	**118,800**
OG55_40	オプショナルクッション 55 x 40cm	**53,900**	**59,400**	**63,800**	**79,200**	**85,800**	**99,000**	**118,800**	**118,800**	**134,200**	**148,500**
OG48_48	オプショナルクッション 48 x 48cm	**48,400**	**50,600**	**61,600**	**70,400**	**82,500**	**86,900**	**89,100**	**89,100**	**100,100**	**112,200**
4OG48_48	オプショナルクッション 48 x 48cm 4個セット	**149,600**	**161,700**	**193,600**	**224,400**	**261,800**	**275,000**	**281,600**	**281,600**	**319,000**	**350,900**
追加カバー											
OG55_30RK	オプショナルクッション 55 x 30cm	**20,900**	**24,200**	**27,500**	**33,000**	**39,600**	**52,800**	**60,500**	**60,500**	**70,400**	**94,600**
OG55_40RK	オプショナルクッション 55 x 40cm	**38,500**	**44,000**	**50,600**	**59,400**	**63,800**	**82,500**	**93,500**	**93,500**	**105,600**	**116,600**
OG48_48RK	オプショナルクッション 48 x 48cm	**27,500**	**30,800**	**36,300**	**39,600**	**47,300**	**49,500**	**51,700**	**51,700**	**58,300**	**63,800**
4OG48_48RK	オプショナルクッション 48 x 48cm 4個セット	**85,800**	**93,500**	**112,200**	**128,700**	**149,600**	**155,100**	**161,700**	**161,700**	**182,600**	**202,400**



OG55_30

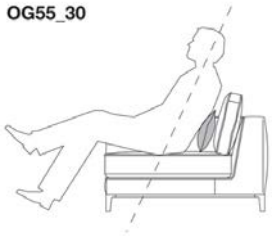

OG55_40



OG48_48



LUCREZIA SOFT (TOP STITCHED) / ルクレチアソフト(トップステッチド)

MAXALTO

Antonio Citterio / アントニオ・チッテリオ



TECHNICAL SPECIFICATIONS / 技術情報：

内部構造	鋼管及び成形鋼材
内部充填材	Bayfit®(バイエル社製)低温成形発泡ポリウレタン、ポリエステルファイバーカバー
座面内部充填材	密度の異なる成形ポリウレタン、ポリエステルファイバー、コットンファイバーカバー
背面内部充填材(LZC60_55C, LZC72_55C, LZC80_55C)	成形ポリウレタン、羽毛、ポリエステルファイバー、コットンカバー
背面内部充填材(LZ60C, LZ90C)	羽毛、コットンカバー
ベースフレーム	ダイキャストアルミニウム押出材
脚部先端	熱可塑性プラスチック
表面張地	ファブリック(エコレザーパイピング)または、天然皮革(パイピングステッチ)

LUCREZIA SOFT (TOP STITCHED) / ルクレチアソフト(トップステッチド)　MAXALTO

Sofa cm 218 (depth cm 99)

		B (ファブリック)	A (ファブリック)	E (ファブリック)	S (ファブリック)	L (ファブリック)	D (ファブリック)	M (ファブリック)	BETA (レザー)	ALFA GAMMA (レザー)	K (レザー)
9IL218	218ソファ	**2,129,600**	**2,186,800**	**2,272,600**	**2,322,100**	**2,458,500**	**2,597,100**	**3,069,000**	**3,069,000**	**3,223,000**	**4,188,800**
追加カバー											
9IL218RK	218ソファ(フレームカバーのみ)	**239,800**	**279,400**	**341,000**	**376,200**	**474,100**	**554,400**	**856,900**	**856,900**	**957,000**	**1,585,100**

9IL218

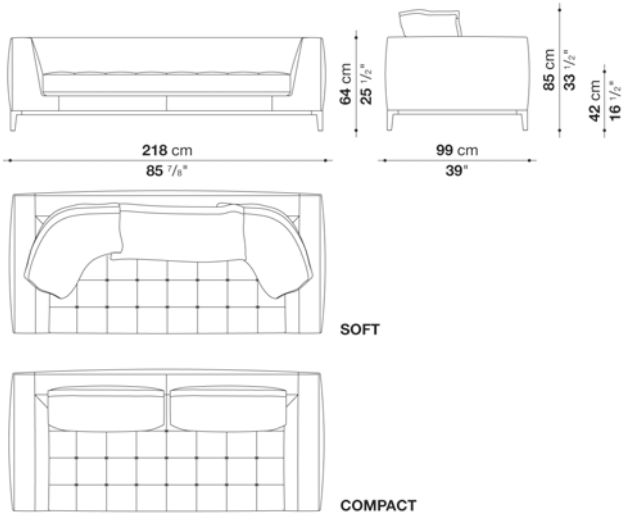

N.B. / 注意事項

バッククッションは含まれておりませんので、以下よりお選びください。
ソフトタイプの場合「バッククッション 90x60cm(LZ90C)」3個
コンパクトタイプの場合「バッククッション 80x55cm(LZC80_55C)」2個

ファブリックの場合は、エコレザーパイピング となります。
ダークグレー1130255、ダークブラウン1130350、ブラウン1130300、ロープ1130203、ダブグレー1130280よりお選びください。
長毛・ベルベット系張地 (MILO,LUNI,LICATA, SIRIO, SAMARA) は、同色グログランパイピングとなります。
レザーの場合は、同色のパイピングステッチとなります。

脚部：ブロンズニッケル塗装0174B、ブラッククローム塗装0170M、アンバー塗装0137A、またはグラファイト塗装0252Gよりお選びください。

※バッククッションにパイピングは施されません。
※カバーリングはフレームとバッククッションになります。シートクッションは、キルティング仕上げとなるためカバーリング仕様ではありません。
※奥行きの異なる工レメントを組み合わせた場合、キルティングの大きさが異なります。
※レザーKランクは、KASIA,KOTOよりお選びください。

LUCREZIA SOFT (TOP STITCHED) / ルクレチアソフト(トップステッチド) MAXALTO

Sofa cm 235 (depth cm 99)

		B (ファブリック)	A (ファブリック)	E (ファブリック)	S (ファブリック)	L (ファブリック)	D (ファブリック)	M (ファブリック)	BETA (レザー)	ALFA GAMMA (レザー)	K (レザー)
9IL235	235ソファ	**2,295,700**	**2,356,200**	**2,448,600**	**2,501,400**	**2,647,700**	**2,796,200**	**3,353,900**	**3,353,900**	**3,517,800**	**4,539,700**
追加カバー											
9IL235RK	235ソファ(フレームカバーのみ)	**250,800**	**293,700**	**357,500**	**394,900**	**498,300**	**586,300**	**889,900**	**889,900**	**995,500**	**1,655,500**

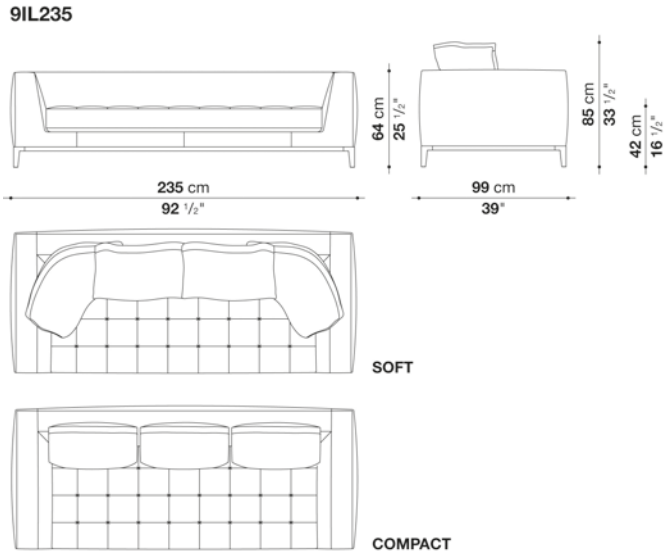

N.B. / 注意事項

バッククッションは含まれておりませんので、以下よりお選びください。
ソフトタイプの場合「バッククッション 60x60cm(LZ60C)」2個と「バッククッション 90x60cm(LZ90C)」2個
コンパクトタイプの場合「バッククッション 60x55cm(LZC60_55C)」3個

ファブリックの場合は、エコレザーパイピング となります。
ダークグレー1130255、ダークブラウン1130350、ブラウン1130300、ローブ1130203、ダブグレー1130280よりお選びください。
長毛・ベルベット系張地 (MILO,LUNI,LICATA, SIRIO, SAMARA) は、同色グログランパイピングとなります。
レザーの場合は、同色のパイピングステッチとなります。

脚部：ブロンズニッケル塗装0174B、ブラッククローム塗装0170M、アンバー塗装0137A、またはグラファイト塗装0252Gよりお選びください。

※バッククッションにパイピングは施されません。
※カバーリングはフレームとバッククッションになります。シートクッションは、キルティング仕上げとなるためカバーリング仕様ではありません。
※奥行きの異なる工レメントを組み合わせた場合、キルティングの大きさが異なります。
※レザーKランクは、KASIA,KOTOよりお選びください。

LUCREZIA SOFT (TOP STITCHED) / ルクレチアソフト(トップステッチド) MAXALTO

Left and right terminal element cm 160 (depth cm 99)

		B (ファブリック)	A (ファブリック)	E (ファブリック)	S (ファブリック)	L (ファブリック)	D (ファブリック)	M (ファブリック)	BETA (レザー)	ALFA GAMMA (レザー)	K (レザー)
9IL160S	160レフトターミナルソファ	**1,706,100**	**1,749,000**	**1,813,900**	**1,850,200**	**1,953,600**	**2,054,800**	**2,429,900**	**2,429,900**	**2,545,400**	**3,265,900**
9IL160D	160ライトターミナルソファ	**1,706,100**	**1,749,000**	**1,813,900**	**1,850,200**	**1,953,600**	**2,054,800**	**2,429,900**	**2,429,900**	**2,545,400**	**3,265,900**
追加カバー											
9IL160SRK	160レフトターミナルソファ(フレームカバーのみ)	**174,900**	**203,500**	**245,300**	**270,600**	**336,600**	**394,900**	**619,300**	**619,300**	**690,800**	**1,135,200**
9IL160DRK	160ライトターミナルソファ(フレームカバーのみ)	**174,900**	**203,500**	**245,300**	**270,600**	**336,600**	**394,900**	**619,300**	**619,300**	**690,800**	**1,135,200**

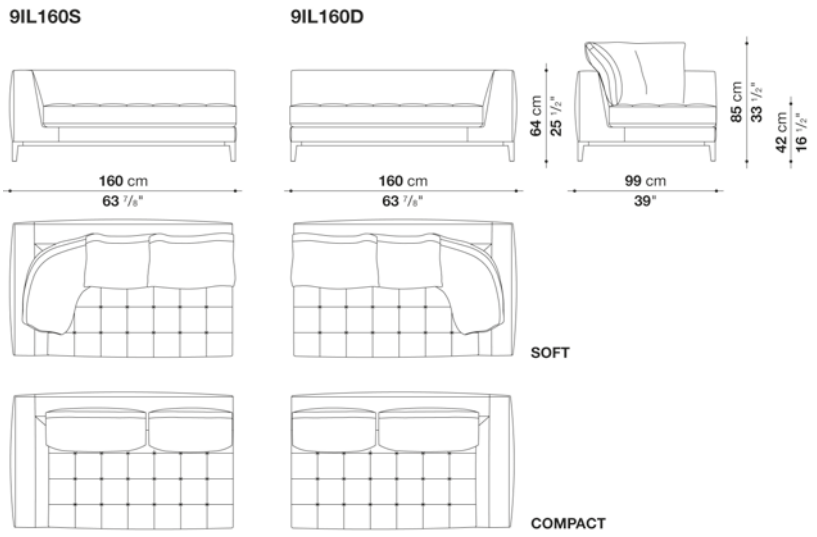

N.B. / 注意事項

バッククッションは含まれておりませんので、以下よりお選びください。
ソフトタイプの場合「バッククッション 60x60cm(LZ60C)」2個と「バッククッション 90x60cm(LZ90C)」1個
コンパクトタイプの場合「バッククッション 60x55cm(LZC60_55C)」1個と「バッククッション 72x55cm(LZC72_55C)」1個

ファブリックの場合は、エコレザーパイピング となります。
ダークグレー1130255、ダークブラウン1130350、ブラウン1130300、ロープ1130203、ダブグレー1130280よりお選びください。
長毛・ベルベット系張地 (MILO,LUNI,LICATA, SIRIO, SAMARA) は、同色グログランパイピングとなります。
レザーの場合は、同色のパイピングステッチとなります。

脚部：ブロンズニッケル塗装0174B、ブラッククローム塗装0170M、アンバー塗装0137A、またはグラファイト塗装0252Gよりお選びください。

※バッククッションにパイピングは施されません。
※カバーリングはフレームとバッククッションになります。シートクッションは、キルティング仕上げとなるためカバーリング仕様ではありません。
※奥行きの異なる工レメントを組み合わせた場合、キルティングの大きさが異なります。
※レザーKランクは、KASIA,KOTOよりお選びください。

LUCREZIA SOFT (TOP STITCHED) / ルクレチアソフト(トップステッチド) MAXALTO

Left and right terminal element cm 232 (depth cm 99)

		B (ファブリック)	A (ファブリック)	E (ファブリック)	S (ファブリック)	L (ファブリック)	D (ファブリック)	M (ファブリック)	BETA (レザー)	ALFA GAMMA (レザー)	K (レザー)
9IL232S	232レフトターミナルソファ	**2,241,800**	**2,297,900**	**2,381,500**	**2,431,000**	**2,565,200**	**2,706,000**	**3,259,300**	**3,259,300**	**3,415,500**	**4,389,000**
9IL232D	232ライトターミナルソファ	**2,241,800**	**2,297,900**	**2,381,500**	**2,431,000**	**2,565,200**	**2,706,000**	**3,259,300**	**3,259,300**	**3,415,500**	**4,389,000**
追加カバー											
9IL232SRK	232レフトターミナルソファ(フレームカバーのみ)	**205,700**	**239,800**	**289,300**	**316,800**	**397,100**	**465,300**	**789,800**	**789,800**	**881,100**	**1,454,200**
9IL232DRK	232ライトターミナルソファ(フレームカバーのみ)	**205,700**	**239,800**	**289,300**	**316,800**	**397,100**	**465,300**	**789,800**	**789,800**	**881,100**	**1,454,200**

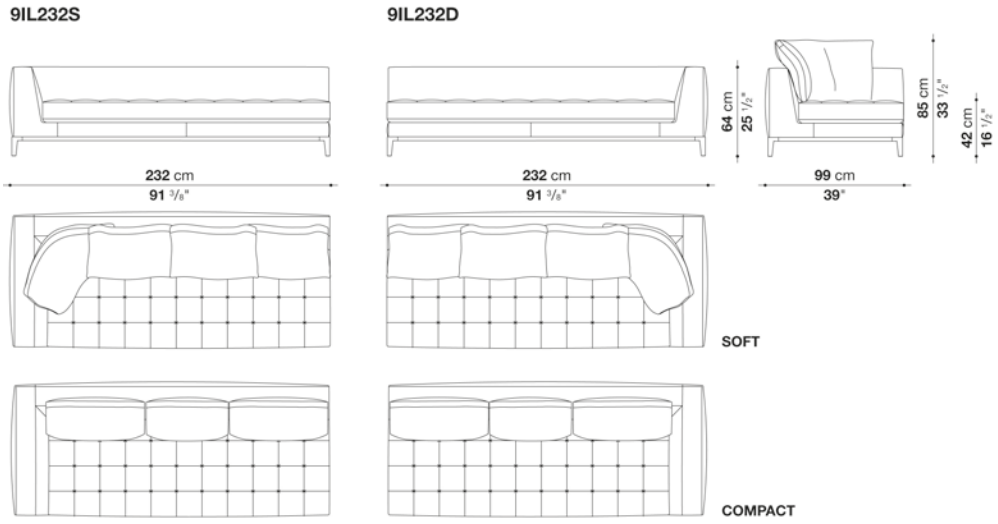

N.B. / 注意事項

バッククッションは含まれておりませんので、以下よりお選びください。
ソフトタイプの場合「バッククッション 60x60cm(LZ60C)」3個と「バッククッション 90x60cm(LZ90C)」1個
コンパクトタイプの場合「バッククッション 60x55cm(LZC60_55C)」1個と「バッククッション 72x55cm(LZC72_55C)」2個

ファブリックの場合は、エコレザーパイピング となります。
ダークグレー1130255、ダークブラウン1130350、ブラウン1130300、ロープ1130203、ダブグレー1130280よりお選びください。
長毛・ベルベット系張地 (MILO,LUNI,LICATA, SIRIO, SAMARA) は、同色グログランパイピングとなります。
レザーの場合は、同色のパイピングステッチとなります。

脚部：ブロンズニッケル塗装0174B、ブラッククローム塗装0170M、アンバー塗装0137A、またはグラファイト塗装0252Gよりお選びください。

※バッククッションにパイピングは施されません。
※カバーリングはフレームとバッククッションになります。シートクッションは、キルティング仕上げとなるためカバーリング仕様ではありません。
※奥行きの異なるエレメントを組み合わせた場合、キルティングの大きさが異なります。
※レザーKランクは、KASIA,KOTOよりお選びください。

LUCREZIA SOFT (TOP STITCHED) / ルクレチアソフト(トップステッチド) MAXALTO

Left and right terminal element- P cm 160 (depth cm 99)

		B (ファブリック)	A (ファブリック)	E (ファブリック)	S (ファブリック)	L (ファブリック)	D (ファブリック)	M (ファブリック)	BETA (レザー)	ALFA GAMMA (レザー)	K (レザー)
9IL160PS	160レフトターミナルソファ	**1,731,400**	**1,775,400**	**1,841,400**	**1,878,800**	**1,983,300**	**2,084,500**	**2,475,000**	**2,475,000**	**2,589,400**	**3,308,800**
9IL160PD	160ライトターミナルソファ	**1,731,400**	**1,775,400**	**1,841,400**	**1,878,800**	**1,983,300**	**2,084,500**	**2,475,000**	**2,475,000**	**2,589,400**	**3,308,800**
追加カバー											
9IL160PSRK	160レフトターミナルソファ(フレームカバーのみ)	**168,300**	**195,800**	**236,500**	**259,600**	**325,600**	**375,100**	**568,700**	**568,700**	**632,500**	**1,032,900**
9IL160PDRK	160ライトターミナルソファ(フレームカバーのみ)	**168,300**	**195,800**	**236,500**	**259,600**	**325,600**	**375,100**	**568,700**	**568,700**	**632,500**	**1,032,900**

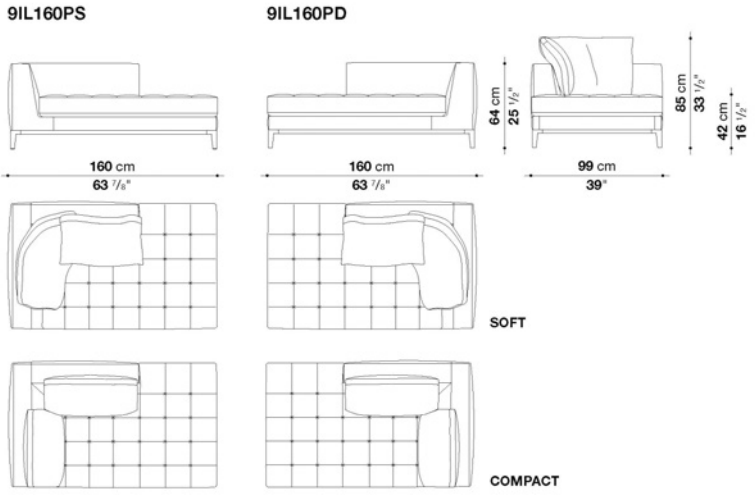

N.B. / 注意事項

バッククッションは含まれておりませんので、以下よりお選びください。
ソフトタイプの場合「バッククッション 60x60cm(LZ60C)」1個と「バッククッション 90x60cm(LZ90C)」1個
コンパクトタイプの場合「バッククッション 60x55cm(LZC60_55C)」1個と「バッククッション 72x55cm(LZC72_55C)」1個

ファブリックの場合は、エコレザーパイピング となります。
ダークグレー1130255、ダークブラウン1130350、ブラウン1130300、ローブ1130203、ダブグレー1130280よりお選びください。
長毛・ベルベット系張地 (MILO,LUNI,LICATA, SIRIO, SAMARA) は、同色グログランパイピングとなります。
レザーの場合は、同色のパイピングステッチとなります。

脚部：ブロンズニッケル塗装0174B、ブラッククローム塗装0170M、アンバー塗装0137A、またはグラファイト塗装0252Gよりお選びください。

※バッククッションにパイピングは施されません。
※カバーリングはフレームとバッククッションになります。シートクッションは、キルティング仕上げとなるためカバーリング仕様ではありません。
※奥行きの異なる工レメントを組み合わせた場合、キルティングの大きさが異なります。
※レザーKランクは、KASIA,KOTOよりお選びください。

LUCREZIA SOFT (TOP STITCHED) / ルクレチアソフト(トップステッチド) MAXALTO

L&R terminal element with ottoman cm 232 (depth cm 99)

		B (ファブリック)	A (ファブリック)	E (ファブリック)	S (ファブリック)	L (ファブリック)	D (ファブリック)	M (ファブリック)	BETA (レザー)	ALFA GAMMA (レザー)	K (レザー)
9IL232PS	232レフトオットマンターミナルソファ	**2,231,900**	**2,289,100**	**2,373,800**	**2,422,200**	**2,558,600**	**2,697,200**	**3,256,000**	**3,256,000**	**3,412,200**	**4,387,900**
9IL232PD	232ライトオットマンターミナルソファ	**2,231,900**	**2,289,100**	**2,373,800**	**2,422,200**	**2,558,600**	**2,697,200**	**3,256,000**	**3,256,000**	**3,412,200**	**4,387,900**
追加カバー											
9IL232PSRK	232レフトオットマンターミナルソファ(フレームカバーのみ)	**209,000**	**243,100**	**295,900**	**324,500**	**408,100**	**470,800**	**709,500**	**709,500**	**787,600**	**1,281,500**
9IL232PDRK	232ライトオットマンターミナルソファ(フレームカバーのみ)	**209,000**	**243,100**	**295,900**	**324,500**	**408,100**	**470,800**	**709,500**	**709,500**	**787,600**	**1,281,500**

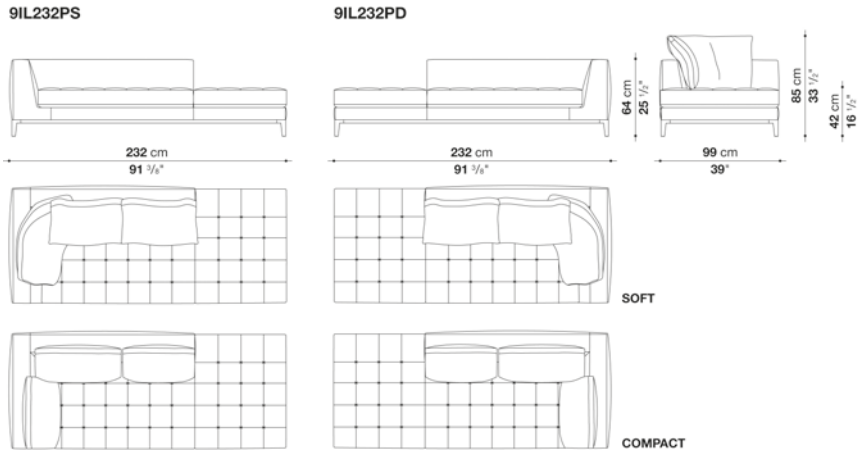

N.B. / 注意事項

バッククッションは含まれておりませんので、以下よりお選びください。
ソフトタイプの場合「バッククッション 60x60cm(LZ60C)」2個と「バッククッション 90x60cm(LZ90C)」1個
コンパクトタイプの場合「バッククッション 60x55cm(LZC60_55C)」1個と「バッククッション 72x55cm(LZC72_55C)」2個

ファブリックの場合は、エコレザーパイピング となります。
ダークグレー1130255、ダークブラウン1130350、ブラウン1130300、ローブ1130203、ダブグレー1130280よりお選びください。
長毛・ベルベット系張地（MILO,LUNI,LICATA, SIRIO, SAMARA）は、同色グログランパイピングとなります。
レザーの場合は、同色のパイピングステッチとなります。

脚部：ブロンズニッケル塗装0174B、ブラッククローム塗装0170M、アンバー塗装0137A、またはグラファイト塗装0252Gよりお選びください。

※バッククッションにパイピングは施されません。
※カバーリングはフレームとバッククッションになります。シートクッションは、キルティング仕上げとなるためカバーリング仕様ではありません。
※奥行きの異なる工レメントを組み合わせた場合、キルティングの大きさが異なります。
※レザーKランクは、KASIA,KOTOよりお選びください。

LUCREZIA SOFT (TOP STITCHED) / ルクレチアソフト(トップステッチド) MAXALTO

Left and right chaise longue cm 160 (depth cm 99)

		B (ファブリック)	A (ファブリック)	E (ファブリック)	S (ファブリック)	L (ファブリック)	D (ファブリック)	M (ファブリック)	BETA (レザー)	ALFA GAMMA (レザー)	K (レザー)
9IL160LS	160レフトシェーズロング	**1,731,400**	**1,775,400**	**1,841,400**	**1,878,800**	**1,983,300**	**2,083,400**	**2,475,000**	**2,475,000**	**2,589,400**	**3,308,800**
9IL160LD	160ライトシェーズロング	**1,731,400**	**1,775,400**	**1,841,400**	**1,878,800**	**1,983,300**	**2,083,400**	**2,475,000**	**2,475,000**	**2,589,400**	**3,308,800**
追加カバー											
9IL160LSRK	160レフトシェーズロング(フレームカバーのみ)	**168,300**	**195,800**	**236,500**	**259,600**	**325,600**	**379,500**	**568,700**	**568,700**	**632,500**	**1,032,900**
9IL160LDRK	160ライトシェーズロング(フレームカバーのみ)	**168,300**	**195,800**	**236,500**	**259,600**	**325,600**	**379,500**	**568,700**	**568,700**	**632,500**	**1,032,900**

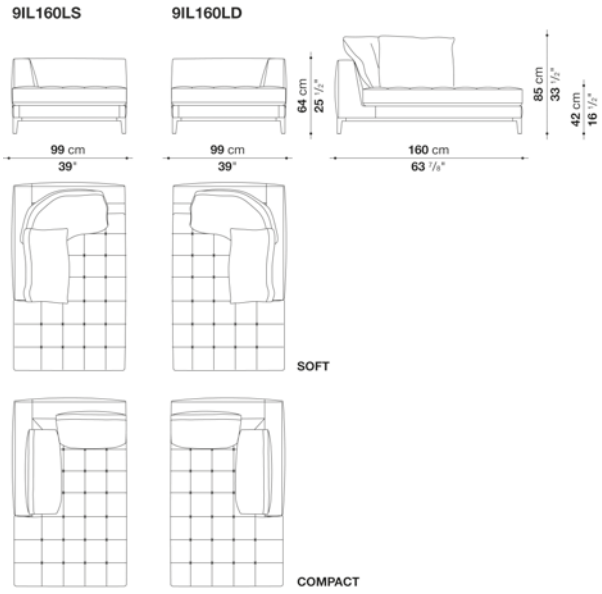

N.B. / 注意事項

バッククッションは含まれておりませんので、以下よりお選びください。
ソフトタイプの場合「バッククッション 60x60cm(LZ60C)」1個と「バッククッション 90x60cm(LZ90C)」1個
コンパクトタイプの場合「バッククッション 60x55cm(LZC60_55C)」1個と「バッククッション 72x55cm(LZC72_55C)」1個

ファブリックの場合は、エコレザーパイピング となります。
ダークグレー1130255、ダークブラウン1130350、ブラウン1130300、ローブ1130203、ダブグレー1130280よりお選びください。
長毛・ベルベット系張地（MILO,LUNI,LICATA, SIRIO, SAMARA）は、同色グログランパイピングとなります。
レザーの場合は、同色のパイピングステッチとなります。

脚部：ブロンズニッケル塗装0174B、ブラッククローム塗装0170M、アンバー塗装0137A、またはグラファイト塗装0252Gよりお選びください。

※バッククッションにパイピングは施されません。
※カバーリングはフレームとバッククッションになります。シートクッションは、キルティング仕上げとなるためカバーリング仕様ではありません。
※奥行きの異なる工レメントを組み合わせた場合、キルティングの大きさが異なります。
※レザーKランクは、KASIA,KOTOよりお選びください。

LUCREZIA SOFT (TOP STITCHED) / ルクレチアソフト(トップステッチド) MAXALTO

Left and right chaise longue cm 232 (depth cm 99)

		B (ファブリック)	A (ファブリック)	E (ファブリック)	S (ファブリック)	L (ファブリック)	D (ファブリック)	M (ファブリック)	BETA (レザー)	ALFA GAMMA (レザー)	K (レザー)
9IL232LS	232レフトシェーズロング	**2,231,900**	**2,289,100**	**2,373,800**	**2,422,200**	**2,558,600**	**2,697,200**	**3,256,000**	**3,256,000**	**3,412,200**	**4,387,900**
9IL232LD	232ライトシェーズロング	**2,231,900**	**2,289,100**	**2,373,800**	**2,422,200**	**2,558,600**	**2,697,200**	**3,256,000**	**3,256,000**	**3,412,200**	**4,387,900**
追加カバー											
9IL232LSRK	232レフトシェーズロング(フレームカバーのみ)	**209,000**	**243,100**	**295,900**	**324,500**	**408,100**	**471,900**	**709,500**	**709,500**	**787,600**	**1,281,500**
9IL232LDRK	232ライトシェーズロング(フレームカバーのみ)	**209,000**	**243,100**	**295,900**	**324,500**	**408,100**	**471,900**	**709,500**	**709,500**	**787,600**	**1,281,500**

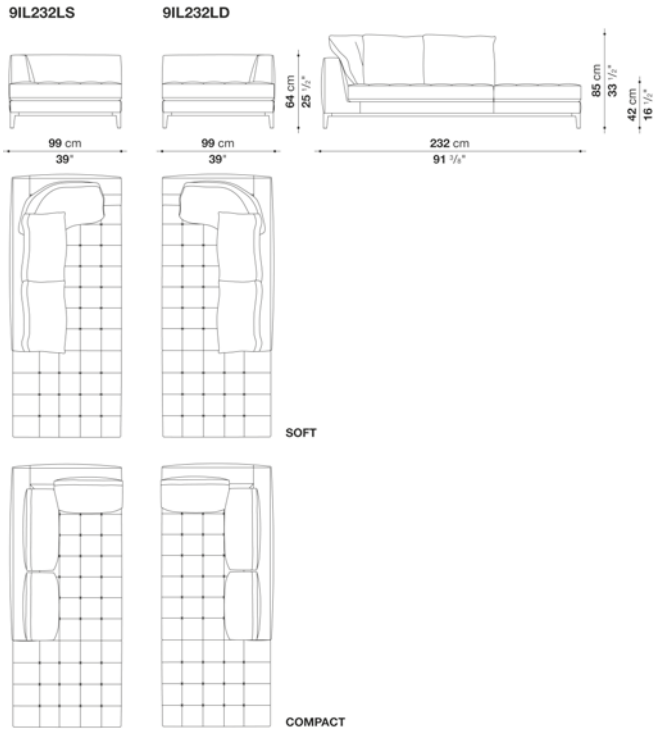

N.B. / 注意事項

バッククッションは含まれておりませんので、以下よりお選びください。
ソフトタイプの場合「バッククッション 60x60cm(LZ60C)」2個と「バッククッション 90x60cm(LZ90C)」1個
コンパクトタイプの場合「バッククッション 60x55cm(LZC60_55C)」2個と「バッククッション 72x55cm(LZC72_55C)」1個

ファブリックの場合は、エコレザーパイピング となります。
ダークグレー1130255、ダークブラウン1130350、ブラウン1130300、ローブ1130203、ダブグレー1130280よりお選びください。
長毛・ベルベット系張地 (MILO,LUNI,LICATA, SIRIO, SAMARA) は、同色グログランパイピングとなります。
レザーの場合は、同色のパイピングステッチとなります。

脚部：ブロンズニッケル塗装0174B、ブラッククローム塗装0170M、アンバー塗装0137A、またはグラファイト塗装0252Gよりお選びください。

※バッククッションにパイピングは施されません。
※カバーリングはフレームとバッククッションになります。シートクッションは、キルティング仕上げとなるためカバーリング仕様ではありません。
※奥行きの異なる工レメントを組み合わせた場合、キルティングの大きさが異なります。
※レザーKランクは、KASIA,KOTOよりお選びください。

LUCREZIA SOFT (TOP STITCHED) / ルクレチアソフト(トップステッチド) MAXALTO

Sofa cm 275 (depth cm 107)

		B (ファブリック)	A (ファブリック)	E (ファブリック)	S (ファブリック)	L (ファブリック)	D (ファブリック)	M (ファブリック)	BETA (レザー)	ALFA GAMMA (レザー)	K (レザー)
IL275	275ソファ	2,680,700	2,750,000	2,856,700	2,916,100	3,085,500	3,254,900	3,888,500	3,888,500	4,078,800	5,270,100
追加カバー											
IL275RK	275ソファ(フレームカバーのみ)	266,200	310,200	378,400	418,000	526,900	620,400	998,800	998,800	1,119,800	1,873,300

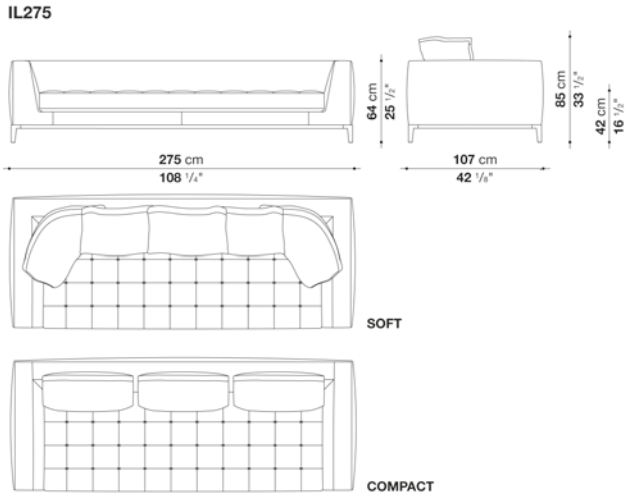

N.B. / 注意事項

バッククッションは含まれておりませんので、以下よりお選びください。
ソフトタイプの場合「バッククッション 60x60cm(LZ60C)」3個と「バッククッション 90x60cm(LZ90C)」2個
コンパクトタイプの場合「バッククッション 75x55cm(LZC75_55C)」3個

ファブリックの場合は、エコレザーパイピング となります。
ダークグレー1130255、ダークブラウン1130350、ブラウン1130300、ロープ1130203、ダブグレー1130280よりお選びください。
長毛・ベルベット系張地 (MILO,LUNI,LICATA, SIRIO, SAMARA) は、同色グログランパイピングとなります。
レザーの場合は、同色のパイピングステッチとなります。

脚部：ブロンズニッケル塗装0174B、ブラッククローム塗装0170M、アンバー塗装0137A、またはグラファイト塗装0252Gよりお選びください。

※より快適にお使いいただくために「オプショナルクッション」1個を追加されることをお勧めします。
※バッククッションにパイピングは施されません。
※カバーリングはフレームとバッククッションになります。シートクッションは、キルティング仕上げとなるためカバーリング仕様ではありません。
※奥行きの異なる工レメントを組み合わせた場合、キルティングの大きさが異なります。
※レザーKランクは、KASIA,KOTOよりお選びください。

LUCREZIA SOFT (TOP STITCHED) / ルクレチアソフト(トップステッチド)　MAXALTO

Left and right terminal element cm 160 (depth cm 107)

		B (ファブリック)	A (ファブリック)	E (ファブリック)	S (ファブリック)	L (ファブリック)	D (ファブリック)	M (ファブリック)	BETA (レザー)	ALFA GAMMA (レザー)	K (レザー)
IL160S	160レフトターミナルソファ	**1,762,200**	**1,806,200**	**1,872,200**	**1,910,700**	**2,016,300**	**2,123,000**	**2,519,000**	**2,519,000**	**2,640,000**	**3,394,600**
IL160D	160ライトターミナルソファ	**1,762,200**	**1,806,200**	**1,872,200**	**1,910,700**	**2,016,300**	**2,123,000**	**2,519,000**	**2,519,000**	**2,640,000**	**3,394,600**
追加カバー											
IL160SRK	160レフトターミナルソファ(フレームカバーのみ)	**183,700**	**214,500**	**260,700**	**286,000**	**359,700**	**422,400**	**636,900**	**636,900**	**710,600**	**1,169,300**
IL160DRK	160ライトターミナルソファ(フレームカバーのみ)	**183,700**	**214,500**	**260,700**	**286,000**	**359,700**	**422,400**	**636,900**	**636,900**	**710,600**	**1,169,300**

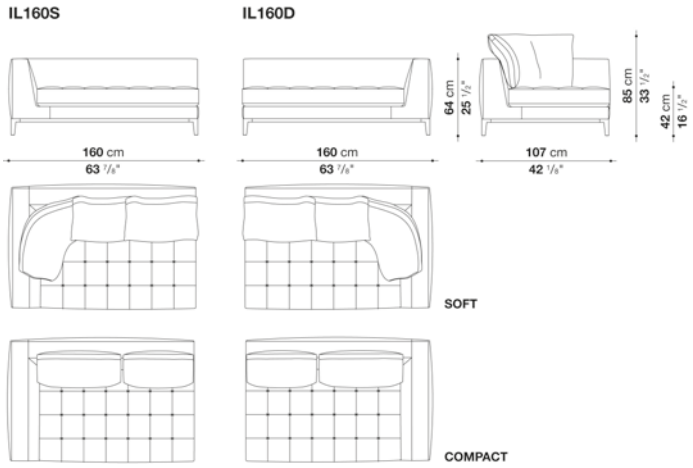

N.B. / 注意事項

バッククッションは含まれておりませんので、以下よりお選びください。
ソフトタイプの場合「バッククッション 60x60cm(LZ60C)」2個と「バッククッション 90x60cm(LZ90C)」1個
コンパクトタイプの場合「バッククッション 60x55cm(LZC60_55C)」1個と「バッククッション 75x55cm(LZC75_55C)」1個

ファブリックの場合は、エコレザーパイピング となります。
ダークグレー1130255、ダークブラウン1130350、ブラウン1130300、ローブ1130203、ダブグレー1130280よりお選びください。
長毛・ベルベット系張地（MILO,LUNI,LICATA, SIRIO, SAMARA）は、同色グログランパイピングとなります。
レザーの場合は、同色のパイピングステッチとなります。

脚部：ブロンズニッケル塗装0174B、ブラッククローム塗装0170M、アンバー塗装0137A、またはグラファイト塗装0252Gよりお選びください。

※より快適にお使いいただくために「オプショナルクッション」1個を追加されることをお勧めします。
※バッククッションにパイピングは施されません。
※カバーリングはフレームとバッククッションになります。シートクッションは、キルティング仕上げとなるためカバーリング仕様ではありません。
※奥行きの異なる工レメントを組み合わせた場合、キルティングの大きさが異なります。
※レザーKランクは、KASIA,KOTOよりお選びください。

LUCREZIA SOFT (TOP STITCHED) / ルクレチアソフト(トップステッチド)　MAXALTO

Left and right terminal element cm 249 (depth cm 107)

		B (ファブリック)	A (ファブリック)	E (ファブリック)	S (ファブリック)	L (ファブリック)	D (ファブリック)	M (ファブリック)	BETA (レザー)	ALFA GAMMA (レザー)	K (レザー)
IL249S	249レフトターミナルソファ	**2,482,700**	**2,549,800**	**2,648,800**	**2,704,900**	**2,863,300**	**3,010,700**	**3,601,400**	**3,601,400**	**3,779,600**	**4,881,800**
IL249D	249ライトターミナルソファ	**2,482,700**	**2,549,800**	**2,648,800**	**2,704,900**	**2,863,300**	**3,010,700**	**3,601,400**	**3,601,400**	**3,779,600**	**4,881,800**
追加カバー											
IL249SRK	249レフトターミナルソファ(フレームカバーのみ)	**239,800**	**279,400**	**341,000**	**376,200**	**473,000**	**548,900**	**832,700**	**832,700**	**931,700**	**1,548,800**
IL249DRK	249ライトターミナルソファ(フレームカバーのみ)	**239,800**	**279,400**	**341,000**	**376,200**	**473,000**	**548,900**	**832,700**	**832,700**	**931,700**	**1,548,800**

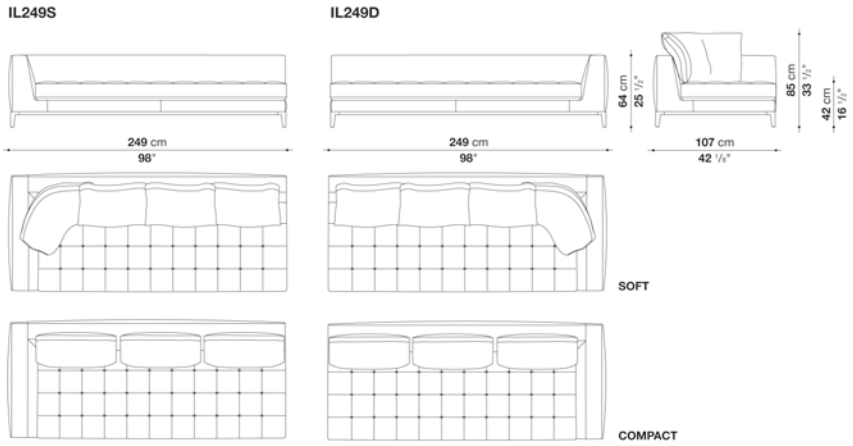

N.B. / 注意事項

バッククッションは含まれておりませんので、以下よりお選びください。
ソフトタイプの場合「バッククッション 60x60cm(LZ60C)」3個と「バッククッション 90x60cm(LZ90C)」1個
コンパクトタイプの場合「バッククッション 75x55cm(LZC75_55C)」3個

ファブリックの場合は、エコレザーパイピング となります。
ダークグレー1130255、ダークブラウン1130350、ブラウン1130300、ローブ1130203、ダブグレー1130280よりお選びください。
長毛・ベルベット系張地 (MILO,LUNI,LICATA, SIRIO, SAMARA) は、同色グログランパイピングとなります。
レザーの場合は、同色のパイピングステッチとなります。

脚部：ブロンズニッケル塗装0174B、ブラッククローム塗装0170M、アンバー塗装0137A、またはグラファイト塗装0252Gよりお選びください。

※より快適にお使いいただくために「オプショナルクッション」3個を追加されることをお勧めします。
※バッククッションにパイピングは施されません。
※カバーリングはフレームとバッククッションになります。シートクッションは、キルティング仕上げとなるためカバーリング仕様ではありません。
※奥行きの異なる工レメントを組み合わせた場合、キルティングの大きさが異なります。
※レザーKランクは、KASIA,KOTOよりお選びください。

LUCREZIA SOFT (TOP STITCHED) / ルクレチアソフト(トップステッチド) MAXALTO

L&R terminal element with ottoman cm 249 (depth cm 107)

		B (ファブリック)	A (ファブリック)	E (ファブリック)	S (ファブリック)	L (ファブリック)	D (ファブリック)	M (ファブリック)	BETA (レザー)	ALFA GAMMA (レザー)	K (レザー)
IL249PS	249レフトオットマンターミナルソファ	**2,542,100**	**2,610,300**	**2,713,700**	**2,772,000**	**2,938,100**	**3,107,500**	**3,711,400**	**3,711,400**	**3,900,600**	**5,083,100**
IL249PD	249ライトオットマンターミナルソファ	**2,542,100**	**2,610,300**	**2,713,700**	**2,772,000**	**2,938,100**	**3,107,500**	**3,711,400**	**3,711,400**	**3,900,600**	**5,083,100**
追加カバー											
IL249PSRK	249レフトオットマンターミナルソファ(フレームカバーのみ)	**216,700**	**250,800**	**303,600**	**333,300**	**419,100**	**491,700**	**755,700**	**755,700**	**844,800**	**1,395,900**
IL249PDRK	249ライトオットマンターミナルソファ(フレームカバーのみ)	**216,700**	**250,800**	**303,600**	**333,300**	**419,100**	**491,700**	**755,700**	**755,700**	**844,800**	**1,395,900**

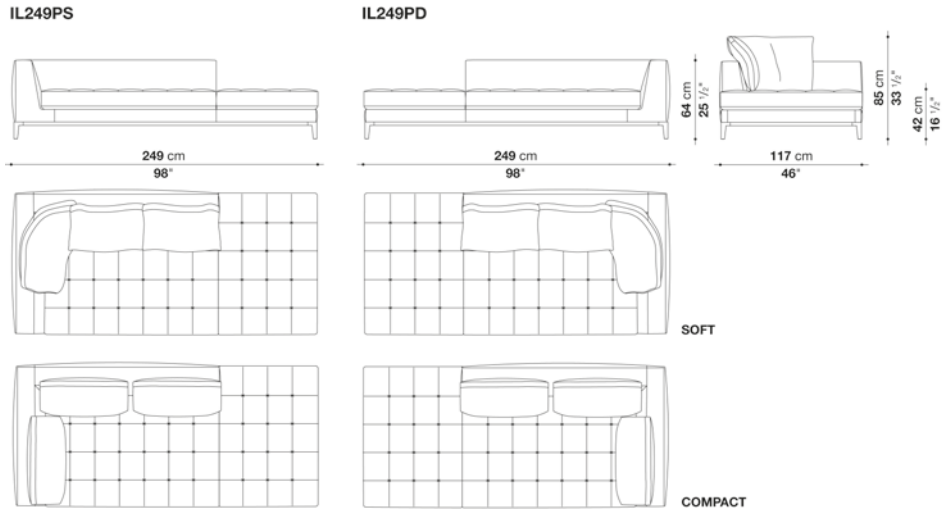

N.B. / 注意事項

バッククッションは含まれておりませんので、以下よりお選びください。
ソフトタイプの場合「バッククッション 60x60cm(LZ60C)」2個と「バッククッション 90x60cm(LZ90C)」1個
コンパクトタイプの場合「バッククッション 75x55cm(LZC75_55C)」3個

ファブリックの場合は、エコレザーパイピング となります。
ダークグレー1130255、ダークブラウン1130350、ブラウン1130300、ローブ1130203、ダブグレー1130280よりお選びください。
長毛・ベルベット系張地（MILO,LUNI,LICATA, SIRIO, SAMARA）は、同色グログランパイピングとなります。
レザーの場合は、同色のパイピングステッチとなります。

脚部：ブロンズニッケル塗装0174B、ブラッククローム塗装0170M、アンバー塗装0137A、またはグラファイト塗装0252Gよりお選びください。

※より快適にお使いいただくために「オプショナルクッション」2個を追加されることをお勧めします。
※バッククッションにパイピングは施されません。
※カバーリングはフレームとバッククッションになります。シートクッションは、キルティング仕上げとなるためカバーリング仕様ではありません。
※奥行きの異なる工レメントを組み合わせた場合、キルティングの大きさが異なります。
※レザーKランクは、KASIA,KOTOよりお選びください。

LUCREZIA SOFT (TOP STITCHED) / ルクレチアソフト(トップステッチド) MAXALTO

Left and right chaise longue cm 249 (depth cm 107)

		B (ファブリック)	A (ファブリック)	E (ファブリック)	S (ファブリック)	L (ファブリック)	D (ファブリック)	M (ファブリック)	BETA (レザー)	ALFA GAMMA (レザー)	K (レザー)
IL249LS	249レフトシェーズロング	**2,542,100**	**2,610,300**	**2,713,700**	**2,772,000**	**2,938,100**	**3,088,800**	**3,711,400**	**3,711,400**	**3,900,600**	**5,083,100**
IL249LD	249ライトシェーズロング	**2,542,100**	**2,610,300**	**2,713,700**	**2,772,000**	**2,938,100**	**3,088,800**	**3,711,400**	**3,711,400**	**3,900,600**	**5,083,100**
追加カバー											
IL249LSRK	249レフトシェーズロング(フレームカバーのみ)	**216,700**	**250,800**	**303,600**	**333,300**	**419,100**	**491,700**	**755,700**	**755,700**	**844,800**	**1,395,900**
IL249LDRK	249ライトシェーズロング(フレームカバーのみ)	**216,700**	**250,800**	**303,600**	**333,300**	**419,100**	**491,700**	**755,700**	**755,700**	**844,800**	**1,395,900**

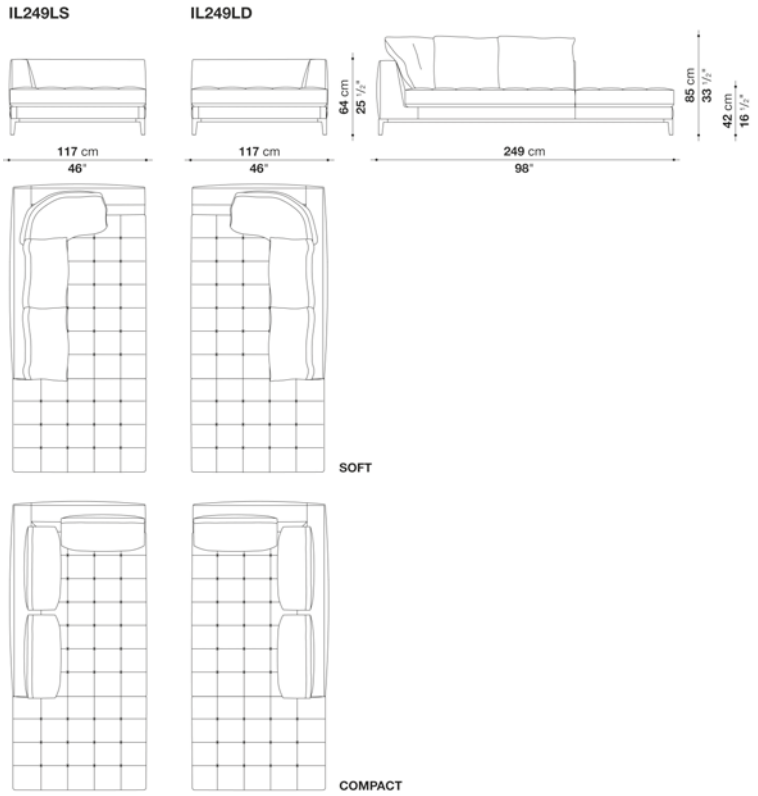

N.B. / 注意事項

バッククッションは含まれておりませんので、以下よりお選びください。
ソフトタイプの場合「バッククッション 60x60cm(LZ60C)」2個と「バッククッション 90x60cm(LZ90C)」1個
コンパクトタイプの場合「バッククッション 75x55cm(LZC75_55C)」3個

ファブリックの場合は、エコレザーパイピング となります。
ダークグレー1130255、ダークブラウン1130350、ブラウン1130300、ローブ1130203、ダブグレー1130280よりお選びください。
長毛・ベルベット系張地（MILO,LUNI,LICATA, SIRIO, SAMARA）は、同色グログランパイピングとなります。
レザーの場合は、同色のパイピングステッチとなります。

脚部：ブロンズニッケル塗装0174B、ブラッククローム塗装0170M、アンバー塗装0137A、またはグラファイト塗装0252Gよりお選びください。

※より快適にお使いいただくために「オプショナルクッション」2個を追加されることをお勧めします。
※バッククッションにパイピングは施されません。
※カバーリングはフレームとバッククッションになります。シートクッションは、キルティング仕上げとなるためカバーリング仕様ではありません。
※奥行きの異なる工レメントを組み合わせた場合、キルティングの大きさが異なります。
※レザーKランクは、KASIA,KOTOよりお選びください。

LUCREZIA SOFT (TOP STITCHED) / ルクレチアソフト(トップステッチド) MAXALTO

Chaise longue with headrest cushion cm 181

		B (ファブリック)	A (ファブリック)	E (ファブリック)	S (ファブリック)	L (ファブリック)	D (ファブリック)	M (ファブリック)	BETA (レザー)	ALFA GAMMA (レザー)	K (レザー)
IL181L	180シェーズロング(ヘッドレストクッション付)	**1,648,900**	**1,685,200**	**1,739,100**	**1,769,900**	**1,856,800**	**1,940,400**	**2,348,500**	**2,348,500**	**2,447,500**	**3,066,800**
追加カバー											
IL181LRK	180シェーズロング (ヘッドレストクッション付)	**145,200**	**160,600**	**184,800**	**198,000**	**237,600**	**272,800**	**479,600**	**479,600**	**518,100**	**763,400**

IL181L

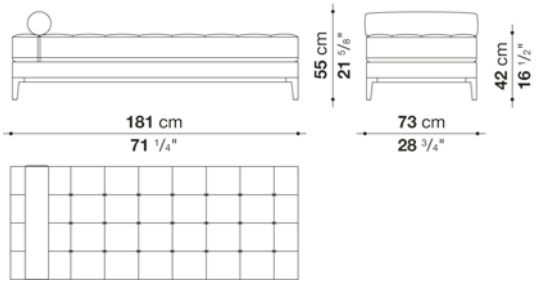

N.B. / 注意事項

ファブリックの場合は、エコレザーパイピング となります。
ダークグレー1130255、ダークブラウン1130350、ブラウン1130300、ローブ1130203、ダブグレー1130280よりお選びください。
長毛・ベルベット系張地（MILO,LUNI,LICATA, SIRIO, SAMARA）は、同色グログランパイピングとなります。
レザーの場合は、同色のパイピングステッチとなります。

脚部：ブロンズニッケル塗装0174B、ブラッククローム塗装0170M、アンバー塗装0137A、またはグラファイト塗装0252Gよりお選びください。

※カバーリングはフレームとバッククッションになります。シートクッションは、キルティング仕上げとなるためカバーリング仕様ではありません。
※レザーKランクは、KASIA,KOTOよりお選びください。

LUCREZIA SOFT (TOP STITCHED) / ルクレチアソフト(トップステッチド) MAXALTO

Armchair cm 78

		B (ファブリック)	A (ファブリック)	E (ファブリック)	S (ファブリック)	L (ファブリック)	D (ファブリック)	M (ファブリック)	BETA (レザー)	ALFA GAMMA (レザー)	K (レザー)
IL78	アームチェア	**1,116,500**	**1,142,900**	**1,182,500**	**1,205,600**	**1,269,400**	**1,331,000**	**1,521,300**	**1,521,300**	**1,588,400**	**2,008,600**
バッククッション (ソフトタイプ)											
LZ78_SC	バッククッション アームチェア用(ソフトタイプ)	**80,300**	**85,800**	**96,800**	**101,200**	**116,600**	**138,600**	**138,600**	**138,600**	**149,600**	**215,600**
バッククッション (コンパクトタイプ)											
LZC78_SC	バッククッション アームチェア用(コンパクトタイプ)	**84,700**	**91,300**	**100,100**	**105,600**	**121,000**	**141,900**	**145,200**	**145,200**	**154,000**	**218,900**
追加カバー											
IL78RK	アームチェア	**147,400**	**169,400**	**205,700**	**225,500**	**281,600**	**330,000**	**493,900**	**493,900**	**548,900**	**894,300**
LZ78_SCRK	バッククッション アームチェア用(ソフトタイプ)	**39,600**	**47,300**	**56,100**	**61,600**	**78,100**	**100,100**	**100,100**	**100,100**	**111,100**	**176,000**
LZC78_SCRK	バッククッション アームチェア用(コンパクトタイプ)	**35,200**	**41,800**	**50,600**	**56,100**	**70,400**	**92,400**	**94,600**	**94,600**	**104,500**	**169,400**

IL78

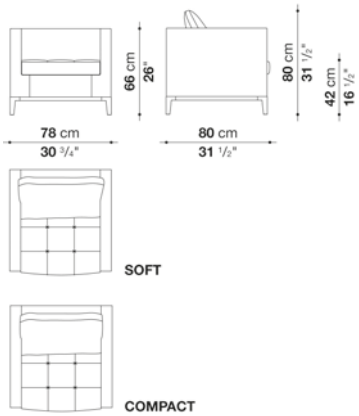

N.B. / 注意事項

バッククッションは含まれておりませんので、以下よりお選びください。
ソフトタイプの場合「バッククッション(LZ78_SC)」1個
コンパクトタイプの場合「バッククッション(LZC78_SC)」1個

ファブリックの場合は、エコレザーパイピング となります。
ダークグレー1130255、ダークブラウン1130350、ブラウン1130300、ローブ1130203、ダブグレー1130280よりお選びください。
長毛・ベルベット系張地 (MILO,LUNI,LICATA, SIRIO, SAMARA) は、同色グログランパイピングとなります。
レザーの場合は、同色のパイピングステッチとなります。

脚部：ブロンズニッケル塗装0174B、ブラッククローム塗装0170M、アンバー塗装0137A、またはグラファイト塗装0252Gよりお選びください。

※バッククッションにパイピングは施されません。
※カバーリングはフレームとバッククッションになります。シートクッションは、キルティング仕上げとなるためカバーリング仕様ではありません。
※レザーKランクは、KASIA,KOTOよりお選びください。

LUCREZIA SOFT (TOP STITCHED) / ルクレチアソフト(トップステッチド) MAXALTO

Back Cushions

		B (ファブリック)	A (ファブリック)	E (ファブリック)	S (ファブリック)	L (ファブリック)	D (ファブリック)	M (ファブリック)	BETA (レザー)	ALFA GAMMA (レザー)	K (レザー)
バッククッション (ソフトタイプ)											
LZ60C	バッククッション 60 x 60cm(ソフトタイプ)	**91,300**	**96,800**	**110,000**	**117,700**	**137,500**	**161,700**	**183,700**	**183,700**	**202,400**	**287,100**
LZ90C	バッククッション 90 x 60cm(ソフトタイプ)	**113,300**	**119,900**	**133,100**	**140,800**	**160,600**	**184,800**	**251,900**	**251,900**	**277,200**	**396,000**
バッククッション (コンパクトタイプ)											
LZC60_55C	バッククッション 60 x 55cm(コンパクトタイプ)	**81,400**	**86,900**	**92,400**	**96,800**	**107,800**	**133,100**	**174,900**	**174,900**	**185,900**	**257,400**
LZC72_55C	バッククッション 72 x 55cm(コンパクトタイプ)	**93,500**	**101,200**	**113,300**	**118,800**	**137,500**	**162,800**	**184,800**	**184,800**	**200,200**	**298,100**
LZC80_55C	バッククッション 80 x 55cm(コンパクトタイプ)	**99,000**	**105,600**	**117,700**	**124,300**	**143,000**	**168,300**	**202,400**	**202,400**	**216,700**	**306,900**
バッククッション (ソフトタイプ) 追加カバー											
LZ60CRK	バッククッション 60 x 60cm(ソフトタイプ)	**50,600**	**57,200**	**70,400**	**79,200**	**99,000**	**125,400**	**148,500**	**148,500**	**167,200**	**256,300**
LZ90CRK	バッククッション 90 x 60cm(ソフトタイプ)	**53,900**	**60,500**	**73,700**	**82,500**	**103,400**	**129,800**	**198,000**	**198,000**	**225,500**	**349,800**
バッククッション (コンパクトタイプ) 追加カバー											
LZC60_55CRK	バッククッション 60 x 55cm(コンパクトタイプ)	**30,800**	**36,300**	**42,900**	**46,200**	**57,200**	**83,600**	**124,300**	**124,300**	**135,300**	**206,800**
LZC72_55CRK	バッククッション 72 x 55cm(コンパクトタイプ)	**47,300**	**55,000**	**66,000**	**72,600**	**91,300**	**117,700**	**137,500**	**137,500**	**154,000**	**251,900**
LZC80_55CRK	バッククッション 80 x 55cm(コンパクトタイプ)	**48,400**	**56,100**	**68,200**	**74,800**	**92,400**	**119,900**	**150,700**	**150,700**	**166,100**	**256,300**

N.B. / 注意事項

※バッククッションにパイピングは施されません。
※レザーKランクは、KASIA,KOTOよりお選びください。

LUCREZIA SOFT (TOP STITCHED) / ルクレチアソフト(トップステッチド) MAXALTO

Optional cushions : box style

		B (ファブリック)	A (ファブリック)	E (ファブリック)	S (ファブリック)	L (ファブリック)	D (ファブリック)	M (ファブリック)	BETA (レザー)	ALFA GAMMA (レザー)	K (レザー)
OF55_30	オプショナルクッション 55 x 30cm	**47,300**	**50,600**	**55,000**	**61,600**	**70,400**	**81,400**	**94,600**	**94,600**	**105,600**	**134,200**
OF55_40	オプショナルクッション 55 x 40cm	**61,600**	**68,200**	**73,700**	**91,300**	**99,000**	**113,300**	**136,400**	**136,400**	**154,000**	**167,200**
OF48_48	オプショナルクッション 48 x 48cm	**55,000**	**61,600**	**67,100**	**82,500**	**89,100**	**102,300**	**124,300**	**124,300**	**139,700**	**152,900**
4OF48_48	オプショナルクッション 48 x 48cm 4個セット	**149,600**	**165,000**	**177,100**	**196,900**	**286,000**	**328,900**	**432,300**	**432,300**	**489,500**	**537,900**
追加カバー											
OF55_30RK	オプショナルクッション 55 x 30cm	**31,900**	**35,200**	**39,600**	**47,300**	**50,600**	**66,000**	**74,800**	**74,800**	**84,700**	**92,400**
OF55_40RK	オプショナルクッション 55 x 40cm	**44,000**	**48,400**	**55,000**	**63,800**	**69,300**	**90,200**	**101,200**	**101,200**	**115,500**	**127,600**
OF48_48RK	オプショナルクッション 48 x 48cm	**39,600**	**44,000**	**50,600**	**58,300**	**63,800**	**82,500**	**92,400**	**92,400**	**105,600**	**116,600**
4OF48_48RK	オプショナルクッション 48 x 48cm 4個セット	**85,800**	**100,100**	**110,000**	**126,500**	**211,200**	**275,000**	**341,000**	**341,000**	**387,200**	**425,700**



OF55_30

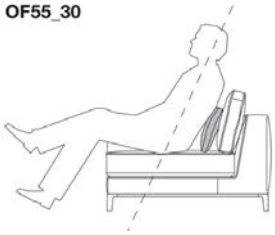

OF55_40



OF48_48



LUCREZIA SOFT (TOP STITCHED) / ルクレチアソフト(トップステッチド) MAXALTO

Optional cushions : pillow style

		B (ファブリック)	A (ファブリック)	E (ファブリック)	S (ファブリック)	L (ファブリック)	D (ファブリック)	M (ファブリック)	BETA (レザー)	ALFA GAMMA (レザー)	K (レザー)
OG55_30	オプショナルクッション 55 x 30cm	**39,600**	**44,000**	**48,400**	**53,900**	**62,700**	**71,500**	**82,500**	**82,500**	**92,400**	**118,800**
OG55_40	オプショナルクッション 55 x 40cm	**53,900**	**59,400**	**63,800**	**79,200**	**85,800**	**99,000**	**118,800**	**118,800**	**134,200**	**148,500**
OG48_48	オプショナルクッション 48 x 48cm	**48,400**	**50,600**	**61,600**	**70,400**	**82,500**	**86,900**	**89,100**	**89,100**	**100,100**	**112,200**
4OG48_48	オプショナルクッション 48 x 48cm 4個セット	**149,600**	**161,700**	**193,600**	**224,400**	**261,800**	**275,000**	**281,600**	**281,600**	**319,000**	**350,900**
追加カバー											
OG55_30RK	オプショナルクッション 55 x 30cm	**20,900**	**24,200**	**27,500**	**33,000**	**39,600**	**52,800**	**60,500**	**60,500**	**70,400**	**94,600**
OG55_40RK	オプショナルクッション 55 x 40cm	**38,500**	**44,000**	**50,600**	**59,400**	**63,800**	**82,500**	**93,500**	**93,500**	**105,600**	**116,600**
OG48_48RK	オプショナルクッション 48 x 48cm	**27,500**	**30,800**	**36,300**	**39,600**	**47,300**	**49,500**	**51,700**	**51,700**	**58,300**	**63,800**
4OG48_48RK	オプショナルクッション 48 x 48cm 4個セット	**85,800**	**93,500**	**112,200**	**128,700**	**149,600**	**155,100**	**161,700**	**161,700**	**182,600**	**202,400**



OG55_30

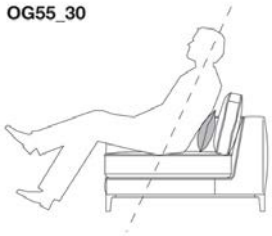

OG55_40



OG48_48





TECHNICAL SPECIFICATIONS / 技術情報：

フレーム	無垢木材 (グレーオーク、ブラッシュドライトオーク、ブラッシュドブラックオーク)
座面クッション	密度の異なる成形ポリウレタン羽毛
背面及びアームレスト	積層合板、密度の異なる成形ポリウレタン、ポリエステルファイバー、羽毛
脚部先端	フェルト
表面張地	ファブリックまたは天然皮革

MUSA / ムーサ　　MAXALTO

Armchair cm 65

		B (ファブリック)	A (ファブリック)	E (ファブリック)	S (ファブリック)	L (ファブリック)	D (ファブリック)	BETA (レザー)	ALFA GAMMA (レザー)	K (レザー)	
SM65P	アームチェア	**640,200**	**652,300**	**682,000**	**710,600**	**762,300**	**776,600**	**784,300**	**854,700**	**951,500**	

SM65P

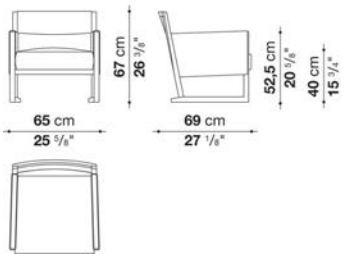

N.B. / 注意事項

フレーム：オーク (グレー0378G、ライト0374C、ブラック0381N) よりお選びください。

※レザーKランクは、KASIA,KOTOよりお選びください。

MUSA / ムーサ　　MAXALTO

Tea armchair cm 65

		B (ファブリック)	A (ファブリック)	E (ファブリック)	S (ファブリック)	L (ファブリック)	D (ファブリック)	BETA (レザー)	ALFA GAMMA (レザー)	K (レザー)	
SM65T	アームチェア	**600,600**	**612,700**	**630,300**	**651,200**	**686,400**	**699,600**	**774,400**	**878,900**	**1,024,100**	

SM65T

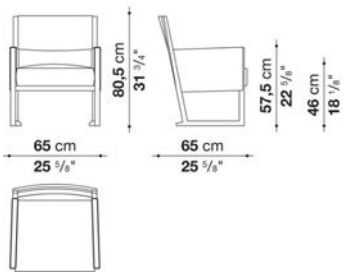

N.B. / 注意事項

フレーム：オーク (グレー0378G、ライト0374C、ブラック0381N) よりお選びください。

※レザーKランクは、KASIA,KOTOよりお選びください。



TECHNICAL SPECIFICATIONS / 技術情報：

内部構造	鋼管及び成形鋼材
背面とアームレスト内部充填材	Bayfit®(バイエル社製)低温成形発泡ポリウレタン　ポリエステルファイバー
座面クッション充填材	密度の異なる成形ポリウレタン　ポリエステルファイバー
脚部	ダイキャストアルミニウム
脚部先端	熱可塑性プラスチック
表面張地	ファブリックまたは天然皮革 (レイズドステッチ)

NIDUS / ニードゥス　　MAXALTO

High armchair with back cushion cm 92, available in one colour

		B (ファブリック)	A (ファブリック)	E (ファブリック)	S (ファブリック)	L (ファブリック)	D (ファブリック)	M (ファブリック)	BETA (レザー)	ALFA GAMMA (レザー)	K (レザー)
ND92	92 ラウンジチェア (バッククッション付)	**856,900**	**881,100**	**926,200**	**959,200**	**1,037,300**	**1,118,700**	**1,295,800**	**1,295,800**	**1,369,500**	**1,735,800**
ND_PG	ヘッドレストクッション	**52,800**	**57,200**	**61,600**	**68,200**	**78,100**	**92,400**	**92,400**	**92,400**	**100,100**	**133,100**
追加カバー											
ND92RK	92 ラウンジチェア (バッククッション付)	**209,000**	**233,200**	**275,000**	**306,900**	**381,700**	**463,100**	**629,200**	**629,200**	**699,600**	**1,050,500**
ND_PGRK	ヘッドレストクッション	**28,600**	**33,000**	**37,400**	**44,000**	**52,800**	**66,000**	**67,100**	**67,100**	**73,700**	**101,200**

ND92

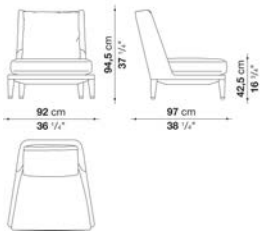

N.B. / 注意事項

ファブリック、レザーともにレイズドステッチとなります。ステッチのカラーを33色よりお選びいただけます。
(ENIA, LICATA, LUNI, MILO, SAMARA, SIRIOをお選びいただいた場合はスタンダードステッチとなります。長毛・ベルベット系張地のため、ステッチの種類および色をお選びいただくことができません。)

脚部：本体と同ファブリック・レザーとなります。脚先アルミは、アンバー塗装0137A、またはグラファイト塗装0252Gよりお選びください。

※バッククッションは、本体価格に含まれます。
※バッククッションにステッチは施されません。
※ヘッドレストクッション (ND_PG) は、別売となりレイズドステッチが施されます。ステッチのカラーを33色よりお選びいただけます。
※レザーKランクは、KASIA,KOTOよりお選びください。

NIDUS / ニードゥス　　MAXALTO

Low armchair with back cushion cm 72, available in one colour

		B (ファブリック)	A (ファブリック)	E (ファブリック)	S (ファブリック)	L (ファブリック)	D (ファブリック)	M (ファブリック)	BETA (レザー)	ALFA GAMMA (レザー)	K (レザー)
ND72	72 ラウンジチェア (バッククッション付)	782,100	803,000	842,600	871,200	938,300	1,009,800	1,142,900	1,142,900	1,202,300	1,503,700
追加カバー											
ND72RK	72 ラウンジチェア (バッククッション付)	183,700	204,600	242,000	267,300	333,300	404,800	528,000	528,000	586,300	874,500

ND72

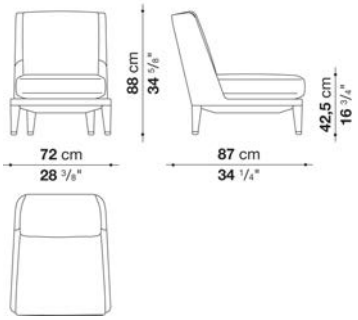

N.B. / 注意事項

ファブリック、レザーともにレイズドステッチとなります。ステッチのカラーを33色よりお選びいただけます。
（ ENIA, LICATA, LUNI, MILO, SAMARA, SIRIOをお選びいただいた場合はスタンダードステッチとなります。長毛・ベルベット系張地のため、
ステッチの種類および色をお選びいただくことができません。 ）

脚部：本体と同ファブリック・レザーとなります。脚先アルミは、アンバー塗装0137A、またはグラファイト塗装0252Gよりお選びください。

※バッククッションは、本体価格に含まれます。
※バッククッションにステッチは施されません。
※レザーKランクは、KASIA,KOTOよりお選びください。

NIDUS / ニードゥス　　MAXALTO

Small armchair with back cushion cm 73, available in one colour

		B (ファブリック)	A (ファブリック)	E (ファブリック)	S (ファブリック)	L (ファブリック)	D (ファブリック)	M (ファブリック)	BETA (レザー)	ALFA GAMMA (レザー)	K (レザー)
ND73CB	73 ラウンジチェア (バッククッション付)	756,800	778,800	817,300	847,000	914,100	984,500	1,091,200	1,091,200	1,150,600	1,445,400
追加カバー											
ND73CBRK	73 ラウンジチェア (バッククッション付)	174,900	195,800	233,200	260,700	325,600	397,100	493,900	493,900	551,100	833,800

ND73CB

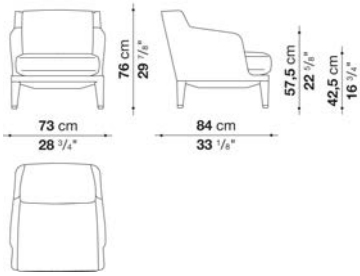

N.B. / 注意事項

ファブリック、レザーともにレイズドステッチとなります。ステッチのカラーを33色よりお選びいただけます。
（ ENIA, LICATA, LUNI, MILO, SAMARA, SIRIOをお選びいただいた場合はスタンダードステッチとなります。長毛・ベルベット系張地のため、
ステッチの種類および色をお選びいただくことができません。 ）

脚部：本体と同ファブリック・レザーとなります。脚先アルミは、アンバー塗装0137A、またはグラファイト塗装0252Gよりお選びください。

※バッククッションは、本体価格に含まれます。
※バッククッションにステッチは施されません。
※レザーKランクは、KASIA,KOTOよりお選びください。

NIDUS / ニードゥス MAXALTO

Round ottoman with slip cover cm Ø 110, available in one colour

		B (ファブリック)	A (ファブリック)	E (ファブリック)	S (ファブリック)	L (ファブリック)					
ND110PF	110 オットマン (スリップカバー)	**658,900**	**674,300**	**701,800**	**723,800**	**771,100**					
追加カバー											
ND110PFRK	110 オットマン (スリップカバー)	**105,600**	**119,900**	**146,300**	**167,200**	**212,300**					

ND110PF

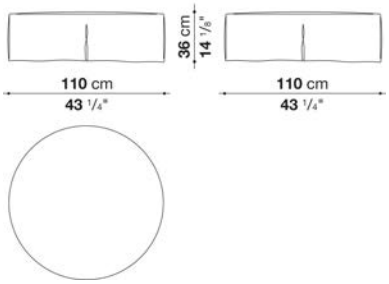

OTIUM SOFT / オチウムソフト

MAXALTO

Antonio Citterio / アントニオ・チッテリオ



TECHNICAL SPECIFICATIONS / 技術情報：

内部構造	鋼管及び成形鋼材
内部充填材	Bayfit®(バイエル社製)低温成形発泡ポリウレタン 成形ポリウレタン ポリエステルファイバーカバー
座面クッション内部充填材	成形ポリウレタン　羽毛　ポリエステルファイバーカバー
バッククッション充填剤 (NU60C-NU90C)	羽毛
下端部分	バフ仕上または、ブロンズニッケル塗装ダイキャストアルミニウム押出材
脚部先端	熱可塑性プラスチック
表面張地	ファブリック（エコレザーパイピング）または天然皮革（同色パイピング）

OTIUM SOFT / オチウムソフト　　MAXALTO

Sofa cm 210 (depth 96cm)

		B (ファブリック)	A (ファブリック)	E (ファブリック)	S (ファブリック)	L (ファブリック)	D (ファブリック)	M (ファブリック)	BETA (レザー)	ALFA GAMMA (レザー)	K (レザー)
9NU210	210ソファ	**1,729,200**	**1,775,400**	**1,856,800**	**1,911,800**	**2,043,800**	**2,198,900**	**2,360,600**	**2,360,600**	**2,516,800**	**3,232,900**
追加カバー											
9NU210RK	210ソファ	**352,000**	**398,200**	**479,600**	**534,600**	**665,500**	**794,200**	**982,300**	**982,300**	**1,138,500**	**1,856,800**

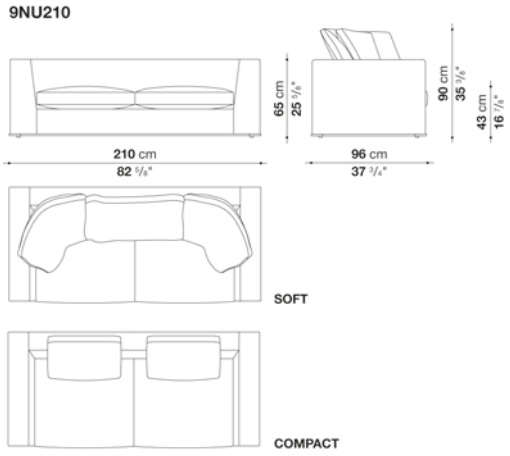

N.B. / 注意事項

ファブリックの場合は、エコレザーパイピング となります。ダークグレー1130255、ダークブラウン1130350、ブラウン1130300、ロープ1130203、ダブグレー1130280よりお選びください。（ENIA, LICATA, LUNI, MILO, SAMARA, SIRIOはスタンダードステッチとなります。長毛・ベルベット系張地のため、パイピングを施すことができません。）
レザーの場合は、同色のパイピングステッチとなります。

脚部：ブロンズニッケル塗装0174B、ブラッククローム塗装0170M、アンバー塗装0137A、またはグラファイト塗装0252Gよりお選びください。

バッククッションは含まれておりませんので、以下よりお選びください。
ソフトタイプの場合、「バッククッション 90 x 60cm (NU90C) 」3個
コンパクトタイプの場合、「バッククッション 63 x 52cm (NUC63_52C)」2個

※バッククッション ソフトタイプの場合、パイピング・パイピングステッチは施されません。
※バッククッション コンパクトタイプの場合、パイピング・パイピングステッチが施されます。ソファ本体と同様にお選びください。
※レザーKランクは、KASIA,KOTOよりお選びください。

OTIUM SOFT / オチウムソフト　　MAXALTO

Sofa cm 250 (depth 96cm)

		B (ファブリック)	A (ファブリック)	E (ファブリック)	S (ファブリック)	L (ファブリック)	D (ファブリック)	M (ファブリック)	BETA (レザー)	ALFA GAMMA (レザー)	K (レザー)
9NU250	250ソファ	**1,940,400**	**1,986,600**	**2,069,100**	**2,121,900**	**2,255,000**	**2,409,000**	**2,670,800**	**2,670,800**	**2,846,800**	**3,658,600**
追加カバー											
9NU250RK	250ソファ	**364,100**	**410,300**	**492,800**	**546,700**	**678,700**	**807,400**	**1,095,600**	**1,095,600**	**1,270,500**	**2,082,300**

9NU250

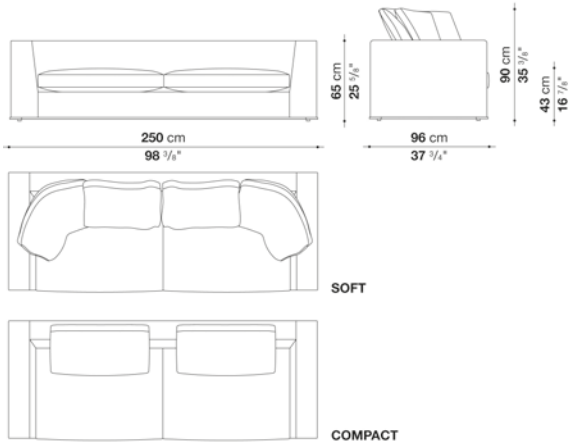

N.B. / 注意事項

ファブリックの場合は、エコレザーパイピング となります。ダークグレー1130255、ダークブラウン1130350、ブラウン1130300、ロープ1130203、ダブグレー1130280よりお選びください。（ENIA, LICATA, LUNI, MILO, SAMARA, SIRIOはスタンダードステッチとなります。長毛・ベルベット系張地のため、パイピングを施すことができません。）
レザーの場合は、同色のパイピングステッチとなります。

脚部：ブロンズニッケル塗装0174B、ブラッククローム塗装0170M、アンバー塗装0137A、またはグラファイト塗装0252Gよりお選びください。

バッククッションは含まれておりませんので、以下よりお選びください。
ソフトタイプの場合、「バッククッション60 x 60cm (NU60C)」2個と「バッククッション90 x 60cm (NU90C)」2個
コンパクトタイプの場合、「バッククッション 83 x 52cm (NUC83_52C)」2個

※バッククッション ソフトタイプの場合、パイピング・パイピングステッチは施されません。
※バッククッション コンパクトタイプの場合、パイピング・パイピングステッチが施されます。ソファ本体と同様にお選びください。
※レザーKランクは、KASIA,KOTOよりお選びください。

OTIUM SOFT / オチウムソフト　　MAXALTO

Sofa cm 288 (depth 96cm)

		B (ファブリック)	A (ファブリック)	E (ファブリック)	S (ファブリック)	L (ファブリック)	D (ファブリック)	M (ファブリック)	BETA (レザー)	ALFA GAMMA (レザー)	K (レザー)
9NU288_2	288ソファ	**2,104,300**	**2,152,700**	**2,236,300**	**2,291,300**	**2,425,500**	**2,582,800**	**2,942,500**	**2,942,500**	**3,139,400**	**4,045,800**
追加カバー											
9NU288_2RK	288ソファ	**400,400**	**447,700**	**531,300**	**586,300**	**720,500**	**851,400**	**1,237,500**	**1,237,500**	**1,434,400**	**2,340,800**

9NU288_2

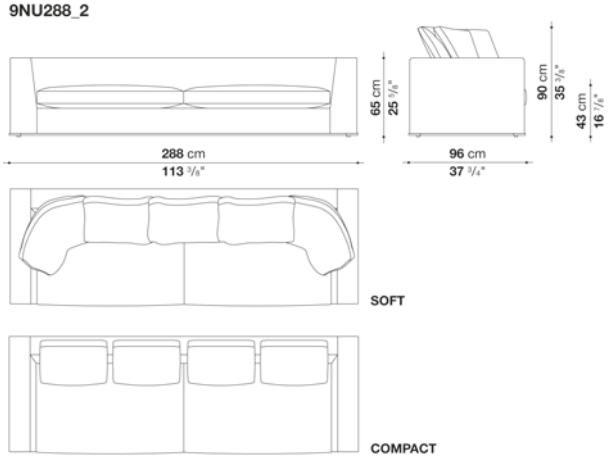

N.B. / 注意事項

ファブリックの場合は、エコレザーパイピング となります。ダークグレー1130255、ダークブラウン1130350、ブラウン1130300、ロープ1130203、ダブグレー1130280よりお選びください。（ENIA, LICATA, LUNI, MILO, SAMARA, SIRIOはスタンダードステッチとなります。長毛・ベルベット系張地のため、パイピングを施すことができません。）
レザーの場合は、同色のパイピングステッチとなります。

脚部：ブロンズニッケル塗装0174B、ブラッククローム塗装0170M、アンバー塗装0137A、またはグラファイト塗装0252Gよりお選びください。

バッククッションは含まれておりませんので、以下よりお選びください。
ソフトタイプの場合、「バッククッション60 x 60cm (NU60C)」3個と「バッククッション90 x 60cm (NU90C)」2個
コンパクトタイプの場合、「バッククッション 55 x 52cm (NUC55_52C)」4個

※バッククッション ソフトタイプの場合、パイピング・パイピングステッチは施されません。
※バッククッション コンパクトタイプの場合、パイピング・パイピングステッチが施されます。ソファ本体と同様にお選びください。
※レザーKランクは、KASIA,KOTOよりお選びください。

OTIUM SOFT / オチウムソフト　　MAXALTO

Left and right terminal element cm 193 -1 (depth 96cm)

		B (ファブリック)	A (ファブリック)	E (ファブリック)	S (ファブリック)	L (ファブリック)	D (ファブリック)	M (ファブリック)	BETA (レザー)	ALFA GAMMA (レザー)	K (レザー)
9NU193S_1	193レフトアームソファ	**1,580,700**	**1,623,600**	**1,696,200**	**1,744,600**	**1,863,400**	**2,000,900**	**2,094,400**	**2,094,400**	**2,227,500**	**2,832,500**
9NU193D_1	193ライトアームソファ	**1,580,700**	**1,623,600**	**1,696,200**	**1,744,600**	**1,863,400**	**2,000,900**	**2,094,400**	**2,094,400**	**2,227,500**	**2,832,500**
追加カバー											
9NU193S_1RK	193レフトアームソファ	**315,700**	**357,500**	**430,100**	**478,500**	**596,200**	**710,600**	**828,300**	**828,300**	**960,300**	**1,567,500**
9NU193D_1RK	193ライトアームソファ	**315,700**	**357,500**	**430,100**	**478,500**	**596,200**	**710,600**	**828,300**	**828,300**	**960,300**	**1,567,500**

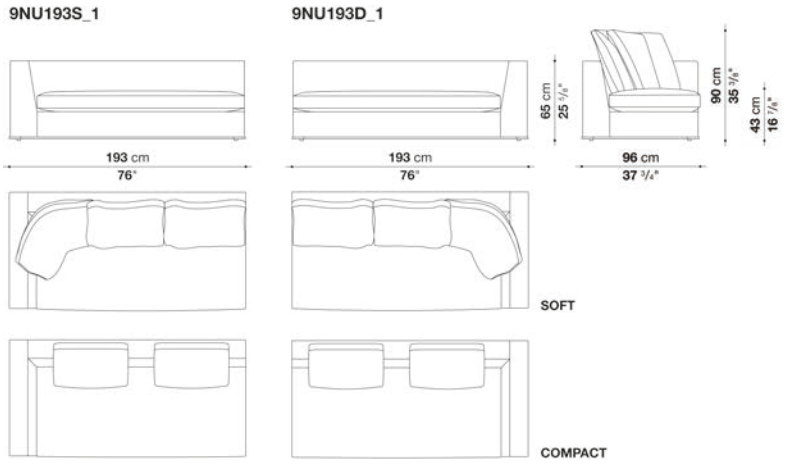

N.B. / 注意事項

ファブリックの場合は、エコレザーパイピング となります。ダークグレー1130255、ダークブラウン1130350、ブラウン1130300、ロープ1130203、ダブグレー1130280よりお選びください。（ENIA, LICATA, LUNI, MILO, SAMARA, SIRIOはスタンダードステッチとなります。長毛・ベルベット系張地のため、パイピングを施すことができません。）
レザーの場合は、同色のパイピングステッチとなります。

脚部：ブロンズニッケル塗装0174B、ブラッククローム塗装0170M、アンバー塗装0137A、またはグラファイト塗装0252Gよりお選びください。

バッククッションは含まれておりませんので、以下よりお選びください。
ソフトタイプの場合、「バッククッション60 x 60cm (NU60C)」2個と「バッククッション90 x 60cm (NU90C)」1個
コンパクトタイプの場合、「バッククッション 63 x 52cm (NUC63_52C)」2個

※バッククッション ソフトタイプの場合、パイピング・ パイピングステッチは施されません。
※バッククッション コンパクトタイプの場合、パイピング・ パイピングステッチが施されます。ソファ本体と同様にお選びください。
※レザーKランクは、KASIA,KOTOよりお選びください。

OTIUM SOFT / オチウムソフト　　MAXALTO

Left and right terminal element cm 232 (depth 96cm)

		B (ファブリック)	A (ファブリック)	E (ファブリック)	S (ファブリック)	L (ファブリック)	D (ファブリック)	M (ファブリック)	BETA (レザー)	ALFA GAMMA (レザー)	K (レザー)
9NU232S	232レフトアームソファ	**1,819,400**	**1,862,300**	**1,937,100**	**1,987,700**	**2,107,600**	**2,250,600**	**2,462,900**	**2,462,900**	**2,622,400**	**3,353,900**
9NU232D	232ライトアームソファ	**1,819,400**	**1,862,300**	**1,937,100**	**1,987,700**	**2,107,600**	**2,250,600**	**2,462,900**	**2,462,900**	**2,622,400**	**3,353,900**
追加カバー											
9NU232SRK	232レフトアームソファ	**338,800**	**380,600**	**456,500**	**506,000**	**628,100**	**746,900**	**983,400**	**983,400**	**1,141,800**	**1,873,300**
9NU232DRK	232ライトアームソファ	**338,800**	**380,600**	**456,500**	**506,000**	**628,100**	**746,900**	**983,400**	**983,400**	**1,141,800**	**1,873,300**

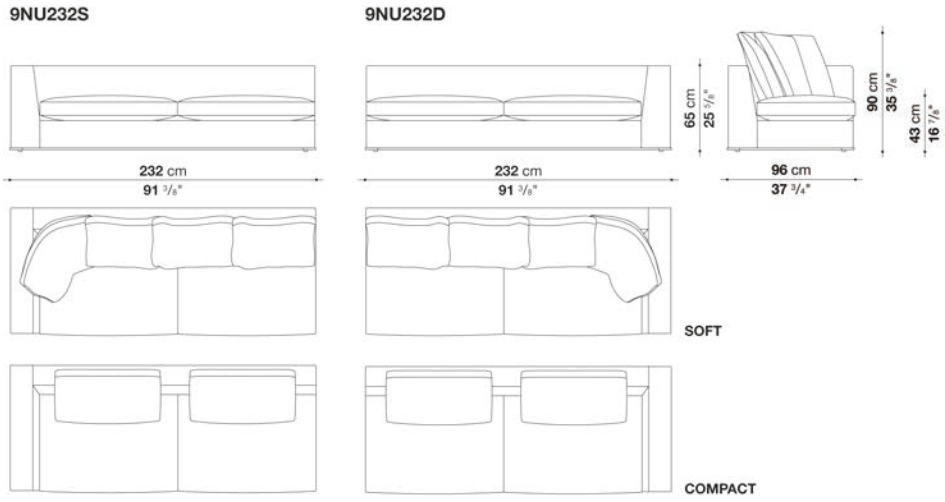

N.B. / 注意事項

ファブリックの場合は、エコレザーパイピング となります。ダークグレー1130255、ダークブラウン1130350、ブラウン1130300、ロープ1130203、ダブグレー1130280よりお選びください。（ENIA, LICATA, LUNI, MILO, SAMARA, SIRIOはスタンダードステッチとなります。長毛・ベルベット系張地のため、パイピングを施すことができません。）
レザーの場合は、同色のパイピングステッチとなります。

脚部：ブロンズニッケル塗装0174B、ブラッククローム塗装0170M、アンバー塗装0137A、またはグラファイト塗装0252Gよりお選びください。

バッククッションは含まれておりませんので、以下よりお選びください。
ソフトタイプの場合、「バッククッション60 x 60cm (NU60C)」3個と「バッククッション90 x 60cm (NU90C)」1個
コンパクトタイプの場合、「バッククッション 83 x 52cm (NUC83_52C)」2個

※バッククッション ソフトタイプの場合、パイピング・パイピングステッチは施されません。
※バッククッション コンパクトタイプの場合、パイピング・パイピングステッチが施されます。ソファ本体と同様にお選びください。
※レザーKランクは、KASIA,KOTOよりお選びください。

Left and right terminal element cm 270 -2 (depth 96cm)

		B (ファブリック)	A (ファブリック)	E (ファブリック)	S (ファブリック)	L (ファブリック)	D (ファブリック)	M (ファブリック)	BETA (レザー)	ALFA GAMMA (レザー)	K (レザー)
9NU270S_2	270レフトアームソファ	**2,007,500**	**2,049,300**	**2,126,300**	**2,174,700**	**2,297,900**	**2,440,900**	**2,774,200**	**2,774,200**	**2,952,400**	**3,775,200**
9NU270D_2	270ライトアームソファ	**2,007,500**	**2,049,300**	**2,126,300**	**2,174,700**	**2,297,900**	**2,440,900**	**2,774,200**	**2,774,200**	**2,952,400**	**3,775,200**
追加カバー											
9NU270S_2RK	270レフトアームソファ	**368,500**	**410,300**	**487,300**	**536,800**	**658,900**	**778,800**	**1,135,200**	**1,135,200**	**1,314,500**	**2,136,200**
9NU270D_2RK	270ライトアームソファ	**368,500**	**410,300**	**487,300**	**536,800**	**658,900**	**778,800**	**1,135,200**	**1,135,200**	**1,314,500**	**2,136,200**

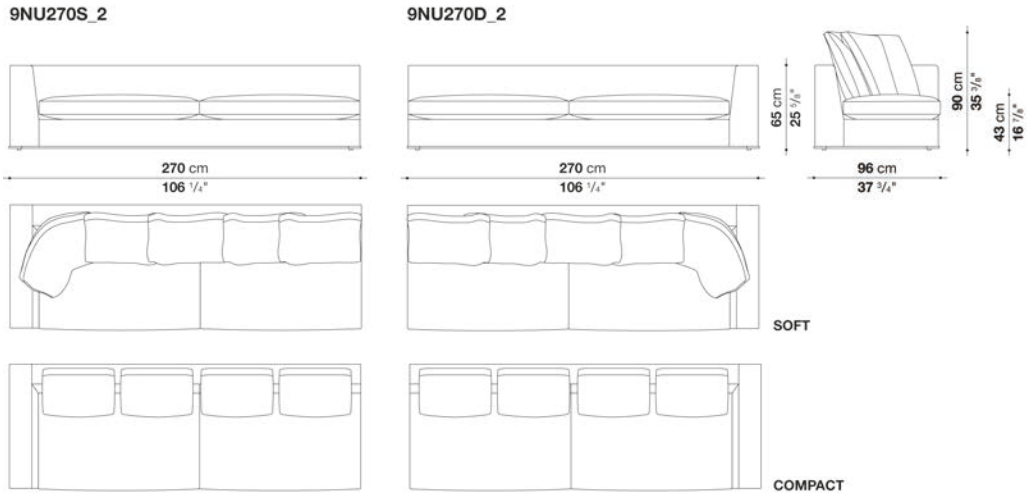

N.B. / 注意事項

ファブリックの場合は、エコレザーパイピング となります。ダークグレー1130255、ダークブラウン1130350、ブラウン1130300、ローブ1130203、ダブグレー1130280よりお選びください。（ENIA, LICATA, LUNI, MILO, SAMARA, SIRIOはスタンダードステッチとなります。長毛・ベルベット系張地のため、パイピングを施すことができません。）
レザーの場合は、同色のパイピングステッチとなります。

脚部：ブロンズニッケル塗装0174B、ブラッククローム塗装0170M、アンバー塗装0137A、またはグラファイト塗装0252Gよりお選びください。

バッククッションは含まれておりませんので、以下よりお選びください。
ソフトタイプの場合、「バッククッション60 x 60cm (NU60C)」4個と「バッククッション90 x 60cm (NU90C)」1個
コンパクトタイプの場合、「バッククッション 55 x 52cm (NUC55_52C)」4個

※バッククッション ソフトタイプの場合、パイピング・パイピングステッチは施されません。
※バッククッション コンパクトタイプの場合、パイピング・パイピングステッチが施されます。ソファ本体と同様にお選びください。
※レザーKランクは、KASIA,KOTOよりお選びください。

OTIUM SOFT / オチウムソフト　　MAXALTO

Left and right corner element cm 210 (depth 96cm)

		B (ファブリック)	A (ファブリック)	E (ファブリック)	S (ファブリック)	L (ファブリック)	D (ファブリック)	M (ファブリック)	BETA (レザー)	ALFA GAMMA (レザー)	K (レザー)
9NU210AS	210 レフトコーナーソファ	**1,829,300**	**1,876,600**	**1,960,200**	**2,015,200**	**2,148,300**	**2,305,600**	**2,431,000**	**2,431,000**	**2,582,800**	**3,284,600**
9NU210AD	210 ライトコーナーソファ	**1,829,300**	**1,876,600**	**1,960,200**	**2,015,200**	**2,148,300**	**2,305,600**	**2,431,000**	**2,431,000**	**2,582,800**	**3,284,600**
追加カバー											
9NU210ASRK	210 レフトコーナーソファ	**354,200**	**401,500**	**484,000**	**539,000**	**673,200**	**804,100**	**955,900**	**955,900**	**1,108,800**	**1,810,600**
9NU210ADRK	210 ライトコーナーソファ	**354,200**	**401,500**	**484,000**	**539,000**	**673,200**	**804,100**	**955,900**	**955,900**	**1,108,800**	**1,810,600**

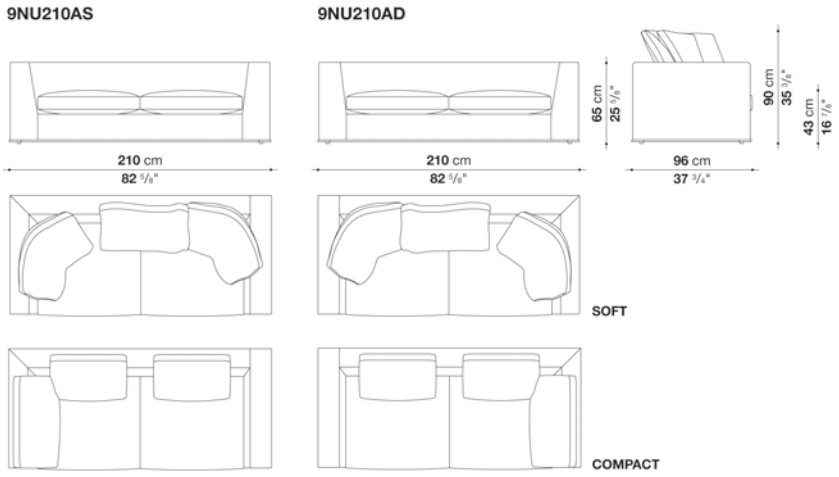

N.B. / 注意事項

ファブリックの場合は、エコレザーパイピング となります。ダークグレー1130255、ダークブラウン1130350、ブラウン1130300、ロープ1130203、ダブグレー1130280よりお選びください。（ENIA, LICATA, LUNI, MILO, SAMARA, SIRIOはスタンダードステッチとなります。長毛・ベルベット系張地のため、パイピングを施すことができません。）
レザーの場合は、同色のパイピングステッチとなります。

脚部：ブロンズニッケル塗装0174B、ブラッククローム塗装0170M、アンバー塗装0137A、またはグラファイト塗装0252Gよりお選びください。

バッククッションは含まれておりませんので、以下よりお選びください。
ソフトタイプの場合、「バッククッション90 x 60cm (NU90C)」3個
コンパクトタイプの場合、「バッククッション 63 x 52cm (NUC63_52C)」2個と「バッククッション 71 x 52cm (NUC71_52C)」1個

※バッククッション ソフトタイプの場合、パイピング・パイピングステッチは施されません。
※バッククッション コンパクトタイプの場合、パイピング・パイピングステッチが施されます。ソファ本体と同様にお選びください。
※レザーKランクは、KASIA,KOTOよりお選びください。

Left and right corner element cm 250 (depth 96cm)

		B (ファブリック)	A (ファブリック)	E (ファブリック)	S (ファブリック)	L (ファブリック)	D (ファブリック)	M (ファブリック)	BETA (レザー)	ALFA GAMMA (レザー)	K (レザー)
9NU250AS	250 レフトコーナーソファ	**2,025,100**	**2,071,300**	**2,154,900**	**2,209,900**	**2,345,200**	**2,501,400**	**2,715,900**	**2,715,900**	**2,888,600**	**3,683,900**
9NU250AD	250 ライトコーナーソファ	**2,025,100**	**2,071,300**	**2,154,900**	**2,209,900**	**2,345,200**	**2,501,400**	**2,715,900**	**2,715,900**	**2,888,600**	**3,683,900**
追加カバー											
9NU250ASRK	250 レフトコーナーソファ	**363,000**	**410,300**	**492,800**	**548,900**	**682,000**	**811,800**	**1,053,800**	**1,053,800**	**1,225,400**	**2,021,800**
9NU250ADRK	250 ライトコーナーソファ	**363,000**	**410,300**	**492,800**	**548,900**	**682,000**	**811,800**	**1,053,800**	**1,053,800**	**1,225,400**	**2,021,800**

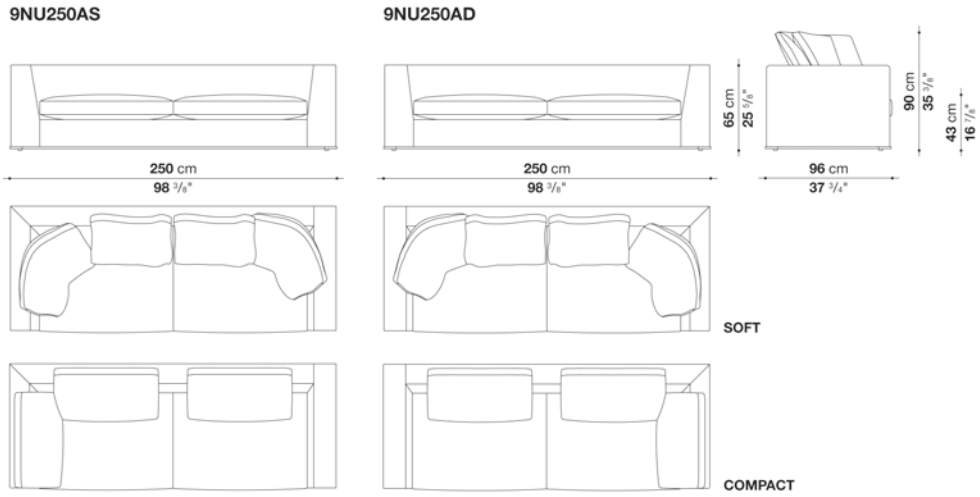

N.B. / 注意事項

ファブリックの場合は、エコレザーパイピング となります。ダークグレー1130255、ダークブラウン1130350、ブラウン1130300、ロープ1130203、ダブグレー1130280よりお選びください。（ENIA, LICATA, LUNI, MILO, SAMARA, SIRIOはスタンダードステッチとなります。長毛・ベルベット系張地のため、パイピングを施すことができません。）
レザーの場合は、同色のパイピングステッチとなります。

脚部：ブロンズニッケル塗装0174B、ブラッククローム塗装0170M、アンバー塗装0137A、またはグラファイト塗装0252Gよりお選びください。

バッククッションは含まれておりませんので、以下よりお選びください。
ソフトタイプの場合、「バッククッション60 x 60cm (NU60C)」2個と「バッククッション90 x 60cm (NU90C)」2個
コンパクトタイプの場合、「バッククッション 83 x 52cm (NUC83_52C)」2個と「バッククッション 71 x 52cm (NUC71_52C)」1個

※バッククッション ソフトタイプの場合、パイピング・パイピングステッチは施されません。
※バッククッション コンパクトタイプの場合、パイピング・パイピングステッチが施されます。ソファ本体と同様にお選びください。
※レザーKランクは、KASIA,KOTOよりお選びください。

OTIUM SOFT / オチウムソフト　　MAXALTO

Left and right corner element cm 288 -2 (depth 96cm)

		B (ファブリック)	A (ファブリック)	E (ファブリック)	S (ファブリック)	L (ファブリック)	D (ファブリック)	M (ファブリック)	BETA (レザー)	ALFA GAMMA (レザー)	K (レザー)
9NU288AS_2	288 レフトコーナーソファ	2,229,700	2,282,500	2,376,000	2,437,600	2,588,300	2,764,300	3,010,700	3,010,700	3,204,300	4,097,500
9NU288AD_2	288 ライトコーナーソファ	2,229,700	2,282,500	2,376,000	2,437,600	2,588,300	2,764,300	3,010,700	3,010,700	3,204,300	4,097,500
追加カバー											
9NU288AS_2RK	288 レフトコーナーソファ	418,000	470,800	564,300	627,000	777,700	924,000	1,199,000	1,199,000	1,392,600	2,285,800
9NU288AD_2RK	288 ライトコーナーソファ	418,000	470,800	564,300	627,000	777,700	924,000	1,199,000	1,199,000	1,392,600	2,285,800

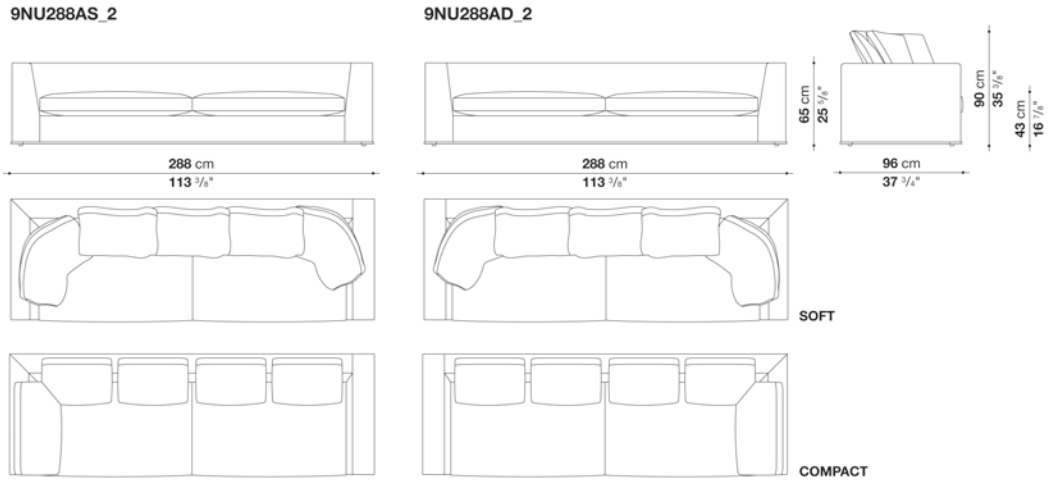

N.B. / 注意事項

ファブリックの場合は、エコレザーパイピング となります。ダークグレー1130255、ダークブラウン1130350、ブラウン1130300、ロープ1130203、ダブグレー1130280よりお選びください。（ENIA, LICATA, LUNI, MILO, SAMARA, SIRIOはスタンダードステッチとなります。長毛・ベルベット系張地のため、パイピングを施すことができません。）
レザーの場合は、同色のパイピングステッチとなります。

脚部：ブロンズニッケル塗装0174B、ブラッククローム塗装0170M、アンバー塗装0137A、またはグラファイト塗装0252Gよりお選びください。

バッククッションは含まれておりませんので、以下よりお選びください。
ソフトタイプの場合、「バッククッション60 x 60cm (NU60C)」3個と「バッククッション90 x 60cm (NU90C)」2個
コンパクトタイプの場合、「バッククッション 55 x 52cm (NUC55_52C)」4個と「バッククッション 71 x 52cm (NUC71_52C)」1個

※バッククッション ソフトタイプの場合、パイピング・パイピングステッチは施されません。
※バッククッション コンパクトタイプの場合、パイピング・パイピングステッチが施されます。ソファ本体と同様にお選びください。
※レザーKランクは、KASIA,KOTOよりお選びください。

OTIUM SOFT / オチウムソフト　　MAXALTO

Left and right chaise longue cm 187 (depth 96cm)

		B (ファブリック)	A (ファブリック)	E (ファブリック)	S (ファブリック)	L (ファブリック)	D (ファブリック)	M (ファブリック)	BETA (レザー)	ALFA GAMMA (レザー)	K (レザー)
9NU187LS	187 レフトシェーズロング	**1,611,500**	**1,651,100**	**1,720,400**	**1,766,600**	**1,878,800**	**2,010,800**	**2,128,500**	**2,128,500**	**2,258,300**	**2,856,700**
9NU187LD	187 ライトシェーズロング	**1,611,500**	**1,651,100**	**1,720,400**	**1,766,600**	**1,878,800**	**2,010,800**	**2,128,500**	**2,128,500**	**2,258,300**	**2,856,700**
追加カバー											
9NU187LSRK	187 レフトシェーズロング	**300,300**	**339,900**	**409,200**	**454,300**	**566,500**	**676,500**	**816,200**	**816,200**	**947,100**	**1,545,500**
9NU187LDRK	187 ライトシェーズロング	**300,300**	**339,900**	**409,200**	**454,300**	**566,500**	**676,500**	**816,200**	**816,200**	**947,100**	**1,545,500**

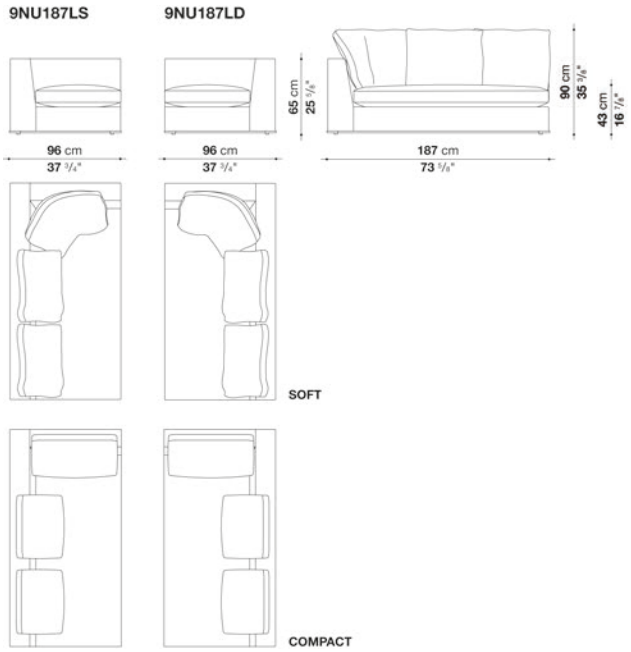

N.B. / 注意事項

ファブリックの場合は、エコレザーパイピング となります。ダークグレー1130255、ダークブラウン1130350、ブラウン1130300、ロープ1130203、ダブグレー1130280よりお選びください。（ENIA, LICATA, LUNI, MILO, SAMARA, SIRIOはスタンダードステッチとなります。長毛・ベルベット系張地のため、パイピングを施すことができません。）
レザーの場合は、同色のパイピングステッチとなります。

脚部：ブロンズニッケル塗装0174B、ブラッククローム塗装0170M、アンバー塗装0137A、またはグラファイト塗装0252Gよりお選びください。

バッククッションは含まれておりませんので、以下よりお選びください。
ソフトタイプの場合、「バッククッション60 x 60cm (NU60C)」2個と「バッククッション90 x 60cm (NU90C)」1個
コンパクトタイプの場合、「バッククッション 55 x 52cm (NUC55_52C)」2個と「バッククッション 71 x 52cm (NUC71_52C)」1個

※バッククッション ソフトタイプの場合、パイピング・パイピングステッチは施されません。
※バッククッション コンパクトタイプの場合、パイピング・パイピングステッチが施されます。ソファ本体と同様にお選びください。
※レザーKランクは、KASIA,KOTOよりお選びください。

OTIUM SOFT / オチウムソフト　MAXALTO

Ottoman cm 96 (depth 96cm)

		B (ファブリック)	A (ファブリック)	E (ファブリック)	S (ファブリック)	L (ファブリック)	D (ファブリック)	M (ファブリック)	BETA (レザー)	ALFA GAMMA (レザー)	K (レザー)
9NU96P	96 オットマン	**1,038,400**	**1,057,100**	**1,090,100**	**1,112,100**	**1,168,200**	**1,236,400**	**1,316,700**	**1,316,700**	**1,381,600**	**1,677,500**
追加カバー											
9NU96PRK	96 オットマン	**145,200**	**165,000**	**198,000**	**220,000**	**275,000**	**331,100**	**398,200**	**398,200**	**463,100**	**757,900**

9NU96P

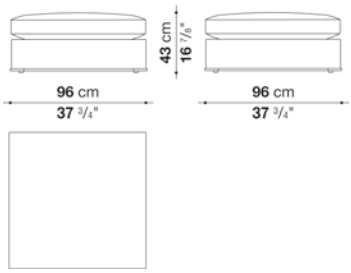

N.B. / 注意事項

ファブリックの場合は、エコレザーパイピング となります。ダークグレー1130255、ダークブラウン1130350、ブラウン1130300、ロープ1130203、ダブグレー1130280よりお選びください。（ENIA, LICATA, LUNI, MILO, SAMARA, SIRIOはスタンダードステッチとなります。長毛・ベルベット系張地のため、パイピングを施すことができません。）
レザーの場合は、同色のパイピングステッチとなります。

脚部：ブロンズニッケル塗装0174B、ブラッククローム塗装0170M、アンバー塗装0137A、またはグラファイト塗装0252Gよりお選びください。

※レザーKランクは、KASIA,KOTOよりお選びください。

OTIUM SOFT / オチウムソフト　　MAXALTO

Sofa cm 250 (depth 105cm)

		B (ファブリック)	A (ファブリック)	E (ファブリック)	S (ファブリック)	L (ファブリック)	D (ファブリック)	M (ファブリック)	BETA (レザー)	ALFA GAMMA (レザー)	K (レザー)
NU250	250Lソファ	**1,969,000**	**2,016,300**	**2,099,900**	**2,154,900**	**2,290,200**	**2,447,500**	**2,747,800**	**2,747,800**	**2,934,800**	**3,788,400**
追加カバー											
NU250RK	250Lソファ	**380,600**	**427,900**	**512,600**	**567,600**	**701,800**	**833,800**	**1,160,500**	**1,160,500**	**1,346,400**	**2,198,900**

NU250

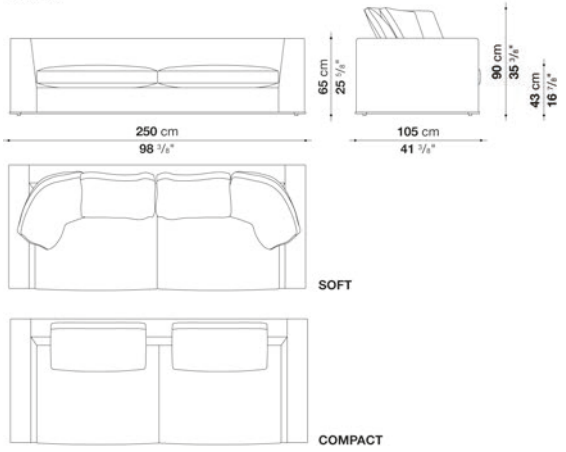

N.B. / 注意事項

ファブリックの場合は、エコレザーパイピング となります。ダークグレー1130255、ダークブラウン1130350、ブラウン1130300、ロープ1130203、ダブグレー1130280よりお選びください。（ENIA, LICATA, LUNI, MILO, SAMARA, SIRIOはスタンダードステッチとなります。長毛・ベルベット系張地のため、パイピングを施すことができません。）
レザーの場合は、同色のパイピングステッチとなります。

脚部：ブロンズニッケル塗装0174B、ブラッククローム塗装0170M、アンバー塗装0137A、またはグラファイト塗装0252Gよりお選びください。

バッククッションは含まれておりませんので、以下よりお選びください。
ソフトタイプの場合、「バッククッション60 x 60cm (NU60C)」2個と「バッククッション90 x 60cm (NU90C)」2個
コンパクトタイプの場合、「バッククッション 83 x 52cm (NUC83_52C)」3個

※バッククッション ソフトタイプの場合、パイピング・パイピングステッチは施されません。
※バッククッション コンパクトタイプの場合、パイピング・パイピングステッチが施されます。ソファ本体と同様にお選びください。
※より快適にお使いいただくために「オプショナルクッション」3個を追加されることをお勧めします。
※レザーKランクは、KASIA,KOTOよりお選びください。

OTIUM SOFT / オチウムソフト　　MAXALTO

Sofa cm 288 (depth 105cm)

		B (ファブリック)	A (ファブリック)	E (ファブリック)	S (ファブリック)	L (ファブリック)	D (ファブリック)	M (ファブリック)	BETA (レザー)	ALFA GAMMA (レザー)	K (レザー)
NU288_2	288L_2ソファ	**2,164,800**	**2,214,300**	**2,303,400**	**2,362,800**	**2,505,800**	**2,671,900**	**3,037,100**	**3,037,100**	**3,242,800**	**4,191,000**
追加カバー											
NU288_2RK	288L_2ソファ	**377,300**	**427,900**	**517,000**	**575,300**	**718,300**	**856,900**	**1,249,600**	**1,249,600**	**1,456,400**	**2,402,400**

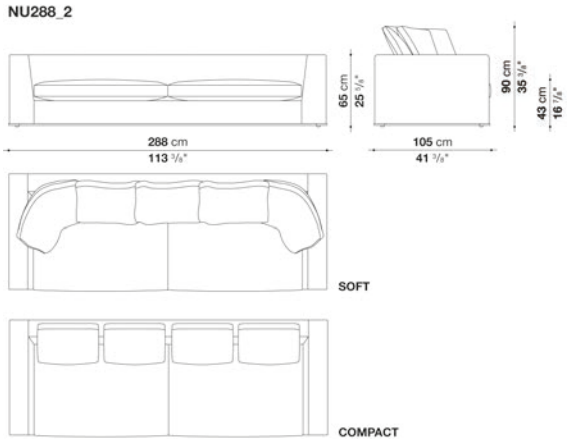

N.B. / 注意事項

ファブリックの場合は、エコレザーパイピング となります。ダークグレー1130255、ダークブラウン1130350、ブラウン1130300、ロープ1130203、ダブグレー1130280よりお選びください。（ENIA, LICATA, LUNI, MILO, SAMARA, SIRIOはスタンダードステッチとなります。長毛・ベルベット系張地のため、パイピングを施すことができません。）
レザーの場合は、同色のパイピングステッチとなります。

脚部：ブロンズニッケル塗装0174B、ブラッククローム塗装0170M、アンバー塗装0137A、またはグラファイト塗装0252Gよりお選びください。

バッククッションは含まれておりませんので、以下よりお選びください。
ソフトタイプの場合、「バッククッション60 x 60cm (NU60C)」3個と「バッククッション90 x 60cm (NU90C)」2個
コンパクトタイプの場合、「バッククッション55 x 52cm (NUC55_52C)」4個

※バッククッション ソフトタイプの場合、パイピング・パイピングステッチは施されません。
※バッククッション コンパクトタイプの場合、パイピング・パイピングステッチが施されます。ソファ本体と同様にお選びください。
※より快適にお使いいただくために、「オプショナルクッション」4個を追加されることをお勧めします。
※レザーKランクは、KASIA,KOTOよりお選びください。

OTIUM SOFT / オチウムソフト　　MAXALTO

Left and right terminal element with ottoman cm 270 (depth 105cm)

		B (ファブリック)	A (ファブリック)	E (ファブリック)	S (ファブリック)	L (ファブリック)	D (ファブリック)	M (ファブリック)	BETA (レザー)	ALFA GAMMA (レザー)	K (レザー)
NU270TPS	270Lレフトターミナルソファ	**2,084,500**	**2,141,700**	**2,241,800**	**2,308,900**	**2,470,600**	**2,657,600**	**2,799,500**	**2,799,500**	**2,982,100**	**3,823,600**
NU270TPD	270Lライトターミナルソファ	**2,084,500**	**2,141,700**	**2,241,800**	**2,308,900**	**2,470,600**	**2,657,600**	**2,799,500**	**2,799,500**	**2,982,100**	**3,823,600**
追加カバー											
NU270TPSRK	270Lレフトターミナルソファ	**423,500**	**479,600**	**580,800**	**646,800**	**808,500**	**964,700**	**1,137,400**	**1,137,400**	**1,320,000**	**2,161,500**
NU270TPDRK	270Lライトターミナルソファ	**423,500**	**479,600**	**580,800**	**646,800**	**808,500**	**964,700**	**1,137,400**	**1,137,400**	**1,320,000**	**2,161,500**

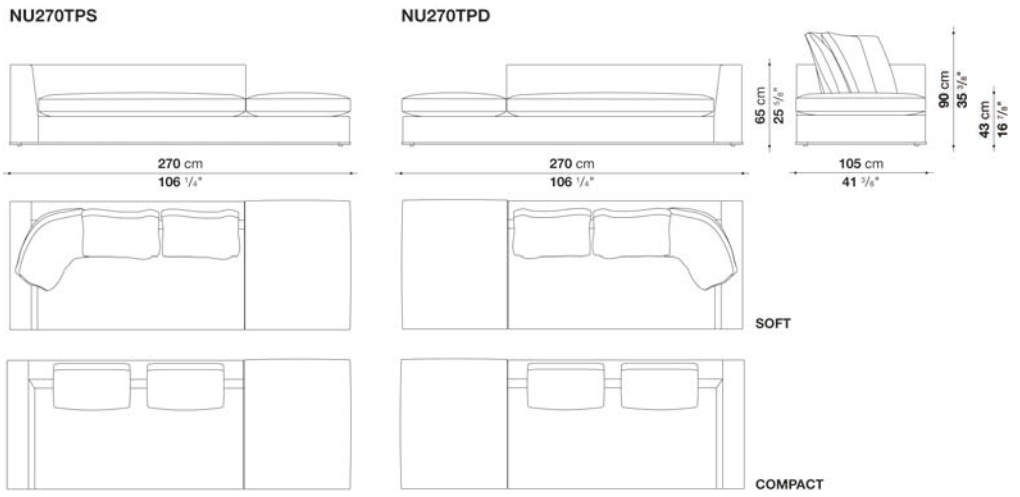

N.B. / 注意事項

ファブリックの場合は、エコレザーパイピング となります。ダークグレー1130255、ダークブラウン1130350、ブラウン1130300、ロープ1130203、ダブグレー1130280よりお選びください。（ENIA, LICATA, LUNI, MILO, SAMARA, SIRIOはスタンダードステッチとなります。長毛・ベルベット系張地のため、パイピングを施すことができません。）
レザーの場合は、同色のパイピングステッチとなります。

脚部：ブロンズニッケル塗装0174B、ブラッククローム塗装0170M、アンバー塗装0137A、またはグラファイト塗装0252Gよりお選びください。

バッククッションは含まれておりませんので、以下よりお選びください。
ソフトタイプの場合、「バッククッション60 x 60cm (NU60C)」2個と「バッククッション90 x 60cm (NU90C)」1個
コンパクトタイプの場合、「バッククッション63 x 52cm (NUC63_52C)」2個

※バッククッション ソフトタイプの場合、パイピング・パイピングステッチは施されません。
※バッククッション コンパクトタイプの場合、パイピング・パイピングステッチが施されます。ソファ本体と同様にお選びください。
※より快適にお使いいただくために「オプショナルクッション」2個を追加されることをお勧めします。
※レザーKランクは、KASIA,KOTOよりお選びください。

OTIUM SOFT / オチウムソフト　　MAXALTO

Left and right terminal element cm 187 (depth 105cm)

		B (ファブリック)	A (ファブリック)	E (ファブリック)	S (ファブリック)	L (ファブリック)	D (ファブリック)	M (ファブリック)	BETA (レザー)	ALFA GAMMA (レザー)	K (レザー)
NU187S	187Lレフトアームソファ	**1,622,500**	**1,664,300**	**1,739,100**	**1,788,600**	**1,909,600**	**2,050,400**	**2,156,000**	**2,156,000**	**2,291,300**	**2,916,100**
NU187D	187Lライトアームソファ	**1,622,500**	**1,664,300**	**1,739,100**	**1,788,600**	**1,909,600**	**2,050,400**	**2,156,000**	**2,156,000**	**2,291,300**	**2,916,100**
追加カバー											
NU187SRK	187Lレフトアームソファ	**316,800**	**358,600**	**433,400**	**482,900**	**603,900**	**721,600**	**962,500**	**962,500**	**1,098,900**	**1,723,700**
NU187DRK	187Lライトアームソファ	**316,800**	**358,600**	**433,400**	**482,900**	**603,900**	**721,600**	**962,500**	**962,500**	**1,098,900**	**1,723,700**

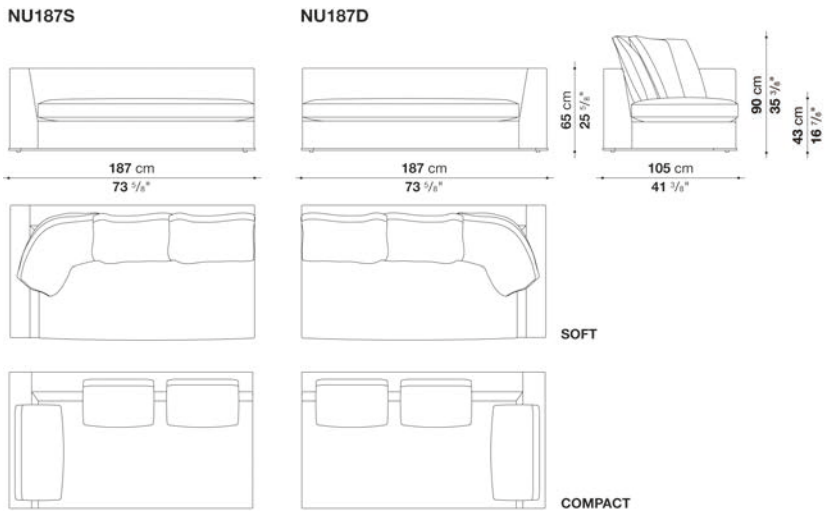

N.B. / 注意事項

ファブリックの場合は、エコレザーパイピング となります。ダークグレー1130255、ダークブラウン1130350、ブラウン1130300、ロープ1130203、ダブグレー1130280よりお選びください。（ENIA, LICATA, LUNI, MILO, SAMARA, SIRIOはスタンダードステッチとなります。長毛・ベルベット系張地のため、パイピングを施すことができません。）
レザーの場合は、同色のパイピングステッチとなります。

脚部：ブロンズニッケル塗装0174B、ブラッククローム塗装0170M、アンバー塗装0137A、またはグラファイト塗装0252Gよりお選びください。

バッククッションは含まれておりませんので、以下よりお選びください。
ソフトタイプの場合、「バッククッション60 x 60cm (NU60C)」2個と「バッククッション90 x 60cm (NU90C)」1個
コンパクトタイプの場合、「バッククッション55 x 52cm (NUC55_52C)」2個と「バッククッション71 x 52cm (NUC71_52C)」1個

※バッククッション ソフトタイプの場合、パイピング・パイピングステッチは施されません。
※バッククッション コンパクトタイプの場合、パイピング・パイピングステッチが施されます。ソファ本体と同様にお選びください。
※より快適にお使いいただくために「オプショナルクッション」2個を追加されることをお勧めします。
※レザーKランクは、KASIA,KOTOよりお選びください。

OTIUM SOFT / オチウムソフト　　MAXALTO

Left and right terminal element cm 232 (depth 105cm)

		B (ファブリック)	A (ファブリック)	E (ファブリック)	S (ファブリック)	L (ファブリック)	D (ファブリック)	M (ファブリック)	BETA (レザー)	ALFA GAMMA (レザー)	K (レザー)
NU232S	232Lレフトアームソファ	**1,881,000**	**1,925,000**	**2,002,000**	**2,052,600**	**2,176,900**	**2,323,200**	**2,565,200**	**2,565,200**	**2,732,400**	**3,501,300**
NU232D	232Lライトアームソファ	**1,881,000**	**1,925,000**	**2,002,000**	**2,052,600**	**2,176,900**	**2,323,200**	**2,565,200**	**2,565,200**	**2,732,400**	**3,501,300**
追加カバー											
NU232SRK	232Lレフトアームソファ	**354,200**	**398,200**	**476,300**	**526,900**	**650,100**	**772,200**	**1,038,400**	**1,038,400**	**1,205,600**	**1,974,500**
NU232DRK	232Lライトアームソファ	**354,200**	**398,200**	**476,300**	**526,900**	**650,100**	**772,200**	**1,038,400**	**1,038,400**	**1,205,600**	**1,974,500**

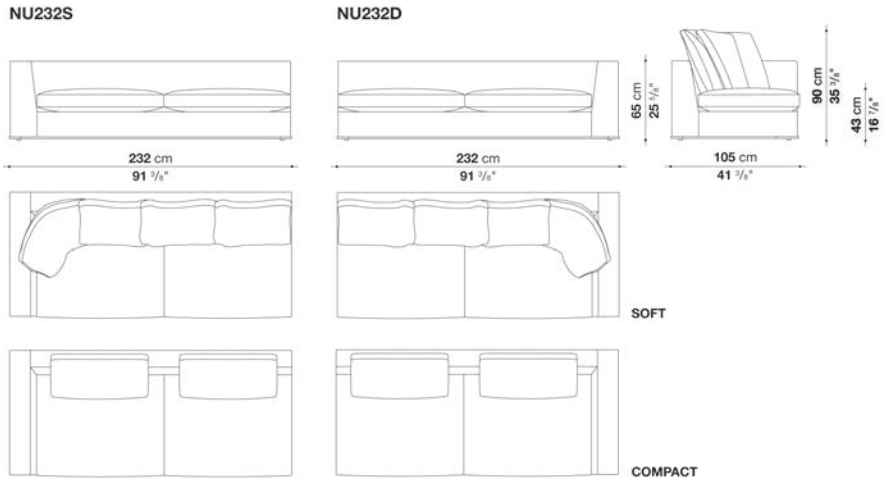

N.B. / 注意事項

ファブリックの場合は、エコレザーパイピング となります。ダークグレー1130255、ダークブラウン1130350、ブラウン1130300、ロープ1130203、ダブグレー1130280よりお選びください。（ENIA, LICATA, LUNI, MILO, SAMARA, SIRIOはスタンダードステッチとなります。長毛・ベルベット系張地のため、パイピングを施すことができません。）
レザーの場合は、同色のパイピングステッチとなります。

脚部：ブロンズニッケル塗装0174B、ブラッククローム塗装0170M、アンバー塗装0137A、またはグラファイト塗装0252Gよりお選びください。

バッククッションは含まれておりませんので、以下よりお選びください。
ソフトタイプの場合、「バッククッション60 x 60cm (NU60C)」3個と「バッククッション90 x 60cm (NU90C)」1個
コンパクトタイプの場合、「バッククッション83 x 52cm (NUC83_52C)」2個

※バッククッション ソフトタイプの場合、パイピング・パイピングステッチは施されません。
※バッククッション コンパクトタイプの場合、パイピング・パイピングステッチが施されます。ソファ本体と同様にお選びください。
※より快適にお使いいただくために「オプショナルクッション」3個を追加されることをお勧めします。
※レザーKランクは、KASIA,KOTOよりお選びください。

OTIUM SOFT / オチウムソフト　　MAXALTO

Left and right terminal element cm 270 (depth 105cm)

		B (ファブリック)	A (ファブリック)	E (ファブリック)	S (ファブリック)	L (ファブリック)	D (ファブリック)	M (ファブリック)	BETA (レザー)	ALFA GAMMA (レザー)	K (レザー)
NU270S_2	270L_2レフトアームソファ	**2,076,800**	**2,121,900**	**2,198,900**	**2,249,500**	**2,374,900**	**2,522,300**	**2,854,500**	**2,854,500**	**3,041,500**	**3,901,700**
NU270D_2	270L_2 ライトアームソファ	**2,076,800**	**2,121,900**	**2,198,900**	**2,249,500**	**2,374,900**	**2,522,300**	**2,854,500**	**2,854,500**	**3,041,500**	**3,901,700**
追加カバー											
NU270S_2RK	270L_2レフトアームソファ	**370,700**	**414,700**	**491,700**	**542,300**	**667,700**	**789,800**	**1,147,300**	**1,147,300**	**1,334,300**	**2,195,600**
NU270D_2RK	270L_2ライトアームソファ	**370,700**	**414,700**	**491,700**	**542,300**	**667,700**	**789,800**	**1,147,300**	**1,147,300**	**1,334,300**	**2,195,600**

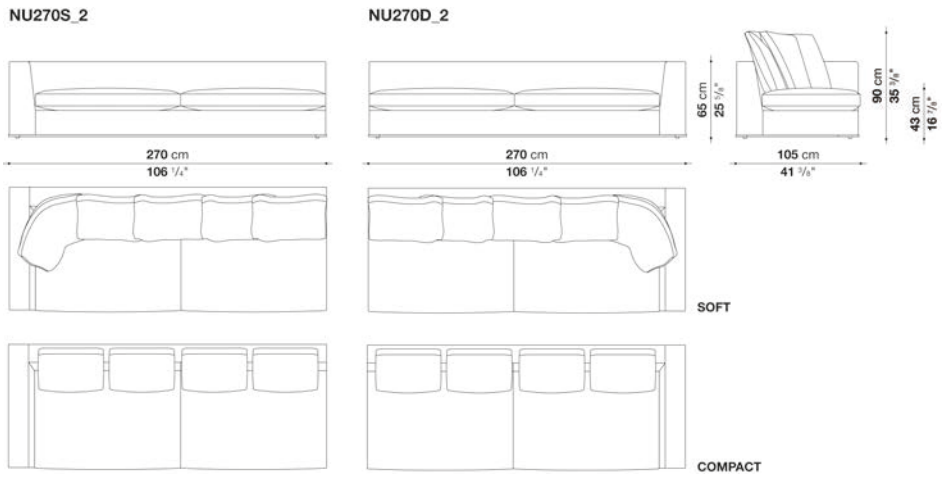

N.B. / 注意事項

ファブリックの場合は、エコレザーパイピング となります。ダークグレー1130255、ダークブラウン1130350、ブラウン1130300、ロープ1130203、ダブグレー1130280よりお選びください。（ENIA, LICATA, LUNI, MILO, SAMARA, SIRIOはスタンダードステッチとなります。長毛・ベルベット系張地のため、パイピングを施すことができません。）
レザーの場合は、同色のパイピングステッチとなります。

脚部：ブロンズニッケル塗装0174B、ブラッククローム塗装0170M、アンバー塗装0137A、またはグラファイト塗装0252Gよりお選びください。

バッククッションは含まれておりませんので、以下よりお選びください。
ソフトタイプの場合、「バッククッション60 x 60cm (NU60C)」4個と「バッククッション90 x 60cm (NU90C)」1個
コンパクトタイプの場合、「バッククッション55 x 52cm (NUC55_52C)」4個

※バッククッション ソフトタイプの場合、パイピング・パイピングステッチは施されません。
※バッククッション コンパクトタイプの場合、パイピング・パイピングステッチが施されます。ソファ本体と同様にお選びください。
※より快適にお使いいただくために「オプショナルクッション」4個を追加されることをお勧めします。
※レザーKランクは、KASIA,KOTOよりお選びください。

OTIUM SOFT / オチウムソフト　　MAXALTO

Left and right corner element cm 250 (depth 105cm)

		B (ファブリック)	A (ファブリック)	E (ファブリック)	S (ファブリック)	L (ファブリック)	D (ファブリック)	M (ファブリック)	BETA (レザー)	ALFA GAMMA (レザー)	K (レザー)
NU250AS	250Lレフトコーナーソファ	**2,098,800**	**2,147,200**	**2,231,900**	**2,286,900**	**2,424,400**	**2,585,000**	**2,834,700**	**2,834,700**	**3,017,300**	**3,853,300**
NU250AD	250Lライトコーナーソファ	**2,098,800**	**2,147,200**	**2,231,900**	**2,286,900**	**2,424,400**	**2,585,000**	**2,834,700**	**2,834,700**	**3,017,300**	**3,853,300**
追加カバー											
NU250ASRK	250Lレフトコーナーソファ	**378,400**	**426,800**	**511,500**	**567,600**	**705,100**	**838,200**	**1,114,300**	**1,114,300**	**1,295,800**	**2,134,000**
NU250ADRK	250Lライトコーナーソファ	**378,400**	**426,800**	**511,500**	**567,600**	**705,100**	**838,200**	**1,114,300**	**1,114,300**	**1,295,800**	**2,134,000**

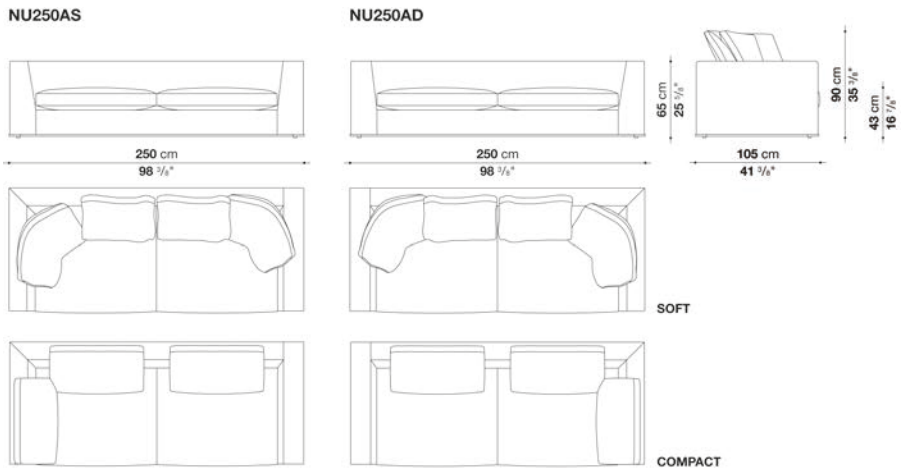

N.B. / 注意事項

ファブリックの場合は、エコレザーパイピング となります。ダークグレー1130255、ダークブラウン1130350、ブラウン1130300、ロープ1130203、ダブグレー1130280よりお選びください。（ENIA, LICATA, LUNI, MILO, SAMARA, SIRIOはスタンダードステッチとなります。長毛・ベルベット系張地のため、パイピングを施すことができません。）
レザーの場合は、同色のパイピングステッチとなります。

脚部：ブロンズニッケル塗装0174B、ブラッククローム塗装0170M、アンバー塗装0137A、またはグラファイト塗装0252Gよりお選びください。

バッククッションは含まれておりませんので、以下よりお選びください。
ソフトタイプの場合、「バッククッション60 x 60cm (NU60C)」2個と「バッククッション90 x 60cm (NU90C)」2個
コンパクトタイプの場合、「バッククッション83 x 52cm (NUC83_52C)」2個と「バッククッション71 x 52cm (NUC71_52C)」1個

※バッククッション ソフトタイプの場合、パイピング・パイピングステッチは施されません。
※バッククッション コンパクトタイプの場合、パイピング・パイピングステッチが施されます。ソファ本体と同様にお選びください。
※より快適にお使いいただくために「オプショナルクッション」3個を追加されることをお勧めします。
※レザーKランクは、KASIA,KOTOよりお選びください。

Left and right corner element cm 288 (depth 105cm)

		B (ファブリック)	A (ファブリック)	E (ファブリック)	S (ファブリック)	L (ファブリック)	D (ファブリック)	M (ファブリック)	BETA (レザー)	ALFA GAMMA (レザー)	K (レザー)
NU288AS_2	288L_2レフトコーナーソファ	2,330,900	2,383,700	2,479,400	2,542,100	2,696,100	2,874,300	3,157,000	3,157,000	3,360,500	4,297,700
NU288AD_2	288L_2ライトコーナーソファ	2,330,900	2,383,700	2,479,400	2,542,100	2,696,100	2,874,300	3,157,000	3,157,000	3,360,500	4,297,700
追加カバー											
NU288AS_2RK	288L_2レフトコーナーソファ	429,000	482,900	578,600	641,300	794,200	942,700	1,255,100	1,255,100	1,459,700	2,395,800
NU288AD_2RK	288L_2ライトコーナーソファ	429,000	482,900	578,600	641,300	794,200	942,700	1,255,100	1,255,100	1,459,700	2,395,800

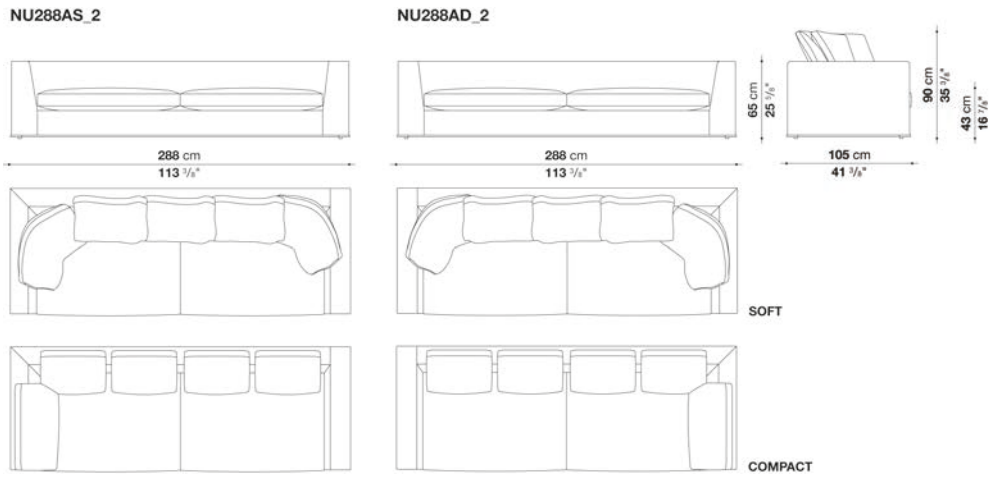

N.B. / 注意事項

ファブリックの場合は、エコレザーパイピング となります。ダークグレー1130255、ダークブラウン1130350、ブラウン1130300、ロープ1130203、ダブグレー1130280よりお選びください。（ENIA, LICATA, LUNI, MILO, SAMARA, SIRIOはスタンダードステッチとなります。長毛・ベルベット系張地のため、パイピングを施すことができません。）
レザーの場合は、同色のパイピングステッチとなります。

脚部：ブロンズニッケル塗装0174B、ブラッククローム塗装0170M、アンバー塗装0137A、またはグラファイト塗装0252Gよりお選びください。

バッククッションは含まれておりませんので、以下よりお選びください。
ソフトタイプの場合、「バッククッション60 x 60cm (NU60C)」3個と「バッククッション90 x 60cm (NU90C)」2個
コンパクトタイプの場合、「バッククッション55 x 52cm (NUC55_52C)」4個と「バッククッション71 x 52cm (NUC71_52C)」1個

※バッククッション ソフトタイプの場合、パイピング・パイピングステッチは施されません。
※バッククッション コンパクトタイプの場合、パイピング・パイピングステッチが施されます。ソファ本体と同様にお選びください。
※より快適にお使いいただくために「オプショナルクッション」4個を追加されることをお勧めします。
※レザーKランクは、KASIA,KOTOよりお選びください。

OTIUM SOFT / オチウムソフト

MAXALTO

Left and right chaise longue cm 187 (depth 105cm)

		B (ファブリック)	A (ファブリック)	E (ファブリック)	S (ファブリック)	L (ファブリック)	D (ファブリック)	M (ファブリック)	BETA (レザー)	ALFA GAMMA (レザー)	K (レザー)
NU187LS	187Lレフトシェーズロング	1,653,300	1,692,900	1,765,500	1,812,800	1,928,300	2,064,700	2,195,600	2,195,600	2,332,000	2,959,000
NU187LD	187Lライトシェーズロング	1,653,300	1,692,900	1,765,500	1,812,800	1,928,300	2,064,700	2,195,600	2,195,600	2,332,000	2,959,000
追加カバー											
NU187LSRK	187Lレフトシェーズロング	310,200	350,900	422,400	469,700	586,300	699,600	852,500	852,500	988,900	1,617,000
NU187LDRK	187Lライトシェーズロング	310,200	350,900	422,400	469,700	586,300	699,600	852,500	852,500	988,900	1,617,000

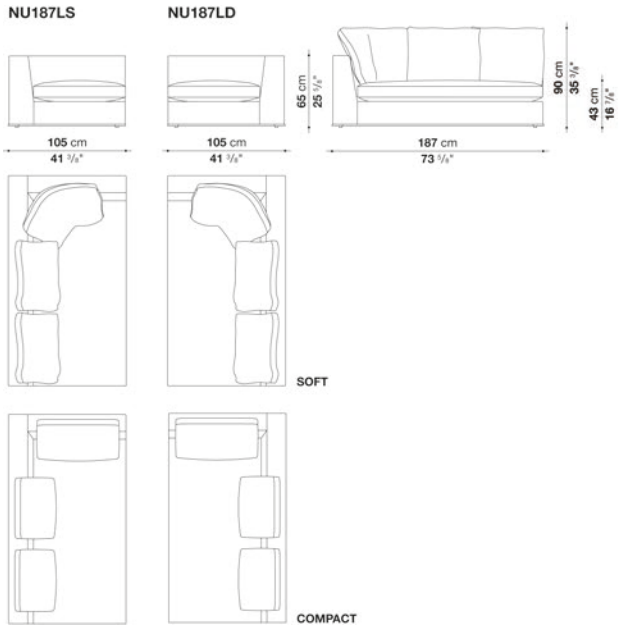

N.B. / 注意事項

ファブリックの場合は、エコレザーパイピング となります。ダークグレー1130255、ダークブラウン1130350、ブラウン1130300、ロープ1130203、ダブグレー1130280よりお選びください。（ENIA, LICATA, LUNI, MILO, SAMARA, SIRIOはスタンダードステッチとなります。長毛・ベルベット系張地のため、パイピングを施すことができません。）
レザーの場合は、同色のパイピングステッチとなります。

脚部：ブロンズニッケル塗装0174B、ブラッククローム塗装0170M、アンバー塗装0137A、またはグラファイト塗装0252Gよりお選びください。

バッククッションは含まれておりませんので、以下よりお選びください。
ソフトタイプの場合、「バッククッション60 x 60cm (NU60C)」2個と「バッククッション90 x 60cm (NU90C)」1個
コンパクトタイプの場合、「バッククッション55 x 52cm (NUC55_52C)」2個と「バッククッション71 x 52cm (NUC71_52C)」1個

※バッククッション ソフトタイプの場合、パイピング・パイピングステッチは施されません。
※バッククッション コンパクトタイプの場合、パイピング・パイピングステッチが施されます。ソファ本体と同様にお選びください。
※より快適にお使いいただくために「オプショナルクッション」2個を追加されることをお勧めします。
※レザーKランクは、KASIA,KOTOよりお選びください。

OTIUM SOFT / オチウムソフト

MAXALTO

Left and right chaise longue cm 270 (depth 105cm)

		B (ファブリック)	A (ファブリック)	E (ファブリック)	S (ファブリック)	L (ファブリック)	D (ファブリック)	M (ファブリック)	BETA (レザー)	ALFA GAMMA (レザー)	K (レザー)
NU270LS	270Lレフトシェーズロング	**2,117,500**	**2,171,400**	**2,266,000**	**2,328,700**	**2,482,700**	**2,660,900**	**2,839,100**	**2,839,100**	**3,021,700**	**3,864,300**
NU270LD	270Lライトシェーズロング	**2,117,500**	**2,171,400**	**2,266,000**	**2,328,700**	**2,482,700**	**2,660,900**	**2,839,100**	**2,839,100**	**3,021,700**	**3,864,300**
追加カバー											
NU270LSRK	270Lレフトシェーズロング	**410,300**	**464,200**	**559,900**	**622,600**	**776,600**	**925,100**	**1,131,900**	**1,131,900**	**1,315,600**	**2,157,100**
NU270LDRK	270Lライトシェーズロング	**410,300**	**464,200**	**559,900**	**622,600**	**776,600**	**925,100**	**1,131,900**	**1,131,900**	**1,315,600**	**2,157,100**

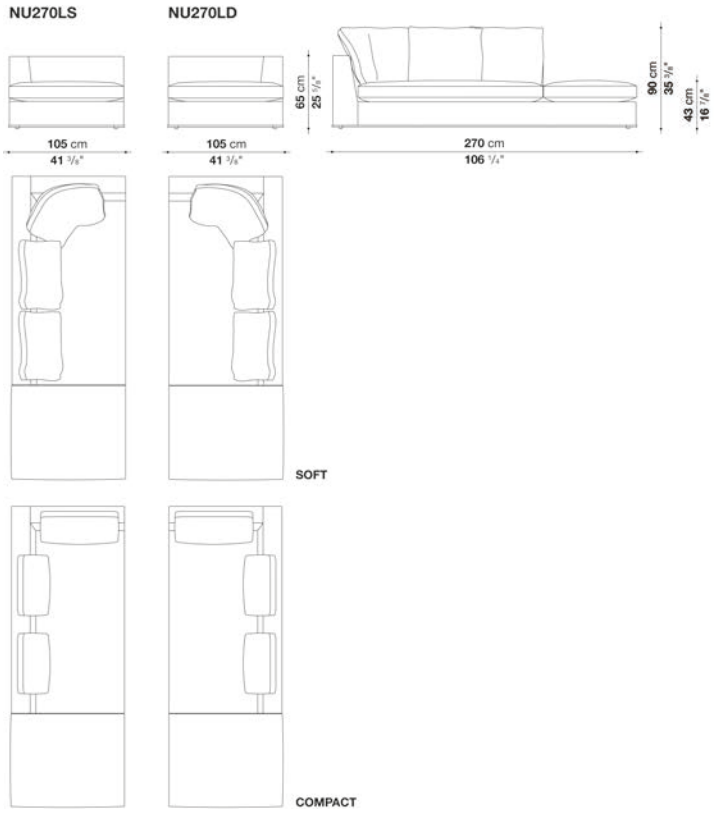

N.B. / 注意事項

ファブリックの場合は、エコレザーパイピング となります。ダークグレー1130255、ダークブラウン1130350、ブラウン1130300、ロープ1130203、ダブグレー1130280よりお選びください。（ENIA, LICATA, LUNI, MILO, SAMARA, SIRIOはスタンダードステッチとなります。長毛・ベルベット系張地のため、パイピングを施すことができません。）
レザーの場合は、同色のパイピングステッチとなります。

脚部：ブロンズニッケル塗装0174B、ブラッククローム塗装0170M、アンバー塗装0137A、またはグラファイト塗装0252Gよりお選びください。

バッククッションは含まれておりませんので、以下よりお選びください。
ソフトタイプの場合、「バッククッション60 x 60cm (NU60C)」2個と「バッククッション90 x 60cm (NU90C)」1個
コンパクトタイプの場合、「バッククッション55 x 52cm (NUC55_52C)」2個と「バッククッション71 x 52cm (NUC71_52C)」1個

※バッククッション ソフトタイプの場合、パイピング・パイピングステッチは施されません。
※バッククッション コンパクトタイプの場合、パイピング・パイピングステッチが施されます。ソファ本体と同様にお選びください。
※より快適にお使いいただくために「オプショナルクッション」2個を追加されることをお勧めします。
※レザーKランクは、KASIA,KOTOよりお選びください。

OTIUM SOFT / オチウムソフト

MAXALTO

Ottoman cm 96 (depth 105cm)

		B (ファブリック)	A (ファブリック)	E (ファブリック)	S (ファブリック)	L (ファブリック)	D (ファブリック)	M (ファブリック)	BETA (レザー)	ALFA GAMMA (レザー)	K (レザー)
NU96P	96Lオットマン	**1,098,900**	**1,118,700**	**1,155,000**	**1,178,100**	**1,235,300**	**1,309,000**	**1,329,900**	**1,329,900**	**1,395,900**	**1,694,000**
追加カバー											
NU96PRK	96Lオットマン	**169,400**	**190,300**	**225,500**	**249,700**	**306,900**	**368,500**	**401,500**	**401,500**	**467,500**	**765,600**

NU96P

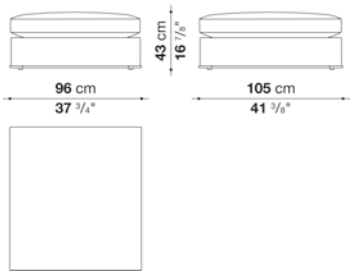

N.B. / 注意事項

ファブリックの場合は、エコレザーパイピング となります。ダークグレー1130255、ダークブラウン1130350、ブラウン1130300、ロープ1130203、ダブグレー1130280よりお選びください。（ENIA, LICATA, LUNI, MILO, SAMARA, SIRIOはスタンダードステッチとなります。長毛・ベルベット系張地のため、パイピングを施すことができません。）
レザーの場合は、同色のパイピングステッチとなります。

脚部：ブロンズニッケル塗装0174B、ブラッククローム塗装0170M、アンバー塗装0137A、またはグラファイト塗装0252Gよりお選びください。

※レザーKランクは、KASIA,KOTOよりお選びください。

OTIUM SOFT / オチウムソフト

MAXALTO

Ottoman cm 105 (depth 105cm)

		B (ファブリック)	A (ファブリック)	E (ファブリック)	S (ファブリック)	L (ファブリック)	D (ファブリック)	M (ファブリック)	BETA (レザー)	ALFA GAMMA (レザー)	K (レザー)
NU105P	105Lオットマン	**1,081,300**	**1,101,100**	**1,135,200**	**1,157,200**	**1,211,100**	**1,281,500**	**1,320,000**	**1,320,000**	**1,386,000**	**1,689,600**
追加カバー											
NU105PRK	105Lオットマン	**165,000**	**183,700**	**217,800**	**239,800**	**294,800**	**353,100**	**402,600**	**402,600**	**469,700**	**771,100**

NU105P

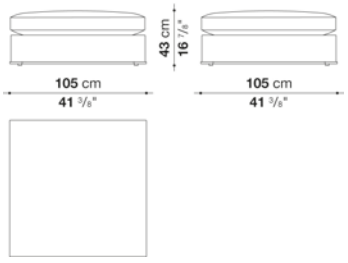

N.B. / 注意事項

ファブリックの場合は、エコレザーパイピング となります。ダークグレー1130255、ダークブラウン1130350、ブラウン1130300、ロープ1130203、ダブグレー1130280よりお選びください。（ENIA, LICATA, LUNI, MILO, SAMARA, SIRIOはスタンダードステッチとなります。長毛・ベルベット系張地のため、パイピングを施すことができません。）
レザーの場合は、同色のパイピングステッチとなります。

脚部：ブロンズニッケル塗装0174B、ブラッククローム塗装0170M、アンバー塗装0137A、またはグラファイト塗装0252Gよりお選びください。

※レザーKランクは、KASIA,KOTOよりお選びください。

Back cushions

		B (ファブリック)	A (ファブリック)	E (ファブリック)	S (ファブリック)	L (ファブリック)	D (ファブリック)	M (ファブリック)	BETA (レザー)	ALFA GAMMA (レザー)	K (レザー)
バッククッション　ソフトタイプ											
NU60C	バッククッション 60 x 60cm (ソフトタイプ)	**96,800**	**103,400**	**115,500**	**124,300**	**146,300**	**177,100**	**194,700**	**194,700**	**214,500**	**303,600**
NU90C	バッククッション 90 x 60cm (ソフトタイプ)	**119,900**	**127,600**	**140,800**	**149,600**	**169,400**	**200,200**	**266,200**	**266,200**	**293,700**	**419,100**
バッククッション　コンパクトタイプ											
NUC55_52C	バッククッション 55 x 52cm (コンパクトタイプ)	**77,000**	**81,400**	**88,000**	**91,300**	**103,400**	**116,600**	**160,600**	**160,600**	**171,600**	**234,300**
NUC63_52C	バッククッション 63 x 52cm (コンパクトタイプ)	**81,400**	**86,900**	**92,400**	**96,800**	**107,800**	**121,000**	**174,900**	**174,900**	**185,900**	**257,400**
NUC71_52C	バッククッション 71 x 52cm (コンパクトタイプ)	**93,500**	**101,200**	**113,300**	**118,800**	**137,500**	**158,400**	**184,800**	**184,800**	**200,200**	**298,100**
NUC83_52C	バッククッション 83 x 52cm (コンパクトタイプ)	**99,000**	**105,600**	**117,700**	**124,300**	**143,000**	**165,000**	**202,400**	**202,400**	**216,700**	**306,900**
バッククッション　ソフトタイプ (追加カバー)											
NU60CRK	バッククッション 60 x 60cm (ソフトタイプ)	**50,600**	**58,300**	**70,400**	**80,300**	**100,100**	**126,500**	**149,600**	**149,600**	**169,400**	**259,600**
NU90CRK	バッククッション 90 x 60cm (ソフトタイプ)	**55,000**	**61,600**	**73,700**	**82,500**	**103,400**	**129,800**	**200,200**	**200,200**	**227,700**	**353,100**
バッククッション　コンパクトタイプ (追加カバー)											
NUC55_52CRK	バッククッション 55 x 52cm (コンパクトタイプ)	**30,800**	**35,200**	**41,800**	**45,100**	**56,100**	**73,700**	**114,400**	**114,400**	**125,400**	**188,100**
NUC63_52CRK	バッククッション 63 x 52cm (コンパクトタイプ)	**30,800**	**36,300**	**42,900**	**46,200**	**57,200**	**73,700**	**124,300**	**124,300**	**135,300**	**206,800**
NUC71_52CRK	バッククッション 71 x 52cm (コンパクトタイプ)	**47,300**	**55,000**	**66,000**	**72,600**	**91,300**	**116,600**	**137,500**	**137,500**	**154,000**	**251,900**
NUC83_52CRK	バッククッション 83 x 52cm (コンパクトタイプ)	**48,400**	**56,100**	**68,200**	**74,800**	**92,400**	**118,800**	**150,700**	**150,700**	**166,100**	**256,300**

N.B. / 注意事項

ファブリックの場合は、エコレザーパイピング となります。ダークグレー1130255、ダークブラウン1130350、ブラウン1130300、ローブ1130203、ダブグレー1130280よりお選びください。(ENIA, LICATA, LUNI, MILO, SAMARA, SIRIOはスタンダードステッチとなります。長毛・ベルベット系張地のため、パイピングを施すことができません。)
レザーの場合は、同色のパイピングステッチとなります。

※バッククッション ソフトタイプの場合、パイピング・パイピングステッチは施されません。
※バッククッション コンパクトタイプの場合、パイピング・パイピングステッチをお選びいただけます。
※レザーKランクは、KASIA,KOTOよりお選びください。

Optional cushions : box style

		B (ファブリック)	A (ファブリック)	E (ファブリック)	S (ファブリック)	L (ファブリック)	D (ファブリック)	M (ファブリック)	BETA (レザー)	ALFA GAMMA (レザー)	K (レザー)
OF55_30	オプショナルクッション 55 x 30cm	**47,300**	**50,600**	**55,000**	**61,600**	**70,400**	**81,400**	**94,600**	**94,600**	**105,600**	**134,200**
OF38_38	オプショナルクッション 38 x 38cm	**50,600**	**55,000**	**60,500**	**70,400**	**85,800**	**99,000**	**101,200**	**101,200**	**115,500**	**126,500**
4OF38_38	オプショナルクッション 38 x 38cm 4個セット	**132,000**	**146,300**	**157,300**	**168,300**	**271,700**	**277,200**	**279,400**	**279,400**	**289,300**	**317,900**
OF55_40	オプショナルクッション 55 x 40cm	**61,600**	**68,200**	**73,700**	**91,300**	**99,000**	**113,300**	**136,400**	**136,400**	**154,000**	**167,200**
OF48_48	オプショナルクッション 48 x 48cm	**55,000**	**61,600**	**67,100**	**82,500**	**89,100**	**102,300**	**124,300**	**124,300**	**139,700**	**152,900**
4OF48_48	オプショナルクッション 48 x 48cm 4個セット	**149,600**	**165,000**	**177,100**	**196,900**	**286,000**	**328,900**	**432,300**	**432,300**	**489,500**	**537,900**
追加カバー											
OF55_30RK	オプショナルクッション 55 x 30cm	**31,900**	**35,200**	**39,600**	**47,300**	**50,600**	**66,000**	**74,800**	**74,800**	**84,700**	**92,400**
OF38_38RK	オプショナルクッション 38 x 38cm	**36,300**	**39,600**	**44,000**	**53,900**	**67,100**	**77,000**	**85,800**	**85,800**	**99,000**	**111,100**
4OF38_38RK	オプショナルクッション 38 x 38cm 4個セット	**82,500**	**94,600**	**104,500**	**115,500**	**207,900**	**220,000**	**224,400**	**224,400**	**233,200**	**261,800**
OF55_40RK	オプショナルクッション 55 x 40cm	**44,000**	**48,400**	**55,000**	**63,800**	**69,300**	**90,200**	**101,200**	**101,200**	**115,500**	**127,600**
OF48_48RK	オプショナルクッション 48 x 48cm	**39,600**	**44,000**	**50,600**	**58,300**	**63,800**	**82,500**	**92,400**	**92,400**	**105,600**	**116,600**
4OF48_48RK	オプショナルクッション 48 x 48cm 4個セット	**85,800**	**100,100**	**110,000**	**126,500**	**211,200**	**275,000**	**341,000**	**341,000**	**387,200**	**425,700**



OF55_30



OF38_38 - OF55_40



OF48_48



N.B. / 注意事項 ※セットのクッションは、すべて同一・ 同色生地となります。

Optional cushions : pillow style

		B (ファブリック)	A (ファブリック)	E (ファブリック)	S (ファブリック)	L (ファブリック)	D (ファブリック)	M (ファブリック)	BETA (レザー)	ALFA GAMMA (レザー)	K (レザー)
OG55_30	オプショナルクッション 55 x 30cm	**39,600**	**44,000**	**48,400**	**53,900**	**62,700**	**71,500**	**82,500**	**82,500**	**92,400**	**118,800**
OG55_40	オプショナルクッション 55 x 40cm	**53,900**	**59,400**	**63,800**	**79,200**	**85,800**	**99,000**	**118,800**	**118,800**	**134,200**	**148,500**
OG48_48	オプショナルクッション 48 x 48cm	**48,400**	**50,600**	**61,600**	**70,400**	**82,500**	**86,900**	**89,100**	**89,100**	**100,100**	**112,200**
4OG48_48	オプショナルクッション 48 x 48cm 4個セット	**149,600**	**161,700**	**193,600**	**224,400**	**261,800**	**275,000**	**281,600**	**281,600**	**319,000**	**350,900**
追加カバー											
OG55_30RK	オプショナルクッション 55 x 30cm	**20,900**	**24,200**	**27,500**	**33,000**	**39,600**	**52,800**	**60,500**	**60,500**	**70,400**	**94,600**
OG55_40RK	オプショナルクッション 55 x 40cm	**38,500**	**44,000**	**50,600**	**59,400**	**63,800**	**82,500**	**93,500**	**93,500**	**105,600**	**116,600**
OG48_48RK	オプショナルクッション 48 x 48cm	**27,500**	**30,800**	**36,300**	**39,600**	**47,300**	**49,500**	**51,700**	**51,700**	**58,300**	**63,800**
4OG48_48RK	オプショナルクッション 48 x 48cm 4個セット	**85,800**	**93,500**	**112,200**	**128,700**	**149,600**	**155,100**	**161,700**	**161,700**	**182,600**	**202,400**









N.B. / 注意事項 ※セットのクッションは、すべて同一・同色生地となります。





TECHNICAL SPECIFICATIONS / 技術情報：

内部構造	鋼管及び成形鋼材
内部充填材	Bayfit®(バイエル社製)低温成形発泡ポリウレタン、成形ポリウレタン、ポリエステルファイバーカバー
オットマン内部充填材	密度の異なる成形ポリウレタン、ポリエステルファイバーカバー
座面充填材	密度の異なる成形ポリウレタン、羽毛、ポリエステルファイバーカバー
下端部分	アルミニウム押出材
脚部	ブロンズニッケル塗装鋼板
脚部(SMTF)	ブロンズニッケル塗装鋼板
脚部先端	熱可塑性プラスチック
表面張地	ファブリックまたは天然皮革
表面張地(SMTF)	ファブリック

SIMPLICITER / シンプリシター　MAXALTO

Sofa cm 152

		B (ファブリック)	A (ファブリック)	E (ファブリック)	S (ファブリック)	L (ファブリック)	D (ファブリック)	M (ファブリック)	BETA (レザー)	ALFA GAMMA (レザー)	K (レザー)
8SMT152_1	ソファ	1,659,900	1,712,700	1,760,000	1,820,500	1,941,500	2,042,700	2,130,700	2,130,700	2,421,100	2,663,100
追加カバー											
8SMT152_1SRK	フレーム	191,400	211,200	233,200	255,200	304,700	355,300	438,900			

8SMT152_1

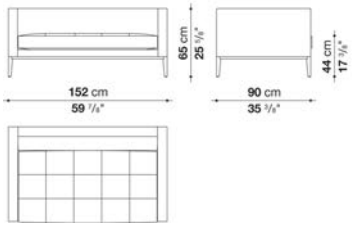

N.B. / 注意事項

脚部：ブロンズニッケル塗装0174Bとなります。

※１色もしくは２色よりお選びください。2色をお選びいただく場合はフレーム、シートクッションよりお選びください。
※2色張をお選びただいた場合は、高いランクの価格が適用されます。
※オプションにて、「アームレストクッション」1個、「オプショナルクッション」1個を追加されることをお勧めいたします。
※レザーKランクは、KASIA,KOTOよりお選びください。
＊シートクッションは、キルティング仕上げとなりカバーリング仕様ではありません。
＊フレームがレザーの場合は、カバーリング仕様ではありません。

SIMPLICITER / シンプリシター　MAXALTO

Sofa cm 217

		B (ファブリック)	A (ファブリック)	E (ファブリック)	S (ファブリック)	L (ファブリック)	D (ファブリック)	M (ファブリック)	BETA (レザー)	ALFA GAMMA (レザー)	K (レザー)
8SMT217_1	ソファ	2,002,000	2,066,900	2,126,300	2,198,900	2,349,600	2,484,900	2,729,100	2,729,100	3,100,900	3,411,100
追加カバー											
8SMT217_1SRK	フレーム	236,500	270,600	298,100	334,400	409,200	478,500	796,400			

8SMT217_1

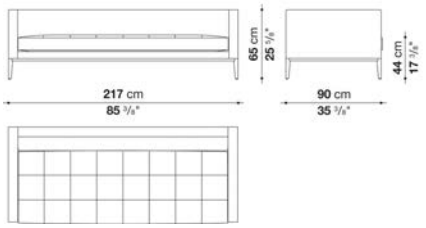

N.B. / 注意事項

脚部：ブロンズニッケル塗装0174Bとなります。

※１色もしくは２色よりお選びください。2色をお選びいただく場合はフレーム、シートクッションよりお選びください。
※2色張をお選びただいた場合は、高いランクの価格が適用されます。
※オプションにて、「アームレストクッション」2個、「オプショナルクッション」1個を追加されることをお勧めいたします。
※レザーKランクは、KASIA,KOTOよりお選びください。
＊シートクッションは、キルティング仕上げとなりカバーリング仕様ではありません。
＊フレームがレザーの場合は、カバーリング仕様ではありません。

SIMPLICITER / シンプリシター　MAXALTO

Armchair cm 104

		B (ファブリック)	A (ファブリック)	E (ファブリック)	S (ファブリック)	L (ファブリック)	D (ファブリック)	M (ファブリック)	BETA (レザー)	ALFA GAMMA (レザー)	K (レザー)
8SMT104_1	アームチェア	1,181,400	1,218,800	1,254,000	1,296,900	1,384,900	1,481,700	1,496,000	1,496,000	1,700,600	1,871,100
追加カバー											
8SMT104_1SRK	フレーム	173,800	195,800	217,800	244,200	297,000	347,600	385,000			

8SMT104_1

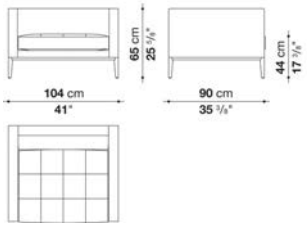

N.B. / 注意事項

脚部：ブロンズニッケル塗装0174Bとなります。

※１色もしくは２色よりお選びください。2色をお選びいただく場合はフレーム、シートクッションよりお選びください。
※2色張をお選びただいた場合は、高いランクの価格が適用されます。
※オプションにて、「アームレストクッション」1個を追加されることをお勧めいたします。
※レザーKランクは、KASIA,KOTOよりお選びください。
＊シートクッションは、キルティング仕上げとなりカバーリング仕様ではありません。
＊フレームがレザーの場合は、カバーリング仕様ではありません。

SIMPLICITER / シンプリシター　MAXALTO

Ottoman cm 132

		B (ファブリック)	A (ファブリック)	E (ファブリック)	S (ファブリック)	L (ファブリック)	D (ファブリック)	M (ファブリック)	BETA (レザー)	ALFA GAMMA (レザー)	K (レザー)
8SMT132_1	オットマン	864,600	887,700	907,500	933,900	986,700	1,037,300	1,039,500	1,039,500	1,180,300	1,296,900
追加カバー											
8SMT132_1SRK	フレーム	69,300	70,400	77,000	80,300	91,300	113,300	180,400			

8SMT132_1

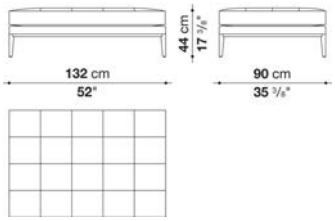

N.B. / 注意事項

脚部：ブロンズニッケル塗装0174Bとなります。

※１色もしくは２色よりお選びください。2色をお選びいただく場合はフレーム、シートクッションよりお選びください。
※2色張をお選びただいた場合は、高いランクの価格が適用されます。
※レザーKランクは、KASIA,KOTOよりお選びください。
＊シートクッションは、キルティング仕上げとなりカバーリング仕様ではありません。
＊フレームがレザーの場合は、カバーリング仕様ではありません。

SIMPLICITER / シンプリシター　MAXALTO

Sofa with slip cover cm 152

		B (ファブリック)	A (ファブリック)	E (ファブリック)	S (ファブリック)	L (ファブリック)					
SMTF152_1	ソファ、スリップカバー	1,393,700	1,438,800	1,510,300	1,602,700	1,806,200					
追加カバー											
SMTF152_1SRK	フレーム	266,200	293,700	331,100	379,500	509,300					
SMTF152_1SERK	シートクッション	123,200	136,400	157,300	182,600	249,700					

SMTF152_1

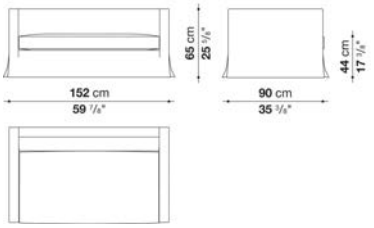

N.B. / 注意事項

脚部：ブロンズ色0174Bとなります。

※１色もしくは２色よりお選びください。2色をお選びいただく場合はフレーム、シートクッションよりお選びください。
※2色張をお選びただいた場合は、高いランクの価格が適用されます。
※オプションにて、「アームレストクッション」1個、「オプショナルクッション」1個を追加されることをお勧めいたします。

SIMPLICITER / シンプリシター　MAXALTO

Sofa with slip cover cm 217

		B (ファブリック)	A (ファブリック)	E (ファブリック)	S (ファブリック)	L (ファブリック)					
SMTF217_1	ソファ、スリップカバー	1,712,700	1,769,900	1,856,800	1,969,000	2,217,600					
追加カバー											
SMTF217_1SRK	フレーム	300,300	331,100	372,900	427,900	576,400					
SMTF217_1SERK	シートクッション	152,900	174,900	198,000	234,300	333,300					

SMTF217_1

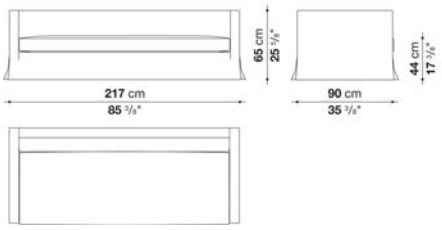

N.B. / 注意事項

脚部：ブロンズ色0174Bとなります。

※１色もしくは２色よりお選びください。2色をお選びいただく場合はフレーム、シートクッションよりお選びください。
※2色張をお選びただいた場合は、高いランクの価格が適用されます。
※オプションにて、「アームレストクッション」2個、「オプショナルクッション」1個を追加されることをお勧めいたします。

SIMPLICITER / シンプリシター　MAXALTO

Armchair with slip cover cm 104

		B (ファブリック)	A (ファブリック)	E (ファブリック)	S (ファブリック)	L (ファブリック)					
SMTF104	アームチェア、スリップカバー	**968,000**	**1,002,100**	**1,053,800**	**1,122,000**	**1,273,800**					
追加カバー											
SMTF104_SRK	フレーム	**214,500**	**236,500**	**270,600**	**313,500**	**430,100**					
SMTF104_SERK	シートクッション	**73,700**	**82,500**	**94,600**	**112,200**	**156,200**					

SMTF104

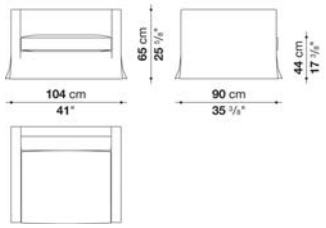

N.B. / 注意事項

脚部：ブロンズ色0174Bとなります。

※１色もしくは２色よりお選びください。2色をお選びいただく場合はフレーム、シートクッションよりお選びください。
※2色張をお選びただいた場合は、高いランクの価格が適用されます。
※オプションにて、「アームレストクッション」1個を追加されることをお勧めいたします。

SIMPLICITER / シンプリシター　MAXALTO

Ottoman with slip cover cm 132

		B (ファブリック)	A (ファブリック)	E (ファブリック)	S (ファブリック)	L (ファブリック)					
SMTF132	オットマン、スリップカバー	**716,100**	**737,000**	**774,400**	**818,400**	**918,500**					
追加カバー											
SMTF132_SRK	フレーム	**107,800**	**110,000**	**112,200**	**117,700**	**126,500**					
SMTF132_SERK	シートクッション	**114,400**	**134,200**	**157,300**	**188,100**	**277,200**					

SMTF132

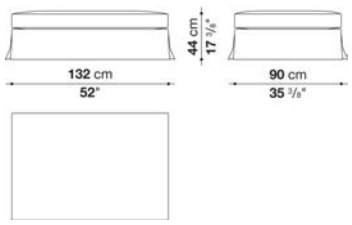

N.B. / 注意事項

脚部：ブロンズ色0174Bとなります。

※１色もしくは２色よりお選びください。2色をお選びいただく場合はフレーム、シートクッション、バッククッションよりお選びください。
※2色張をお選びただいた場合は、高いランクの価格が適用されます。

SIMPLICITER / シンプリシター

MAXALTO

Armrest cushions SIMPLICITER : box style

		B (ファブリック)	A (ファブリック)	E (ファブリック)	S (ファブリック)	L (ファブリック)	D (ファブリック)	M (ファブリック)	BETA (レザー)	ALFA GAMMA (レザー)	K (レザー)
BF60_60	アームレストクッション 60 x 60cm	**68,200**	**74,800**	**85,800**	**101,200**	**125,400**	**140,800**	**148,500**	**148,500**	**167,200**	**194,700**
追加カバー											
BF60_60RK	アームレストクッション 60 x 60cm	**44,000**	**52,800**	**62,700**	**81,400**	**106,700**	**125,400**	**130,900**	**130,900**	**154,000**	**184,800**



BF60_60



SIMPLICITER / シンプリシター

MAXALTO

Armrest cushions SIMPLICITER : pillow style

		B (ファブリック)	A (ファブリック)	E (ファブリック)	S (ファブリック)	L (ファブリック)	D (ファブリック)	M (ファブリック)	BETA (レザー)	ALFA GAMMA (レザー)	K (レザー)
BG60_60	アームレストクッション 60 x 60cm	**52,800**	**55,000**	**61,600**	**70,400**	**83,600**	**99,000**	**118,800**	**118,800**	**135,300**	**157,300**
追加カバー											
BG60_60RK	アームレストクッション 60 x 60cm	**26,400**	**29,700**	**35,200**	**44,000**	**57,200**	**73,700**	**91,300**	**91,300**	**105,600**	**127,600**



BG60_60

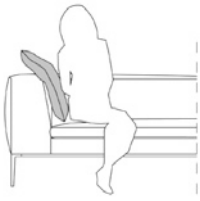

SIMPLICITER / シンプリシター

MAXALTO

Optional cushions SIMPLICITER : box style

		B (ファブリック)	A (ファブリック)	E (ファブリック)	S (ファブリック)	L (ファブリック)	D (ファブリック)	M (ファブリック)	BETA (レザー)	ALFA GAMMA (レザー)	K (レザー)
OF48_48	オプショナルクッション 48 x 48cm	**55,000**	**61,600**	**67,100**	**82,500**	**89,100**	**102,300**	**124,300**	**124,300**	**139,700**	**152,900**
4OF48_48	オプショナルクッション 48 x 48cm 4個セット	**149,600**	**165,000**	**177,100**	**196,900**	**286,000**	**328,900**	**432,300**	**432,300**	**489,500**	**537,900**
追加カバー											
OF48_48RK	オプショナルクッション 48 x 48cm	**39,600**	**44,000**	**50,600**	**58,300**	**63,800**	**82,500**	**92,400**	**92,400**	**105,600**	**116,600**
4OF48_48RK	オプショナルクッション(4個セット) 48×48cm	**85,800**	**100,100**	**110,000**	**126,500**	**211,200**	**275,000**	**341,000**	**341,000**	**387,200**	**425,700**



N.B. / 注意事項

※4個セットは、同一張地またはレザーでのオーダーとなります。

SIMPLICITER / シンプリシター

MAXALTO

Optional cushions SIMPLICITER : pillow style

		B (ファブリック)	A (ファブリック)	E (ファブリック)	S (ファブリック)	L (ファブリック)	D (ファブリック)	M (ファブリック)	BETA (レザー)	ALFA GAMMA (レザー)	K (レザー)
OG48_48	オプショナルクッション 48 x 48cm	**48,400**	**50,600**	**61,600**	**70,400**	**82,500**	**86,900**	**89,100**	**89,100**	**100,100**	**112,200**
4OG48_48	オプショナルクッション 48 x 48cm 4個セット	**149,600**	**161,700**	**193,600**	**224,400**	**261,800**	**275,000**	**281,600**	**281,600**	**319,000**	**350,900**
追加カバー											
OG48_48RK	オプショナルクッション 48 x 48cm	**27,500**	**30,800**	**36,300**	**39,600**	**47,300**	**49,500**	**51,700**	**51,700**	**58,300**	**63,800**
4OG48_48RK	オプショナルクッション(4個セット) 48 ×48cm	**85,800**	**93,500**	**112,200**	**128,700**	**149,600**	**155,100**	**161,700**	**161,700**	**182,600**	**202,400**



N.B. / 注意事項

※4個セットは、同一張地またはレザーでのオーダーとなります。

ACANTO / アカント

MAXALTO

coordinated by Antonio Citterio / アントニオ・チッテリオ



TECHNICAL SPECIFICATIONS / 技術情報：

フレーム	無垢木材
フレーム仕上	グレーオーク、ブラッシュドライトオーク、ブラッシュドブラックオーク
シート及び背部内部構造	鋼管及び成形鋼材
内部構造充填材	Bayfit®(バイエル社製)低温成形発泡ポリウレタン ポリエステルファイバーカバー
脚部先端	熱可塑性プラスチック
表面張地	ファブリックまたは天然皮革

ACANTO / アカント

MAXALTO

Chair cm 57, available in one colour

		B (ファブリック)	A (ファブリック)	E (ファブリック)	S (ファブリック)	L (ファブリック)	D (ファブリック)	BETA (レザー)	ALFA GAMMA (レザー)	K (レザー)	
ARSE	チェア (オーク)	**394,900**	**408,100**	**413,600**	**425,700**	**445,500**	**445,500**	**445,500**	**465,300**	**504,900**	
ARSEW	チェア (ナチュラルウェンゲ)	**440,000**	**453,200**	**459,800**	**470,800**	**491,700**	**491,700**	**491,700**	**511,500**	**548,900**	

ARSE

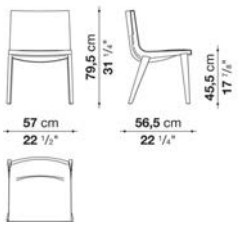

N.B. / 注意事項

フレーム：オーク (グレー0378G、ライト0374C、ブラック0381N) 、またはナチュラルウェンゲ0414Wよりお選びください。

※レザーKランクは、KASIA,KOTOよりお選びください。

ACANTO / アカント

MAXALTO

Chair with armrests cm 57, available in one colour

		B (ファブリック)	A (ファブリック)	E (ファブリック)	S (ファブリック)	L (ファブリック)	D (ファブリック)	BETA (レザー)	ALFA GAMMA (レザー)	K (レザー)	
ARSB	チェア、アームレスト (オーク)	**453,200**	**460,900**	**467,500**	**479,600**	**498,300**	**498,300**	**498,300**	**513,700**	**550,000**	
ARSBW	チェア (ナチュラルウェンゲ)	**536,800**	**545,600**	**551,100**	**563,200**	**581,900**	**581,900**	**581,900**	**598,400**	**633,600**	

ARSB

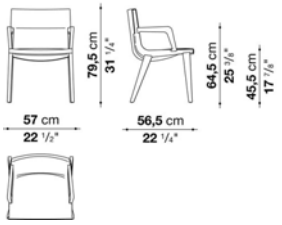

N.B. / 注意事項

フレーム：オーク (グレー0378G、ライト0374C、ブラック0381N) 、またはナチュラルウェンゲ0414Wよりお選びください。

※レザーKランクは、KASIA,KOTOよりお選びください。

CALIPSO / カリプソ

MAXALTO

coordinated by Antonio Citterio / アントニオ・チッテリオ



TECHNICAL SPECIFICATIONS / 技術情報：

座面	積層合板　成形ポリウレタン
フレーム	無垢木材
フレーム仕上	（グレーオーク　ブラッシュドライトオーク　ブラッシュドブラックオーク）
脚部先端	プラスチック素材
表面張地(2013_A)	ファブリックまたは天然皮革
表面張地(2014_A)	ファブリック　天然皮革または、ストロー

CALIPSO / カリプソ　　MAXALTO

Chair with upholstered back cm 46

		B (ファブリック)	A (ファブリック)	E (ファブリック)	S (ファブリック)	L (ファブリック)	D (ファブリック)	BETA (レザー)	ALFA GAMMA (レザー)	K (レザー)	
2013_A	チェア、張地バック	**388,300**	**390,500**	**396,000**	**402,600**	**427,900**	**427,900**	**427,900**	**481,800**	**521,400**	

2013_A

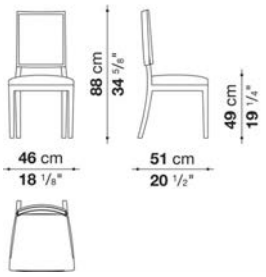

N.B. / 注意事項　　フレーム：オーク (グレー0378G、ライト0374C、ブラック0381N) よりお選びください。

CALIPSO / カリプソ　　MAXALTO

Chair with straw back cm 46

		B (ファブリック)	A (ファブリック)	E (ファブリック)	S (ファブリック)	L (ファブリック)	D (ファブリック)	BETA (レザー)	ALFA GAMMA (レザー)	K (レザー)	
2014_A	チェア、ストローバック	**390,500**	**394,900**	**400,400**	**405,900**	**419,100**	**419,100**	**419,100**	**432,300**	**451,000**	

2014_A

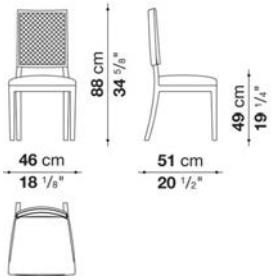

N.B. / 注意事項　　フレーム：オーク (グレー0378G、ライト0374C、ブラック0381N) よりお選びください。
＊シートバック部の籐編み込み部分は、フレームと同色となります。



TECHNICAL SPECIFICATIONS / 技術情報：

内部構造	鋼管及び成形鋼材
内部構造充填材	Bayfit®(バイエル社製)低温成形発泡ポリウレタン、ポリエステルファイバーカバー
シェル	ポリプロピレン
背面 (CAR55-CAR65)	成形ハードポリウレタン、金属ピン
サポートフレーム	アルミニウム合金
サポートフレーム(CA60A-CA60B)	ダイキャストアルミニウム
脚部先端	プラスチック素材
表面張地	ファブリックまたは天然皮革
表面張地(CA47N)	天然皮革

CARATOS / カラトス　MAXALTO

Chair cm 47_N

		ALFA GAMMA (レザー)	K (レザー)								
CA47N	47チェア	430,100	481,800								

CA47N

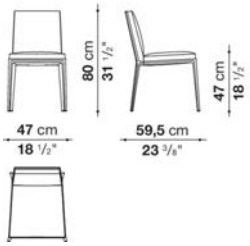

N.B. / 注意事項

脚部：アンバー塗装0137A、またはグラファイト塗装0252Gよりお選びください。

※レザーKランクは、KASIA,KOTOよりお選びください。
※カバーリング仕様ではありません。

CARATOS / カラトス　MAXALTO

Chair cm 60

		B (ファブリック)	A (ファブリック)	E (ファブリック)	S (ファブリック)	L (ファブリック)	D (ファブリック)	M (ファブリック)	ALFA GAMMA (レザー)	K (レザー)	
SCA57B_SA	57B_SA チェア	426,800	432,300	440,000	444,400	457,600	471,900	493,900	508,200	553,300	

SCA57B_SA

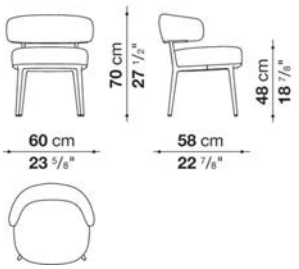

N.B. / 注意事項

脚部：アンバー塗装0137A、またはグラファイト塗装0252Gよりお選びください。

※レザーKランクは、KASIA,KOTOよりお選びください。
※カバーリング仕様ではありません。

CARATOS / カラトス　　MAXALTO

Swivel chair with armrests cm 60

		B (ファブリック)	A (ファブリック)	E (ファブリック)	S (ファブリック)	L (ファブリック)	D (ファブリック)	M (ファブリック)	ALFA GAMMA (レザー)	K (レザー)	
CRT60G	チェア (回転式)	**668,800**	**675,400**	**687,500**	**693,000**	**711,700**	**731,500**	**773,300**	**796,400**	**864,600**	
追加カバー											
CRT60G_RK	チェア (回転式)	**59,400**	**66,000**	**77,000**	**83,600**	**101,200**	**121,000**	**162,800**	**187,000**	**255,200**	

CRT60G

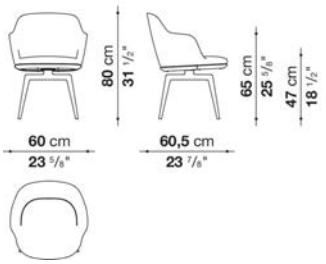

N.B. / 注意事項

脚部:ブロンズニッケル塗装0174B、アンバー塗装0137A、またはグラファイト塗装0252Gよりお選びください。

※製品の特性上、レザー張地の場合は部位によりシワが生じることがあります。詳しくは、お問い合わせください。
※カバーの交換は専門的技術を要しますので、詳しくはお問い合わせください。
※レザーKランクは、KASIA,KOTOよりお選びください。

CARATOS / カラトス　　MAXALTO

Chair cm 65

		B (ファブリック)	A (ファブリック)	E (ファブリック)	S (ファブリック)	L (ファブリック)	D (ファブリック)	M (ファブリック)	ALFA GAMMA (レザー)	K (レザー)	
CAR65	チェア	**449,900**	**456,500**	**465,300**	**469,700**	**484,000**	**499,400**	**522,500**	**540,100**	**590,700**	

CAR65

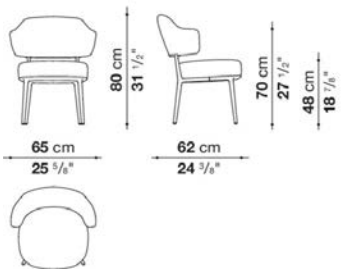

N.B. / 注意事項

脚部：アンバー塗装0137A、またはグラファイト塗装0252Gよりお選びください。

※レザーKランクは、KASIA,KOTOよりお選びください。
※カバーリング仕様ではありません。

CARATOS / カラトス　　MAXALTO

Chair cm 55

		B (ファブリック)	A (ファブリック)	E (ファブリック)	S (ファブリック)	L (ファブリック)	D (ファブリック)	M (ファブリック)	BETA (レザー)	ALFA GAMMA (レザー)	K (レザー)
CAR55	チェア	**446,600**	**452,100**	**459,800**	**465,300**	**478,500**	**491,700**	**520,300**	**469,700**	**537,900**	**587,400**

CAR55

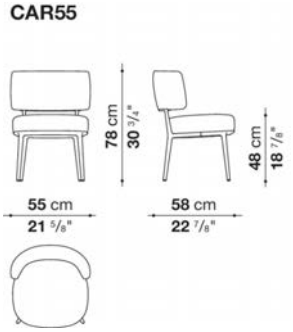

N.B. / 注意事項

脚部：アンバー塗装0137A、またはグラファイト塗装0252Gよりお選びください。

※レザーKランクは、KASIA,KOTOよりお選びください。
※カバーリング仕様ではありません。

CARATOS / カラトス　　MAXALTO

Low chair cm 57

		B (ファブリック)	A (ファブリック)	E (ファブリック)	S (ファブリック)	L (ファブリック)	D (ファブリック)	M (ファブリック)	ALFA GAMMA (レザー)	K (レザー)	
SCA57B	57B チェア	**393,800**	**397,100**	**407,000**	**412,500**	**427,900**	**441,100**	**453,200**	**463,100**	**514,800**	

SCA57B

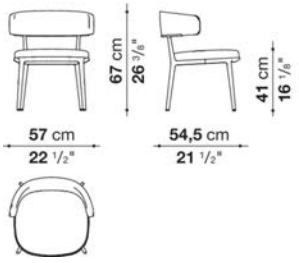

N.B. / 注意事項

脚部：アンバー塗装0137A、またはグラファイト塗装0252Gよりお選びください。

※レザーKランクは、KASIA,KOTOよりお選びください。
※カバーリング仕様ではありません。

CARATOS / カラトス　　MAXALTO

High chair cm 57

		B (ファブリック)	A (ファブリック)	E (ファブリック)	S (ファブリック)	L (ファブリック)	D (ファブリック)	M (ファブリック)	ALFA GAMMA (レザー)	K (レザー)	
SCA57A	57A チェア	**393,800**	**397,100**	**407,000**	**412,500**	**427,900**	**441,100**	**453,200**	**463,100**	**514,800**	

SCA57A

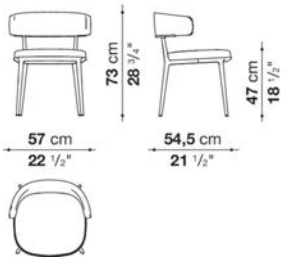

N.B. / 注意事項

脚部：アンバー塗装0137A、またはグラファイト塗装0252Gよりお選びください。

※レザーKランクは、KASIA,KOTOよりお選びください。
※カバーリング仕様ではありません。

CARATOS / カラトス　　MAXALTO

Low small armchair cm 59,5

		B (ファブリック)	A (ファブリック)	E (ファブリック)	S (ファブリック)	L (ファブリック)	D (ファブリック)	M (ファブリック)	ALFA GAMMA (レザー)	K (レザー)	
CA60B	スモールアームチェア (ロータイプ)	**443,300**	**448,800**	**458,700**	**465,300**	**478,500**	**496,100**	**544,500**	**557,700**	**625,900**	
追加カバー											
CA60BRK	スモールアームチェア (ロータイプ)	**50,600**	**57,200**	**68,200**	**73,700**	**86,900**	**106,700**	**152,900**	**166,100**	**234,300**	

CA60B

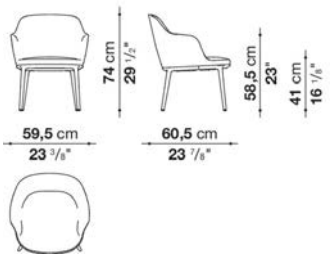

N.B. / 注意事項

脚部：アンバー塗装0137A、またはグラファイト塗装0252Gよりお選びください。

※製品の特性上、レザー張地の場合は部位によりシワが生じることがあります。詳しくは、お問い合わせください。
※カバーの交換は専門的技術を要しますので、詳しくはお問い合わせください。
※レザーKランクは、KASIA,KOTOよりお選びください。

CARATOS / カラトス　　MAXALTO

High small armchair cm 59,5

		B (ファブリック)	A (ファブリック)	E (ファブリック)	S (ファブリック)	L (ファブリック)	D (ファブリック)	M (ファブリック)	ALFA GAMMA (レザー)	K (レザー)	
CA60A	スモールアームチェア (ハイタイプ)	443,300	448,800	458,700	465,300	478,500	496,100	544,500	557,700	625,900	
追加カバー											
CA60ARK	スモールアームチェア (ハイタイプ)	50,600	57,200	68,200	73,700	86,900	107,800	152,900	166,100	234,300	

CA60A

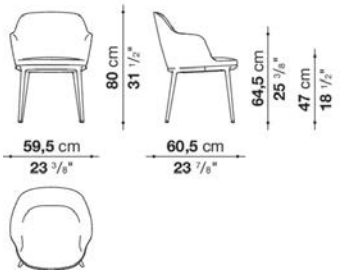

N.B. / 注意事項

脚部：アンバー塗装0137A、またはグラファイト塗装0252Gよりお選びください。

※製品の特性上、レザー張地の場合は部位によりシワが生じることがあります。詳しくは、お問い合わせください。
※カバーの交換は専門的技術を要しますので、詳しくはお問い合わせください。
※レザーKランクは、KASIA,KOTOよりお選びください。

CARATOS / カラトス　　MAXALTO

Low swivel stool cm 47

		B (ファブリック)	A (ファブリック)	E (ファブリック)	S (ファブリック)	L (ファブリック)	D (ファブリック)	M (ファブリック)	ALFA GAMMA (レザー)	K (レザー)	
CA87ST	回転式ロースツール	368,500	370,700	372,900	377,300	383,900	393,800	402,600	410,300	432,300	
追加カバー											
CA87STRK	回転式ロースツール	24,200	26,400	30,800	33,000	39,600	51,700	59,400	66,000	89,100	

CA87ST



N.B. / 注意事項

脚部：アンバー塗装0137A、またはグラファイト塗装0252Gよりお選びください。下部は0189Aブライトブラッシュアルミとなります。

※カバー交換は専門的技術を要しますので、詳しくはお問い合わせください。
※レザーKランクは、KASIA,KOTOよりお選びください。

CARATOS / カラトス　　MAXALTO

High swivel stool cm 47

		B (ファブリック)	A (ファブリック)	E (ファブリック)	S (ファブリック)	L (ファブリック)	D (ファブリック)	M (ファブリック)	ALFA GAMMA (レザー)	K (レザー)	
CA97ST	回転式ハイスツール	**368,500**	**370,700**	**372,900**	**377,300**	**383,900**	**393,800**	**402,600**	**410,300**	**432,300**	
追加カバー											
CA97STRK	回転式ハイスツール	**24,200**	**26,400**	**30,800**	**33,000**	**39,600**	**51,700**	**59,400**	**66,000**	**89,100**	

CA97ST

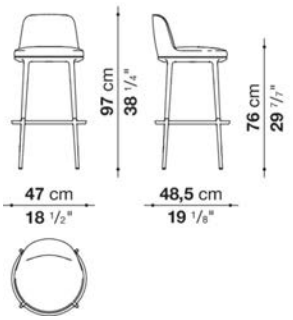

N.B. / 注意事項

脚部：アンバー塗装0137A、またはグラファイト塗装0252Gよりお選びください。下部は0189Aブライトブラッシュアルミとなります。

※カバー交換は専門的技術を要しますので、詳しくはお問い合わせください。
※レザーKランクは、KASIA,KOTOよりお選びください。



TECHNICAL SPECIFICATIONS / 技術情報：

シート内部充填材	積層合板、成形ポリウレタン、コットンカバー
脚部	無垢木材
脚部先端	プラスチック素材
表面張地	ファブリックまたは天然皮革

CLEIDE / クレイド　　MAXALTO

Chair cm 55

		B (ファブリック)	A (ファブリック)	E (ファブリック)	S (ファブリック)	L (ファブリック)	D (ファブリック)	M (ファブリック)	BETA (レザー)	ALFA GAMMA (レザー)	K (レザー)
CE55S	チェア	584,100	591,800	606,100	613,800	635,800	657,800	671,000	671,000	682,000	713,900

CE55S

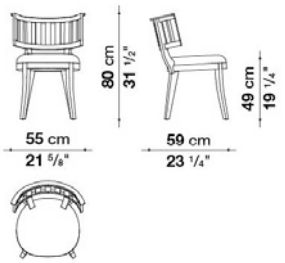

N.B. / 注意事項

脚部：オーク (グレー0378G、ライト0374C、ブラック0381N) よりお選びください。

※カバーリング仕様ではありません。
※レザーKランクは、KASIA,KOTOよりお選びください。



TECHNICAL SPECIFICATIONS / 技術情報：

シート内部充填材	積層合板、成形ポリウレタン、コットンカバー
脚部	無垢木材
脚部先端	プラスチック素材
表面張地	ファブリックまたは天然皮革

DESPINA / デスピナ MAXALTO

Chair with armrests cm 58

		B (ファブリック)	A (ファブリック)	E (ファブリック)	S (ファブリック)	L (ファブリック)	D (ファブリック)	M (ファブリック)	BETA (レザー)	ALFA GAMMA (レザー)	K (レザー)
DES58SB	アームチェア	**584,100**	**591,800**	**606,100**	**613,800**	**635,800**	**657,800**	**671,000**	**671,000**	**682,000**	**713,900**

DES58SB

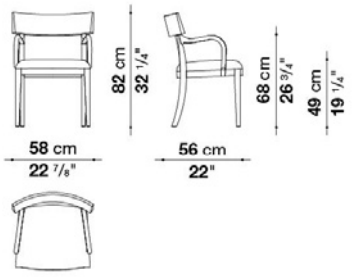

N.B. / 注意事項

脚部：オーク (グレー0378G、ライト0374C、ブラック0381N) よりお選びください。

※カバーリング仕様ではありません。
※レザーKランクは、KASIA,KOTOよりお選びください。



TECHNICAL SPECIFICATIONS / 技術情報：

内部構造	鋼管及び成形鋼材
内部充填材	Bayfit®(バイエル社製)低温成形発泡ポリウレタン　ポリエステルファイバーカバー
座面クッション内部充填材	成形ポリウレタン　羽毛　ポリエステルファイバーカバー
脚部	ブライトクロームメッキまたは、ブロンズニッケル塗装鋼板
脚部カバー	無垢木材 (グレーオーク　ブラッシュドライトオークまたは、ブラッシュドブラックオーク)
脚部先端	熱可塑性プラスチック
表面張地	ファブリックまたは天然皮革

EUNICE / エウニーチェ　　MAXALTO

Chair cm 52

		B (ファブリック)	A (ファブリック)	E (ファブリック)	S (ファブリック)	L (ファブリック)	D (ファブリック)	M (ファブリック)	BETA (レザー)	ALFA GAMMA (レザー)	K (レザー)
9617	チェア (塗装仕上)	**276,100**	**282,700**	**287,100**	**295,900**	**364,100**	**364,100**	**364,100**	**364,100**	**410,300**	**452,100**
9617_E	チェア (クローム仕上 / オーク仕上)	**367,400**	**371,800**	**378,400**	**386,100**	**455,400**	**455,400**	**455,400**	**455,400**	**501,600**	**544,500**
追加カバー											
9617_SRK	フレーム	**39,600**	**42,900**	**44,000**	**48,400**	**74,800**	**77,000**	**77,000**	**77,000**	**83,600**	**96,800**
9617_SERK	シートクッション	**44,000**	**51,700**	**56,100**	**61,600**	**62,700**	**66,000**	**67,100**	**67,100**	**70,400**	**81,400**

9617

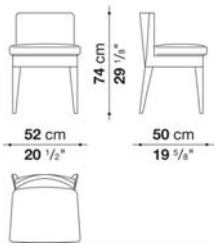

N.B. / 注意事項

脚部：ブロンズニッケル塗装0174B、または、クロームスチール0110Mよりお選びください。外側にオーク (グレー0378G、ライト0374C、ブラック0381N) の場合、内側はブロンズニッケル塗装となります。

※レザーKランクは、KASIA,KOTOよりお選びください。
＊１色もしくは、２色よりお選びください。２色張をお選びいただく場合は、「フレーム」、「シートクッション」よりそれぞれお選びください。
２色張りをお選びいただいた場合は、高いランクの価格が適用されます。



TECHNICAL SPECIFICATIONS / 技術情報：

内部構造	鋼管及び成形鋼材
内部充填材	Bayfit®(バイエル社製)低温成形発泡ポリウレタン　ポリエステルファイバーカバー
脚部	無垢木材 (グレーオーク　ブラッシュドライトオークまたは、ブラッシュドブラックオーク)
脚部先端	熱可塑性プラスチック
表面張地	ファブリックまたは天然皮革 (ブランケットステッチ)

FEBO / フェボ　MAXALTO

Low chair cm 50,5 (covered legs)

		B (ファブリック)	A (ファブリック)	E (ファブリック)	S (ファブリック)	L (ファブリック)	D (ファブリック)	M (ファブリック)	BETA (レザー)	ALFA GAMMA (レザー)	K (レザー)
2806T	アームレス ローチェア(カバーリング脚)	342,100	353,100	363,000	375,100	400,400	400,400	400,400	400,400	504,900	598,400
追加カバー											
2806TRK	アームレス ローチェア(カバーリング脚)	114,400	123,200	134,200	143,000	166,100	198,000	228,800	228,800	259,600	342,100

2806T

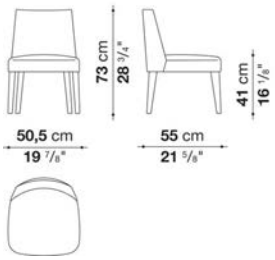

N.B. / 注意事項

ステッチ (ファブリック) : ブランケットステッチとなり、33色よりお選びいただけます。
ステッチ (レザー) : ブランケットステッチ(33色より選択)または、レイズドステッチ(レザーと同色)をお選びください。
張地MILOの場合 : スタンダードステッチとなります。(長毛・ベルベット系張地のため、ステッチの種類および色をお選びいただくことができません)

※レザーKランクは、KASIA,KOTOよりお選びください。

FEBO / フェボ　MAXALTO

Low chair cm 50,5 (wooden legs)

		B (ファブリック)	A (ファブリック)	E (ファブリック)	S (ファブリック)	L (ファブリック)	D (ファブリック)	M (ファブリック)	BETA (レザー)	ALFA GAMMA (レザー)	K (レザー)
2806LT	アームレス ローチェア(オーク脚)	429,000	440,000	451,000	462,000	488,400	488,400	488,400	488,400	591,800	684,200
2806LT_W	アームレス ローチェア(ナチュラルヴェンゲ脚)	475,200	486,200	496,100	507,100	532,400	532,400	532,400	532,400	635,800	728,200
追加カバー											
2806LTRK	アームレス ローチェア(ウッド)	100,100	107,800	116,600	125,400	146,300	172,700	198,000	198,000	225,500	298,100

2806LT

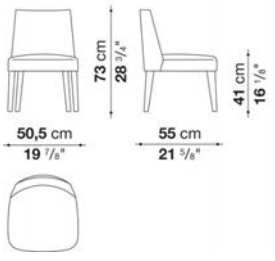

N.B. / 注意事項

脚部 : オーク (グレー0378G、ライト0374C、ブラック0381N) よりお選びください。
ステッチ (ファブリック) : ブランケットステッチとなり、33色よりお選びいただけます。
ステッチ (レザー) : ブランケットステッチ(33色より選択)または、レイズドステッチ(レザーと同色)をお選びください。
張地MILOの場合 : スタンダードステッチとなります。(長毛・ベルベット系張地のため、ステッチの種類および色をお選びいただくことができません)

※レザーKランクは、KASIA,KOTOよりお選びください。

FEBO / フェボ　　MAXALTO

High chair cm 50,5 (coverd legs)

		B (ファブリック)	A (ファブリック)	E (ファブリック)	S (ファブリック)	L (ファブリック)	D (ファブリック)	M (ファブリック)	BETA (レザー)	ALFA GAMMA (レザー)	K (レザー)
2804T	アームレス ハイチェア(カバーリング脚)	**342,100**	**353,100**	**363,000**	**375,100**	**400,400**	**400,400**	**400,400**	**400,400**	**504,900**	**598,400**
追加カバー											
2804TRK	アームレス ハイチェア(カバーリング脚)	**114,400**	**123,200**	**134,200**	**143,000**	**166,100**	**199,100**	**228,800**	**228,800**	**259,600**	**342,100**

2804T

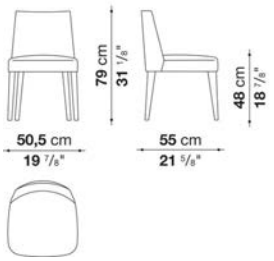

N.B. / 注意事項

ステッチ (ファブリック) : ブランケットステッチとなり、33色よりお選びいただけます。
ステッチ (レザー) : ブランケットステッチ(33色より選択)または、レイズドステッチ(レザーと同色)をお選びください。
張地MILOの場合 : スタンダードステッチとなります。(長毛・ベルベット系張地のため、ステッチの種類および色をお選びいただくことができません)

※レザーKランクは、KASIA,KOTOよりお選びください。

FEBO / フェボ　　MAXALTO

High chair cm 50,5 (wooden legs)

		B (ファブリック)	A (ファブリック)	E (ファブリック)	S (ファブリック)	L (ファブリック)	D (ファブリック)	M (ファブリック)	BETA (レザー)	ALFA GAMMA (レザー)	K (レザー)
2804LT	アームレス ハイチェア(オーク脚)	**429,000**	**440,000**	**451,000**	**462,000**	**488,400**	**488,400**	**488,400**	**488,400**	**591,800**	**684,200**
2804LT_W	アームレス ハイチェア(ナチュラルヴェンゲ脚)	**477,400**	**489,500**	**499,400**	**511,500**	**535,700**	**535,700**	**535,700**	**535,700**	**638,000**	**730,400**
追加カバー											
2804LTRK	アームレス ハイチェア(ウッド)	**100,100**	**107,800**	**116,600**	**125,400**	**146,300**	**172,700**	**198,000**	**198,000**	**225,500**	**298,100**

2804LT

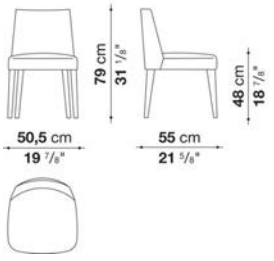

N.B. / 注意事項

脚部 : オーク (グレー0378G、ライト0374C、ブラック0381N) よりお選びください。
ステッチ (ファブリック) : ブランケットステッチとなり、33色よりお選びいただけます。
ステッチ (レザー) : ブランケットステッチ(33色より選択)または、レイズドステッチ(レザーと同色)をお選びください。
張地MILOの場合 : スタンダードステッチとなります。(長毛・ベルベット系張地のため、ステッチの種類および色をお選びいただくことができません)

※レザーKランクは、KASIA,KOTOよりお選びください。

FEBO / フェボ　　MAXALTO

Chair cm 50,5 (coverd legs)

		B (ファブリック)	A (ファブリック)	E (ファブリック)	S (ファブリック)	L (ファブリック)	D (ファブリック)	M (ファブリック)	BETA (レザー)	ALFA GAMMA (レザー)	K (レザー)
2808T	アームレスチェア(カバーリング脚)	369,600	377,300	388,300	400,400	421,300	421,300	421,300	421,300	553,300	632,500
追加カバー											
2808TRK	アームレスチェア(カバーリング脚)	127,600	135,300	143,000	154,000	173,800	173,800	173,800	173,800	291,500	363,000

2808T



N.B. / 注意事項

ステッチ (ファブリック) : ブランケットステッチとなり、33色よりお選びいただけます。
ステッチ (レザー) : ブランケットステッチ(33色より選択)または、レイズドステッチ(レザーと同色)をお選びください。
張地MILOの場合 : スタンダードステッチとなります。(長毛・ベルベット系張地のため、ステッチの種類および色をお選びいただくことができません)

※レザーKランクは、KASIA,KOTOよりお選びください。

FEBO / フェボ　　MAXALTO

Chair cm 50,5 (wooden legs)

		B (ファブリック)	A (ファブリック)	E (ファブリック)	S (ファブリック)	L (ファブリック)	D (ファブリック)	M (ファブリック)	BETA (レザー)	ALFA GAMMA (レザー)	K (レザー)
2808LT	アームレスチェア(オーク脚)	456,500	465,300	474,100	489,500	508,200	508,200	508,200	508,200	641,300	720,500
2808LT_W	アームレスチェア(ナチュラルヴェンゲ脚)	504,900	513,700	522,500	536,800	556,600	556,600	556,600	556,600	687,500	767,800
追加カバー											
2808LTRK	アームレスチェア(ウッド)	112,200	118,800	126,500	136,400	152,900	152,900	152,900	152,900	256,300	319,000

2808LT

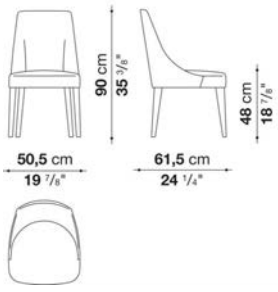

N.B. / 注意事項

脚部 : オーク (グレー0378G、ライト0374C、ブラック0381N) よりお選びください。
ステッチ (ファブリック) : ブランケットステッチとなり、33色よりお選びいただけます。
ステッチ (レザー) : ブランケットステッチ(33色より選択)または、レイズドステッチ(レザーと同色)をお選びください。
張地MILOの場合 : スタンダードステッチとなります。(長毛・ベルベット系張地のため、ステッチの種類および色をお選びいただくことができません)

※レザーKランクは、KASIA,KOTOよりお選びください。

FEBO / フェボ　　MAXALTO

Low chair with armrests cm 58,5 (covered legs)

		B (ファブリック)	A (ファブリック)	E (ファブリック)	S (ファブリック)	L (ファブリック)	D (ファブリック)	M (ファブリック)	BETA (レザー)	ALFA GAMMA (レザー)	K (レザー)
2846T	58.5 ローアームチェア(カバーリング脚)	**388,300**	**401,500**	**418,000**	**438,900**	**469,700**	**499,400**	**558,800**	**558,800**	**590,700**	**715,000**
追加カバー											
2846TRK	58.5 ローアームチェア(カバーリング脚)	**85,800**	**99,000**	**114,400**	**134,200**	**163,900**	**199,100**	**248,600**	**248,600**	**279,400**	**398,200**

2846T

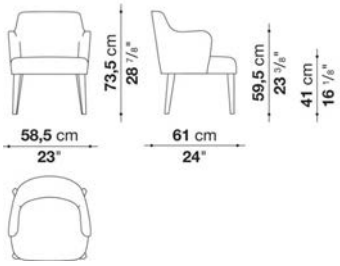

N.B. / 注意事項

ステッチ (ファブリック) : ブランケットステッチとなり、33色よりお選びいただけます。
ステッチ (レザー) : ブランケットステッチ(33色より選択)または、レイズドステッチ(レザーと同色)をお選びください。
張地MILOの場合 : スタンダードステッチとなります。(長毛・ベルベット系張地のため、ステッチの種類および色をお選びいただくことができません)

※レザーKランクは、KASIA,KOTOよりお選びください。

FEBO / フェボ　　MAXALTO

Low chair with armrests cm 58,5 (wooden legs)

		B (ファブリック)	A (ファブリック)	E (ファブリック)	S (ファブリック)	L (ファブリック)	D (ファブリック)	M (ファブリック)	BETA (レザー)	ALFA GAMMA (レザー)	K (レザー)
2846LT	58.5 ローアームチェア(オーク脚)	**524,700**	**536,800**	**548,900**	**566,500**	**590,700**	**618,200**	**672,100**	**672,100**	**698,500**	**808,500**
2846LT_W	58.5 ローアームチェア(ナチュラルヴェンゲ脚)	**569,800**	**581,900**	**594,000**	**610,500**	**635,800**	**662,200**	**715,000**	**715,000**	**741,400**	**851,400**
追加カバー											
2846LTRK	58.5 ローアームチェア(ウッド)	**70,400**	**82,500**	**93,500**	**111,100**	**135,300**	**168,300**	**211,200**	**211,200**	**237,600**	**342,100**

2846LT

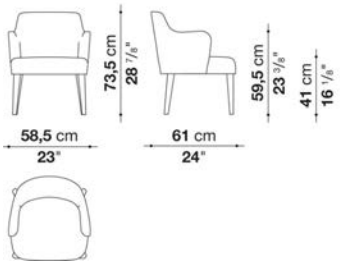

N.B. / 注意事項

脚部 : オーク (グレー0378G、ライト0374C、ブラック0381N) よりお選びください。
ステッチ (ファブリック) : ブランケットステッチとなり、33色よりお選びいただけます。
ステッチ (レザー) : ブランケットステッチ(33色より選択)または、レイズドステッチ(レザーと同色)をお選びください。
張地MILOの場合 : スタンダードステッチとなります。(長毛・ベルベット系張地のため、ステッチの種類および色をお選びいただくことができません)

※レザーKランクは、KASIA,KOTOよりお選びください。

FEBO / フェボ　　MAXALTO

High chair with armrests cm 58,5 (coverd legs)

		B (ファブリック)	A (ファブリック)	E (ファブリック)	S (ファブリック)	L (ファブリック)	D (ファブリック)	M (ファブリック)	BETA (レザー)	ALFA GAMMA (レザー)	K (レザー)
2844T	58.5 アームチェア(カバーリング脚)	**388,300**	**401,500**	**418,000**	**438,900**	**469,700**	**502,700**	**558,800**	**558,800**	**590,700**	**715,000**
追加カバー											
2844TRK	58.5 アームチェア(カバーリング脚)	**85,800**	**99,000**	**114,400**	**134,200**	**163,900**	**203,500**	**248,600**	**248,600**	**279,400**	**398,200**

2844T

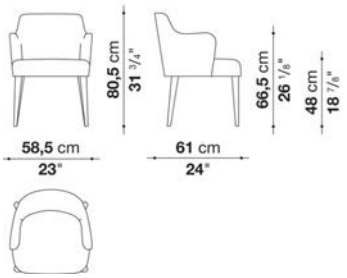

N.B. / 注意事項

ステッチ (ファブリック) : ブランケットステッチとなり、33色よりお選びいただけます。
ステッチ (レザー) : ブランケットステッチ(33色より選択)または、レイズドステッチ(レザーと同色)をお選びください。
張地MILOの場合 : スタンダードステッチとなります。(長毛・ベルベット系張地のため、ステッチの種類および色をお選びいただくことができません)

※レザーKランクは、KASIA,KOTOよりお選びください。

FEBO / フェボ　　MAXALTO

High chair with armrests cm 58,5 (wooden legs)

		B (ファブリック)	A (ファブリック)	E (ファブリック)	S (ファブリック)	L (ファブリック)	D (ファブリック)	M (ファブリック)	BETA (レザー)	ALFA GAMMA (レザー)	K (レザー)
2844LT	58.5 アームチェア(オーク脚)	**524,700**	**536,800**	**548,900**	**566,500**	**590,700**	**618,200**	**672,100**	**672,100**	**698,500**	**808,500**
2844LT_W	58.5 アームチェア(ナチュラルヴェンゲ脚)	**573,100**	**584,100**	**596,200**	**613,800**	**638,000**	**665,500**	**718,300**	**718,300**	**745,800**	**853,600**
追加カバー											
2844LTRK	58.5 アームチェア(ウッド)	**70,400**	**82,500**	**93,500**	**111,100**	**135,300**	**168,300**	**211,200**	**211,200**	**237,600**	**342,100**

2844LT

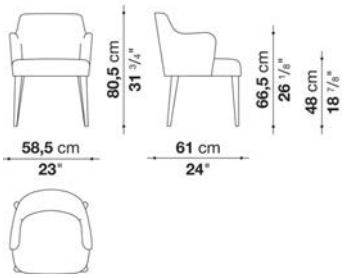

N.B. / 注意事項

脚部 : オーク (グレー0378G、ライト0374C、ブラック0381N) よりお選びください。
ステッチ (ファブリック) : ブランケットステッチとなり、33色よりお選びいただけます。
ステッチ (レザー) : ブランケットステッチ(33色より選択)または、レイズドステッチ(レザーと同色)をお選びください。
張地MILOの場合 : スタンダードステッチとなります。(長毛・ベルベット系張地のため、ステッチの種類および色をお選びいただくことができません)

※レザーKランクは、KASIA,KOTOよりお選びください。

FEBO / フェボ

MAXALTO

Low chair with armrests cm 65 (coverd legs)

		B (ファブリック)	A (ファブリック)	E (ファブリック)	S (ファブリック)	L (ファブリック)	D (ファブリック)	M (ファブリック)	BETA (レザー)	ALFA GAMMA (レザー)	K (レザー)
2836T	65 ローアームチェア(カバーリング脚)	**427,900**	**443,300**	**456,500**	**477,400**	**507,100**	**537,900**	**597,300**	**597,300**	**643,500**	**743,600**
追加カバー											
2836TRK	65 ローアームチェア(カバーリング脚)	**89,100**	**101,200**	**116,600**	**135,300**	**163,900**	**200,200**	**251,900**	**251,900**	**295,900**	**390,500**

2836T

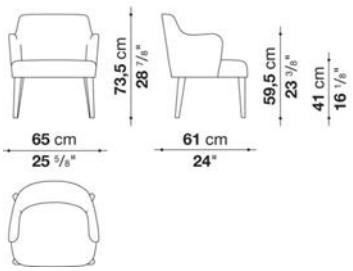

N.B. / 注意事項

ステッチ (ファブリック) : ブランケットステッチとなり、33色よりお選びいただけます。
ステッチ (レザー) : ブランケットステッチ(33色より選択)または、レイズドステッチ(レザーと同色)をお選びください。
張地MILOの場合 : スタンダードステッチとなります。(長毛・ ベルベット系張地のため、ステッチの種類および色をお選びいただくことができません)

※レザーKランクは、KASIA,KOTOよりお選びください。

FEBO / フェボ

MAXALTO

Low chair with armrests cm 65 (wooden legs)

		B (ファブリック)	A (ファブリック)	E (ファブリック)	S (ファブリック)	L (ファブリック)	D (ファブリック)	M (ファブリック)	BETA (レザー)	ALFA GAMMA (レザー)	K (レザー)
2836LT	65 ローアームチェア(オーク脚)	**559,900**	**572,000**	**585,200**	**603,900**	**630,300**	**660,000**	**702,900**	**702,900**	**743,600**	**831,600**
2836LT_W	65 ローアームチェア(ナチュラルヴェンゲ脚)	**603,900**	**616,000**	**629,200**	**647,900**	**674,300**	**704,000**	**745,800**	**745,800**	**787,600**	**873,400**
追加カバー											
2836LTRK	65 ローアームチェア(ウッド)	**73,700**	**84,700**	**99,000**	**116,600**	**143,000**	**178,200**	**211,200**	**211,200**	**251,900**	**334,400**

2836LT

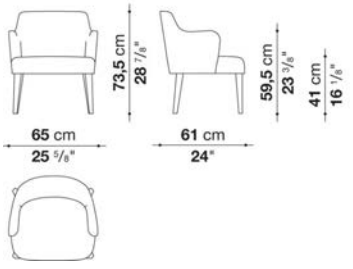

N.B. / 注意事項

脚部 : オーク (グレー0378G、ライト0374C、ブラック0381N) よりお選びください。
ステッチ (ファブリック) : ブランケットステッチとなり、33色よりお選びいただけます。
ステッチ (レザー) : ブランケットステッチ(33色より選択)または、レイズドステッチ(レザーと同色)をお選びください。
張地MILOの場合 : スタンダードステッチとなります。(長毛・ ベルベット系張地のため、ステッチの種類および色をお選びいただくことができません)

※レザーKランクは、KASIA,KOTOよりお選びください。

FEBO / フェボ　　MAXALTO

High chair with armrests cm 65 (coverd legs)

		B (ファブリック)	A (ファブリック)	E (ファブリック)	S (ファブリック)	L (ファブリック)	D (ファブリック)	M (ファブリック)	BETA (レザー)	ALFA GAMMA (レザー)	K (レザー)
2834T	65 アームチェア(カバーリング脚)	**427,900**	**443,300**	**456,500**	**477,400**	**507,100**	**540,100**	**597,300**	**597,300**	**643,500**	**743,600**
追加カバー											
2834TRK	65 アームチェア(カバーリング脚)	**89,100**	**101,200**	**116,600**	**135,300**	**163,900**	**203,500**	**251,900**	**251,900**	**295,900**	**390,500**

2834T

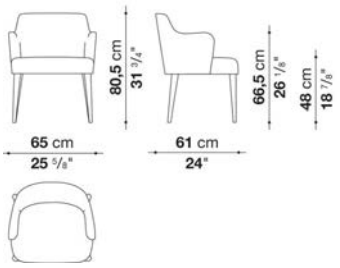

N.B. / 注意事項

ステッチ (ファブリック) : ブランケットステッチとなり、33色よりお選びいただけます。
ステッチ (レザー) : ブランケットステッチ(33色より選択)または、レイズドステッチ(レザーと同色)をお選びください。
張地MILOの場合 : スタンダードステッチとなります。(長毛・ベルベット系張地のため、ステッチの種類および色をお選びいただくことができません)

※レザーKランクは、KASIA,KOTOよりお選びください。

FEBO / フェボ　　MAXALTO

High chair with armrests cm 65 (wooden legs)

		B (ファブリック)	A (ファブリック)	E (ファブリック)	S (ファブリック)	L (ファブリック)	D (ファブリック)	M (ファブリック)	BETA (レザー)	ALFA GAMMA (レザー)	K (レザー)
2834LT	65 アームチェア(オーク脚)	**559,900**	**572,000**	**585,200**	**603,900**	**630,300**	**660,000**	**702,900**	**702,900**	**743,600**	**831,600**
2834LT_W	65 アームチェア(ナチュラルヴェンゲ脚)	**606,100**	**618,200**	**632,500**	**651,200**	**677,600**	**707,300**	**748,000**	**748,000**	**789,800**	**876,700**
追加カバー											
2834LTRK	65 アームチェア(ウッド)	**73,700**	**84,700**	**99,000**	**116,600**	**143,000**	**178,200**	**211,200**	**211,200**	**251,900**	**334,400**

2834LT

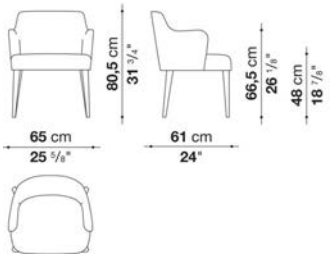

N.B. / 注意事項

脚部 : オーク (グレー0378G、ライト0374C、ブラック0381N) よりお選びください。
ステッチ (ファブリック) : ブランケットステッチとなり、33色よりお選びいただけます。
ステッチ (レザー) : ブランケットステッチ(33色より選択)または、レイズドステッチ(レザーと同色)をお選びください。
張地MILOの場合 : スタンダードステッチとなります。(長毛・ベルベット系張地のため、ステッチの種類および色をお選びいただくことができません)

※レザーKランクは、KASIA,KOTOよりお選びください。

FULGENS / フルゲンス

MAXALTO

coordinated by Antonio Citterio / アントニオ・チッテリオ



TECHNICAL SPECIFICATIONS / 技術情報：

座面充填材	鋼材フレーム　Bayfit®(バイエル社製)低温成形発泡ポリウレタン
構造	無垢木材
脚部先端	熱可塑性プラスチック
表面張地	ファブリックまたは天然皮革

FULGENS / フルゲンス

MAXALTO

Chair with armrest cm 58, available in one colour

		B (ファブリック)	A (ファブリック)	E (ファブリック)	S (ファブリック)	L (ファブリック)	D (ファブリック)	M (ファブリック)	ALFA GAMMA (レザー)	K (レザー)	
LX58	58アームチェア(シェラック)	**514,800**	**521,400**	**526,900**	**535,700**	**548,900**	**564,300**	**590,700**	**606,100**	**643,500**	
LX58_S	58アームチェア(オーク)	**514,800**	**521,400**	**526,900**	**535,700**	**548,900**	**564,300**	**590,700**	**606,100**	**643,500**	

LX58

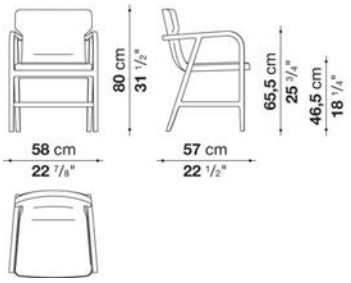

N.B. / 注意事項

フレーム：オーク(グレー0378G、ライト0374C、ブラック0381N)、またはシェラック(ソイア6805G、レッド7110G、ブラック3764G)よりお選びください。

※レザーKランクは、KASIA,KOTOよりお選びください。

FULGENS / フルゲンス

MAXALTO

Low stool cm 53, available in one colour

		B (ファブリック)	A (ファブリック)	E (ファブリック)	S (ファブリック)	L (ファブリック)	D (ファブリック)	M (ファブリック)	ALFA GAMMA (レザー)	K (レザー)	
LX53B	53ロースツール(シェラック)	**618,200**	**622,600**	**627,000**	**632,500**	**642,400**	**655,600**	**673,200**	**685,300**	**708,400**	
LX53B_S	53ロースツール(オーク)	**562,100**	**564,300**	**569,800**	**576,400**	**586,300**	**599,500**	**617,100**	**629,200**	**651,200**	

LX53B

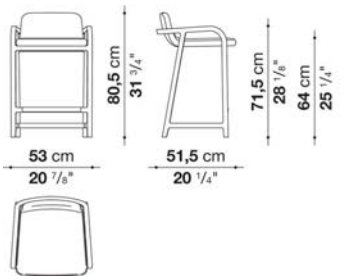

N.B. / 注意事項

フレーム：オーク(グレー0378G、ライト0374C、ブラック0381N)、またはシェラック(ソイア6805G、レッド7110G、ブラック3764G)よりお選びください。

※レザーKランクは、KASIA,KOTOよりお選びください。

FULGENS / フルゲンス

MAXALTO

High stool cm 53, available in one colour

		B (ファブリック)	A (ファブリック)	E (ファブリック)	S (ファブリック)	L (ファブリック)	D (ファブリック)	M (ファブリック)	ALFA GAMMA (レザー)	K (レザー)	
LX53	53/ハイスツール(シェラック)	**618,200**	**622,600**	**627,000**	**632,500**	**642,400**	**655,600**	**673,200**	**685,300**	**708,400**	
LX53_S	53/ハイスツール(オーク)	**562,100**	**564,300**	**569,800**	**576,400**	**586,300**	**599,500**	**617,100**	**629,200**	**651,200**	

LX53

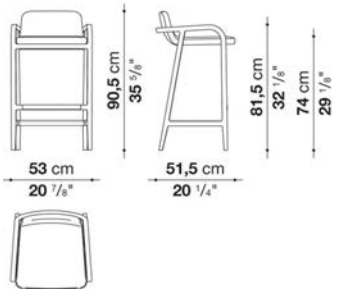

N.B. / 注意事項

フレーム：オーク(グレー0378G、ライト0374C、ブラック0381N)、またはシェラック(ソイア6805G、レッド7110G、ブラック3764G)よりお選びください。

※レザーKランクは、KASIA,KOTOよりお選びください。

MUSA / ムザ

MAXALTO

coordinated by Antonio Citterio / アントニオ・チッテリオ



TECHNICAL SPECIFICATIONS / 技術情報：

座面および背面	積層合板　密度の異なる成形ポリウレタン　ポリエステルファイバーカバー
フレーム	無垢木材
フレーム仕上	（グレーオーク　ブラッシュドライトオーク　ブラッシュドブラックオーク）
脚部先端	熱可塑性プラスチック
表面張地	ファブリックまたは天然皮革

Chair cm 44

		B (ファブリック)	A (ファブリック)	E (ファブリック)	S (ファブリック)	L (ファブリック)	D (ファブリック)	BETA (レザー)	ALFA GAMMA (レザー)	K (レザー)	
SM46S	チェア	347,600	354,200	368,500	380,600	402,600	402,600	402,600	408,100	425,700	

SM46S

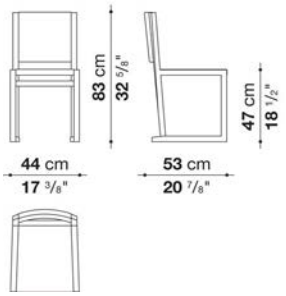

N.B. / 注意事項

フレーム：オーク (グレー0378G、ライト0374C、ブラック0381N) よりお選びください。

※レザーKランクは、KASIA,KOTOよりお選びください。



TECHNICAL SPECIFICATIONS / 技術情報：

フレーム	無垢木材 (グレーオーク、ブラッシュドライトオーク、ブラッシュドブラックオーク)
フレーム(ACLE5-ACLE7-ACLE6)	無垢木材、パーティクルボード突板
ベッドサイト内部構造	鋼管及び成形鋼材
ヘッドボード内部構造	木質パーティクルボード
内部構造充填材	成形ポリウレタン、ポリエステルファイバーカバー
内部天板	MDF木質ファイバーボード
スラットベース	鋼管及びビーチウッド積層板
スラットベース開閉機構	ガスダンパーによる手動操作
脚部アジャスター	スチールおよび、プラスチック素材
表面張地	ファブリックまたは、天然厚革

ALCOVA / アルコバ　　MAXALTO

Bed with storage unit with hinged slatted base cm 230 (mattress 160 x 200)

		B (ファブリック)	A (ファブリック)	E (ファブリック)	S (ファブリック)	L (ファブリック)	D (ファブリック)	M (ファブリック)	BETA (レザー)	ALFA GAMMA (レザー)	K (レザー)
ACLE_A	収納スペース付ベッド160 x 200cm (ブラック)	**3,501,300**	**3,527,700**	**3,564,000**	**3,611,300**	**3,754,300**	**3,855,500**	**3,866,500**	**3,866,500**	**4,174,500**	**4,592,500**
ACLE_B	収納スペース付ベッド160 x 200cm (グレー、ライト)	**3,501,300**	**3,527,700**	**3,564,000**	**3,611,300**	**3,754,300**	**3,855,500**	**3,866,500**	**3,866,500**	**4,174,500**	**4,592,500**
ACLE_C	収納スペース付ベッド160 x 200cm (ホワイトラフカット)	**3,922,600**	**3,949,000**	**3,985,300**	**4,032,600**	**4,175,600**	**4,276,800**	**4,287,800**	**4,287,800**	**4,596,900**	**5,014,900**
追加カバー											
ACLE_FRK	ベースフレーム	**127,600**	**146,300**	**169,400**	**198,000**	**288,200**	**339,900**	**348,700**			
ACLE_TRK	ヘッドボード	**151,800**	**171,600**	**196,900**	**231,000**	**333,300**	**388,300**	**397,100**			

ACLE

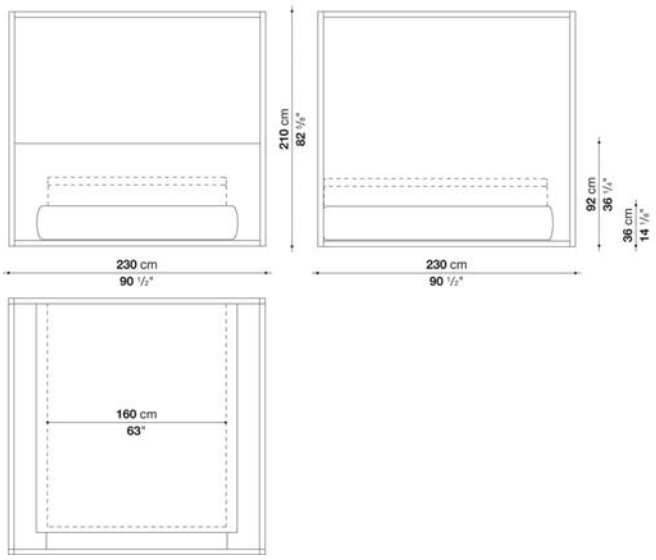

N.B. / 注意事項

フレーム：オーク (ブラック0381N、グレー0378G、ライト0374C) または、ホワイトオークラフカット0354Bよりお選びください。
マットレス：別途お選びください。B&B ITALIA社製マットレス (H.30cm) を設置した場合のマットレストップまでの高さは64.5cmとなります。
スラットベース：本体価格に含まれています。

※レザーKランクは、KASIA,KOTOよりお選びください。
＊１色、または２色よりお選びください。２色張りをお選びいただく場合はヘッドボード、ベースフレームをそれぞれお選びいただき、高いランクの価格が適用されます。

ALCOVA / アルコバ　　MAXALTO

Bed with storage unit with hinged slatted base cm 230 (mattress 180 x 200)

		B (ファブリック)	A (ファブリック)	E (ファブリック)	S (ファブリック)	L (ファブリック)	D (ファブリック)	M (ファブリック)	BETA (レザー)	ALFA GAMMA (レザー)	K (レザー)
ACLE2_A	収納スペース付ベッド(マットレス180x200cm) (ブラック)	**3,501,300**	**3,527,700**	**3,564,000**	**3,611,300**	**3,754,300**	**3,855,500**	**3,866,500**	**3,866,500**	**4,174,500**	**4,592,500**
ACLE2_B	収納スペース付ベッド(マットレス180x200cm) (グレー、ライト)	**3,501,300**	**3,527,700**	**3,564,000**	**3,611,300**	**3,754,300**	**3,855,500**	**3,866,500**	**3,866,500**	**4,174,500**	**4,592,500**
ACLE2_C	収納スペース付ベッド(マットレス180x200cm) (ホワイトラフカット)	**3,922,600**	**3,949,000**	**3,985,300**	**4,032,600**	**4,175,600**	**4,276,800**	**4,287,800**	**4,287,800**	**4,596,900**	**5,014,900**
追加カバー											
ACLE2_FRK	ベースフレーム	**127,600**	**146,300**	**169,400**	**198,000**	**288,200**	**339,900**	**348,700**			
ACLE2_TRK	ヘッドボード	**151,800**	**171,600**	**196,900**	**231,000**	**333,300**	**388,300**	**397,100**			

ACLE2

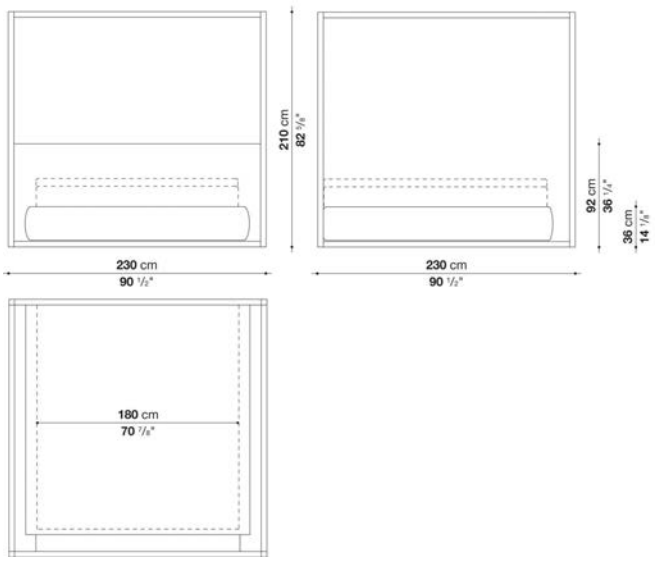

N.B. / 注意事項

フレーム：オーク (ブラック0381N、グレー0378G、ライト0374C) または、ホワイトオークラフカット0354Bよりお選びください。
マットレス：別途お選びください。B&B ITALIA社製マットレス (H.30cm) を設置した場合のマットレストップまでの高さは64.5cmとなります。
スラットベース：本体価格に含まれています。

※レザーKランクは、KASIA,KOTOよりお選びください。
＊１色、または２色よりお選びください。２色張りをお選びいただく場合はヘッドボード、ベースフレームをそれぞれお選びいただき、高いランクの価格が適用されます。

ALCOVA / アルコバ　　MAXALTO

Bed with storage unit with hinged slatted base cm 230 (mattress 200 x 200)

		B (ファブリック)	A (ファブリック)	E (ファブリック)	S (ファブリック)	L (ファブリック)	D (ファブリック)	M (ファブリック)	BETA (レザー)	ALFA GAMMA (レザー)	K (レザー)
ACLE3_A	収納スペース付ベッド(マットレス200x200cm) (ブラック)	**3,501,300**	**3,527,700**	**3,564,000**	**3,611,300**	**3,754,300**	**3,855,500**	**3,866,500**	**3,866,500**	**4,174,500**	**4,592,500**
ACLE3_B	収納スペース付ベッド(マットレス200x200cm) (グレー、ライト)	**3,501,300**	**3,527,700**	**3,564,000**	**3,611,300**	**3,754,300**	**3,855,500**	**3,866,500**	**3,866,500**	**4,174,500**	**4,592,500**
ACLE3_C	収納スペース付ベッド(マットレス200x200cm) (ホワイトラフカット)	**3,922,600**	**3,949,000**	**3,985,300**	**4,032,600**	**4,175,600**	**4,276,800**	**4,287,800**	**4,287,800**	**4,596,900**	**5,014,900**
追加カバー											
ACLE3_FRK	ベースフレーム	**127,600**	**146,300**	**169,400**	**198,000**	**288,200**	**339,900**	**348,700**			
ACLE3_TRK	ヘッドボード	**151,800**	**171,600**	**196,900**	**231,000**	**333,300**	**388,300**	**397,100**			

ACLE3

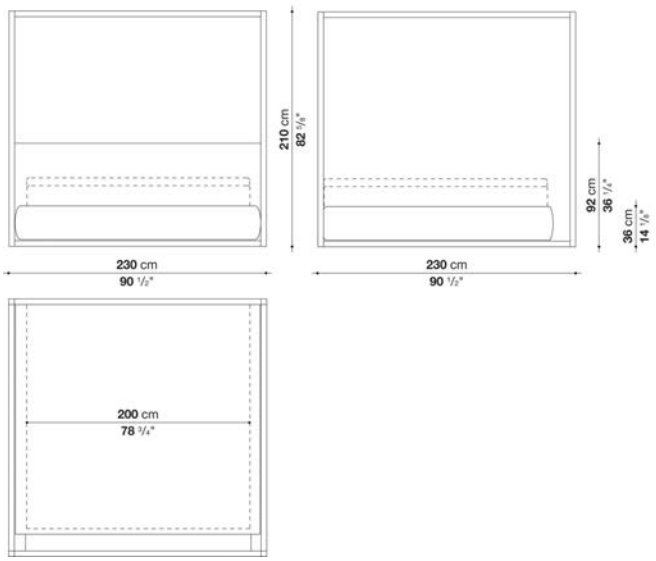

N.B. / 注意事項

フレーム：オーク（ブラック0381N、グレー0378G、ライト0374C）または、ホワイトオークラフカット0354Bよりお選びください。
マットレス：別途お選びください。B&B ITALIA社製マットレス（H.30cm）を設置した場合のマットレストップまでの高さは64.5cmとなります。
スラットベース：本体価格に含まれています。

※レザーKランクは、KASIA,KOTOよりお選びください。
＊１色、または２色よりお選びください。２色張りをお選びいただく場合はヘッドボード、ベースフレームをそれぞれお選びいただき、高いランクの価格が適用されます。

ALCOVA / アルコバ　　MAXALTO

Queen size bed with storage unit with hinged slatted base cm 230

		B (ファブリック)	A (ファブリック)	E (ファブリック)	S (ファブリック)	L (ファブリック)	D (ファブリック)	M (ファブリック)	BETA (レザー)	ALFA GAMMA (レザー)	K (レザー)
ACLEQ_A	収納スペース付クイーンサイズベッド (ブラック)	**3,501,300**	**3,527,700**	**3,564,000**	**3,611,300**	**3,754,300**	**3,855,500**	**3,866,500**	**3,866,500**	**4,174,500**	**4,592,500**
ACLEQ_B	収納スペース付クイーンサイズベッド (グレー、ライト)	**3,501,300**	**3,527,700**	**3,564,000**	**3,611,300**	**3,754,300**	**3,855,500**	**3,866,500**	**3,866,500**	**4,174,500**	**4,592,500**
ACLEQ_C	収納スペース付クイーンサイズベッド (ホワイトラフカット)	**3,922,600**	**3,949,000**	**3,985,300**	**4,032,600**	**4,175,600**	**4,276,800**	**4,287,800**	**4,287,800**	**4,596,900**	**5,014,900**
追加カバー											
ACLEQ_FRK	ベースフレーム	**127,600**	**146,300**	**169,400**	**198,000**	**288,200**	**339,900**	**348,700**			
ACLEQ_TRK	ヘッドボード	**151,800**	**171,600**	**196,900**	**231,000**	**333,300**	**388,300**	**397,100**			

ACLEQ

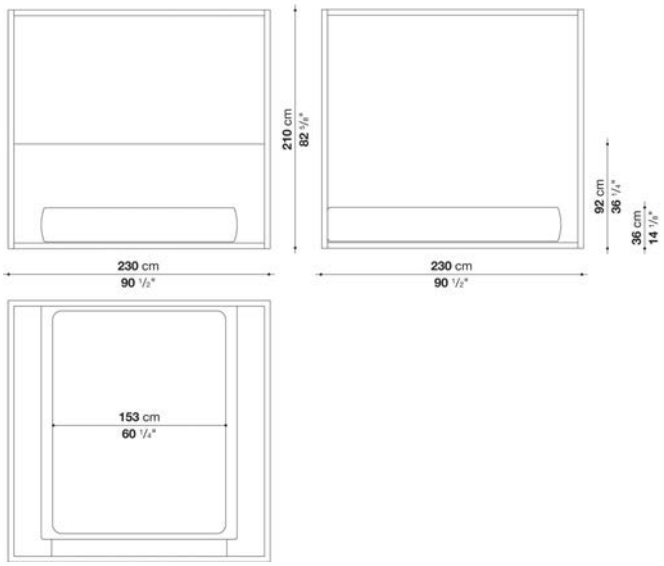

N.B. / 注意事項

フレーム：オーク (ブラック0381N、グレー0378G、ライト0374C) または、ホワイトオークラフカット0354Bよりお選びください。
マットレス：弊社では対応しておりません。
スラットベース：本体価格に含まれています。

※レザーKランクは、KASIA,KOTOよりお選びください。
＊１色、または２色よりお選びください。２色張りをお選びいただく場合はヘッドボード、ベースフレームをそれぞれお選びいただき、高いランクの価格が適用されます。

King size bed with storage unit with hinged slatted base cm 230

		B (ファブリック)	A (ファブリック)	E (ファブリック)	S (ファブリック)	L (ファブリック)	D (ファブリック)	M (ファブリック)	BETA (レザー)	ALFA GAMMA (レザー)	K (レザー)
ACLEK_A	収納スペース付キングサイズベッド (ブラック)	**3,501,300**	**3,527,700**	**3,564,000**	**3,611,300**	**3,754,300**	**3,855,500**	**3,866,500**	**3,866,500**	**4,174,500**	**4,592,500**
ACLEK_B	収納スペース付キングサイズベッド (グレー、ライト)	**3,501,300**	**3,527,700**	**3,564,000**	**3,611,300**	**3,754,300**	**3,855,500**	**3,866,500**	**3,866,500**	**4,174,500**	**4,592,500**
ACLEK_C	収納スペース付キングサイズベッド (ホワイトラフカット)	**3,922,600**	**3,949,000**	**3,985,300**	**4,032,600**	**4,175,600**	**4,276,800**	**4,287,800**	**4,287,800**	**4,596,900**	**5,014,900**
追加カバー											
ACLEK_FRK	ベースフレーム	**127,600**	**146,300**	**169,400**	**198,000**	**288,200**	**339,900**	**348,700**			
ACLEK_TRK	ヘッドボード	**151,800**	**171,600**	**196,900**	**231,000**	**333,300**	**388,300**	**397,100**			

ACLEK

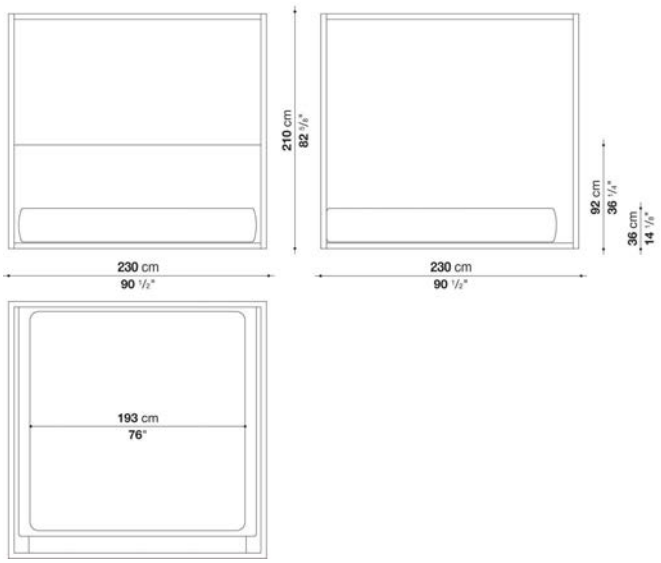

N.B. / 注意事項

フレーム：オーク (ブラック0381N、グレー0378G、ライト0374C) または、ホワイトオークラフカット0354Bよりお選びください。
マットレス：弊社では対応しておりません。
スラットベース：本体価格に含まれています。

※レザーKランクは、KASIA,KOTOよりお選びください。
＊１色、または２色よりお選びください。２色張りをお選びいただく場合はヘッドボード、ベースフレームをそれぞれお選びいただき、高いランクの価格が適用されます。

ALCOVA / アルコバ

MAXALTO

Night table cm 90

		Oak	White oak rough cut								
ACLE5	ナイトテーブル	**451,000**	**518,100**								

ACLE5

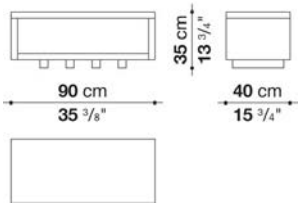

N.B. / 注意事項　フレーム：オーク (ブラック0381N、グレー0378G、ライト0374C) または、ホワイトオークラフカット0354Bよりお選びください。

ALCOVA / アルコバ

MAXALTO

Night table with drawer cm 90

		Oak	White oak rough cut								
ACLE7	ナイトテーブル、ドロワー	**677,600**	**848,100**								

ACLE7

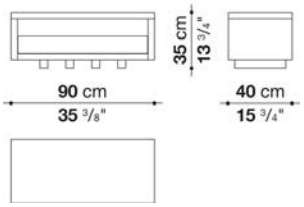

N.B. / 注意事項　フレーム：オーク (ブラック0381N、グレー0378G、ライト0374C) または、ホワイトオークラフカット0354Bよりお選びください。

Service element cm 147

		Oak	White oak rough cut								
ACLE6	サービスエレメント	**533,500**	**694,100**								

ACLE6

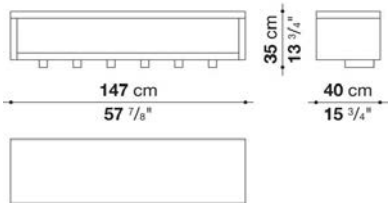

N.B. / 注意事項

フレーム：オーク (ブラック0381N、グレー0378G、ライト0374C) または、ホワイトオークラフカット0354Bよりお選びください。
＊ALCOVAベッドのみ組み合わせてご使用いただけます。



TECHNICAL SPECIFICATIONS / 技術情報：

フレーム	無垢木材 (グレーオーク、ブラッシュドライトオーク、ブラッシュドブラックオーク)
内部フレーム	積層合板
内部構造充填材	成形ポリウレタン、ポリエステルファイバーカバー
スラットベース	鋼管及びビーチウッド積層板
脚部先端	スチールおよび、プラスチック素材
表面張地	ファブリックまたは、天然厚革 (ブランケットステッチ)

ALCOVA '09 / アルコバ'09 MAXALTO

Bed cm 172

		B (ファブリック)	A (ファブリック)	E (ファブリック)	S (ファブリック)	L (ファブリック)	D (ファブリック)	M (ファブリック)	BETA (レザー)	ALFA GAMMA (レザー)	K (レザー)
ACLB2	ベッド (オーク、マットレス 160 x 200cm) ※ 1	**2,290,200**	**2,324,300**	**2,350,700**	**2,401,300**	**2,489,300**	**2,563,000**	**2,740,100**	**2,740,100**	**3,110,800**	**3,546,400**
ACLB2T	ベッド (オーク、マットレス 160 x 200cm) ※ 2	**2,358,400**	**2,393,600**	**2,421,100**	**2,471,700**	**2,564,100**	**2,668,600**	**2,957,900**	**2,957,900**	**3,361,600**	**3,830,200**
追加カバー											
ACLB2RK	ベッド ※ 1	**188,100**	**217,800**	**242,000**	**286,000**	**364,100**	**434,500**	**807,400**	**807,400**	**916,300**	**1,303,500**
ACLB2TRK	ベッド ※2	**256,300**	**287,100**	**311,300**	**357,500**	**438,900**	**539,000**	**1,026,300**	**1,026,300**	**1,167,100**	**1,587,300**

ACLB2

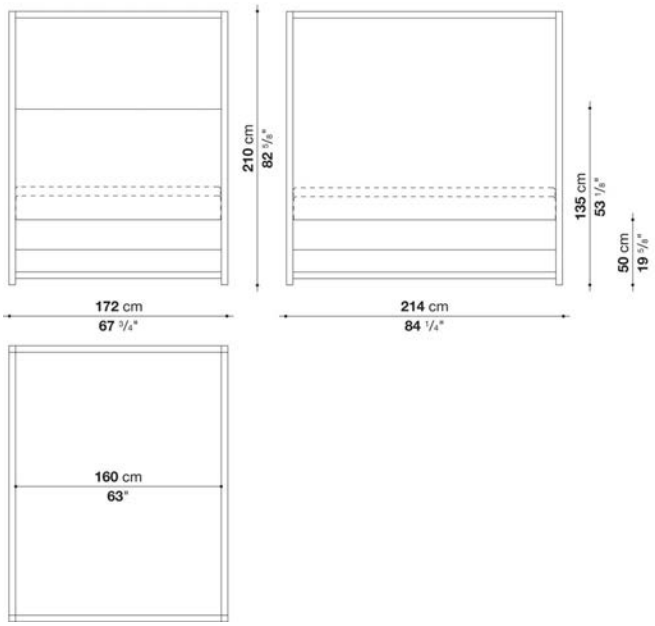

N.B. / 注意事項

フレーム：オーク (グレー0378G、ライト0374C、ブラック0381N) よりお選びください。
ブランケットステッチ：33色よりお選びください。
張地MILOの場合：スタンダードステッチとなります。(長毛・ ベルベット系張地のため、ステッチの種類および色をお選びいただくことができません)

※マットレスは別途お選びください。B&B ITALIA社製マットレス (H.30cm) を設置した場合のマットレストップまでの高さは、77cmとなります。
※バッククッション (LFB80) 2 個を追加されることをお勧めします。
※専用スラットベースが本体価格に含まれています。
※ 1 ：ヘッドボード裏面は、フレームと同じになります。
※ 2 ：ヘッドボードは、選択された張地またはレザーとなります。
※レザーKランクは、KASIA,KOTOよりお選びください。

ALCOVA '09 / アルコバ'09 MAXALTO

Bed cm 192

		B (ファブリック)	A (ファブリック)	E (ファブリック)	S (ファブリック)	L (ファブリック)	D (ファブリック)	M (ファブリック)	BETA (レザー)	ALFA GAMMA (レザー)	K (レザー)
ACLB4	ベッド (オーク、マットレス 180 x 200cm) ※ 1	**2,311,100**	**2,345,200**	**2,371,600**	**2,422,200**	**2,511,300**	**2,585,000**	**2,757,700**	**2,757,700**	**3,133,900**	**3,569,500**
ACLB4T	ベッド (オーク、マットレス 180 x 200cm) ※ 2	**2,379,300**	**2,414,500**	**2,444,200**	**2,494,800**	**2,585,000**	**2,689,500**	**2,979,900**	**2,979,900**	**3,384,700**	**3,854,400**
追加カバー											
ACLB4RK	ベッド ※ 1	**188,100**	**217,800**	**242,000**	**286,000**	**364,100**	**434,500**	**807,400**	**807,400**	**916,300**	**1,303,500**
ACLB4TRK	ベッド ※ 2	**258,500**	**287,100**	**311,300**	**357,500**	**438,900**	**539,000**	**1,027,400**	**1,027,400**	**1,168,200**	**1,587,300**

ACLB4

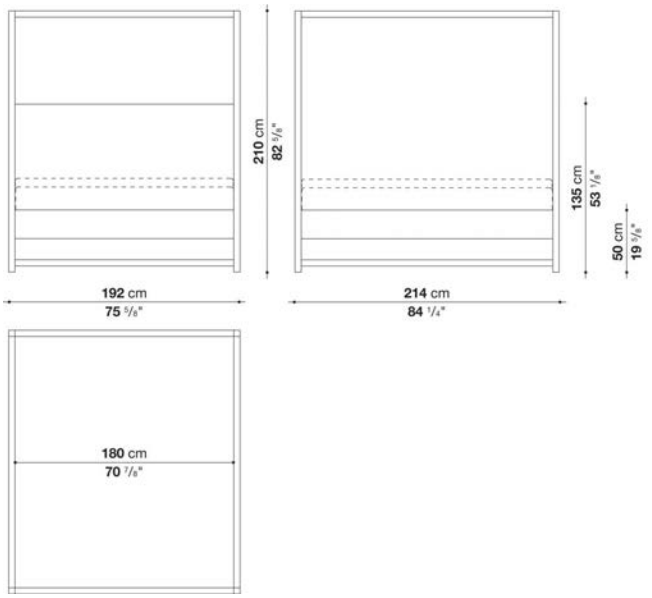

N.B. / 注意事項

フレーム：オーク (グレー0378G、ライト0374C、ブラック0381N) よりお選びください。
ブランケットステッチ：33色よりお選びください。
張地MILOの場合：スタンダードステッチとなります。(長毛・ベルベット系張地のため、ステッチの種類および色をお選びいただくことができません)

※マットレスは別途お選びください。B&B ITALIA社製マットレス (H.30cm) を設置した場合のマットレストップまでの高さは、77cmとなります。
※バッククッション (LFB80) 2 個を追加されることをお勧めします。
※専用スラットベースが本体価格に含まれています。
※ 1 ：ヘッドボード裏面は、フレームと同じになります。
※ 2 ：ヘッドボードは、選択された張地またはレザーとなります。
※レザーKランクは、KASIA,KOTOよりお選びください。

ALCOVA '09 / アルコバ'09 MAXALTO

Bed cm 212

		B (ファブリック)	A (ファブリック)	E (ファブリック)	S (ファブリック)	L (ファブリック)	D (ファブリック)	M (ファブリック)	BETA (レザー)	ALFA GAMMA (レザー)	K (レザー)
ACLB5	ベッド (オーク、マットレス 200 x 200cm) ※ 1	**2,391,400**	**2,429,900**	**2,458,500**	**2,512,400**	**2,607,000**	**2,680,700**	**2,882,000**	**2,882,000**	**3,273,600**	**3,740,000**
ACLB5T	ベッド (オーク、マットレス 200 x 200cm) ※ 2	**2,462,900**	**2,501,400**	**2,531,100**	**2,588,300**	**2,685,100**	**2,789,600**	**3,110,800**	**3,110,800**	**3,535,400**	**4,039,200**
追加カバー											
ACLB5RK	ベッド ※ 1	**200,200**	**234,300**	**259,600**	**306,900**	**390,500**	**460,900**	**865,700**	**865,700**	**982,300**	**1,395,900**
ACLB5TRK	ベッド ※ 2	**272,800**	**304,700**	**332,200**	**382,800**	**469,700**	**569,800**	**1,095,600**	**1,095,600**	**1,243,000**	**1,694,000**

ACLB5

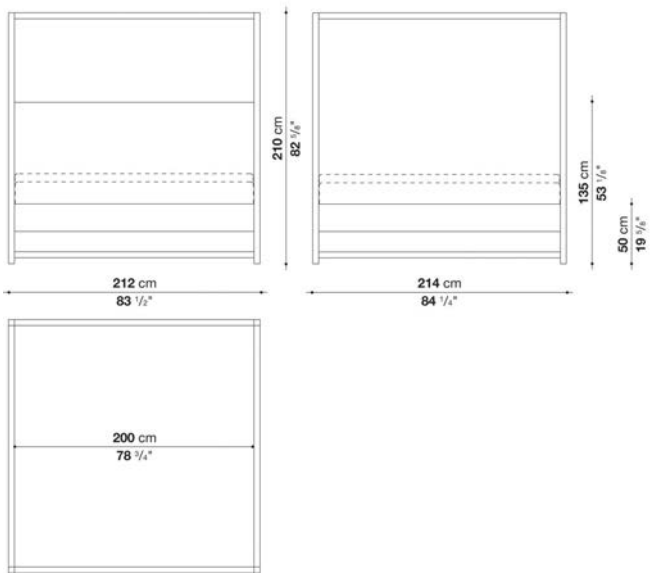

N.B. / 注意事項

フレーム：オーク (グレー0378G、ライト0374C、ブラック0381N) よりお選びください。
ブランケットステッチ：33色よりお選びください。
張地MILOの場合：スタンダードステッチとなります。(長毛・ベルベット系張地のため、ステッチの種類および色をお選びいただくことができません)

※マットレスは別途お選びください。B&B ITALIA社製マットレス (H.30cm) を設置した場合のマットレストップまでの高さは、77cmとなります。
※バッククッション (LFB80) 2 個を追加されることをお勧めします。
※専用スラットベースが本体価格に含まれています。
※１：ヘッドボード裏面は、フレームと同じになります。
※２：ヘッドボードは、選択された張地またはレザーとなります。
※レザーKランクは、KASIA,KOTOよりお選びください。

Additional cushions ALCOVA

		B (ファブリック)	A (ファブリック)	E (ファブリック)	S (ファブリック)	L (ファブリック)	D (ファブリック)	M (ファブリック)	BETA (レザー)	ALFA GAMMA (レザー)	K (レザー)
LFB80	バッククッション 80 x 60cm	**93,500**	**104,500**	**112,200**	**128,700**	**159,500**	**160,600**	**160,600**	**160,600**	**182,600**	**244,200**
追加カバー											
LFB80RK	バッククッション 80 x 60cm	**57,200**	**68,200**	**77,000**	**93,500**	**122,100**	**125,400**	**127,600**	**127,600**	**144,100**	**204,600**

N.B. / 注意事項 ※レザーKランクは、KASIA,KOTOよりお選びください。



TECHNICAL SPECIFICATIONS / 技術情報：

内部構造	鋼管及び成形鋼材
内部構造充填材	Bayfit®(バイエル社製)低温成形発泡ポリウレタン、ポリエステルファイバーカバー
下端部分	ブロンズニッケル塗装成形鋼材
脚部および台座周辺部分	無垢木材 (グレーオーク、ブラッシュドライトオーク、ブラッシュドブラックオーク)
内部天板(2046)	MDF木質ファイバーボード
スラットベース(2046)	鋼管及びビーチウッド積層板
スラットベース開閉機構(2046)	ガスダンパーによる手動操作
表面張地	ファブリックまたは、天然厚革

BAUCI / ヴァウチ MAXALTO

Bed cm 170

		B (ファブリック)	A (ファブリック)	E (ファブリック)	S (ファブリック)	L (ファブリック)	D (ファブリック)	M (ファブリック)	BETA (レザー)	ALFA GAMMA (レザー)	K (レザー)
2045_2	ベッド(マットレス 160 x 200cm、スラットベースRD)オーク	**1,293,600**	**1,310,100**	**1,339,800**	**1,381,600**	**1,542,200**	**1,554,300**	**1,554,300**	**1,554,300**	**1,765,500**	**1,942,600**
2045_2W	ベッド(マットレス 160 x 200cm、スラットベースRD)ヴェンゲ	**1,370,600**	**1,386,000**	**1,416,800**	**1,457,500**	**1,615,900**	**1,628,000**	**1,629,100**	**1,629,100**	**1,838,100**	**2,014,100**
追加カバー											
2045_2RK	ベッド	**140,800**	**154,000**	**180,400**	**218,900**	**350,900**	**412,500**	**477,400**	**477,400**	**542,300**	**691,900**

2045_2

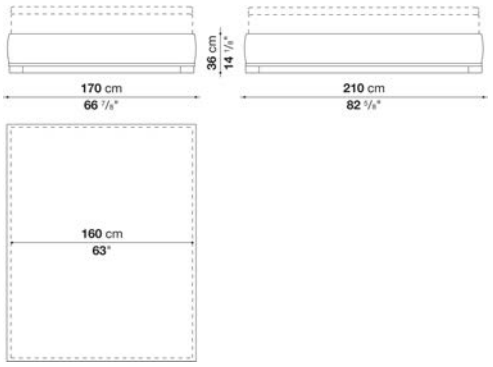

N.B. / 注意事項

ベースボード：オーク(グレー0378G、ライト0374C、ブラック0381N)、または、ナチュラルヴェンゲ0414Wよりお選びください。
マットレス：別途お選びください。付属パーツによりベッド本体の高さを2段階より選択いただけます。
B&B ITALIA社製マットレス (H.30cm) を設置した場合のマットレストップまでの高さは60cm、または63cmとなります。
スラットベース：RD(159 x 199cm)が別途必要となります。
ヘッドボード：OVIDIO 9850&ベースボード2050, ERIK TLK, DIKE TD380と合わせてもお使いいただけます。

※レザーKランクは、KASIA,KOTOよりお選びください。
＊ベース部は、ブロンズニッケル塗装 0174Bとなります。
＊レザーの場合は、カバーリング仕様ではありません。

Bed cm 190

		B (ファブリック)	A (ファブリック)	E (ファブリック)	S (ファブリック)	L (ファブリック)	D (ファブリック)	M (ファブリック)	BETA (レザー)	ALFA GAMMA (レザー)	K (レザー)
2045_4	ベッド(マットレス 180 x 200cm、スラットベースRD2)オーク	**1,334,300**	**1,350,800**	**1,381,600**	**1,422,300**	**1,582,900**	**1,628,000**	**1,691,800**	**1,691,800**	**1,923,900**	**2,114,200**
2045_4W	ベッド(マットレス 180 x 200cm、スラットベースRD2)ヴェンゲ	**1,410,200**	**1,426,700**	**1,457,500**	**1,498,200**	**1,656,600**	**1,701,700**	**1,764,400**	**1,764,400**	**1,993,200**	**2,182,400**
追加カバー											
2045_4RK	ベッド	**146,300**	**159,500**	**185,900**	**225,500**	**356,400**	**419,100**	**566,500**	**566,500**	**642,400**	**807,400**

2045_4

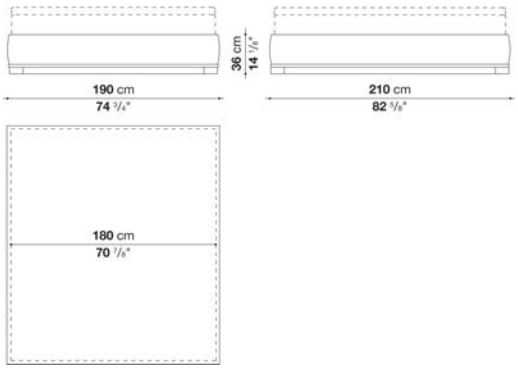

N.B. / 注意事項

ベースボード：オーク(グレー0378G、ライト0374C、ブラック0381N)、または、ナチュラルヴェンゲ0414Wよりお選びください。
マットレス：別途お選びください。付属パーツによりベッド本体の高さを2段階より選択いただけます。
B&B ITALIA社製マットレス (H.30cm) を設置した場合のマットレストップまでの高さは60cm、または63cmとなります。
スラットベース：RD2(179 x 199cm)が別途必要となります。
ヘッドボード：OVIDIO 9850&ベースボード2050, ERIK TLK, DIKE TD380と合わせてもお使いいただけます。

※レザーKランクは、KASIA,KOTOよりお選びください。
＊ベース部は、ブロンズニッケル塗装 0174Bとなります。
＊レザーの場合は、カバーリング仕様ではありません。

BAUCI / ヴァウチ　　MAXALTO

Bed cm 210

		B (ファブリック)	A (ファブリック)	E (ファブリック)	S (ファブリック)	L (ファブリック)	D (ファブリック)	M (ファブリック)	BETA (レザー)	ALFA GAMMA (レザー)	K (レザー)
2045_5	ベッド(マットレス 200 x 200cm、スラットベースRD4)オーク	1,354,100	1,371,700	1,401,400	1,443,200	1,602,700	1,647,800	1,783,100	1,783,100	2,025,100	2,227,500
2045_5W	ベッド(マットレス 200 x 200cm、スラットベースRD4)ヴェンゲ	1,431,100	1,447,600	1,475,100	1,518,000	1,677,500	1,721,500	1,854,600	1,854,600	2,094,400	2,295,700
追加カバー											
2045_5RK	ベッド	149,600	162,800	188,100	227,700	359,700	422,400	631,400	631,400	717,200	889,900

2045_5

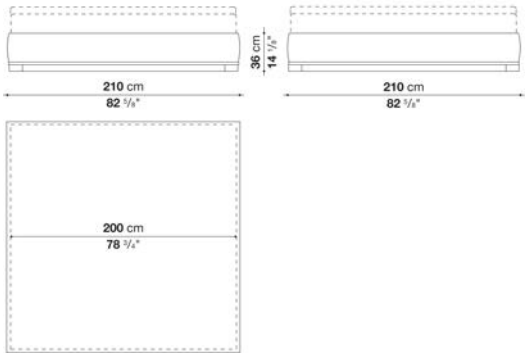

N.B. / 注意事項

ベースボード：オーク(グレー0378G、ライト0374C、ブラック0381N)、または、ナチュラルヴェンゲ0414Wよりお選びください。
マットレス：別途お選びください。付属パーツによりベッド本体の高さを2段階より選択いただけます。
B&B ITALIA社製マットレス (H.30cm) を設置した場合のマットレストップまでの高さは60cm、または63cmとなります。
スラットベース：RD4 (199 x 199cm) が別途必要となります。
ヘッドボード：OVIDIO 9850&ベースボード2050, ERIK TLK, DIKE TD380と合わせてもお使いいただけます。

※レザーKランクは、KASIA,KOTOよりお選びください。
＊ベース部は、ブロンズニッケル塗装 0174Bとなります。
＊レザーの場合は、カバーリング仕様ではありません。

BAUCI / ヴァウチ　　MAXALTO

Bed with storage unit with hinged slatted base cm 170

		B (ファブリック)	A (ファブリック)	E (ファブリック)	S (ファブリック)	L (ファブリック)	D (ファブリック)	M (ファブリック)	BETA (レザー)	ALFA GAMMA (レザー)	K (レザー)
2046_2	収納付きベッド(マットレス160x200 cm)オーク	1,699,500	1,716,000	1,745,700	1,786,400	1,947,000	1,992,100	2,005,300	2,005,300	2,173,600	2,349,600
2046_2W	収納付きベッド(マットレス160x200 cm)ヴェンゲ	1,771,000	1,788,600	1,817,200	1,859,000	2,017,400	2,061,400	2,074,600	2,074,600	2,241,800	2,415,600
追加カバー											
2045_2RK	ベッド	140,800	154,000	180,400	218,900	350,900	412,500	477,400	477,400	542,300	691,900

2046_2

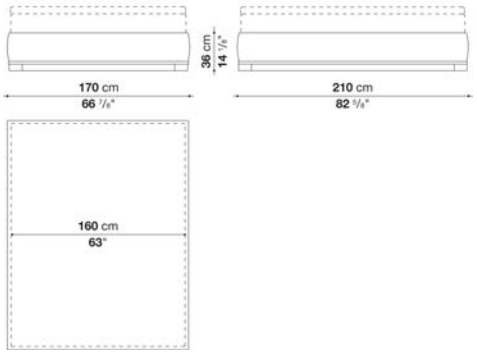

N.B. / 注意事項

ベースボード：オーク(グレー0378G、ライト0374C、ブラック0381N)、または、ナチュラルヴェンゲ0414Wよりお選びください。
マットレス：別途お選びください。付属パーツによりベッド本体の高さを2段階より選択いただけます。
B&B ITALIA社製マットレス (H.30cm) を設置した場合のマットレストップまでの高さは60cm、または63cmとなります。
ヘッドボード：OVIDIO 9850&ベースボード2050, ERIK TLK, DIKE TD380と合わせてもお使いいただけます。

※レザーKランクは、KASIA,KOTOよりお選びください。
＊ベース部は、ブロンズニッケル塗装 0174Bとなります。
＊レザーの場合は、カバーリング仕様ではありません。



TECHNICAL SPECIFICATIONS / 技術情報：

内部構造	鋼管及び、成形鋼材
内部充填材	Bayfit®(バイエル社製)低温成形発泡ポリウレタン、ポリエステルファイバーカバー
脚部	鋼管及び成形鋼材
サポートフレームホイール	ブラック塗装鋼管
ホイール	ブラックプラスチック
脚部先端	熱可塑性プラスチック
内部構造	積層合板
壁固定ブラケット	成形鋼材
ヒンジ	アンバーまたは、グラファイト塗装仕上鋼材
表面張地	ファブリック

DIKE / ディーケ　　MAXALTO

Bed cm 170

		B (ファブリック)	A (ファブリック)	E (ファブリック)	S (ファブリック)	L (ファブリック)	D (ファブリック)				
LD160	170 ベッド (マットレス160 x 200 cm、スラットベースRD)	**507,100**	**521,400**	**544,500**	**561,000**	**596,200**					
追加カバー											
LD160RK	170 ベッド	**99,000**	**112,200**	**135,300**	**150,700**	**187,000**					

LD160

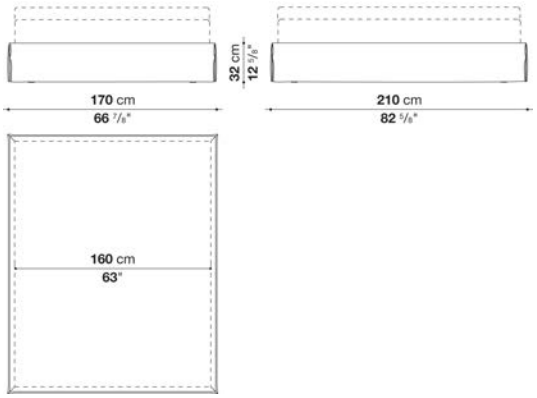

N.B. / 注意事項

脚部：2本脚＋キャスター2個 (ヘッドボード側) となります。脚はブラック塗装スチール0150L、キャスターはブラックプラスチックとなります。
マットレス：別途お選びください。B&B ITALIA社製マットレス (H.30cm) を設置した場合のマットレストップまでの高さは57cm、または60cmとなります。
スラットベース：RD(159 x 199cm)が別途必要となります。

ヘッドボード：OVIDIO/9850、ERIK/TLK, または DIKE/TD380と合わせてもお使いいただけます。

DIKE / ディーケ　　MAXALTO

Bed cm 190

		B (ファブリック)	A (ファブリック)	E (ファブリック)	S (ファブリック)	L (ファブリック)	D (ファブリック)				
LD180	190 ベッド (マットレス180 x 200 cm、スラットベースRD2)	**513,700**	**528,000**	**551,100**	**564,300**	**599,500**					
追加カバー											
LD180RK	190 ベッド	**100,100**	**115,500**	**137,500**	**154,000**	**191,400**					

LD180

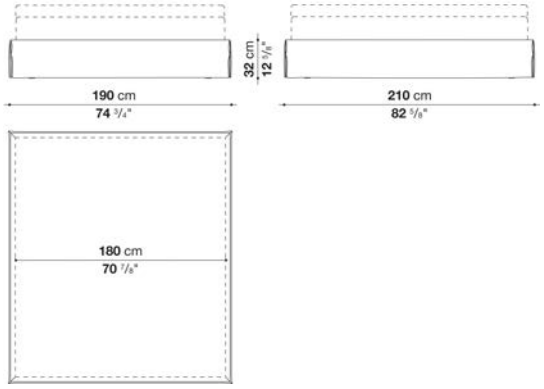

N.B. / 注意事項

脚部：2本脚＋キャスター2個 (ヘッドボード側) となります。脚はブラック塗装スチール0150L、キャスターはブラックプラスチックとなります。
マットレス：別途お選びください。B&B ITALIA社製マットレス (H.30cm) を設置した場合のマットレストップまでの高さは57cm、または60cmとなります。
スラットベース：RD2(179 x 199cm)が別途必要となります。

ヘッドボード：OVIDIO/9850、ERIK/TLK, または DIKE/TD380と合わせてもお使いいただけます。

DIKE / ディーケ　　MAXALTO

Bed cm 210

		B (ファブリック)	A (ファブリック)	E (ファブリック)	S (ファブリック)	L (ファブリック)	D (ファブリック)				
LD200	210 ベッド (マットレス200 x 200 cm、スラットベースRD4)	**521,400**	**535,700**	**557,700**	**574,200**	**609,400**					
追加カバー											
LD200RK	210 ベッド	**103,400**	**116,600**	**139,700**	**156,200**	**192,500**					

LD200

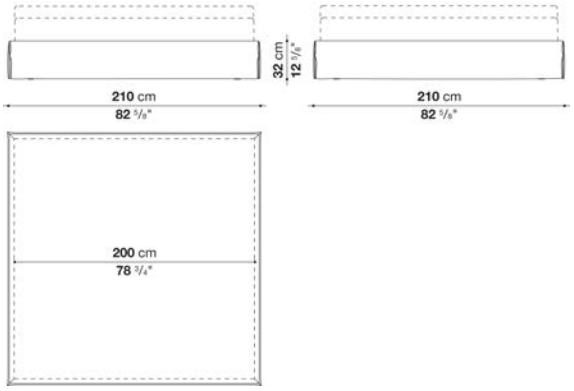

N.B. / 注意事項

脚部：2本脚＋キャスター2個 (ヘッドボード側) となります。脚はブラック塗装スチール0150L、キャスターはブラックプラスチックとなります。
マットレス：別途お選びください。B&B ITALIA社製マットレス (H.30cm) を設置した場合のマットレストップまでの高さは57cm、または60cmとなります。
スラットベース：RD4(199 x 199cm)が別途必要となります。

ヘッドボード：OVIDIO/9850、ERIK/TLK, または DIKE/TD380と合わせてもお使いいただけます。

DIKE / ディーケ　　MAXALTO

Queen size bed cm 153

		B (ファブリック)	A (ファブリック)	E (ファブリック)	S (ファブリック)	L (ファブリック)	D (ファブリック)				
LD153Q	163 クイーンサイズベッド (スラットベースRD9)	**502,700**	**504,900**	**539,000**	**555,500**	**591,800**					
追加カバー											
LD153QRK	163 クイーンサイズベッド	**97,900**	**111,100**	**134,200**	**149,600**	**184,800**					

LD153Q

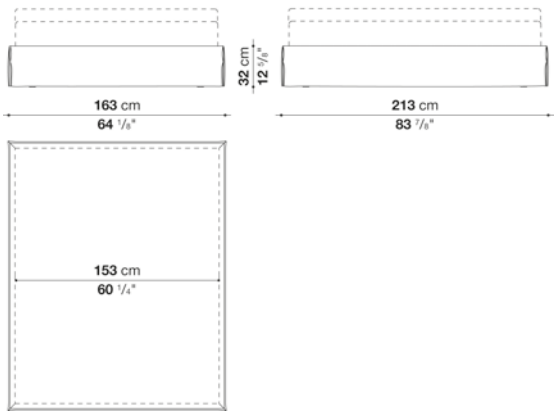

N.B. / 注意事項

脚部：2本脚＋キャスター2個 (ヘッドボード側) となります。脚はブラック塗装スチール0150L、キャスターはブラックプラスチックとなります。
マットレス：別途お選びください。B&B ITALIA社製マットレス (H.30cm) を設置した場合のマットレストップまでの高さは57cm、または60cmとなります。
スラットベース：RD9(152 x 199cm)が別途必要となります。

ヘッドボード：OVIDIO/9850、ERIK/TLK, または DIKE/TD380と合わせてもお使いいただけます。

DIKE / ディーケ　　MAXALTO

King size bed cm 193

		B (ファブリック)	A (ファブリック)	E (ファブリック)	S (ファブリック)	L (ファブリック)	D (ファブリック)				
LD193K	203 キングサイズベッド (スラットベースRD10)	**515,900**	**529,100**	**551,100**	**568,700**	**603,900**					
追加カバー											
LD193KRK	203 キングサイズベッド	**103,400**	**115,500**	**138,600**	**156,200**	**190,300**					

LD193K

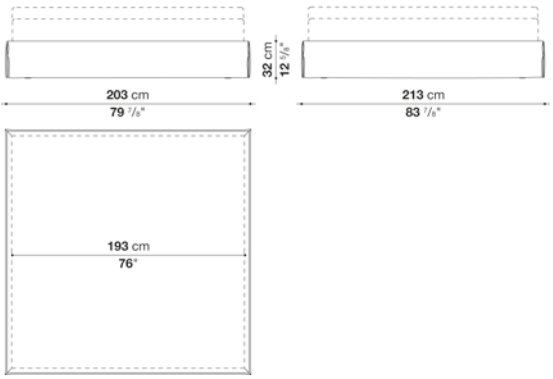

N.B. / 注意事項

脚部：2本脚 + キャスター2個 (ヘッドボード側) となります。脚はブラック塗装スチール0150L、キャスターはブラックプラスチックとなります。
マットレス：別途お選びください。B&B ITALIA社製マットレス (H.30cm) を設置した場合のマットレストップまでの高さは57cm、または60cmとなります。
スラットベース：RD10(152 x 199cm)が別途必要となります。

ヘッドボード：OVIDIO/9850、ERIK/TLK, または DIKE/TD380と合わせてもお使いいただけます。

DIKE / ディーケ　　MAXALTO

Headboard cm h. 150

		B (ファブリック)	A (ファブリック)	E (ファブリック)	S (ファブリック)	L (ファブリック)	D (ファブリック)	M (ファブリック)			
TD380_15	ヘッドボード	**1,290,300**	**1,312,300**	**1,353,000**	**1,380,500**	**1,446,500**	**1,523,500**	**1,761,100**			
追加カバー											
TD380_15RK	ヘッドボード	**160,600**	**182,600**	**224,400**	**250,800**	**316,800**	**393,800**	**632,500**			

TD380_15

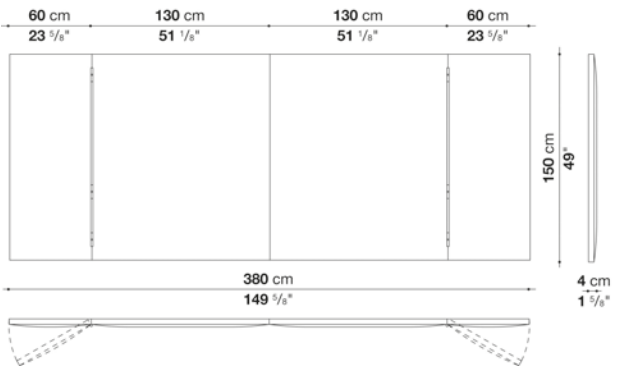

N.B. / 注意事項

ヒンジ：アンバー塗装0137A、またはグラファイト塗装0252Gよりお選びください。

※壁への取り付け工事が必要です。詳細は担当者へお問い合わせください。
※壁に取り付ける際は、電気コードを通すため床から数cm空けて設置することを推奨します。

Headboard cm h. 200

		B (ファブリック)	A (ファブリック)	E (ファブリック)	S (ファブリック)	L (ファブリック)	D (ファブリック)	M (ファブリック)			
TD380	ヘッドボード	**1,474,000**	**1,503,700**	**1,556,500**	**1,591,700**	**1,677,500**	**1,775,400**	**1,926,100**			
追加カバー											
TD380RK	ヘッドボード	**193,600**	**224,400**	**276,100**	**311,300**	**397,100**	**495,000**	**644,600**			

TD380

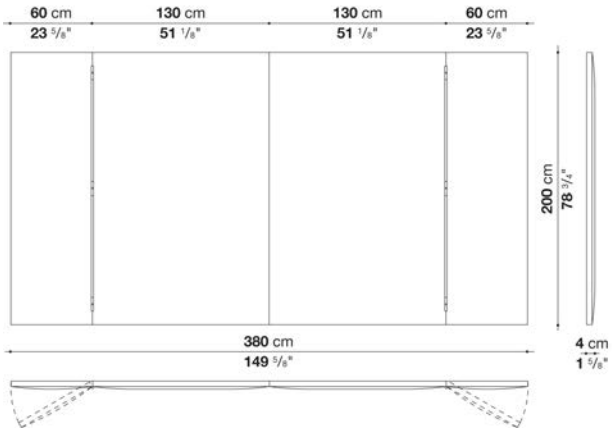

N.B. / 注意事項

ヒンジ：アンバー塗装0137A、またはグラファイト塗装0252Gよりお選びください。

※壁への取り付け工事が必要です。詳細は担当者へお問い合わせください。
※壁に取り付ける際は、電気コードを通すため床から数cm空けて設置することを推奨します。



TECHNICAL SPECIFICATIONS / 技術情報：

内部構造	鋼管及び成形鋼材
内部構造充填材	Bayfit®(バイエル社製)低温成形発泡ポリウレタン、ポリエステルファイバーカバー
スラットベース	鋼管及びビーチウッド積層板
脚部先端	熱可塑性プラスチック
表面張地	ファブリックまたは天然皮革 (ブランケットステッチ)

FEBO / フェボ　　MAXALTO

Bed cm 184

		B (ファブリック)	A (ファブリック)	E (ファブリック)	S (ファブリック)	L (ファブリック)	D (ファブリック)	M (ファブリック)	BETA (レザー)	ALFA GAMMA (レザー)	K (レザー)
LFB160V	ベッド (ハイスラットベース、マットレス 160 x 200cm)	**1,494,900**	**1,541,100**	**1,577,400**	**1,645,600**	**1,764,400**	**1,878,800**	**1,963,500**	**1,963,500**	**2,228,600**	**2,742,300**
LFB160BV	ベッド (ロースラットベース、マットレス 160 x 200cm)	**1,494,900**	**1,541,100**	**1,577,400**	**1,645,600**	**1,764,400**	**1,878,800**	**1,963,500**	**1,963,500**	**2,228,600**	**2,742,300**
追加カバー											
LFB160VRK	ベッド	**234,300**	**275,000**	**305,800**	**368,500**	**470,800**	**575,300**	**775,500**	**775,500**	**881,100**	**1,333,200**

LFB160V

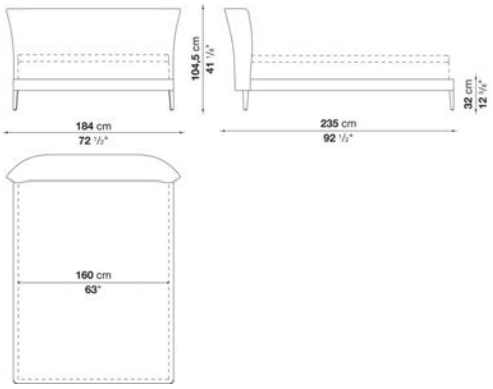

N.B. / 注意事項

ブランケットステッチ：33色よりお選びください。
マットレス：別途お選びください。B&B ITALIA社製マットレス (H.30cm) を設置した場合のマットレストップまでの高さは59.5cm(ハイスラットベース)、または55.5cm(ロースラットベース)となります。
スラットベース：本体価格に含まれています。
張地MILOの場合：スタンダードステッチとなります。(長毛・ベルベット系張地のため、ステッチの種類および色をお選びいただくことができません)

※オプションにて、「バッククッション (LFB60) 」2 個を追加されることをお勧めします。
※レザーKランクは、KASIA,KOTOよりお選びください。

FEBO / フェボ　　MAXALTO

Bed cm 204

		B (ファブリック)	A (ファブリック)	E (ファブリック)	S (ファブリック)	L (ファブリック)	D (ファブリック)	M (ファブリック)	BETA (レザー)	ALFA GAMMA (レザー)	K (レザー)
LFB180V	ベッド (ハイスラットベース、マットレス 180 x 200cm)	**1,533,400**	**1,580,700**	**1,615,900**	**1,683,000**	**1,801,800**	**1,916,200**	**1,992,100**	**1,992,100**	**2,263,800**	**2,775,300**
LFB180BV	ベッド (ロースラットベース、マットレス 180 x 200cm)	**1,533,400**	**1,580,700**	**1,615,900**	**1,683,000**	**1,801,800**	**1,916,200**	**1,992,100**	**1,992,100**	**2,263,800**	**2,775,300**
追加カバー											
LFB180VRK	ベッド	**237,600**	**278,300**	**309,100**	**369,600**	**474,100**	**579,700**	**777,700**	**777,700**	**883,300**	**1,335,400**

LFB180V

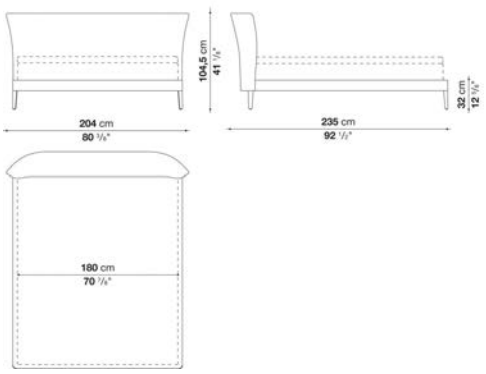

N.B. / 注意事項

ブランケットステッチ：33色よりお選びください。
マットレス：別途お選びください。B&B ITALIA社製マットレス (H.30cm) を設置した場合のマットレストップまでの高さは59.5cm(ハイスラットベース)、または55.5cm(ロースラットベース)となります。
スラットベース：本体価格に含まれています。
張地MILOの場合：スタンダードステッチとなります。(長毛・ベルベット系張地のため、ステッチの種類および色をお選びいただくことができません)

※オプションにて、「バッククッション (LFB60) 」2 個を追加されることをお勧めします。
※レザーKランクは、KASIA,KOTOよりお選びください。

FEBO / フェボ　　MAXALTO

Bed cm 224

		B (ファブリック)	A (ファブリック)	E (ファブリック)	S (ファブリック)	L (ファブリック)	D (ファブリック)	M (ファブリック)	BETA (レザー)	ALFA GAMMA (レザー)	K (レザー)
LFB200V	ベッド (ハイスラットベース、マットレス 200 x 200cm)	**1,624,700**	**1,679,700**	**1,720,400**	**1,800,700**	**1,938,200**	**2,060,300**	**2,168,100**	**2,168,100**	**2,461,800**	**3,042,600**
LFB200BV	ベッド (ロースラットベース、マットレス 200 x 200cm)	**1,624,700**	**1,679,700**	**1,720,400**	**1,800,700**	**1,938,200**	**2,060,300**	**2,168,100**	**2,168,100**	**2,461,800**	**3,042,600**
追加カバー											
LFB200VRK	ベッド	**267,300**	**316,800**	**352,000**	**423,500**	**544,500**	**656,700**	**885,500**	**885,500**	**1,006,500**	**1,519,100**

LFB200V

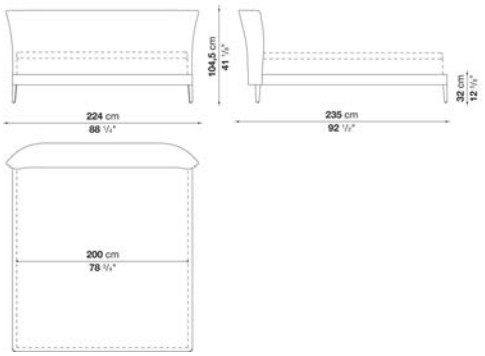

N.B. / 注意事項

ブランケットステッチ：33色よりお選びください。
マットレス：別途お選びください。B&B ITALIA社製マットレス (H.30cm) を設置した場合のマットレストップまでの高さは59.5cm(ハイスラットベース)、または55.5cm(ロースラットベース)となります。
スラットベース：本体価格に含まれています。
張地MILOの場合：スタンダードステッチとなります。(長毛・ベルベット系張地のため、ステッチの種類および色をお選びいただくことができません)

※オプションにて、「バッククッション (LFB60) 」2個を追加されることをお勧めします。
※レザーKランクは、KASIA,KOTOよりお選びください。

FEBO / フェボ　　MAXALTO

Queen size bed cm 184

		B (ファブリック)	A (ファブリック)	E (ファブリック)	S (ファブリック)	L (ファブリック)	D (ファブリック)	M (ファブリック)	BETA (レザー)	ALFA GAMMA (レザー)	K (レザー)
LFB153V	クイーンサイズベッド(ハイスラットベース)	**1,494,900**	**1,541,100**	**1,577,400**	**1,645,600**	**1,764,400**	**1,878,800**	**1,963,500**	**1,963,500**	**2,228,600**	**2,742,300**
LFB153BV	クイーンサイズベッド(ロースラットベース)	**1,494,900**	**1,541,100**	**1,577,400**	**1,645,600**	**1,764,400**	**1,878,800**	**1,963,500**	**1,963,500**	**2,228,600**	**2,742,300**
追加カバー											
LFB153VRK	クイーンサイズベッド	**234,300**	**275,000**	**305,800**	**368,500**	**470,800**	**575,300**	**775,500**	**775,500**	**881,100**	**1,333,200**

LFB153V

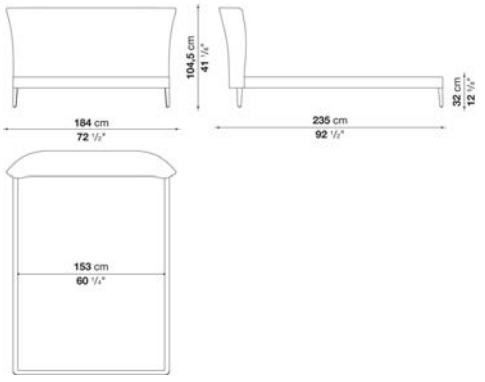

N.B. / 注意事項

ブランケットステッチ：33色よりお選びください。
マットレス：弊社では対応しておりません。
スラットベース：本体価格に含まれています。
張地MILOの場合：スタンダードステッチとなります。(長毛・ベルベット系張地のため、ステッチの種類および色をお選びいただくことができません)

※オプションにて、「バッククッション (LFB60) 」2個を追加されることをお勧めします。
※レザーKランクは、KASIA,KOTOよりお選びください。

FEBO / フェボ　　MAXALTO

King size bed cm 224

		B (ファブリック)	A (ファブリック)	E (ファブリック)	S (ファブリック)	L (ファブリック)	D (ファブリック)	M (ファブリック)	BETA (レザー)	ALFA GAMMA (レザー)	K (レザー)
LFB193V	キングサイズベッド(ハイスラットベース)	**1,624,700**	**1,679,700**	**1,720,400**	**1,800,700**	**1,938,200**	**2,060,300**	**2,168,100**	**2,168,100**	**2,461,800**	**3,042,600**
LFB193BV	キングサイズベッド(ロースラットベース)	**1,624,700**	**1,679,700**	**1,720,400**	**1,800,700**	**1,938,200**	**2,060,300**	**2,168,100**	**2,168,100**	**2,461,800**	**3,042,600**
追加カバー											
LFB193VRK	キングサイズベッド	**267,300**	**316,800**	**352,000**	**423,500**	**544,500**	**656,700**	**885,500**	**885,500**	**1,006,500**	**1,519,100**

LFB193V

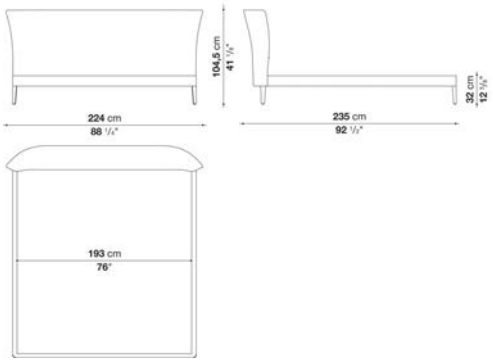

N.B. / 注意事項

ブランケットステッチ：33色よりお選びください。
マットレス：弊社では対応しておりません。
スラットベース：本体価格に含まれています。
張地MILOの場合：スタンダードステッチとなります。（長毛・ベルベット系張地のため、ステッチの種類および色をお選びいただくことができません）

※オプションにて、「バッククッション（LFB60）」2個を追加されることをお勧めします。
※レザーKランクは、KASIA,KOTOよりお選びください。

FEBO / フェボ　　MAXALTO

Additional cushions FEBO

		B (ファブリック)	A (ファブリック)	E (ファブリック)	S (ファブリック)	L (ファブリック)	D (ファブリック)	M (ファブリック)	BETA (レザー)	ALFA GAMMA (レザー)	K (レザー)
LFB60	バッククッション 60 x 60cm	**62,700**	**68,200**	**72,600**	**81,400**	**94,600**	**116,600**	**119,900**	**119,900**	**135,300**	**178,200**
追加カバー											
LFB60RK	バッククッション 60 x 60cm	**37,400**	**42,900**	**47,300**	**55,000**	**68,200**	**84,700**	**93,500**	**93,500**	**106,700**	**148,500**

N.B. / 注意事項

ブランケットステッチ：33色よりお選びいただけます。張地MILOの場合はスタンダードステッチとなります。

※レザーKランクはKASIA,KOTOよりお選びください。



TECHNICAL SPECIFICATIONS / 技術情報：

内部構造	鋼管及び成形鋼材
内部構造充填材	Bayfit®(バイエル社製)低温成形発泡ポリウレタン、ポリエステルファイバーカバー
脚部	ブライトクロームメッキまたは、ブロンズニッケル塗装鋼板
脚部カバー	無垢木材 (グレーオーク、ブラッシュドライトオーク、ブラッシュドブラックオーク)
サポートフレームホイール	グレー塗装鋼管
ホイール	ホワイトプラスチック
脚部先端	熱可塑性プラスチック
表面張地	ファブリックまたは天然皮革

Bed cm 170

		B (ファブリック)	A (ファブリック)	E (ファブリック)	S (ファブリック)	L (ファブリック)	D (ファブリック)	M (ファブリック)	BETA (レザー)	ALFA GAMMA (レザー)	K (レザー)
9846_2	ベッド(マットレス160x200、RD)塗装仕上	**640,200**	**658,900**	**674,300**	**705,100**	**885,500**	**910,800**	**913,000**	**913,000**	**973,500**	**1,070,300**
9846_2E	ベッド(マットレス160x200、RD)クローム仕上 / オーク仕上	**687,500**	**707,300**	**722,700**	**754,600**	**933,900**	**959,200**	**960,300**	**960,300**	**1,021,900**	**1,118,700**
2209846_2	ベッド(マットレス160x210、209RD)塗装仕上	**705,100**	**723,800**	**741,400**	**774,400**	**973,500**	**998,800**	**1,003,200**	**1,003,200**	**1,070,300**	**1,177,000**
2209846_2E	ベッド(マットレス160x210、209RD)クローム仕上 / オーク仕上	**754,600**	**773,300**	**789,800**	**822,800**	**1,021,900**	**1,048,300**	**1,052,700**	**1,052,700**	**1,118,700**	**1,225,400**
追加カバー											
9846_2RK	ベッド	**134,200**	**148,500**	**162,800**	**189,200**	**339,900**	**357,500**	**365,200**	**365,200**	**413,600**	**455,400**
2209846_2RK	ベッド	**148,500**	**163,900**	**180,400**	**206,800**	**378,400**	**403,700**	**405,900**	**405,900**	**460,900**	**507,100**

9846_2
2209846_2

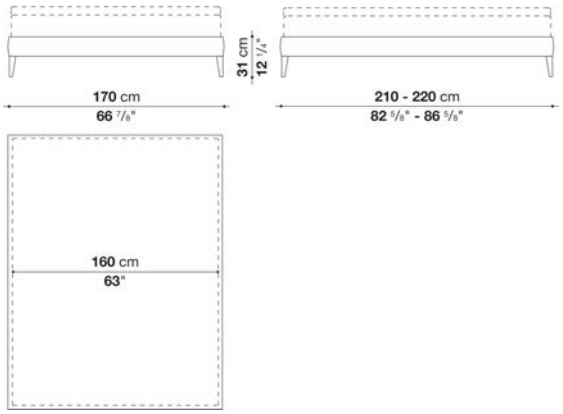

N.B. / 注意事項

脚部：ブロンズニッケル塗装0174B、または、クロームスチール0110Mよりお選びください。外側にオーク (グレー0378G、ライト0374C、ブラック0381N) の場合、内側はブロンズニッケル塗装となります。「4本脚」または「２本脚＋キャスター (ヘッドボード側) 」よりお選びいただけます。キャスターはホワイトプラスチックとなります。
マットレス：別途お選びください。B&B ITALIA社製マットレス (H.30cm) を設置した場合のマットレストップまでの高さは56cm、または59cmとなります。
スラットベース：RD(159 x 199cm)、または209RD(159 x 209cm)が別途必要となります。
ヘッドボード：OVIDIO 9850、ERIC TLKと合わせてもお使いいただけます。

※レザーKランクは、KASIA,KOTOよりお選びください。

Bed cm 190

		B (ファブリック)	A (ファブリック)	E (ファブリック)	S (ファブリック)	L (ファブリック)	D (ファブリック)	M (ファブリック)	BETA (レザー)	ALFA GAMMA (レザー)	K (レザー)
9846_4	ベッド(マットレス180x200、RD2)塗装仕上	**653,400**	**673,200**	**686,400**	**716,100**	**898,700**	**924,000**	**925,100**	**925,100**	**1,019,700**	**1,120,900**
9846_4E	ベッド(マットレス180x200、RD2)クローム仕上 / オーク仕上	**701,800**	**720,500**	**735,900**	**765,600**	**947,100**	**971,300**	**973,500**	**973,500**	**1,068,100**	**1,169,300**
2209846_4	ベッド(マットレス180x210、209RD2)塗装仕上	**719,400**	**740,300**	**754,600**	**787,600**	**988,900**	**1,014,200**	**1,018,600**	**1,018,600**	**1,120,900**	**1,234,200**
2209846_4E	ベッド(マットレス180x210、209RD2)クローム仕上 / オーク仕上	**767,800**	**788,700**	**803,000**	**836,000**	**1,036,200**	**1,061,500**	**1,067,000**	**1,067,000**	**1,169,300**	**1,282,600**
追加カバー											
9846_4RK	ベッド	**137,500**	**152,900**	**167,200**	**194,700**	**344,300**	**361,900**	**394,900**	**394,900**	**447,700**	**493,900**
2209846_4RK	ベッド	**152,900**	**171,600**	**184,800**	**211,200**	**385,000**	**432,300**	**438,900**	**438,900**	**498,300**	**548,900**

9846_4
2209846_4

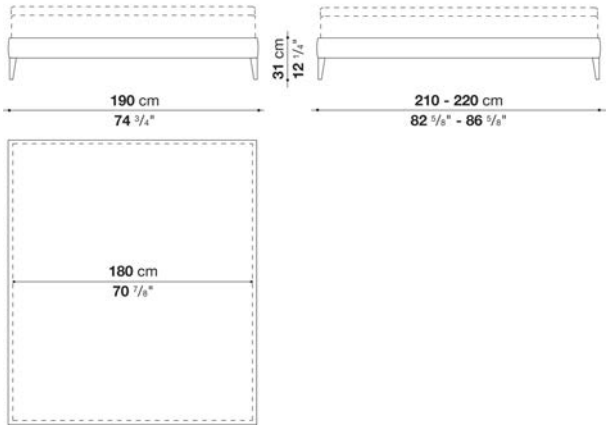

N.B. / 注意事項

脚部：ブロンズニッケル塗装0174B、または、クロームスチール0110Mよりお選びください。外側にオーク (グレー0378G、ライト0374C、ブラック0381N) の場合、内側はブロンズニッケル塗装となります。「4本脚」または「２本脚 + キャスター (ヘッドボード側) 」よりお選びいただけます。キャスターはホワイトプラスチックとなります。
マットレス：別途お選びください。B&B ITALIA社製マットレス (H.30cm) を設置した場合のマットレストップまでの高さは56cm、または59cmとなります。
スラットベース：RD2(179 x 199cm)、または209RD2(179 x 209cm)が別途必要となります。
ヘッドボード：OVIDIO 9850、ERIC TLKと合わせてもお使いいただけます。

※レザーKランクは、KASIA,KOTOよりお選びください。

FILEMONE / フィレモネ MAXALTO

Bed cm 210

		B (ファブリック)	A (ファブリック)	E (ファブリック)	S (ファブリック)	L (ファブリック)	D (ファブリック)	M (ファブリック)	BETA (レザー)	ALFA GAMMA (レザー)	K (レザー)
9846_5	ベッド(マットレス200x200、RD4)塗装仕上	**665,500**	**682,000**	**698,500**	**728,200**	**908,600**	**921,800**	**925,100**	**925,100**	**1,051,600**	**1,157,200**
9846_5E	ベッド(マットレス200x200、RD4)クローム仕上 / オーク仕上	**712,800**	**730,400**	**746,900**	**776,600**	**958,100**	**971,300**	**973,500**	**973,500**	**1,101,100**	**1,204,500**
2209846_5	ベッド(マットレス200x210、209RD4)塗装仕上	**731,500**	**751,300**	**767,800**	**800,800**	**1,002,100**	**1,015,300**	**1,017,500**	**1,017,500**	**1,157,200**	**1,270,500**
2209846_5E	ベッド(マットレス200x210、209RD4)クローム仕上 / オーク仕上	**779,900**	**799,700**	**816,200**	**849,200**	**1,050,500**	**1,062,600**	**1,065,900**	**1,065,900**	**1,204,500**	**1,320,000**
追加カバー											
9846_5RK	ベッド	**140,800**	**156,200**	**171,600**	**196,900**	**348,700**	**366,300**	**412,500**	**412,500**	**468,600**	**513,700**
2209846_5RK	ベッド	**156,200**	**173,800**	**188,100**	**217,800**	**387,200**	**434,500**	**458,700**	**458,700**	**521,400**	**573,100**

9846_5
2209846_5

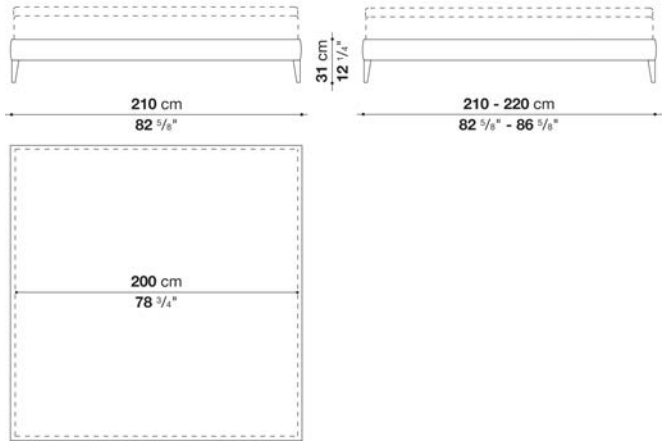

N.B. / 注意事項

脚部：ブロンズニッケル塗装0174B、または、クロームスチール0110Mよりお選びください。外側にオーク (グレー0378G、ライト0374C、ブラック0381N) の場合、内側はブロンズニッケル塗装となります。「4本脚」または「２本脚＋キャスター (ヘッドボード側) 」よりお選びいただけます。キャスターはホワイトプラスチックとなります。
マットレス：別途お選びください。B&B ITALIA社製マットレス (H.30cm) を設置した場合のマットレストップまでの高さは56cm、または59cmとなります。
スラットベース：RD4(199 x 199cm)、または209RD4(199 x 209cm)が別途必要となります。
ヘッドボード：OVIDIO 9850、ERIC TLKと合わせてもお使いいただけます。

※レザーKランクは、KASIA,KOTOよりお選びください。



TECHNICAL SPECIFICATIONS / 技術情報：

内部構造	鋼管及び成形鋼材
内部構造充填材	Bayfit®(バイエル社製)低温成形発泡ポリウレタン、ポリエステルファイバーカバー
脚部	ブライトクロームメッキ、ブロンズニッケル塗装鋼板
脚部カバー	無垢木材 (グレーオーク、ブラッシュドライトオーク、ブラッシュドブラックオーク)
サポートフレームホイール	グレー塗装鋼管
ホイール	ホワイトプラスチック
脚部先端	熱可塑性プラスチック
表面張地	ファブリックまたは天然皮革
キャスター	ホワイト色プラスチック

SELENE / セレネ　　MAXALTO

Bed cm 170

		B (ファブリック)	A (ファブリック)	E (ファブリック)	S (ファブリック)	L (ファブリック)	D (ファブリック)	M (ファブリック)	BETA (レザー)	ALFA GAMMA (レザー)	K (レザー)
9745_2	ベッド(マットレス160x200、RD)塗装仕上	**1,004,300**	**1,039,500**	**1,068,100**	**1,118,700**	**1,474,000**	**1,512,500**	**1,525,700**	**1,525,700**	**1,731,400**	**1,906,300**
9745_2E	ベッド(マットレス160x200、RD)クローム仕上 / オーク仕上	**1,047,200**	**1,081,300**	**1,111,000**	**1,160,500**	**1,516,900**	**1,555,400**	**1,567,500**	**1,567,500**	**1,774,300**	**1,949,200**
2369745_2	ベッド(マットレス160x210、209RD)塗装仕上	**1,103,300**	**1,142,900**	**1,173,700**	**1,229,800**	**1,622,500**	**1,661,000**	**1,677,500**	**1,677,500**	**1,906,300**	**2,096,600**
2369745_2E	ベッド(マットレス160x210、209RD)クローム仕上 / オーク仕上	**1,146,200**	**1,185,800**	**1,215,500**	**1,272,700**	**1,666,500**	**1,703,900**	**1,720,400**	**1,720,400**	**1,949,200**	**2,138,400**
追加カバー											
9745_2RK	ベッド	**302,500**	**339,900**	**370,700**	**427,900**	**778,800**	**855,800**	**914,100**	**914,100**	**1,039,500**	**1,142,900**
2369745_2RK	ベッド	**338,800**	**376,200**	**410,300**	**467,500**	**866,800**	**952,600**	**1,017,500**	**1,017,500**	**1,156,100**	**1,269,400**

9745_2
2369745_2

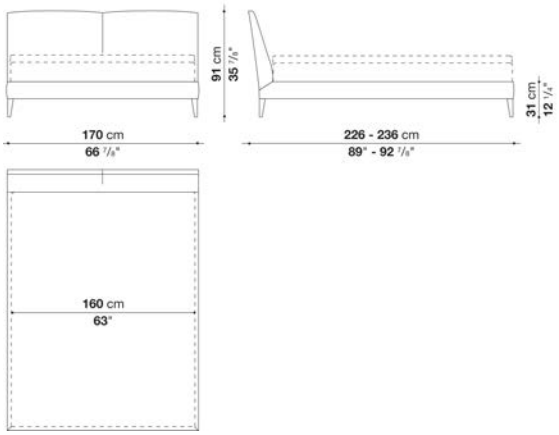

N.B. / 注意事項

脚部：ブロンズニッケル塗装0174B、または、クロームスチール0110Mよりお選びください。外側にオーク（グレー0378G、ライト0374C、ブラック0381N）の場合、内側はブロンズニッケル塗装となります。「4本脚」または「２本脚＋キャスター（ヘッドボード側）」よりお選びいただけます。キャスターはホワイトプラスチックとなります。
マットレス：別途お選びください。B&B ITALIA社製マットレス（H.30cm）を設置した場合のマットレストップまでの高さは56cm、または59cmとなります。
スラットベース：RD(159 x 199)、または209RD(159 x 209)が別途必要となります。
※レザーKランクは、KASIA,KOTOよりお選びください。

SELENE / セレネ MAXALTO

Bed cm 190

		B (ファブリック)	A (ファブリック)	E (ファブリック)	S (ファブリック)	L (ファブリック)	D (ファブリック)	M (ファブリック)	BETA (レザー)	ALFA GAMMA (レザー)	K (レザー)
9745_4	ベッド(マットレス180x200、RD2)塗装仕上	**1,021,900**	**1,059,300**	**1,086,800**	**1,141,800**	**1,494,900**	**1,533,400**	**1,582,900**	**1,582,900**	**1,798,500**	**1,977,800**
9745_4E	ベッド(マットレス180x200、RD2)クローム仕上 / オーク仕上	**1,064,800**	**1,101,100**	**1,129,700**	**1,183,600**	**1,536,700**	**1,576,300**	**1,624,700**	**1,624,700**	**1,841,400**	**2,021,800**
2369745_4	ベッド(マットレス180x210,スラットベース209RD2)塗装仕上	**1,125,300**	**1,163,800**	**1,195,700**	**1,254,000**	**1,643,400**	**1,681,900**	**1,741,300**	**1,741,300**	**1,977,800**	**2,175,800**
2369745_4E	ベッド(マットレス180x210,スラットベース209RD2)クローム仕上 / オーク仕上	**1,168,200**	**1,206,700**	**1,237,500**	**1,296,900**	**1,685,200**	**1,723,700**	**1,784,200**	**1,784,200**	**2,021,800**	**2,218,700**
追加カバー											
9745_4RK	ベッド	**317,900**	**353,100**	**386,100**	**444,400**	**795,300**	**872,300**	**969,100**	**969,100**	**1,101,100**	**1,211,100**
2369745_4RK	ベッド	**353,100**	**393,800**	**425,700**	**484,000**	**883,300**	**970,200**	**1,078,000**	**1,078,000**	**1,224,300**	**1,346,400**

9745_4
2369745_4

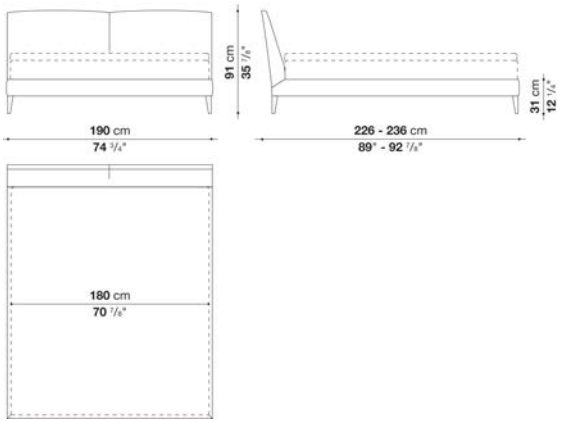

N.B. / 注意事項

脚部：ブロンズニッケル塗装0174B、または、クロームスチール0110Mよりお選びください。外側にオーク（グレー0378G、ライト0374C、ブラック0381N）の場合、内側はブロンズニッケル塗装となります。「4本脚」または「２本脚＋キャスター（ヘッドボード側）」よりお選びいただけます。キャスターはホワイトプラスチックとなります。
マットレス：別途お選びください。B&B ITALIA社製マットレス（H.30cm）を設置した場合のマットレストップまでの高さは56cm、または59cmとなります。
スラットベース：RD2(179 x 199)、または209RD2(179 x 209)が別途必要となります。

※レザーKランクは、KASIA,KOTOよりお選びください。

SELENE / セレネ　　MAXALTO

Bed cm 210

		B (ファブリック)	A (ファブリック)	E (ファブリック)	S (ファブリック)	L (ファブリック)	D (ファブリック)	M (ファブリック)	BETA (レザー)	ALFA GAMMA (レザー)	K (レザー)
9745_5	ベッド(マットレス200x200,スラットベースRD4)塗装仕上	**1,049,400**	**1,084,600**	**1,113,200**	**1,168,200**	**1,520,200**	**1,558,700**	**1,685,200**	**1,685,200**	**1,915,100**	**2,106,500**
9745_5E	ベッド(マットレス200x200,スラットベースRD4)クロ ーム仕上 / オーク仕上	**1,092,300**	**1,127,500**	**1,156,100**	**1,210,000**	**1,563,100**	**1,600,500**	**1,728,100**	**1,728,100**	**1,958,000**	**2,149,400**
2369745_5	ベッド(マットレス200x210,スラットベース209RD4)塗装仕上	**1,153,900**	**1,191,300**	**1,225,400**	**1,282,600**	**1,672,000**	**1,710,500**	**1,854,600**	**1,854,600**	**2,106,500**	**2,317,700**
2369745_5E	ベッド(マットレス200x210,スラットベース209RD4)クローム仕上 / オーク仕上	**1,195,700**	**1,234,200**	**1,267,200**	**1,326,600**	**1,714,900**	**1,753,400**	**1,896,400**	**1,896,400**	**2,149,400**	**2,359,500**
追加カバー											
9745_5RK	ベッド	**339,900**	**375,100**	**409,200**	**466,400**	**814,000**	**892,100**	**1,068,100**	**1,068,100**	**1,212,200**	**1,335,400**
2369745_5RK	ベッド	**376,200**	**414,700**	**449,900**	**511,500**	**905,300**	**992,200**	**1,186,900**	**1,186,900**	**1,186,900**	**1,186,900**

9745_5
2369745_5

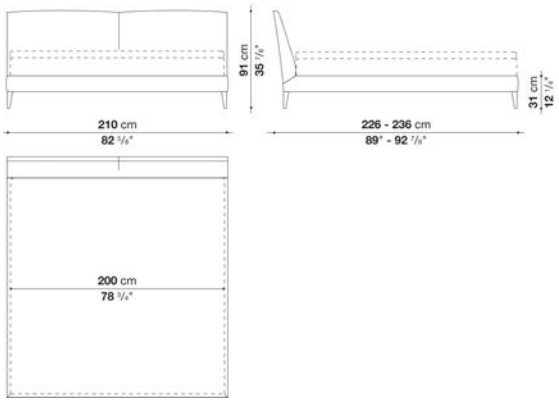

N.B. / 注意事項

脚部：ブロンズニッケル塗装0174B、または、クロームスチール0110Mよりお選びください。外側にオーク（グレー0378G、ライト0374C、ブラック0381N）の場合、内側はブロンズニッケル塗装となります。「4本脚」または「２本脚＋キャスター（ヘッドボード側）」よりお選びいただけます。キャスターはホワイトプラスチックとなります。
マットレス：別途お選びください。B&B ITALIA社製マットレス（H.30cm）を設置した場合のマットレストップまでの高さは56cm、または59cmとなります。
スラットベース：RD4、または209RD4が別途必要となります。

※レザーKランクは、KASIA,KOTOよりお選びください。



TECHNICAL SPECIFICATIONS / 技術情報：

ヘッドボード	木質パーティクルパネル、成形ポリウレタン、コットンカバー
ベッドフレーム	積層合板、成形ポリウレタン、コットンカバー
コーナー、クロスピース部	スチール
スラットベースサポート	亜鉛メッキ鋼材
センター脚部	アルミ
ローエッジ	アルミニウム押出材
脚部先端	プラスチック素材
表面張地	ファブリックまたは天然皮革

スラットベースを支えるための付属パーツの固定位置を変えることにより
マットレストップの高さを調整することができます。

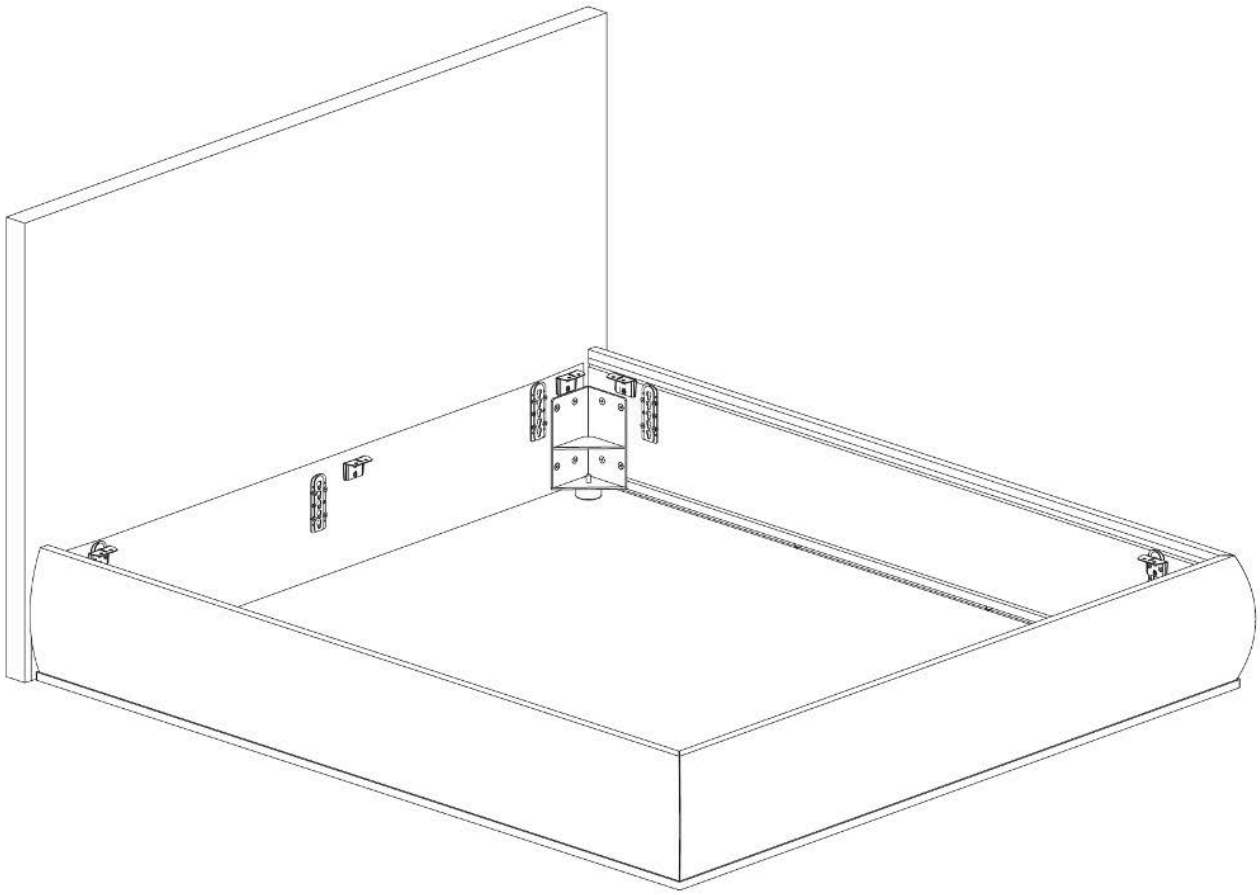

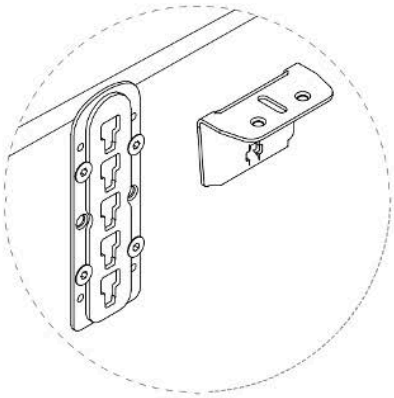

取り付け位置は
4段階

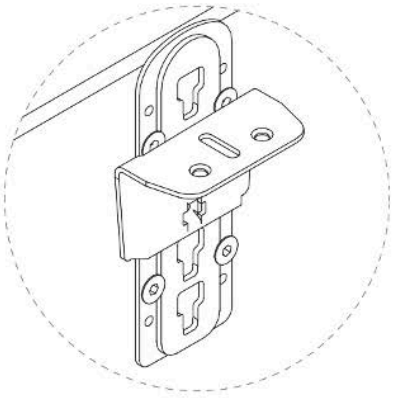

付属パーツを上向きに
取り付けた場合

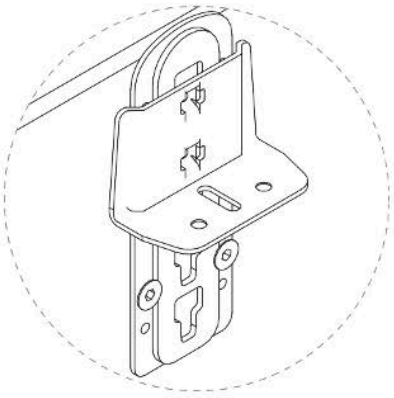

付属パーツを下向きに
取り付けた場合

上向きにつけた場合

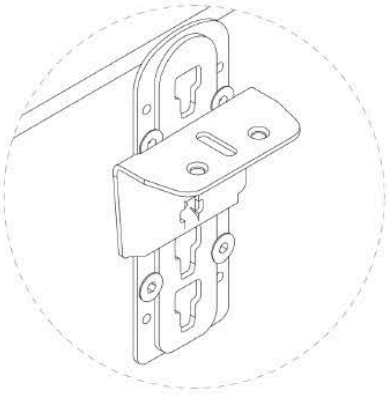

マットレストップまでの高さ	マットレス H20cm	マットレス H30cm
ポジション ① の場合	52.0 cm	62.0 cm
ポジション ② の場合	45.5 cm	55.5 cm
ポジション ③ の場合	43.1 cm	53.1 cm
ポジション ④ の場合	40.7 cm	50.7 cm

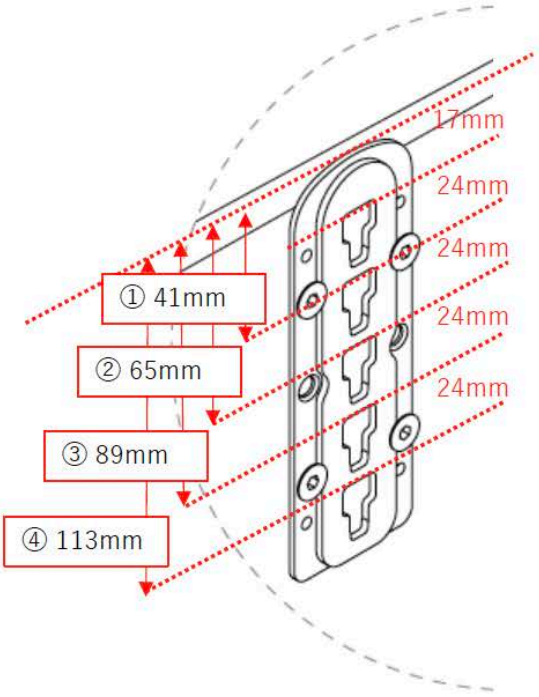

下向きにつけた場合

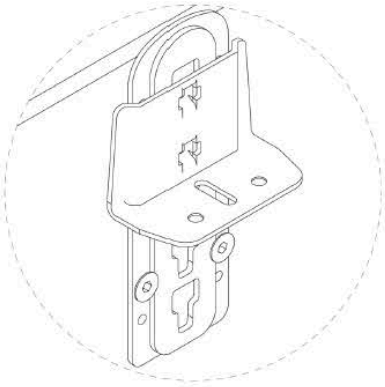

マットレストップまでの高さ	マットレス H20cm	マットレス H30cm
ポジション ⑤ の場合	45.9 cm	55.9 cm
ポジション ⑥ の場合	43.5 cm	53.5 cm
ポジション ⑦ の場合	41.1 cm	51.1 cm
ポジション ⑧ の場合	38.7 cm	48.7 cm

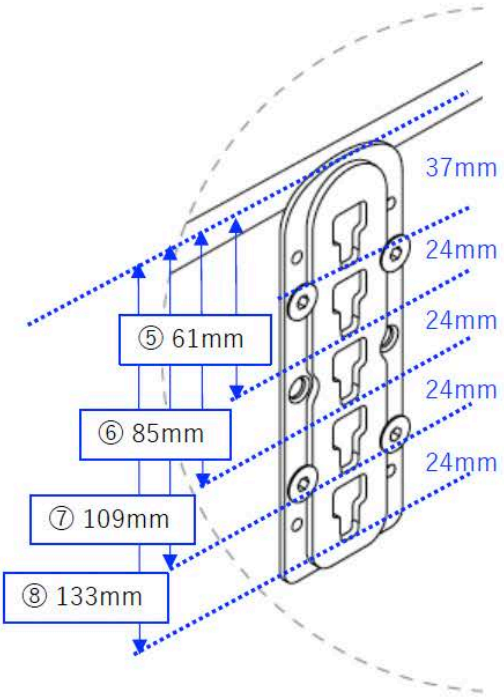

SILEO / シレオ　　MAXALTO

Bed cm 177

		B (ファブリック)	A (ファブリック)	E (ファブリック)	S (ファブリック)	L (ファブリック)	D (ファブリック)	M (ファブリック)	BETA (レザー)	ALFA GAMMA (レザー)	K (レザー)
LSE160	ベッド(マットレス160x200, スラットベース159x199)	**2,073,500**	**2,115,300**	**2,189,000**	**2,226,400**	**2,343,000**	**2,462,900**	**2,745,600**	**2,745,600**	**2,924,900**	**3,450,700**
追加カバー											
LSE160RK	ベッド	**225,500**	**267,300**	**339,900**	**377,300**	**493,900**	**614,900**	**896,500**	**896,500**	**1,075,800**	**1,602,700**

LSE160

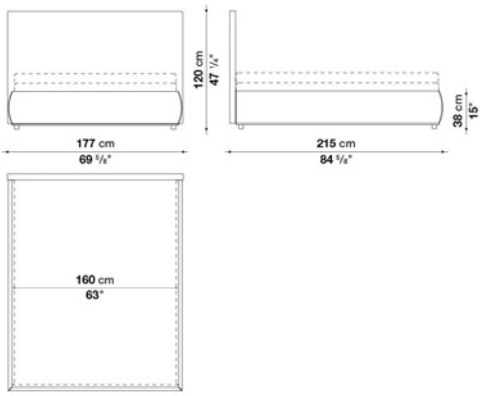

N.B. / 注意事項

ローエッジ：ブロンズニッケル塗装0174B、アンバー塗装0137A、グラファイト塗装0252G、またはブラッククローム塗装アルミニウム0170Mよりお選びください。
マットレス：別途お選びください。B&B ITALIA社製マットレス(H.20cm)を設置した場合のマットレストップまでの高さは38.7cm〜52cm、マットレス(H.30cm)の場合は48.7cm〜62cmとなります。
スラットベース：RDが別途必要となります。

※レザーKランクは、KASIA,KOTOよりお選びください。

SILEO / シレオ　　MAXALTO

Bed cm 197

		B (ファブリック)	A (ファブリック)	E (ファブリック)	S (ファブリック)	L (ファブリック)	D (ファブリック)	M (ファブリック)	BETA (レザー)	ALFA GAMMA (レザー)	K (レザー)
LSE180	ベッド(マットレス180x200, スラットベース179x199)	**2,090,000**	**2,131,800**	**2,205,500**	**2,242,900**	**2,358,400**	**2,479,400**	**2,809,400**	**2,809,400**	**3,000,800**	**3,566,200**
追加カバー											
LSE180RK	ベッド	**226,600**	**268,400**	**342,100**	**379,500**	**496,100**	**616,000**	**947,100**	**947,100**	**1,138,500**	**1,703,900**

LSE180

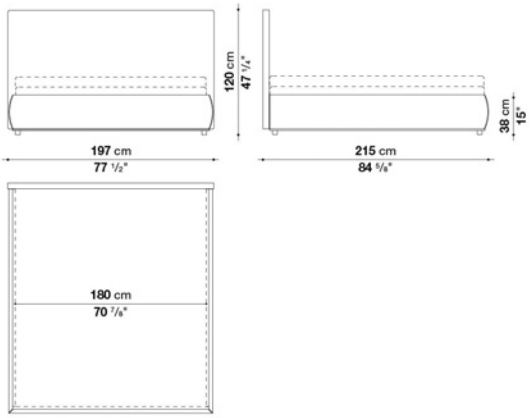

N.B. / 注意事項

ローエッジ：ブロンズニッケル塗装0174B、アンバー塗装0137A、グラファイト塗装0252G、またはブラッククローム塗装アルミニウム0170Mよりお選びください。
マットレス：別途お選びください。B&B ITALIA社製マットレス(H.20cm)を設置した場合のマットレストップまでの高さは38.7cm〜52cm、マットレス(H.30cm)の場合は48.7cm〜62cmとなります。
スラットベース：RD2が別途必要となります。

※レザーKランクは、KASIA,KOTOよりお選びください。

SILEO / シレオ　　MAXALTO

Bed cm 217

		B (ファブリック)	A (ファブリック)	E (ファブリック)	S (ファブリック)	L (ファブリック)	D (ファブリック)	M (ファブリック)	BETA (レザー)	ALFA GAMMA (レザー)	K (レザー)
LSE200	ベッド(マットレス200x200, スラットベース199x199)	**2,104,300**	**2,146,100**	**2,219,800**	**2,257,200**	**2,373,800**	**2,493,700**	**2,874,300**	**2,874,300**	**3,078,900**	**3,683,900**
追加カバー											
LSE200RK	ベッド	**228,800**	**270,600**	**344,300**	**381,700**	**498,300**	**618,200**	**998,800**	**998,800**	**1,203,400**	**1,808,400**

LSE200

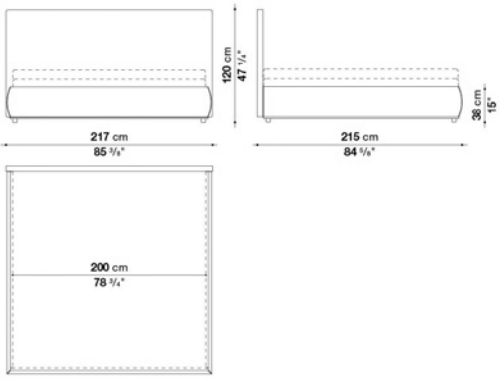

N.B. / 注意事項

ローエッジ：ブロンズニッケル塗装0174B、アンバー塗装0137A、グラファイト塗装0252G、またはブラッククローム塗装アルミニウム0170Mよりお選びください。
マットレス：別途お選びください。B&B ITALIA社製マットレス(H.20cm)を設置した場合のマットレストップまでの高さは38.7cm〜52cm、マットレス(H.30cm)の場合は48.7cm〜62cmとなります。
スラットベース：RD4が別途必要となります。

※レザーKランクは、KASIA,KOTOよりお選びください。

SILEO / シレオ　　MAXALTO

Queen size bed cm 170

		B (ファブリック)	A (ファブリック)	E (ファブリック)	S (ファブリック)	L (ファブリック)	D (ファブリック)	M (ファブリック)	BETA (レザー)	ALFA GAMMA (レザー)	K (レザー)
LSE153	クイーンサイズベッド(スラットベース152x202)	**2,073,500**	**2,115,300**	**2,189,000**	**2,226,400**	**2,343,000**	**2,462,900**	**2,745,600**	**2,745,600**	**2,924,900**	**3,450,700**
追加カバー											
LSE153RK	ベッド	**225,500**	**267,300**	**339,900**	**377,300**	**493,900**	**614,900**	**896,500**	**896,500**	**1,075,800**	**1,602,700**

LSE153

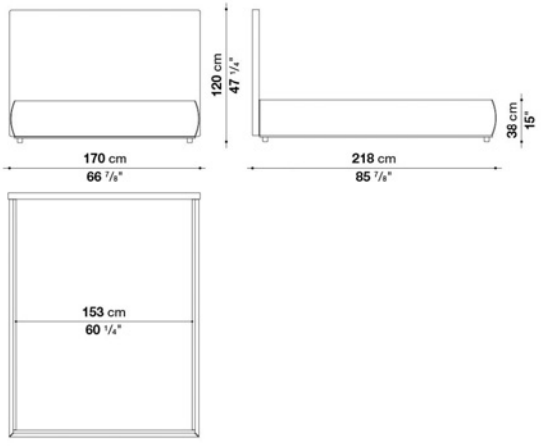

N.B. / 注意事項

ローエッジ：ブロンズニッケル塗装0174B、アンバー塗装0137A、グラファイト塗装0252G、またはブラッククローム塗装アルミニウム0170Mよりお選びください。
マットレス：弊社では対応しておりません。幅153cm x 長さ203cmまでのマットレスをご使用いただけます。
スラットベース：RD_Qが別途必要となります。

※レザーKランクは、KASIA,KOTOよりお選びください。

King size bed cm 210

		B (ファブリック)	A (ファブリック)	E (ファブリック)	S (ファブリック)	L (ファブリック)	D (ファブリック)	M (ファブリック)	BETA (レザー)	ALFA GAMMA (レザー)	K (レザー)
LSE193	キングサイズベッド(スラットベース 192x202)	**2,104,300**	**2,146,100**	**2,219,800**	**2,257,200**	**2,373,800**	**2,493,700**	**2,874,300**	**2,874,300**	**3,078,900**	**3,683,900**
追加カバー											
LSE193RK	ベッド	**228,800**	**270,600**	**344,300**	**381,700**	**498,300**	**618,200**	**998,800**	**998,800**	**1,203,400**	**1,808,400**

LSE193

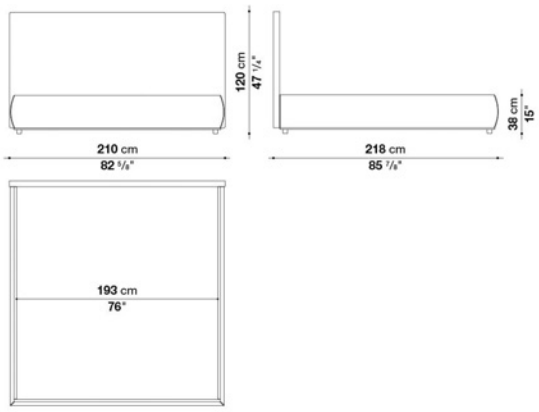

N.B. / 注意事項

ローエッジ：ブロンズニッケル塗装0174B、アンバー塗装0137A、グラファイト塗装0252G、またはブラッククローム塗装アルミニウム0170Mよりお選びください。
マットレス：弊社では対応しておりません。幅193cm x 長さ203cmまでのマットレスをご使用いただけます。
スラットベース：RD_Kが別途必要となります。

※レザーKランクは、KASIA,KOTOよりお選びください。

TALAMO / タラモ

MAXALTO

coordinated by Antonio Citterio / アントニオ・チッテリオ



TECHNICAL SPECIFICATIONS / 技術情報：

フレーム	無垢木材、積層合板 (グレーオーク、ブラッシュドライトオーク、ブラッシュドブラックオーク)
ヘッドボード内部フレーム	積層合板
ヘッドボード内部フレーム充填材	成形ポリウレタン
スラットベース	鋼管及びビーチウッド積層板
脚部先端	プラスチック素材
表面張地	天然厚革

TALAMO / タラモ　　MAXALTO

Bed cm 166

		BETA (レザー)	ALFA GAMMA (レザー)	K (レザー)							
ACL2	ベッド (マットレス160 x 200cm、スラットベースRD)	1,999,800	2,271,500	2,501,400							

ACL2

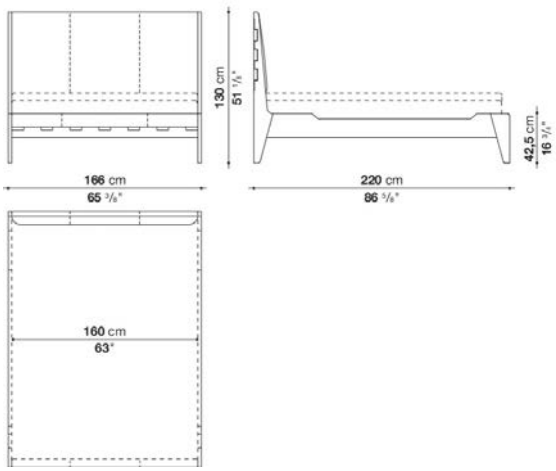

N.B. / 注意事項

フレーム：オーク (グレー0378G、ライト0374C、ブラック0381N) よりお選びください。
マットレス：別途お選びください。B&B ITALIA社製マットレス (H.30cm) を設置した場合のマットレストップまでの高さは63cm,または66cmとなります。
スラットベース：RDが別途必要となります。

※レザーKランクは、KASIA,KOTOよりお選びください。

TALAMO / タラモ　　MAXALTO

Bed cm 186

		BETA (レザー)	ALFA GAMMA (レザー)	K (レザー)							
ACL4	ベッド (マットレス180 x 200cm、スラットベースRD2)	2,138,400	2,428,800	2,689,500							

ACL4

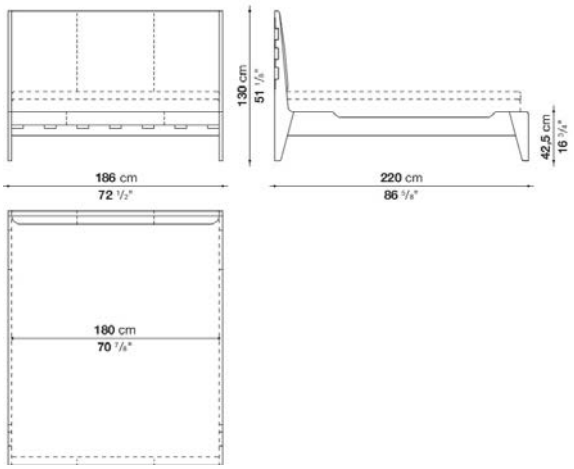

N.B. / 注意事項

フレーム：オーク (グレー0378G、ライト0374C、ブラック0381N) よりお選びください。
マットレス：別途お選びください。B&B ITALIA社製マットレス (H.30cm) を設置した場合のマットレストップまでの高さは63cm,または66cmとなります。
スラットベース：RD2が別途必要となります。

※レザーKランクは、KASIA,KOTOよりお選びください。

TALAMO / タラモ　　MAXALTO

Bed cm 206

		BETA (レザー)	ALFA GAMMA (レザー)	K (レザー)							
ACL5	ベッド (マットレス200 x 200cm、スラットベースRD4)	2,264,900	2,572,900	2,860,000							

ACL5

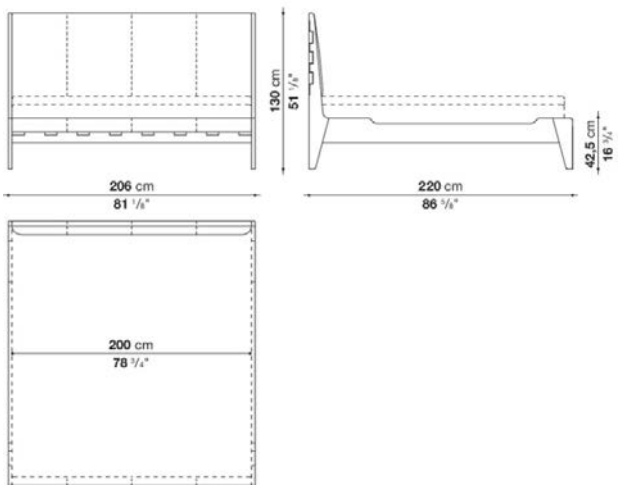

N.B. / 注意事項

フレーム：オーク (グレー0378G、ライト0374C、ブラック0381N) よりお選びください。
マットレス：別途お選びください。B&B ITALIA社製マットレス (H.30cm) を設置した場合のマットレストップまでの高さは63cm,または66cmとなります。
スラットベース：RD4が別途必要となります。

※レザーKランクは、KASIA,KOTOよりお選びください。

TALAMO / タラモ　　MAXALTO

Queen size bed cm 159

		BETA (レザー)	ALFA GAMMA (レザー)	K (レザー)							
ACLQ	クイーンサイズベッド(スラットベース 152 x 199 cm)	1,999,800	2,271,500	2,501,400							

ACLQ

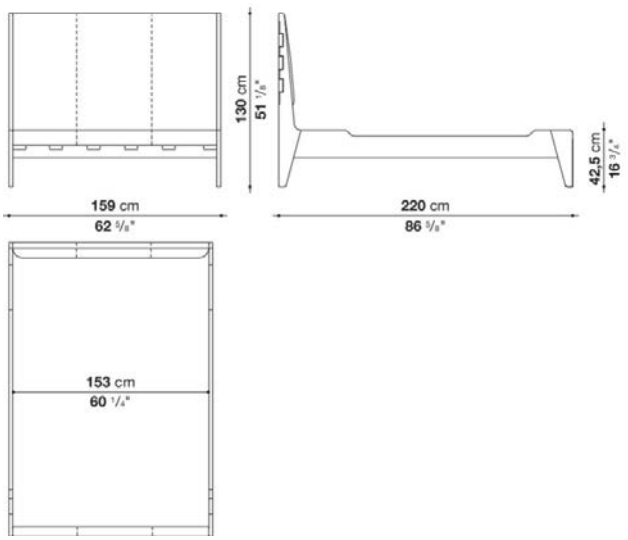

N.B. / 注意事項

フレーム：オーク (グレー0378G、ライト0374C、ブラック0381N) よりお選びください。
マットレス：弊社では対応しておりません。
スラットベース：RD9が別途必要となります。

※レザーKランクは、KASIA,KOTOよりお選びください。

King size bed cm 199

		BETA (レザー)	ALFA GAMMA (レザー)	K (レザー)							
ACLK	キングサイズベッド(スラットベース 192 x 199 cm)	**2,264,900**	**2,572,900**	**2,860,000**							

ACLK

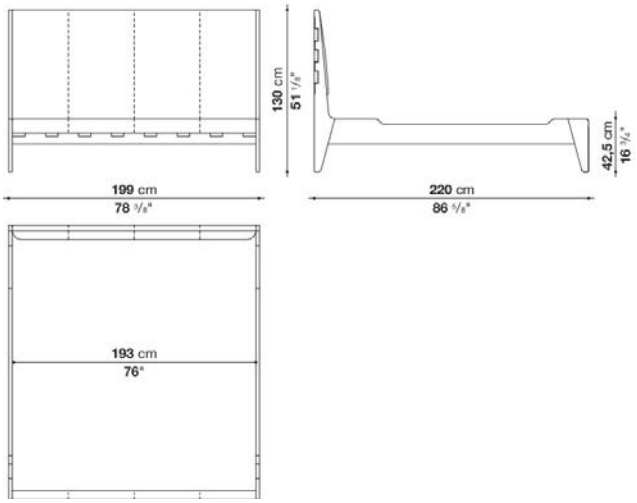

N.B. / 注意事項

フレーム：オーク (グレー0378G、ライト0374C、ブラック0381N) よりお選びください。
マットレス：弊社では対応しておりません。
スラットベース：RD10が別途必要となります。

※レザーKランクは、KASIA,KOTOよりお選びください。



TECHNICAL SPECIFICATIONS / 技術情報：

内部構造	無垢木材、木質パーティクルボード
内部充填材	成形ポリウレタン、ポリエステルファイバーカバー
壁固定ブラケット	亜鉛メッキ成形鋼材
表面張地	ファブリックまたは天然皮革 (ブランケットステッチ)

ERIK / エリク MAXALTO

Headboard cm 216

		B (ファブリック)	A (ファブリック)	E (ファブリック)	S (ファブリック)	L (ファブリック)	D (ファブリック)	BETA (レザー)	ALFA GAMMA (レザー)	K (レザー)	
TLK	ヘッドボード	**951,500**	**975,700**	**1,001,000**	**1,034,000**	**1,086,800**	**1,151,700**	**1,305,700**	**1,410,200**	**1,598,300**	
追加カバー											
TLKRK	ヘッドボード	**459,800**	**481,800**	**506,000**	**537,900**	**588,500**	**635,800**	**798,600**	**897,600**	**1,078,000**	

TLK

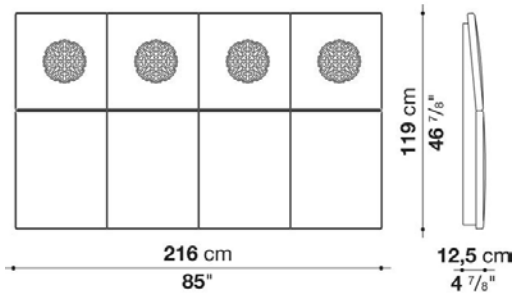

N.B. / 注意事項

刺繍：33色よりお選びください。
ベッドフレーム：BAUCI、FILEMONE、またはDIKEと合わせてお使いいただけます。

※レザーKランクは、KASIA,KOTOよりお選びください。
*壁への取り付け工事が必要です。詳細は担当者へお問い合わせください。



TECHNICAL SPECIFICATIONS / 技術情報：

内部構造	木質パーティクルボード
内部充填材	成形ポリウレタン　ポリエステルファイバーカバー
壁固定ブラケット	亜鉛メッキ成形鋼材
基壇	無垢木材 (2050)
表面張地	ファブリックまたは天然皮革

OVIDIO / オヴィディオ　MAXALTO

Headboard cm 190

		B (ファブリック)	A (ファブリック)	E (ファブリック)	S (ファブリック)	L (ファブリック)	D (ファブリック)	M (ファブリック)	BETA (レザー)	ALFA GAMMA (レザー)	K (レザー)
9850_2	ヘッドボード	**487,300**	**509,300**	**524,700**	**561,000**	**759,000**	**807,400**	**821,700**	**821,700**	**931,700**	**1,026,300**
追加カバー											
9850_2RK	ヘッドボード	**128,700**	**148,500**	**162,800**	**194,700**	**359,700**	**375,100**	**449,900**	**449,900**	**511,500**	**561,000**

9850_2

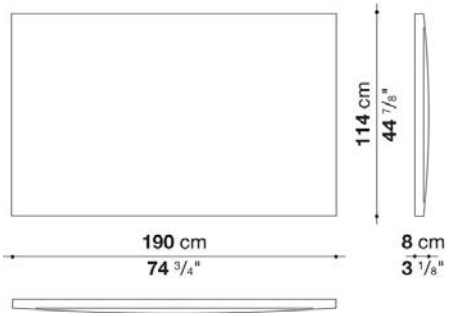

N.B. / 注意事項

ベッドフレーム：BAUCI、FILEMONE、またはDIKEと合わせてお使いいただけます。

※レザーKランクは、KASIA,KOTOよりお選びください。
＊レザーの場合は、カバーリング仕様ではありません。
＊壁への取り付け工事が必要です。詳細は担当者へお問い合わせください。

OVIDIO / オヴィディオ　MAXALTO

Baseboard cm 189

		Oak	Natural wenge								
2050_2	ベースボード 189 x 6 x H5cm(オーク)	**86,900**									
2050_2W	ベースボード 189 x 6 x H5cm(ナチュラルヴェンゲ)		**103,400**								

N.B. / 注意事項

ベースボード：オーク(グレー0378G、ライト0374C、ブラック0381N)、または、ナチュラルヴェンゲ0414Wよりお選びください。

OVIDIO / オヴィディオ　MAXALTO

Headboard cm 200

		B (ファブリック)	A (ファブリック)	E (ファブリック)	S (ファブリック)	L (ファブリック)	D (ファブリック)	M (ファブリック)	BETA (レザー)	ALFA GAMMA (レザー)	K (レザー)
9850_3	ヘッドボード	**502,700**	**520,300**	**540,100**	**573,100**	**771,100**	**821,700**	**851,400**	**851,400**	**965,800**	**1,062,600**
追加カバー											
9850_3RK	ヘッドボード	**135,300**	**150,700**	**167,200**	**196,900**	**366,300**	**381,700**	**468,600**	**468,600**	**531,300**	**585,200**

9850_3

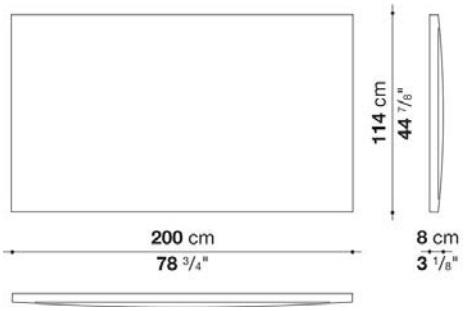

N.B. / 注意事項

ベースボード：オーク (グレー0378G、ライト0374C、ブラック0381N) よりお選びください。
ベッドフレーム：BAUCI、FILEMONE、またはDIKEと合わせてお使いいただけます。

※レザーKランクは、KASIA,KOTOよりお選びください。
＊レザーの場合は、カバーリング仕様ではありません。
＊壁への取り付け工事が必要です。詳細は担当者へお問い合わせください。

OVIDIO / オヴィディオ　MAXALTO

Baseboard cm 199

		Oak	Natural wenge								
2050_3	ベースボード 199 x 6 x H5cm(オーク)	**89,100**									
2050_3W	ベースボード 199 x 6 x H5cm(ナチュラルヴェンゲ)		**105,600**								

N.B. / 注意事項

ベースボード：オーク(グレー0378G、ライト0374C、ブラック0381N)、または、ナチュラルヴェンゲ0414Wよりお選びください。

OVIDIO / オヴィディオ　MAXALTO

Headboard cm 210

		B (ファブリック)	A (ファブリック)	E (ファブリック)	S (ファブリック)	L (ファブリック)	D (ファブリック)	M (ファブリック)	BETA (レザー)	ALFA GAMMA (レザー)	K (レザー)
9850_4	ヘッドボード	**514,800**	**533,500**	**551,100**	**586,300**	**785,400**	**837,100**	**927,300**	**927,300**	**1,053,800**	**1,158,300**
追加カバー											
9850_4RK	ヘッドボード	**138,600**	**156,200**	**173,800**	**203,500**	**370,700**	**388,300**	**530,200**	**530,200**	**601,700**	**661,100**

9850_4

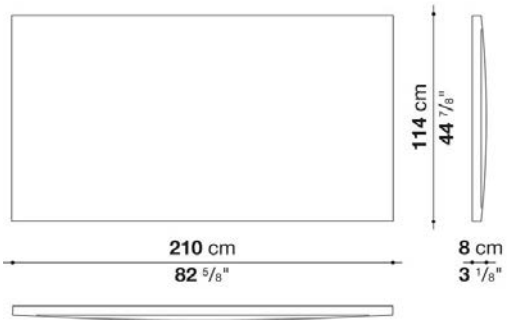

N.B. / 注意事項

ベースボード：オーク (グレー0378G、ライト0374C、ブラック0381N) よりお選びください。
ベッドフレーム：BAUCI、FILEMONE、またはDIKEと合わせてお使いいただけます。

※レザーKランクは、KASIA,KOTOよりお選びください。
＊レザーの場合は、カバーリング仕様ではありません。
＊壁への取り付け工事が必要です。詳細は担当者へお問い合わせください。

OVIDIO / オヴィディオ　MAXALTO

Baseboard cm 209

		Oak	Natural wenge								
2050_4	ベースボード 209 x 6 x H5cm(オーク)	**92,400**									
2050_4W	ベースボード 209 x 6 x H5cm(ナチュラルヴェンゲ)		**107,800**								

N.B. / 注意事項

ベースボード：オーク(グレー0378G、ライト0374C、ブラック0381N)、または、ナチュラルヴェンゲ0414Wよりお選びください。

OVIDIO / オヴィディオ　MAXALTO

Headboard cm 230

		B (ファブリック)	A (ファブリック)	E (ファブリック)	S (ファブリック)	L (ファブリック)	D (ファブリック)	M (ファブリック)	BETA (レザー)	ALFA GAMMA (レザー)	K (レザー)
9850_5	ヘッドボード	**544,500**	**563,200**	**579,700**	**612,700**	**812,900**	**869,000**	**952,600**	**952,600**	**1,083,500**	**1,192,400**
追加カバー											
9850_5RK	ヘッドボード	**149,600**	**168,300**	**183,700**	**214,500**	**380,600**	**398,200**	**539,000**	**539,000**	**612,700**	**673,200**

9850_5

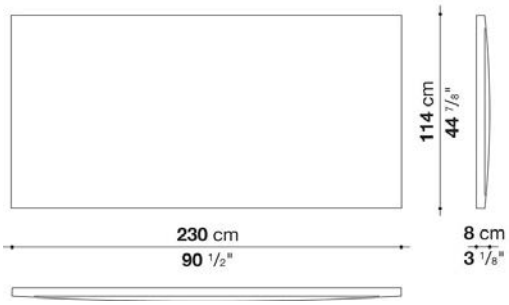

N.B. / 注意事項

ベッドフレーム：BAUCI、FILEMONE、またはDIKEと合わせてお使いいただけます。

※レザーKランクは、KASIA,KOTOよりお選びください。
＊レザーの場合は、カバーリング仕様ではありません。
＊壁への取り付け工事が必要です。詳細は担当者へお問い合わせください。

OVIDIO / オヴィディオ　MAXALTO

Baseboard cm 229

		Oak	Natural wenge								
2050_5	ベースボード 229 x 6 x H5cm(オーク)	**94,600**									
2050_5W	ベースボード 229 x 6 x H5cm(ナチュラルヴェンゲ)		**111,100**								

N.B. / 注意事項

ベースボード：オーク(グレー0378G、ライト0374C、ブラック0381N)、または、ナチュラルヴェンゲ0414Wよりお選びください。



TECHNICAL SPECIFICATIONS / 技術情報：

天板および脚部	積層合板、ハニカムコア積層突板、木質パーティクルボード
脚先	フェルト

ABSEO / アブセオ — MAXALTO

Square table cm 138

		Oak	Natural wenge	Tineo
ABS160TQ	160テーブル	2,927,100	2,952,400	3,165,800

ABS160TQ

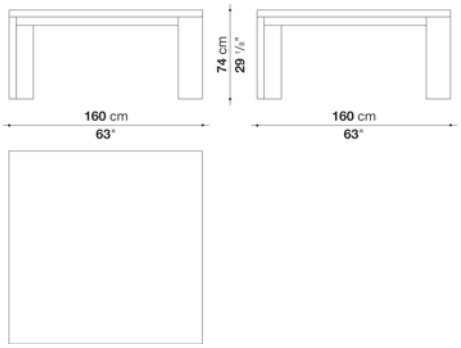

N.B. / 注意事項

天板と脚部：オーク(グレー0378G、ライト0374C、ブラック0381N)、ナチュラルヴェンゲ0414W、またはティネオセミグロッシー0432Tより
お選びください。

ABSEO / アブセオ — MAXALTO

Rectangular table cm 240

		Oak	Natural wenge	Tineo
ABS240T	240テーブル	2,591,600	2,643,300	2,845,700

ABS240T

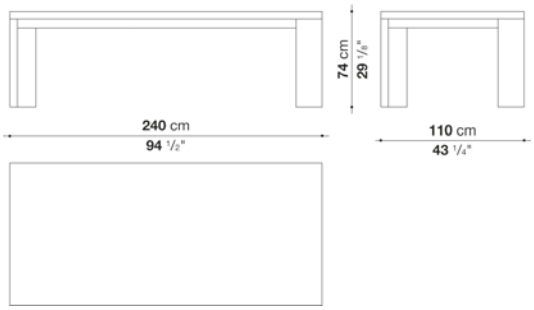

N.B. / 注意事項

天板と脚部：オーク(グレー0378G、ライト0374C、ブラック0381N)、ナチュラルヴェンゲ0414W、またはティネオセミグロッシー0432Tより
お選びください。

Rectangular table cm 300

		Oak	Natural wenge	Tineo							
ABS300T	300テーブル	**3,173,500**	**3,265,900**	**3,496,900**							

ABS300T

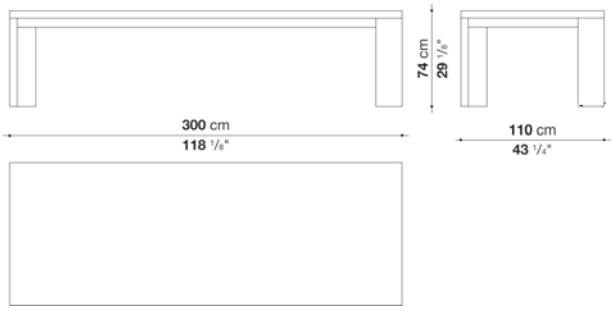

N.B. / 注意事項	天板と脚部：オーク(グレー0378G、ライト0374C、ブラック0381N)、ナチュラルヴェンゲ0414W、またはティネオセミグロッシー0432Tよりお選びください。



TECHNICAL SPECIFICATIONS / 技術情報：

天板	無垢木材　ハニカムコア合板及び木質パーティクルボード突板
サポートフレーム	ダイキャストアルミニウム押出材
脚部先端	プラスチック素材

ALCOR / アルコー　　MAXALTO

Square table cm 145

		Oak	Natural wenge	Tineo							
LXT14Q	145テーブル	2,272,600	2,370,500								
LXT14QT	145テーブル			2,438,700							

LXT14Q - LXT14QT

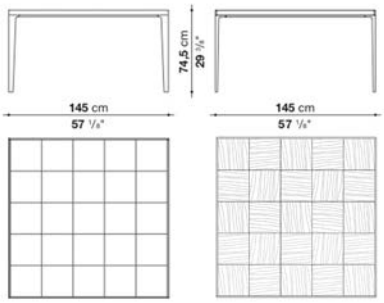

N.B. / 注意事項

LXT14Q
天板 : オーク (グレー0378G、ライト0374C、ブラック0381N) 、またはナチュラルヴェンゲ0414Wよりお選びください。
脚部 : アンバー塗装0137A、またはグラファイト塗装0252Gよりお選びください。

LXT14QT
天板 : ティネオセミグロッシー0432Tとなります。
脚部 : ブラックシェラックタイプ塗装3764Gとなります。

ALCOR / アルコー　　MAXALTO

Rectangular table cm 230

		Oak	Natural wenge	Tineo							
LXT23	230テーブル	2,390,300	2,504,700								
LXT23T	230テーブル			2,572,900							

LXT23 - LXT23T

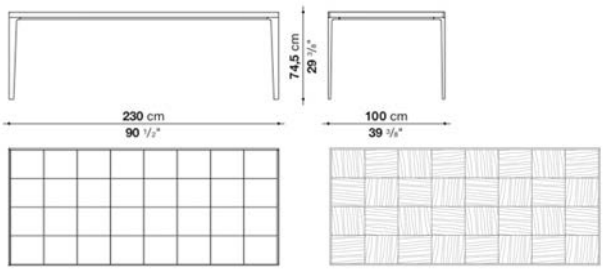

N.B. / 注意事項

LXT23
天板 : オーク (グレー0378G、ライト0374C、ブラック0381N) 、またはナチュラルヴェンゲ0414Wよりお選びください。
脚部 : アンバー塗装0137A、またはグラファイト塗装0252Gよりお選びください。

LXT23T
天板 : ティネオセミグロッシー0432Tとなります。
脚部 : ブラックシェラックタイプ塗装3764Gとなります。

Rectangular table cm 290

		Oak	Natural wenge	Tineo							
LXT29	290テーブル	**2,569,600**	**2,700,500**								
LXT29T	290テーブル			**2,759,900**							

LXT29 - LXT29T

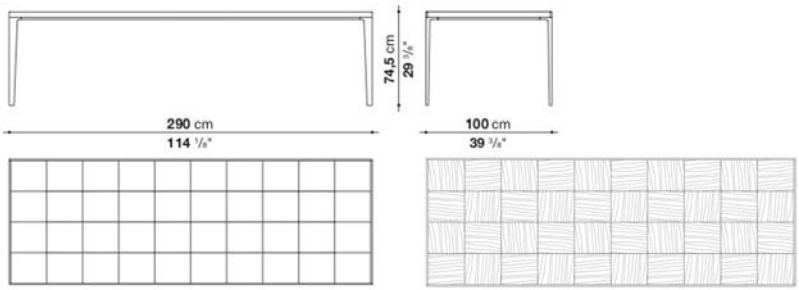

N.B. / 注意事項

LXT29
天板 : オーク (グレー0378G、ライト0374C、ブラック0381N) 、またはナチュラルヴェンゲ0414Wよりお選びください。
脚部 : アンバー塗装0137A、またはグラファイト塗装0252Gよりお選びください。

LXT29T
天板 : ティネオセミグロッシー0432Tとなります。
脚部 : ブラックシェラックタイプ塗装3764Gとなります。

ARES / アレス

MAXALTO

Antonio Citterio / アントニオ・チッテリオ



TECHNICAL SPECIFICATIONS / 技術情報：

天板	無垢木材　ハニカムコア積層突板と木質パーティクル
脚部	無垢木材
脚部アジャスター	スチール及びプラスチック素材

ARES / アレス　　MAXALTO

Rectangular table cm 300

		Oak	Natural wenge								
ART30	300テーブル	**2,532,200**	**2,790,700**								

ART30

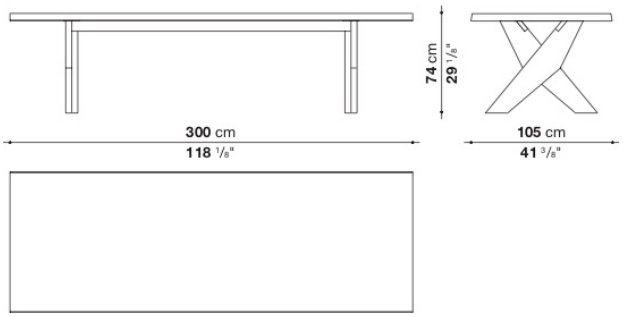

N.B. / 注意事項	天板と脚部：オーク(グレー0378G、ライト0374C、ブラック0381N)、またはナチュラルヴェンゲ0414Wよりお選びください。

ARES / アレス　　MAXALTO

Rectangular table cm 350

		Oak									
ART35	350テーブル	**2,896,300**									

ART35

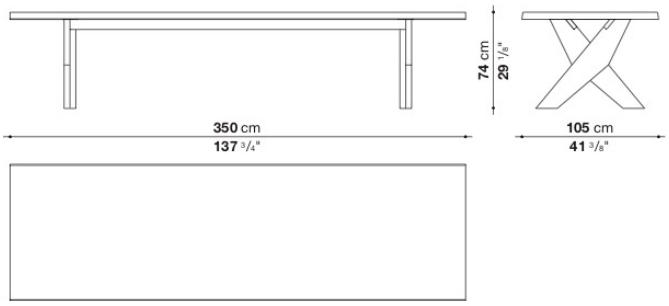

N.B. / 注意事項	天板と脚部：オーク(グレー0378G、ライト0374C、ブラック0381N)よりお選びください。



TECHNICAL SPECIFICATIONS / 技術情報：

天板	木質パーティクルボード　無垢化粧板　大理石
脚部および接合部	ダイキャストアルミニウム
上部横木	鋼材
下部横木	アルミニウム押出材
回転トレイ	板積層木材　大理石
回転トレイ構造	HPLラミネートパネル　硬球ベアリング　アルミニウム
脚部先端	プラスチックメタル

ASTRUM / アストラム　　MAXALTO

Rectangular table cm 230

		Glossy	Oak	White oak rough cut	Natural wenge	Guatemala green marble	Marquinia Black Marble	Emperador marble	Calacatta white marble		
LXA1	230テーブル	**1,937,100**	**1,918,400**	**2,181,300**	**2,181,300**	**2,523,400**	**2,609,200**	**2,926,000**	**3,080,000**		

LXA1

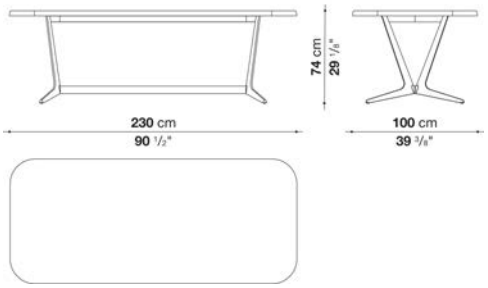

N.B. / 注意事項

天板：グロッシー18色、オーク(グレー0378G、ライト0374C、ブラック0381N) 、ホワイトオークラフカット0354B、ナチュラルヴェンゲ0414W、
マーブル(グロッシーグアテマラグリーン0182V、グロッシーマルキーナブラック0185P、マットマルキーナブラック0955M、
グロッシーエンペラドール0183E、グロッシーカラカッタホワイト0184P)よりお選びください。
脚部：アンバー塗装0137A、グラファイト塗装0252Gよりお選びください。

ASTRUM / アストラム　　MAXALTO

Rectangular table with section cm 230

		Guatemala green marble	Marquinia Black Marble	Emperador marble	Calacatta white marble						
LXA1BR	230セクションテーブル (オーク天板)	**2,271,500**	**2,347,400**	**2,633,400**	**2,772,000**						
LXA1BW	230セクションテーブル (ナチュラルヴェンゲ天板)	**2,321,000**	**2,400,200**	**2,691,700**	**2,832,500**						

LXA1B

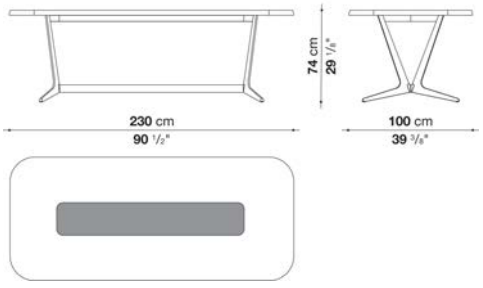

N.B. / 注意事項

天板：オーク(グレー0378G、ライト0374C、ブラック0381N) 、ナチュラルヴェンゲ0414Wよりお選びください。
セクション：マーブル(グロッシーグアテマラグリーン0182V、グロッシーマルキーナブラック0185P、マットマルキーナブラック0955M、
グロッシーエンペラドール0183E、グロッシーカラカッタホワイト0184P)よりお選びください。
脚部：アンバー塗装0137A、グラファイト塗装0252Gよりお選びください。

ASTRUM / アストラム　　MAXALTO

Rectabgular table cm 280

		Glossy	Oak	White oak rough cut	Natural wenge	Guatemala green marble	Marquinia Black Marble	Emperador marble	Calacatta white marble		
LXA2	280テーブル	**2,252,800**	**2,229,700**	**2,528,900**	**2,528,900**	**3,064,600**	**3,147,100**	**3,569,500**	**3,809,300**		

LXA2

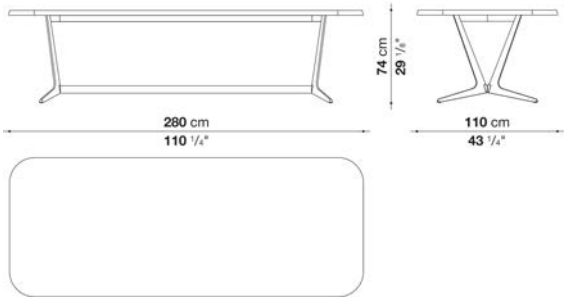

N.B. / 注意事項

天板：グロッシー18色、オーク(グレー0378G、ライト0374C、ブラック0381N) 、ホワイトオークラフカット0354B、ナチュラルヴェンゲ0414W、
マーブル(グロッシーグアテマラグリーン0182V、グロッシーマルキーナブラック0185P、マットマルキーナブラック0955M、
グロッシーエンペラドール0183E、グロッシーカラカッタホワイト0184P)よりお選びください。
脚部：アンバー塗装0137A、グラファイト塗装0252Gよりお選びください。

ASTRUM / アストラム　　MAXALTO

Rectangular table with section cm 280

		Guatemala green marble	Marquinia Black Marble	Emperador marble	Calacatta white marble						
LXA2BR	280セクションテーブル (オーク天板)	**2,757,700**	**2,832,500**	**3,213,100**	**3,428,700**						
LXA2BW	280セクションテーブル (ナチュラルウェンゲ天板)	**2,819,300**	**2,896,300**	**3,283,500**	**3,505,700**						

LXA2B

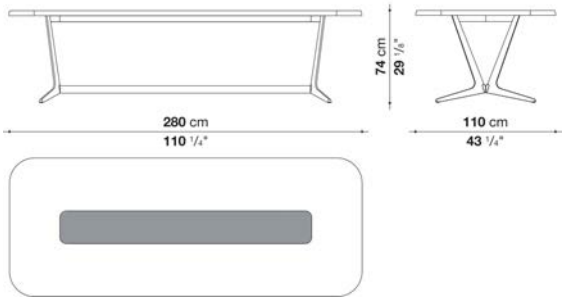

N.B. / 注意事項

天板：オーク(グレー0378G、ライト0374C、ブラック0381N) 、ナチュラルヴェンゲ0414Wよりお選びください。
セクション：マーブル(グロッシーグアテマラグリーン0182V、グロッシーマルキーナブラック0185P、マットマルキーナブラック0955M、
グロッシーエンペラドール0183E、グロッシーカラカッタホワイト0184P)よりお選びください。
脚部：アンバー塗装0137A、グラファイト塗装0252Gよりお選びください。

ASTRUM / アストラム　　MAXALTO

Rectangular table cm 340

		Glossy	Oak	White oak rough cut	Natural wenge						
LXA3	340テーブル	**2,492,600**	**2,468,400**	**2,778,600**	**2,778,600**						

LXA3

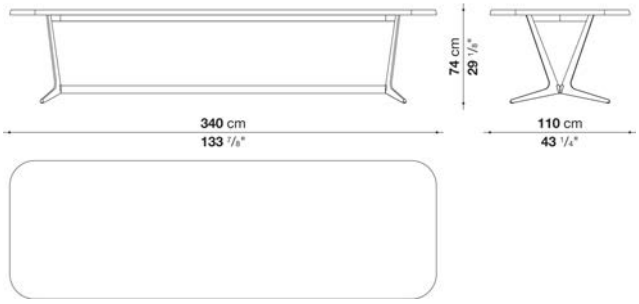

N.B. / 注意事項

天板：グロッシー18色、オーク(グレー0378G、ライト0374C、ブラック0381N)、ホワイトオークラフカット0354B、ナチュラルヴェンゲ0414Wよりお選びください。
脚部：アンバー塗装0137A、グラファイト塗装0252Gよりお選びください。

ASTRUM / アストラム　　MAXALTO

Rectangular table with section cm 340

		Guatemala green marble	Marquinia Black Marble	Emperador marble	Calacatta white marble						
LXA3BR	340セクションテーブル (オーク天板)	**3,300,000**	**3,320,900**	**3,410,000**	**3,479,300**						
LXA3BW	340セクションテーブル (ナチュラルウェンゲ天板)	**3,610,200**	**3,631,100**	**3,721,300**	**3,790,600**						

LXA3B

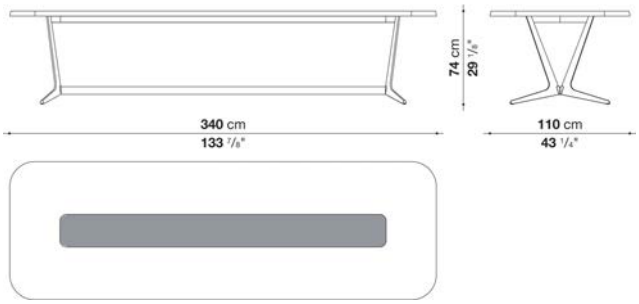

N.B. / 注意事項

天板：オーク(グレー0378G、ライト0374C、ブラック0381N)、ナチュラルヴェンゲ0414Wよりお選びください。
セクション：マーブル(グロッシーグアテマラグリーン0182V、グロッシーマルキーナブラック0185P、マットマルキーナブラック0955M、グロッシーエンペラドール0183E、グロッシーカラカッタホワイト0184P)よりお選びください。
脚部：アンバー塗装0137A、グラファイト塗装0252Gよりお選びください。

ASTRUM / アストラム　　MAXALTO

Round table cm φ165

		Glossy	Oak	White oak rough cut	Natural wenge	Guatemala green marble	Marquinia Black Marble	Emperador marble	Calacatta white marble		
LXA11	165テーブル	**2,168,100**	**2,147,200**	**2,384,800**	**2,384,800**	**2,896,300**	**2,981,000**	**3,041,500**	**3,554,100**		

LXA11

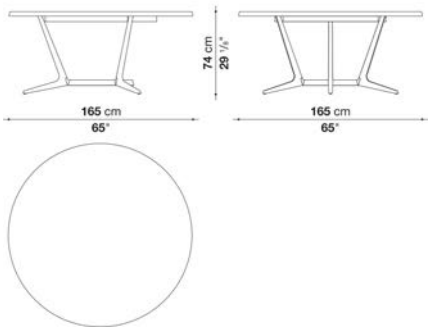

N.B. / 注意事項

天板：グロッシー18色、オーク(グレー0378G、ライト0374C、ブラック0381N)、ホワイトオークラフカット0354B、ナチュラルヴェンゲ0414W、
マーブル(グロッシーグアテマラグリーン0182V、グロッシーマルキーナブラック0185P、マットマルキーナブラック0955M、
グロッシーエンペラドール0183E、グロッシーカラカッタホワイト0184P)よりお選びください。
脚部：アンバー塗装0137A、グラファイト塗装0252Gよりお選びください。

ASTRUM / アストラム　　MAXALTO

Round table with section cm φ165

		Guatemala green marble	Marquinia Black Marble	Emperador marble	Calacatta white marble	Sahara noir marble					
LXA11BR	165セクションテーブル (オーク天板)	**2,387,000**	**2,445,300**	**2,491,500**	**2,866,600**	**2,954,600**					
LXA11BW	165セクションテーブル (ナチュラルヴェンゲ天板)	**2,490,400**	**2,564,100**	**2,615,800**	**3,055,800**	**3,117,400**					

LXA11B

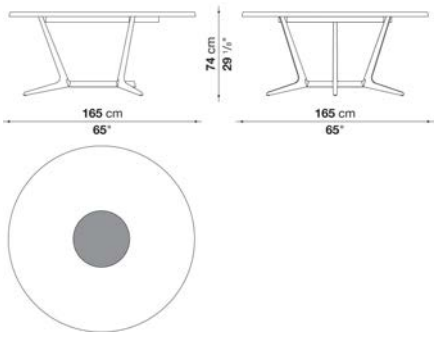

N.B. / 注意事項

天板：オーク(グレー0378G、ライト0374C、ブラック0381N)、ナチュラルヴェンゲ0414Wよりお選びください。
セクション：マーブル(グロッシーグアテマラグリーン0182V、グロッシーマルキーナブラック0185P、マットマルキーナブラック0955M、
グロッシーエンペラドール0183E、グロッシーカラカッタホワイト0184P、グロッシーサハラノワール0940S)よりお選びください。
脚部：アンバー塗装0137A、グラファイト塗装0252Gよりお選びください。

ASTRUM / アストラム　　MAXALTO

Round table suitable for swivel tray cm φ165

		Glossy	Oak	White oak rough cut	Natural wenge	Guatemala green marble	Marquinia Black Marble	Emperador marble	Calacatta white marble	Sahara noir marble	
LXA11G	165回転台テーブル	**2,262,700**	**2,240,700**	**2,477,200**	**2,477,200**	**3,019,500**	**3,118,500**	**3,165,800**	**3,678,400**		
LXA7V	回転台φ65		**312,400**	**345,400**	**345,400**	**454,300**	**466,400**	**530,200**	**568,700**	**699,600**	

LXA11G

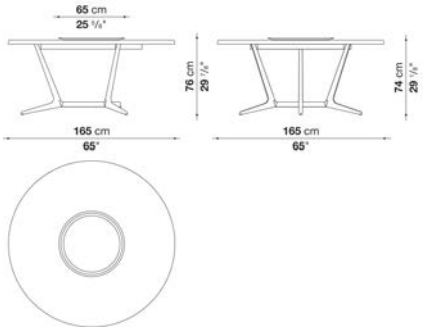

N.B. / 注意事項

LXA11G
天板：グロッシー18色、オーク(グレー0378G、ライト0374C、ブラック0381N)、ホワイトオークラフカット0354B、ナチュラルヴェンゲ0414W、
マーブル(グロッシーグアテマラグリーン0182V、グロッシーマルキーナブラック0185P、マットマルキーナブラック0955M、
グロッシーエンペラドール0183E、グロッシーカラカッタホワイト0184P)よりお選びください。
脚部：アンバー塗装0137A、グラファイト塗装0252Gよりお選びください。

LXA7V
回転台：オーク(グレー0378G、ライト0374C、ブラック0381N)、ホワイトオークラフカット0354B、ナチュラルヴェンゲ0414W、
マーブル(グロッシーグアテマラグリーン0182V、グロッシーマルキーナブラック0185P、マットマルキーナブラック0955M、
グロッシーエンペラドール0183E、グロッシーカラカッタホワイト0184P、グロッシーサハラノワール0940S)よりお選びください。

ASTRUM / アストラム　　MAXALTO

Round table cm φ200

		Oak	White oak rough cut	Natural wenge	Guatemala green marble	Marquinia Black Marble	Emperador marble	Calacatta white marble	Sahara noir marble		
LXA12	200テーブル	**2,568,500**	**2,845,700**	**2,845,700**	**4,193,200**	**4,400,000**	**4,437,400**	**4,593,600**	**4,865,300**		

LXA12

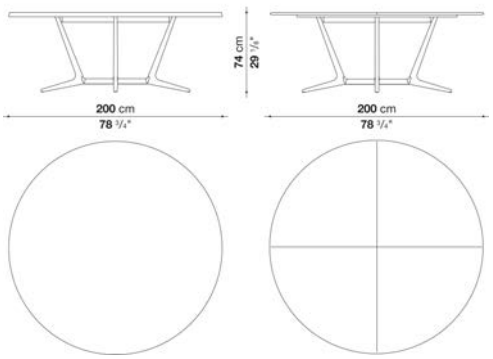

N.B. / 注意事項

天板：オーク(グレー0378G、ライト0374C、ブラック0381N)、ホワイトオークラフカット0354B、ナチュラルヴェンゲ0414W、
マーブル(グロッシーグアテマラグリーン0182V、グロッシーマルキーナブラック0185P、マットマルキーナブラック0955M、
グロッシーエンペラドール0183E、グロッシーカラカッタホワイト0184P、グロッシーサハラノワール0940S)よりお選びください。
脚部：アンバー塗装0137A、グラファイト塗装0252Gよりお選びください。

※マーフ゛ル天板は、4分割となります。

ASTRUM / アストラム　　MAXALTO

Round table with section cm φ200

		Guatemala green marble	Marquinia Black Marble	Emperador marble	Calacatta white marble	Sahara noir marble					
LXA12BR	200セクションテーブル（オーク天板）	**3,655,300**	**3,835,700**	**3,869,800**	**4,007,300**	**4,093,100**					
LXA12BW	200セクションテーブル（ナチュラルウェンゲ天板）	**4,083,200**	**4,108,500**	**4,160,200**	**4,196,500**	**4,342,800**					

LXA12B

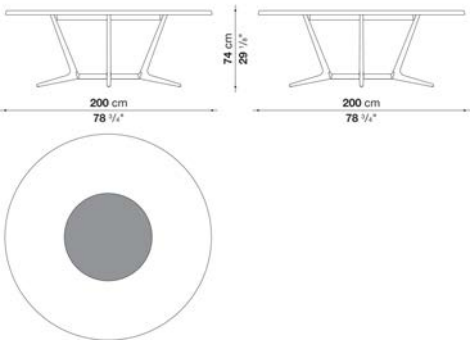

N.B. / 注意事項

天板：オーク(グレー0378G、ライト0374C、ブラック0381N）、ナチュラルヴェンゲ0414Wよりお選びください。
セクション：マーブル(グロッシーグアテマラグリーン0182V、グロッシーマルキーナブラック0185P、マットマルキーナブラック0955M、
グロッシーエンペラドール0183E、グロッシーカラカッタホワイト0184P、グロッシーサハラノワール0940S)よりお選びください。
脚部：アンバー塗装0137A、グラファイト塗装0252Gよりお選びください。

ASTRUM / アストラム　　MAXALTO

Round table suitable for swivel tray cm φ200

		Oak	White oak rough cut	Natural wenge	Guatemala green marble	Marquinia Black Marble	Emperador marble	Calacatta white marble	Sahara noir marble		
LXA12G	200回転台テーブル	**2,898,500**	**3,198,800**	**3,198,800**	**4,330,700**	**4,545,200**	**4,587,000**	**5,243,700**	**6,399,800**		
LXA10V	回転台φ100	**405,900**	**427,900**	**427,900**	**873,400**	**882,200**	**1,010,900**	**1,128,600**	**1,388,200**		

LXA12G

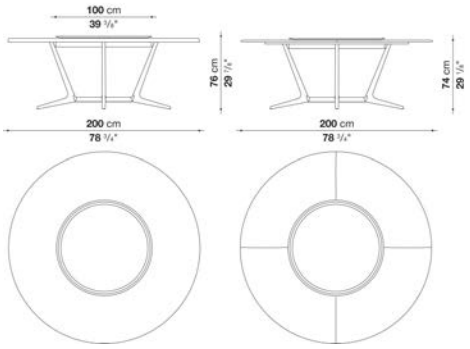

N.B. / 注意事項

LXA12G
天板：オーク(グレー0378G、ライト0374C、ブラック0381N）、ホワイトオークラフカット0354B、ナチュラルヴェンゲ0414W、
マーブル(グロッシーグアテマラグリーン0182V、グロッシーマルキーナブラック0185P、マットマルキーナブラック0955M、
グロッシーエンペラドール0183E、グロッシーカラカッタホワイト0184P、グロッシーサハラノワール0940S)よりお選びください。
脚部：アンバー塗装0137A、グラファイト塗装0252Gよりお選びください。

LXA10V
回転台：オーク(グレー0378G、ライト0374C、ブラック0381N）、ホワイトオークラフカット0354B、ナチュラルヴェンゲ0414W、
マーブル(グロッシーグアテマラグリーン0182V、グロッシーマルキーナブラック0185P、マットマルキーナブラック0955M、
グロッシーエンペラドール0183E、グロッシーカラカッタホワイト0184P、グロッシーサハラノワール0940S)よりお選びください。

※マーブル天板は、4分割となります。

ASTRUM / アストラム　　MAXALTO

Oval table cm 230

		Glossy	Oak	White oak rough cut	Natural wenge	Guatemala green marble	Marquinia Black Marble	Emperador marble	Calacatta white marble		
LXA5	230 テーブル	**2,467,300**	**2,436,500**	**2,715,900**	**2,715,900**	**2,803,900**	**2,878,700**	**2,957,900**	**3,819,200**		

LXA5

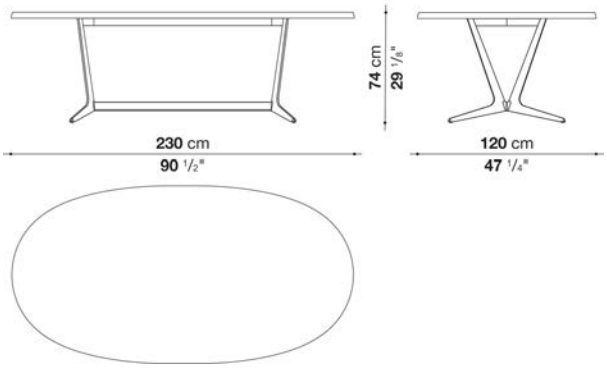

N.B. / 注意事項

天板：グロッシー18色、オーク(グレー0378G、ライト0374C、ブラック0381N)、ホワイトオークラフカット0354B、ナチュラルヴェンゲ0414W、
マーブル(グロッシーグアテマラグリーン0182V、グロッシーマルキーナブラック0185P、マットマルキーナブラック0955M、
グロッシーエンペラドール0183E、グロッシーカラカッタホワイト0184P)よりお選びください。
脚部：アンバー塗装0137A、グラファイト塗装0252Gよりお選びください。

ASTRUM / アストラム　　MAXALTO

Oval table cm 280

		Glossy	Oak	White oak rough cut	Natural wenge	Guatemala green marble	Marquinia Black Marble	Emperador marble	Calacatta white marble		
LXA6	280 テーブル	**2,755,500**	**2,753,300**	**2,996,400**	**2,996,400**	**3,374,800**	**3,437,500**	**3,558,500**	**4,735,500**		

LXA6

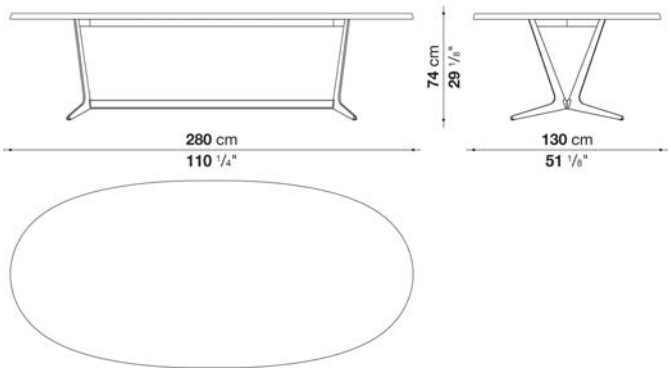

N.B. / 注意事項

天板：グロッシー18色、オーク(グレー0378G、ライト0374C、ブラック0381N)、ホワイトオークラフカット0354B、ナチュラルヴェンゲ0414W、
マーブル(グロッシーグアテマラグリーン0182V、グロッシーマルキーナブラック0185P、マットマルキーナブラック0955M、
グロッシーエンペラドール0183E、グロッシーカラカッタホワイト0184P)よりお選びください。
脚部：アンバー塗装0137A、グラファイト塗装0252Gよりお選びください。



TECHNICAL SPECIFICATIONS / 技術情報：

フレームおよび天板	無垢木材　ハニカムコア合板及び木質パーティクル
フレームおよび天板仕上	オーク（グレー、ライト、ブラック）　ナチュラルヴェンゲ
エッジ部分	ブライトクロームメッキまたは、ブロンズニッケル塗装成形鋼材
脚部アジャスター	スチール及びプラスチック素材

CONVIVIO / コンビビオ

MAXALTO

Round table cm Ø 120

		Oak	Natural wenge								
9610	120ラウンドテーブル（塗装仕上）	**1,452,000**	**1,508,100**								
9610_CL	120ラウンドテーブル（クローム仕上）	**1,496,000**	**1,559,800**								

9610

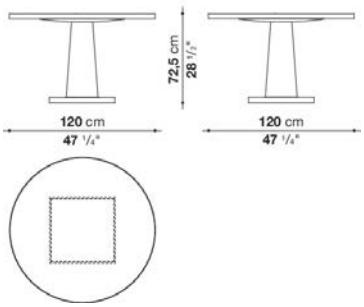

N.B. / 注意事項

天板と脚部：オーク（グレー0378G、ライト0374C、ブラック0381N）、またはナチュラルヴェンゲ0414Wよりお選びください。
エッジ：ブロンズニッケル塗装0174B、またはクロームスチール0110Mよりお選びください。

CONVIVIO / コンビビオ

MAXALTO

Round table cm Ø 160

		Oak	Natural wenge								
9615	160ラウンドテーブル（塗装仕上）	**1,730,300**	**1,813,900**								
9615_CL	160ラウンドテーブル（クローム仕上）	**1,773,200**	**1,859,000**								

9615

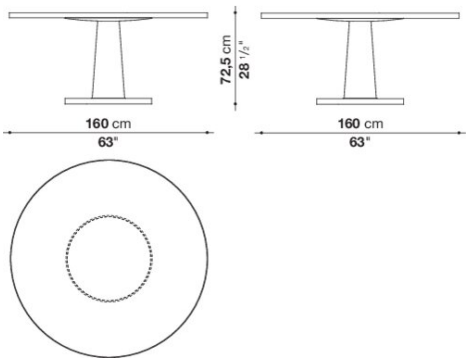

N.B. / 注意事項

天板と脚部：オーク（グレー0378G、ライト0374C、ブラック0381N）、またはナチュラルヴェンゲ0414Wよりお選びください。
エッジ：ブロンズニッケル塗装0174B、またはクロームスチール0110Mよりお選びください。

CUMA EXTENSIBLE / クーマ エクステンシブル

MAXALTO

coordinated by Antonio Citterio / アントニオ・チッテリオ



TECHNICAL SPECIFICATIONS / 技術情報：

天板および脚部	無垢木材、木質パーティクルボード、ハニカムコア合板、木質パーティクルボード突板
クロスピース部	アルマイト処理を施したアルミニウム
ヒンジ	アルミニウムおよび鋼材
脚部アジャスター	スチール及びプラスチック素材

CUMA EXTENSIBLE / クーマ エクステンシブル

MAXALTO

Console-table with extensible top cm 260

		Oak	Natural wenge								
TCU260	コンソールテーブル(伸長式天板)	2,082,300	2,290,200								

TCU260

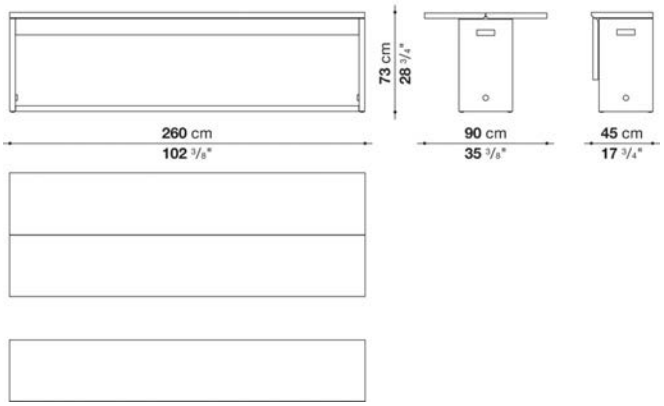

N.B. / 注意事項

天板と脚部：オーク(グレー0378G、ライト0374C、ブラック0381N)、またはナチュラルヴェンゲ0414Wよりお選びください。
フットレスト クロスピース：アルマイトアルミニウム0040Aとなります。



TECHNICAL SPECIFICATIONS / 技術情報：

天板	無垢木材、ハニカムコア積層突板と木質パーティクル
脚部	無垢木材
脚部先端	フェルト

INTOTO / イントート

MAXALTO

Rectangular table cm 300

		Oak	Natural wenge								
INT30	300テーブル	**2,282,500**	**2,547,600**								

INT30

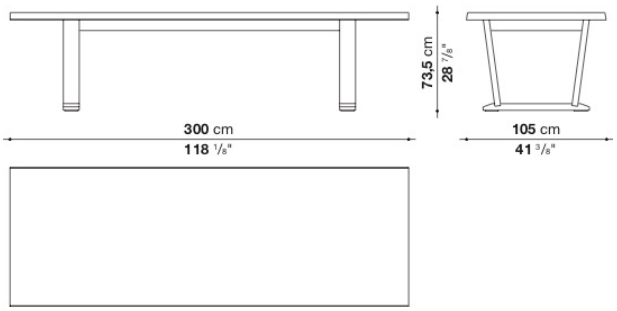

N.B. / 注意事項　天板と脚部：オーク(グレー0378G、ライト0374C、ブラック0381N)、またはナチュラルヴェンゲ0414Wよりお選びください。

INTOTO / イントート

MAXALTO

Rectangular table cm 350

		Oak									
INT35	350テーブル	**2,610,300**									

INT35

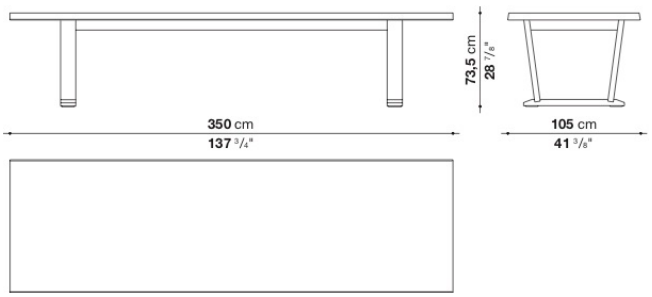

N.B. / 注意事項　天板と脚部：オーク(グレー0378G、ライト0374C、ブラック0381N)よりお選びください。

INTOTO / イントート　　MAXALTO

Rectangular table cm 410

		Oak	Natural wenge
INT41	410テーブル	**4,044,700**	**4,541,900**

INT41

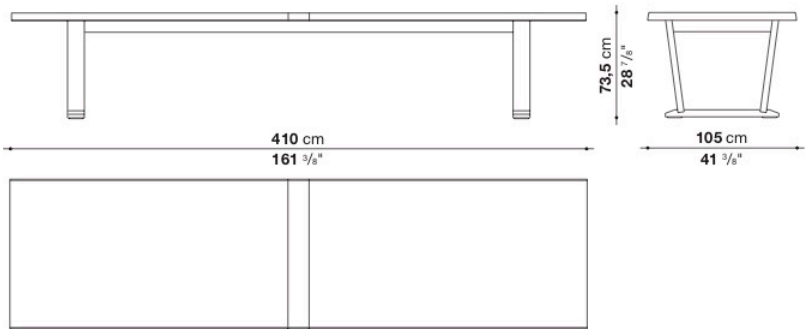

N.B. / 注意事項	天板と脚部：オーク(グレー0378G、ライト0374C、ブラック0381N)、またはナチュラルヴェンゲ0414Wよりお選びください。

INTOTO / イントート　　MAXALTO

Console cm 220

		Oak	Natural wenge
INT22C	コンソール	**1,402,500**	**1,609,300**

INT22C

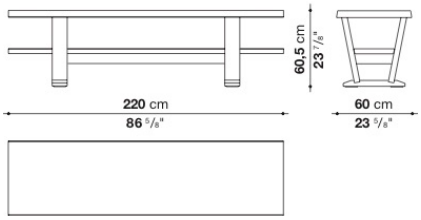

N.B. / 注意事項	天板と脚部：オーク(グレー0378G、ライト0374C、ブラック0381N)、またはナチュラルヴェンゲ0414Wよりお選びください。



TECHNICAL SPECIFICATIONS / 技術情報：

天板	MDF木質ファイバーボード
天板仕上 （SMT8L-SMTT11L-SMTE19-SMTE25-SMTE30）	グロッシー塗装：アンスラサイト　デザート　スティールグレー　カフェ　ブリックレッド
天板仕上 （SMTE11P-SMTE19P-SMTE25P-SMTE30P）	カラカッタホワイトマーブル　マルキニアブラックマーブル　グアテマラグリーンマーブル
天板仕上（SMT8P）	カラカッタホワイトマーブル　マルキニアブラックマーブル　グアテマラグリーンマーブル　サハラノワールマーブル
サポートフレーム （SMT8L-SMTT11L-SMTE19-SMTE25-SMTE30）	ブロンズニッケル塗装　クロームスティール
サポートフフレーム （SMTE8P-SMTE11P-SMTE19P-SMTE25P-SMTE30P）	クロームスティール
脚部先端	プラスチック素材

PATHOS / パソス　　MAXALTO

Round table cm φ80 (H 65cm)

		Glossy									
SMT8LB	8Lテーブル (塗装仕上)	**765,600**									
SMT8L	8Lテーブル (クローム仕上)	**854,700**									

SMT8L

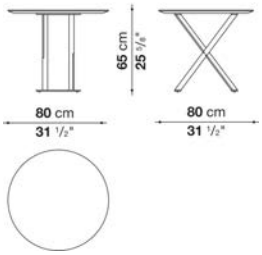

N.B. / 注意事項

天板：グロッシーアンスラサイト9907L、グロッシーデザート4516L、グロッシースティールグレー1340L、グロッシーカフェ3750L、
グロッシーブリックレッド3755Lよりお選びください。
脚部：ブロンズニッケル塗装0174B、クロームスチール0110Mよりお選びください。

PATHOS / パソス　　MAXALTO

Round table cm φ80 (H 64.5cm)

		Guatemala green marble	Marquinia Black Marble	Calacatta white marble	Sahara noir marble						
SMT8BP	8Pテーブル (塗装仕上)	**891,000**	**976,800**	**1,039,500**	**1,391,500**						
SMT8P	8Pテーブル (クローム仕上)	**981,200**	**1,067,000**	**1,128,600**	**1,481,700**						

SMT8P

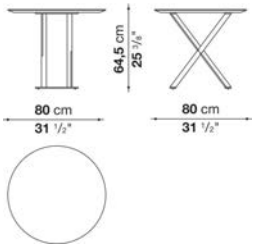

N.B. / 注意事項

天板：グロッシーグアテマラグリーンマーブル0182V、マルキーナブラックマーブル(グロッシー0185P、マット0955M)、
グロッシーカラカッタホワイトマーブル0184P、グロッシーサハラノワール0940Sよりお選びください。
脚部：ブロンズニッケル塗装0174B、クロームスチール0110Mよりお選びください。

PATHOS / パソス　　MAXALTO

Square table cm 110 (H 65cm)

		Glossy
SMT11LB	11Lテーブル (塗装仕上)	**1,192,400**
SMT11L	11Lテーブル (クローム仕上)	**1,295,800**

SMT11L

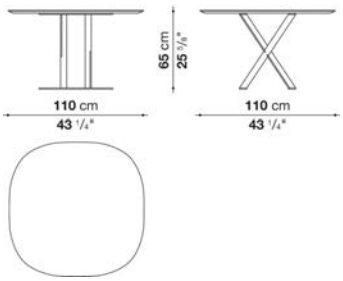

N.B. / 注意事項

天板：グロッシーアンスラサイト9907L、グロッシーデザート4516L、グロッシースティールグレー1340L、グロッシーカフェ3750L、
グロッシーブリックレッド3755Lよりお選びください。
脚部：ブロンズニッケル塗装0174B、クロームスチール0110Mよりお選びください。

PATHOS / パソス　　MAXALTO

Square table cm 110 (H 64.5cm)

		Guatemala green marble	Marquinia Black Marble	Calacatta white marble
SMT11BP	11Pテーブル (塗装仕上)	**1,147,300**	**1,386,000**	**1,510,300**
SMT11P	11Pテーブル (クローム仕上)	**1,250,700**	**1,489,400**	**1,613,700**

SMT11P

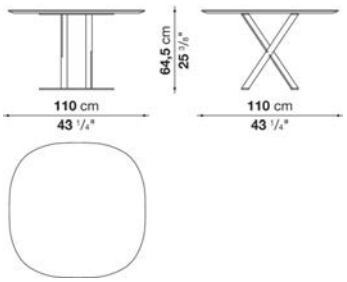

N.B. / 注意事項

天板：グロッシーグアテマラグリーンマーブル0182V、マルキーナブラックマーブル(グロッシー0185P、マット0955M)、
グロッシーカラカッタホワイトマーブル0184Pよりお選びください。
脚部：ブロンズニッケル塗装0174B、クロームスチール0110Mよりお選びください。

PATHOS / パソス　　MAXALTO

Elliptic table cm 190 (H 65cm)

		Glossy
TPA190M	190テーブル (塗装仕上)	**1,876,600**
TPA190	190テーブル (クローム仕上)	**2,142,800**

TPA190

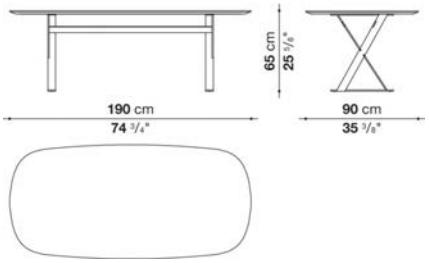

N.B. / 注意事項

天板：グロッシーアンスラサイト9907L、グロッシーデザート4516L、グロッシースティールグレー1340L、グロッシーカフェ3750L、
グロッシーブリックレッド3755Lよりお選びください。
脚部：ブロンズニッケル塗装0174B、クロームスチール0110Mよりお選びください。

PATHOS / パソス　　MAXALTO

Elliptic table cm 190 (H 73.5cm)

		Glossy
SMTE19M	19テーブル (塗装仕上)	**1,895,300**
SMTE19	19テーブル (クローム仕上)	**2,163,700**

SMTE19

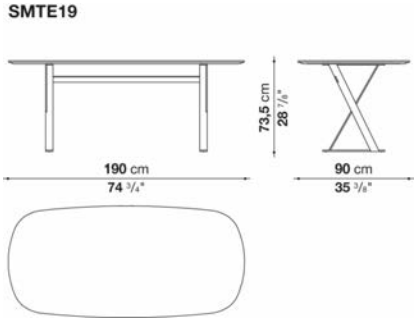

N.B. / 注意事項

天板：グロッシーアンスラサイト9907L、グロッシーデザート4516L、グロッシースティールグレー1340L、グロッシーカフェ3750L、
グロッシーブリックレッド3755Lよりお選びください。
脚部：ブロンズニッケル塗装0174B、クロームスチール0110Mよりお選びください。

PATHOS / パソス　　MAXALTO

Elliptic table cm 190 (H 64.5cm)

		Guatemala green marble	Marquinia Black Marble	Calacatta white marble							
TPA190BP	190Pテーブル（塗装仕上）	**2,138,400**	**2,217,600**	**2,409,000**							
TPA190P	190Pテーブル（クローム仕上）	**2,405,700**	**2,483,800**	**2,675,200**							

TPA190P

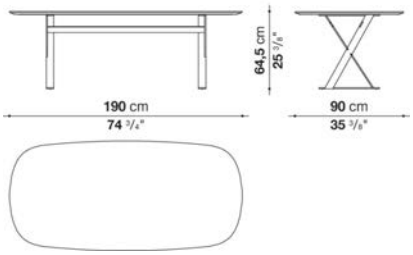

N.B. / 注意事項

天板：グロッシーグアテマラグリーンマーブル0182V、マルキーナブラックマーブル(グロッシー0185P、マット0955M)、
グロッシーカラカッタホワイトマーブル0184Pよりお選びください。
脚部：ブロンズニッケル塗装0174B、クロームスチール0110Mよりお選びください。

PATHOS / パソス　　MAXALTO

Elliptic table cm 190 (H 73cm)

		Guatemala green marble	Marquinia Black Marble	Calacatta white marble							
SMTE19BP	19Pテーブル（塗装仕上）	**2,159,300**	**2,239,600**	**2,432,100**							
SMTE19P	19Pテーブル（クローム仕上）	**2,428,800**	**2,508,000**	**2,701,600**							

SMTE19P

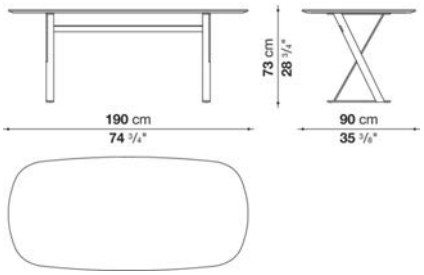

N.B. / 注意事項

天板：グロッシーグアテマラグリーンマーブル0182V、マルキーナブラックマーブル(グロッシー0185P、マット0955M)、
グロッシーカラカッタホワイトマーブル0184Pよりお選びください。
脚部：ブロンズニッケル塗装0174B、クロームスチール0110Mよりお選びください。

PATHOS / パソス　　MAXALTO

Elliptic table cm 250 (H 65cm)

		Glossy
TPA250M	250テーブル (塗装仕上)	**2,069,100**
TPA250	250テーブル (クローム仕上)	**2,377,100**

TPA250

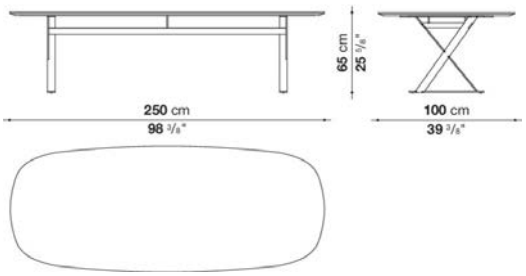

N.B. / 注意事項

天板：グロッシーアンスラサイト9907L、グロッシーデザート4516L、グロッシースティールグレー1340L、グロッシーカフェ3750L、
グロッシーブリックレッド3755Lよりお選びください。
脚部：ブロンズニッケル塗装0174B、クロームスチール0110Mよりお選びください。

PATHOS / パソス　　MAXALTO

Elliptic table cm 250 (H 73.5cm)

		Glossy
SMTE25M	25テーブル (塗装仕上)	**2,088,900**
SMTE25	25テーブル (クローム仕上)	**2,400,200**

SMTE25

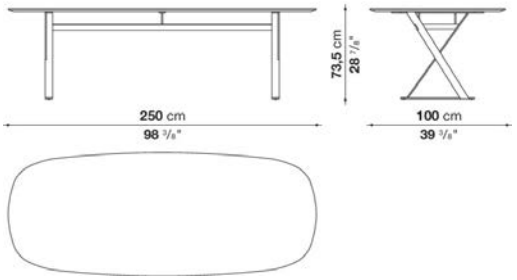

N.B. / 注意事項

天板：グロッシーアンスラサイト9907L、グロッシーデザート4516L、グロッシースティールグレー1340L、グロッシーカフェ3750L、
グロッシーブリックレッド3755Lよりお選びください。
脚部：ブロンズニッケル塗装0174B、クロームスチール0110Mよりお選びください。

PATHOS / パソス　　MAXALTO

Elliptic table cm 250 (H 64.5cm)

		Guatemala green marble	Marquinia Black Marble	Calacatta white marble							
TPA250BP	250Pテーブル（塗装仕上）	**2,354,000**	**2,519,000**	**2,796,200**							
TPA250P	250Pテーブル（クローム仕上）	**2,662,000**	**2,827,000**	**3,103,100**							

TPA250P

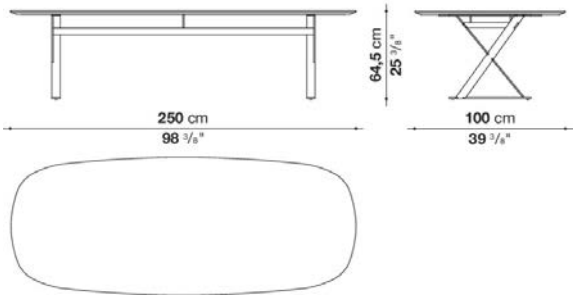

N.B. / 注意事項

天板：グロッシーグアテマラグリーンマーブル0182V、マルキーナブラックマーブル(グロッシー0185P、マット0955M)、
グロッシーカラカッタホワイトマーブル0184Pよりお選びください。
脚部：ブロンズニッケル塗装0174B、クロームスチール0110Mよりお選びください。

PATHOS / パソス　　MAXALTO

Elliptic table cm 250 (H 73cm)

		Guatemala green marble	Marquinia Black Marble	Calacatta white marble							
SMTE25BP	25Pテーブル（塗装仕上）	**2,377,100**	**2,543,200**	**2,822,600**							
SMTE25P	25Pテーブル（クローム仕上）	**2,688,400**	**2,854,500**	**3,133,900**							

SMTE25P

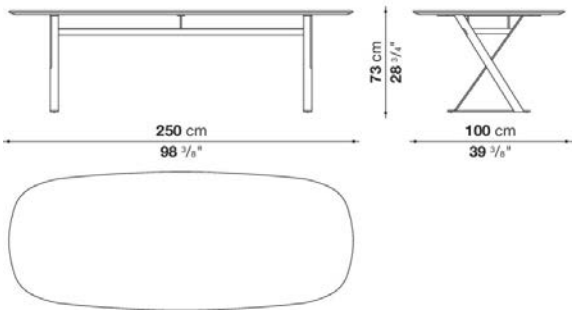

N.B. / 注意事項

天板：グロッシーグアテマラグリーンマーブル0182V、マルキーナブラックマーブル(グロッシー0185P、マット0955M)、
グロッシーカラカッタホワイトマーブル0184Pよりお選びください。
脚部：ブロンズニッケル塗装0174B、クロームスチール0110Mよりお選びください。

PATHOS / パソス　　MAXALTO

Elliptic table cm 300 (H 73.5cm)

		Glossy
SMTE30M	30テーブル (塗装仕上)	**2,379,300**
SMTE30	30テーブル (クローム仕上)	**2,746,700**

SMTE30

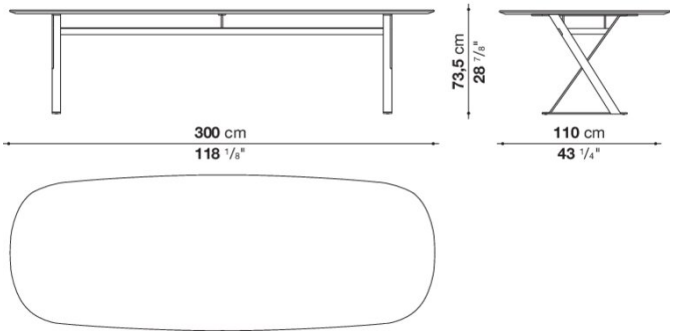

N.B. / 注意事項

天板：グロッシーアンスラサイト9907L、グロッシーデザート4516L、グロッシースティールグレー1340L、グロッシーカフェ3750L、
グロッシーブリックレッド3755Lよりお選びください。
脚部：ブロンズニッケル塗装0174B、クロームスチール0110Mよりお選びください。

PATHOS / パソス　　MAXALTO

Elliptic table cm 300 (H 73cm)

		Guatemala green marble	Marquinia Black Marble	Calacatta white marble
SMTE30BP	30Pテーブル (塗装仕上)	**2,626,800**	**3,018,400**	**3,418,800**
SMTE30P	30Pテーブル (クローム仕上)	**2,993,100**	**3,384,700**	**3,785,100**

SMTE30P

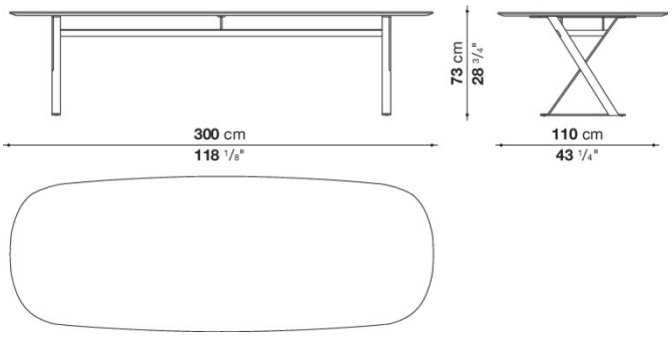

N.B. / 注意事項

天板：グロッシーグアテマラグリーンマーブル0182V、マルキーナブラックマーブル(グロッシー0185P、マット0955M)、
グロッシーカラカッタホワイトマーブル0184Pよりお選びください。
脚部：ブロンズニッケル塗装0174B、クロームスチール0110Mよりお選びください。



TECHNICAL SPECIFICATIONS / 技術情報：

天板	MDF木質ファイバーボード
天板仕上	グロッシー塗装仕上、アンスラサイト、デザート、スチールグレー、カフェ、ブリックレッド
天板仕上（SMCE15P-SMCE19P）	カラカッタホワイトマーブル、マルキーナブラックマーブル、グアテマラグリーンマーブル
サポートフレーム	ブロンズニッケル塗装、クロームスチールメッキ
サポートフレーム（SMCE15P-SMCE19P）	クロームスチールメッキ
トレイ(SMCV)	ブロンズニッケル塗装、クロームスチールメッキ
脚部先端	プラスチック素材

PATHOS / パソス　　MAXALTO

Console cm 150 (h. 64.5cm / Glossy Top)

		Glossy
SMC15	15コンソール（塗装仕上）	**947,100**
SMC15_CL	15コンソール（クローム仕上）	**986,700**

SMC15

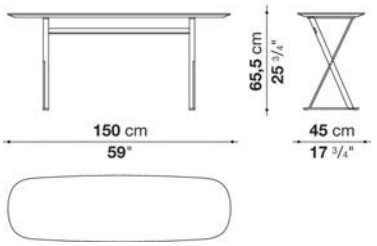

N.B. / 注意事項

天板：グロッシーアンスラサイト9907L、グロッシーデザート4516L、グロッシースチールグレー1340L、グロッシーカフェ3750L、
グロッシーブリックレッド3755Lよりお選びください。
脚部：ブロンズニッケル塗装0174B、クロームスチール0110Mよりお選びください。

PATHOS / パソス　　MAXALTO

Console cm 150 (h. 73.5cm / Glossy Top)

		Glossy
SMCE15B	15コンソール（塗装仕上）	**1,152,800**
SMCE15	15コンソール（クローム仕上）	**1,238,600**

SMCE15

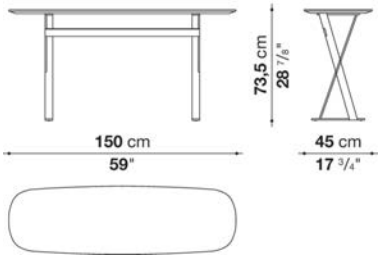

N.B. / 注意事項

天板：グロッシーアンスラサイト9907L、グロッシーデザート4516L、グロッシースチールグレー1340L、グロッシーカフェ3750L、
グロッシーブリックレッド3755Lよりお選びください。
脚部：ブロンズニッケル塗装0174B、クロームスチール0110Mよりお選びください。
＊オプションにてトレイ（SMCV）を合わせてお使いいただけます。別途お選びください。

PATHOS / パソス　　MAXALTO

Console cm 150 (h. 73cm / Marble Top)

		Guatemala green marble	Marquinia Black Marble	Calacatta white marble							
SMCE15BP	15Pコンソール（塗装仕上）	**1,124,200**	**1,307,900**	**1,366,200**							
SMCE15P	15Pコンソール（クローム仕上）	**1,211,100**	**1,394,800**	**1,452,000**							

SMCE15P

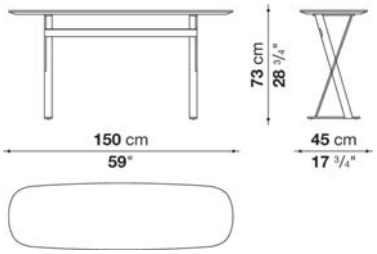

N.B. / 注意事項

天板：グロッシーグアテマラグリーンマーブル0182V、マルキーナブラックマーブル(グロッシー0185P、マット0955M)、
グロッシーカラカッタホワイトマーブル0184Pよりお選びください。
脚部：ブロンズニッケル塗装0174B、クロームスチール0110Mよりお選びください。
＊オプションにてトレイ（SMCV）を合わせてお使いいただけます。別途お選びください。

PATHOS / パソス　　MAXALTO

Console cm 190 (h. 65.5cm / Glossy Top)

		Glossy									
SMC19	19コンソール（塗装仕上）	**1,045,000**									
SMC19_CL	19コンソール（クローム仕上）	**1,076,900**									

SMC19

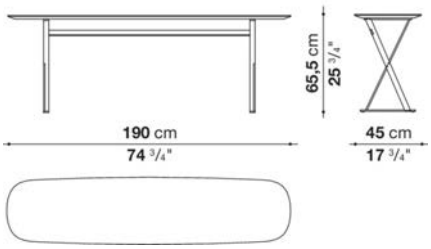

N.B. / 注意事項

天板：グロッシーアンスラサイト9907L、グロッシーデザート4516L、グロッシースチールグレー1340L、グロッシーカフェ3750L、
グロッシーブリックレッド3755Lよりお選びください。
脚部：ブロンズニッケル塗装0174B、クロームスチール0110Mよりお選びください。

PATHOS / パソス　　MAXALTO

Console cm 190 (h. 73.5cm / Glossy Top)

		Glossy
SMCE19B	19コンソール（塗装仕上）	**1,247,400**
SMCE19	19コンソール（クローム仕上）	**1,336,500**

SMCE19

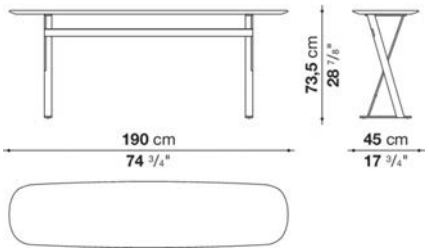

N.B. / 注意事項

天板：グロッシーアンスラサイト9907L、グロッシーデザート4516L、グロッシースチールグレー1340L、グロッシーカフェ3750L、
グロッシーブリックレッド3755Lよりお選びください。
脚部：ブロンズニッケル塗装0174B、クロームスチール0110Mよりお選びください。
＊オプションにてトレイ（SMCV）を合わせてお使いいただけます。別途お選びください。

PATHOS / パソス　　MAXALTO

Console cm 190 (h. 73cm / Marble Top)

		Guatemala green marble	Marquinia Black Marble	Calacatta white marble
SMCE19BP	19Pコンソール（塗装仕上）	**1,196,800**	**1,432,200**	**1,514,700**
SMCE19P	19Pコンソール（クローム仕上）	**1,284,800**	**1,520,200**	**1,602,700**

SMCE19P

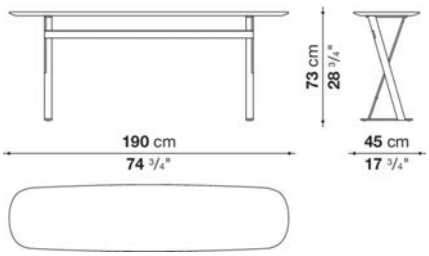

N.B. / 注意事項

天板：グロッシーグアテマラグリーンマーブル0182V、マルキーナブラックマーブル(グロッシー0185P、マット0955M)、
グロッシーカラカッタホワイトマーブル0184Pよりお選びください。
脚部：ブロンズニッケル塗装0174B、クロームスチール0110Mよりお選びください。
＊オプションにてトレイ（SMCV）を合わせてお使いいただけます。別途お選びください。

Tray cm 38

SMCVB	トレイ (塗装仕上)	**82,500**									
SMCV	トレイ (クローム仕上)	**88,000**									

SMCV

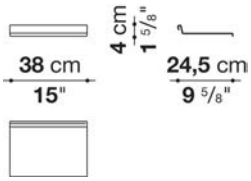

N.B. / 注意事項 トレイ：ブロンズニッケル塗装0174B、クロームスチール0110Mよりお選びください。



TECHNICAL SPECIFICATIONS / 技術情報：

テーブル天板	無垢木材　ハニカムコア積層突板と木質パーティクル
コンソール天板(LXC20)	無垢木材　木質版パーティクルボード
構造	無垢木材
クロスピース部	成形鋼材
脚部先端	フェルト

RECIPIO '14 / レシピオ '14 MAXALTO

Table cm 230

		Oak									
LXC11	テーブル	**2,202,200**									

LXC11

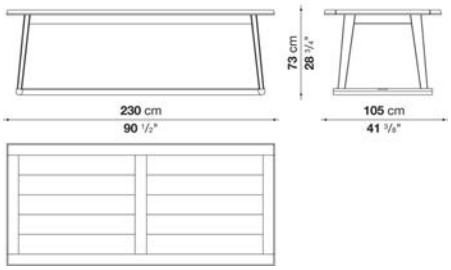

N.B. / 注意事項

天板と脚部：オーク (グレー0378G、ライト0374C、ブラック0381N) よりお選びください。
メタル部：ブロンズ色0174Bとなります。

RECIPIO '14 / レシピオ '14 MAXALTO

Rectangular table cm 230

		Oak									
LXC13	テーブル	**2,202,200**									

LXC13

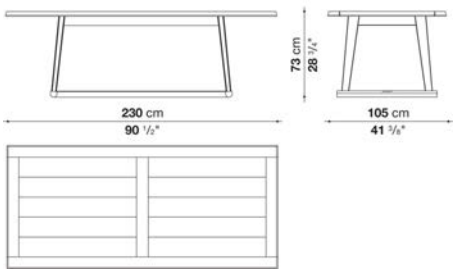

N.B. / 注意事項

天板と脚部：オーク (グレー0378G、ライト0374C、ブラック0381N) よりお選びください。
メタル部：ブロンズ色0174Bとなります。

RECIPIO '14 / レシピオ '14 MAXALTO

Table cm 290

		Oak
LXC12	テーブル	2,578,400

LXC12

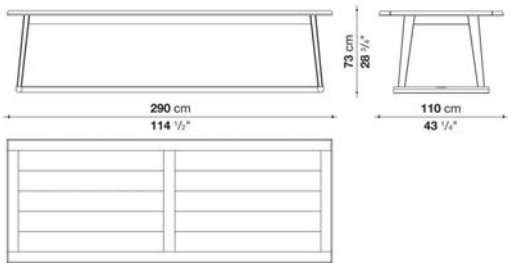

N.B. / 注意事項

天板と脚部：オーク (グレー0378G、ライト0374C、ブラック0381N) よりお選びください。
メタル部：ブロンズ色0174Bとなります。

RECIPIO '14 / レシピオ '14 MAXALTO

Rectangular table cm 290

		Oak
LXC14	テーブル	2,578,400

LXC14

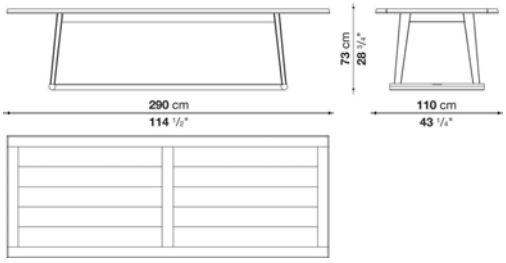

N.B. / 注意事項

天板と脚部：オーク (グレー0378G、ライト0374C、ブラック0381N) よりお選びください。
メタル部：ブロンズ色0174Bとなります。

Console cm 230

		Oak									
LXC20	コンソール	**1,566,400**									

LXC20

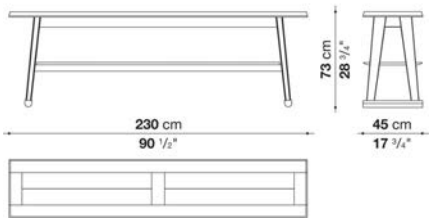

N.B. / 注意事項

天板と脚部：オーク (グレー0378G、ライト0374C、ブラック0381N) よりお選びください。
メタル部：ブロンズ色0174Bとなります。



TECHNICAL SPECIFICATIONS / 技術情報：

天板	ハニカムコア積層突板　木質パーティクルボードまたは、木質パーティクルボードと無垢木材部材
フレーム	中材:ビーチウッド無垢材に突板 オークまたは、ナチュラルウェンゲ
回転盤(SMTG7N-SMTG11)	中材:ビーチウッド無垢材に突板 オークまたは、ナチュラルウェンゲ
回転機構(SMTG7N-SMTG11)	中材:HPLラミネートパネル オーク　ナチュラルウェンゲまたは、大理石
脚部先端	アルミニウムおよび、鋼球ベアリング
脚部先端	スチール　プラスチック素材

XILOS / キロス　　MAXALTO

Round table cm Ø 160 (Oak & Natural wenge)

		Oak	Natural wenge								
SMTT16N	160ラウンドテーブル	2,050,400	2,212,100								

SMTT16N

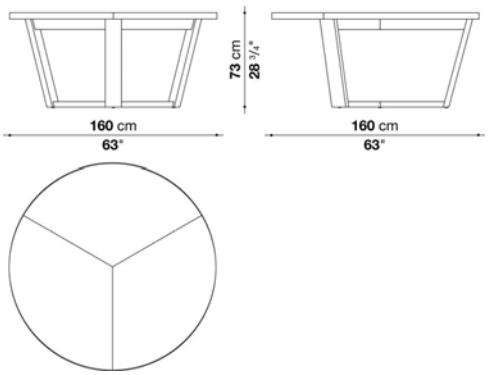

N.B. / 注意事項

天板と脚部：オーク(グレー0378G、ライト0374C、ブラック0381N)、ナチュラルウェンゲ0414Wよりお選びください。

※テーブル用回転台「SMTG16N」と組み合わせができます。

XILOS / キロス　　MAXALTO

Round table cm Ø 160 (Marble)

		Guatemala green marble	Marquinia Black Marble	Emperador marble	Calacatta white marble	Sahara noir marble					
SMTT16PN	160ラウンドテーブル	2,841,300	2,956,800	3,025,000	3,371,500	4,538,600					

SMTT16PN

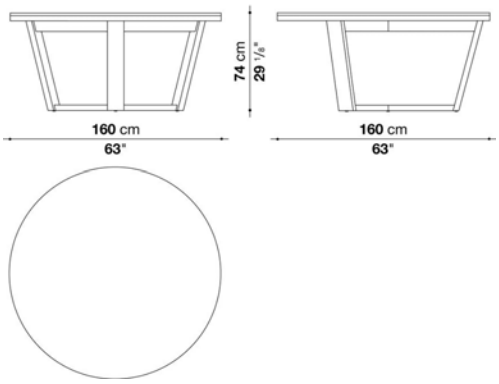

N.B. / 注意事項

天板：マーブル(グロッシーグアテマラグリーン0182V、グロッシーマルキーナブラック0185P、グロッシーエンペラドール0183E、
グロッシーカラカッタホワイト0184P、グロッシーサハラノワール0940S)よりお選びください。
脚部：オーク(グレー0378G、ライト0374C、ブラック0381N)、ナチュラルウェンゲ0414Wよりお選びください。

※テーブル用回転台「SMTG16N」と組み合わせができます。

XILOS / キロス　　MAXALTO

Round table cm Ø 178 (Oak & Natural wenge)

		Oak	Natural wenge								
SMTT18	178ラウンドテーブル	2,070,200	2,235,200								

SMTT18

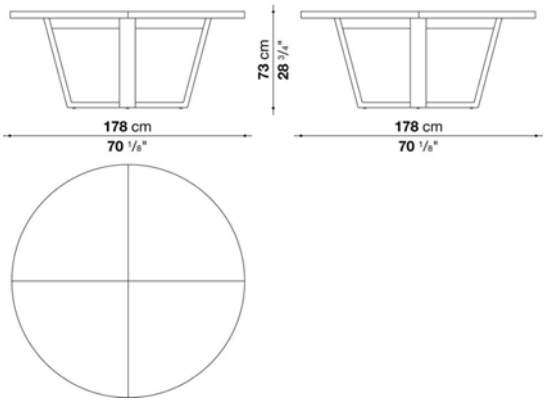

N.B. / 注意事項

天板と脚部：オーク(グレー0378G、ライト0374C、ブラック0381N)、ナチュラルウェンゲ0414Wよりお選びください。

※テーブル用回転台「SMTG7N」と組み合わせができます。

XILOS / キロス　　MAXALTO

Round table cm Ø 178 (Marble)

		Guatemala green marble	Marquinia Black Marble	Emperador marble	Calacatta white marble	Sahara noir marble					
SMTT18P	178ラウンドテーブル	3,096,500	3,190,000	3,231,800	3,688,300	5,061,100					

SMTT18P

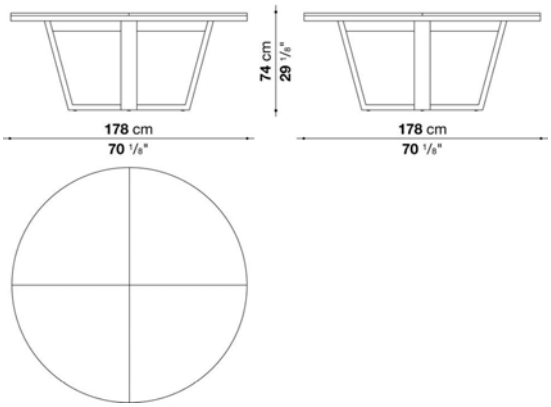

N.B. / 注意事項

天板：マーブル(グロッシーグアテマラグリーン0182V、グロッシーマルキーナブラック0185P、グロッシーエンペラドール0183E、
グロッシーカラカッタホワイト0184P、グロッシーサハラノワール0940S)よりお選びください。
脚部：オーク(グレー0378G、ライト0374C、ブラック0381N)、ナチュラルウェンゲ0414Wよりお選びください。

※テーブル用回転台「SMTG7N」と組み合わせができます。

XILOS / キロス　　MAXALTO

Round table cm φ220

		Guatemala green marble	Marquinia Black Marble	Emperador marble	Calacatta white marble	Sahara noir marble					
SMTT22P	220ラウンドテーブル	4,158,000	4,283,400	4,360,400	4,995,100	6,941,000					

SMTT22P

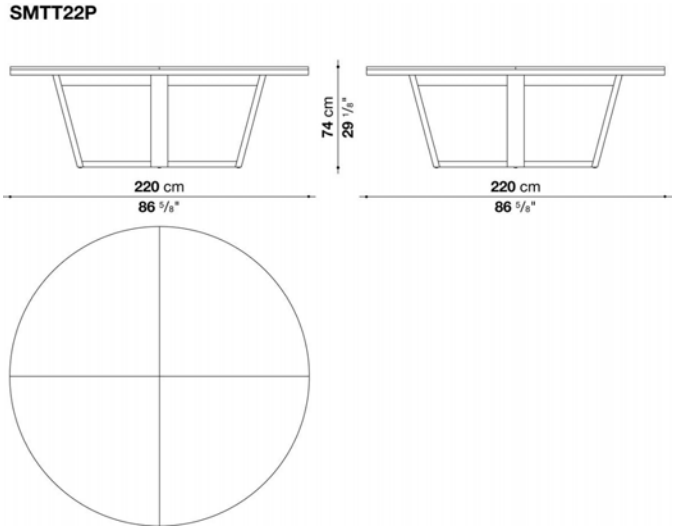

N.B. / 注意事項

天板：マーブル(グロッシーグアテマラグリーン0182V、グロッシーマルキーナブラック0185P、グロッシーエンペラドール0183E、
グロッシーカラカッタホワイト0184P、グロッシーサハラノワール0940S)よりお選びください。
脚部：オーク(グレー0378G、ライト0374C、ブラック0381N)、ナチュラルウェンゲ0414Wよりお選びください。

※テーブル用回転台「SMTG7N」または、「SMTG11」と組み合わせができます。

XILOS / キロス　　MAXALTO

Square table cm 178 (Oak & Natural wenge)

		Oak	Natural wenge								
SMTQ18N	178スクエアテーブル	2,358,400	2,534,400								

SMTQ18N

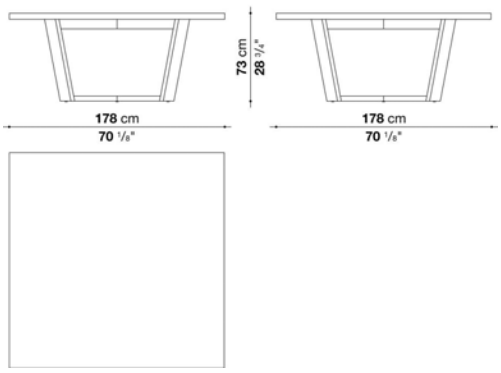

N.B. / 注意事項

天板と脚部：オーク(グレー0378G、ライト0374C、ブラック0381N)、ナチュラルウェンゲ0414Wよりお選びください。

※テーブル用回転台「SMTG7N」と組み合わせができます。

XILOS / キロス　　MAXALTO

Swivel tray cm Ø 70 for SMTG16N, SMTT16PN

		Oak	Natural wenge	Guatemala green marble	Marquinia Black Marble	Emperador marble	Calacatta white marble	Sahara noir marble			
SMTG16N	70回転台	**357,500**	**393,800**	**394,900**	**399,300**	**414,700**	**476,300**	**765,600**			

SMTG16N

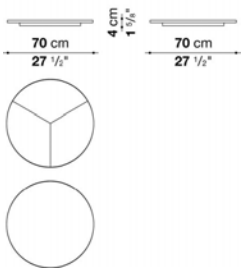

N.B. / 注意事項

回転台：オーク(グレー0378G、ライト0374C、ブラック0381N) 、ナチュラルウェンゲ0414W、マーブル(グロッシーグアテマラグリーン0182V、グロッシーマルキーナブラック0185P、グロッシーエンペラドール0183E、グロッシーカラカッタホワイト0184P、グロッシーサハラノワール0940S)よりお選びください。

XILOS / キロス　　MAXALTO

Swivel tray cm φ70 for SMTT18, SMTT18P, SMTT22P, SMTQ18N

		Oak	Natural wenge	Guatemala green marble	Marquinia Black Marble	Emperador marble	Calacatta white marble	Sahara noir marble			
SMTG7N	70回転台	**317,900**	**350,900**	**394,900**	**399,300**	**414,700**	**476,300**	**765,600**			

SMTG7N

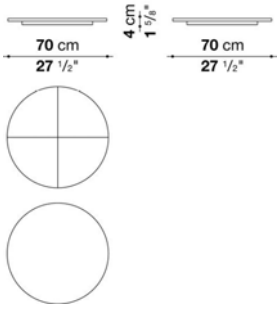

N.B. / 注意事項

回転台：オーク(グレー0378G、ライト0374C、ブラック0381N) 、ナチュラルウェンゲ0414W、マーブル(グロッシーグアテマラグリーン0182V、グロッシーマルキーナブラック0185P、グロッシーエンペラドール0183E、グロッシーカラカッタホワイト0184P、グロッシーサハラノワール0940S)よりお選びください。

Swivel tray cm φ110 for SMTT22P

		Oak	Natural wenge	Guatemala green marble	Marquinia Black Marble	Emperador marble	Calacatta white marble	Sahara noir marble			
SMTG11	110回転台	**438,900**	**465,300**	**807,400**	**815,100**	**827,200**	**990,000**	**1,486,100**			

SMTG11

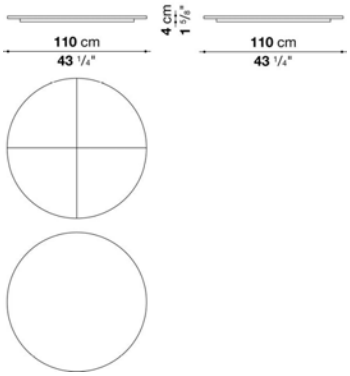

N.B. / 注意事項

回転台：オーク(グレー0378G、ライト0374C、ブラック0381N) 、ナチュラルウェンゲ0414W、マーブル(グロッシーグアテマラグリーン0182V、グロッシーマルキーナブラック0185P、グロッシーエンペラドール0183E、グロッシーカラカッタホワイト0184P、グロッシーサハラノワール0940S)よりお選びください。



TECHNICAL SPECIFICATIONS / 技術情報：

天板	大理石
サポートフレーム	ダイキャストアルミニウム押出材
脚部先端	プラスチック素材

ALCOR / アルコー　　MAXALTO

Square small table cm 90

		Guatemala green marble	Marquinia Black Marble	Emperador marble	Calacatta white marble	Sahara noir marble					
LXT90QM	90スモールテーブル	1,536,700	1,599,400	1,635,700	1,822,700	2,290,200					

LXT90QM

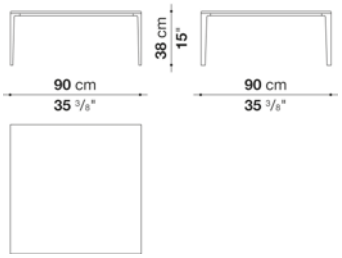

N.B. / 注意事項

天板：マーブル(グロッシーグアテマラグリーン0182V、グロッシーマルキーナブラック0185P、グロッシーエンペラドール0183E、
グロッシーカラカッタホワイト0184P、グロッシーサハラノワール0940S)よりお選びください。
脚部：ブロンズニッケル塗装0174B、アンバー塗装0137A、グラファイト塗装0252G、ブラッククローム塗装アルミニウム0170Mよりお選びください。

ALCOR / アルコー　　MAXALTO

Rectangular low table cm 130

		Guatemala green marble	Marquinia Black Marble	Emperador marble	Calacatta white marble	Sahara noir marble					
LXT130M	130ローテーブル	1,963,500	2,042,700	2,090,000	2,328,700	2,924,900					

LXT130M

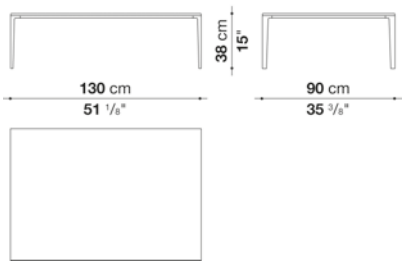

N.B. / 注意事項

天板：マーブル(グロッシーグアテマラグリーン0182V、グロッシーマルキーナブラック0185P、グロッシーエンペラドール0183E、
グロッシーカラカッタホワイト0184P、グロッシーサハラノワール0940S)よりお選びください。
脚部：ブロンズニッケル塗装0174B、アンバー塗装0137A、グラファイト塗装0252G、ブラッククローム塗装アルミニウム0170Mよりお選びください。

Rectangular low table cm 180

		Guatemala green marble	Marquinia Black Marble	Emperador marble	Calacatta white marble	Sahara noir marble					
LXT180M	180口ーテーブル	**3,512,300**	**3,655,300**	**3,740,000**	**4,167,900**	**5,234,900**					

LXT180M

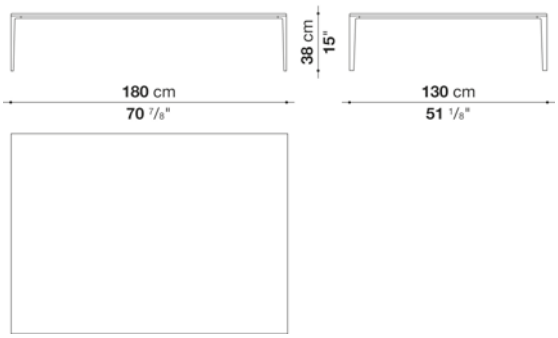

N.B. / 注意事項

天板：マーブル(グロッシーグアテマラグリーン0182V、グロッシーマルキーナブラック0185P、グロッシーエンペラドール0183E、
グロッシーカラカッタホワイト0184P、グロッシーサハラノワール0940Sよりお選びください。
脚部：ブロンズニッケル塗装0174B、アンバー塗装0137A、グラファイト塗装0252G、ブラッククローム塗装アルミニウム0170Mよりお選びください。



TECHNICAL SPECIFICATIONS / 技術情報：

座面	ポリプロピレン
座面重鎮材	Bayfit®(バイエル社製)低温成形発泡ポリウレタン
天板(TCA51A-TCA62)	大理石 (マットポリエステル仕上)
サポートフレーム	アルミニウム合金
脚部先端	プラスチックメタル
表面生地(PCA51B-PCA62)	ファブリックまたは天然皮革

CARATOS / カラトス

MAXALTO

Small table cm 51

		Carrara white marble	Marquinia Black Marble								
TCA51A	51A スモールテーブル	369,600	386,100								

TCA51A

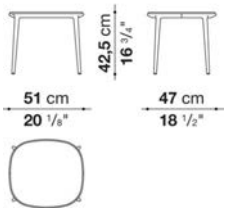

N.B. / 注意事項

天板：マットカラーラホワイトマーブル0890M、マットマルキーナマーブル0955Mよりお選びください。
脚部：アンバー塗装0137A、グラファイト塗装0252Gよりお選びください。

CARATOS / カラトス

MAXALTO

Small table cm 61,5

		Carrara white marble	Marquinia Black Marble								
TCA62	62 スモールテーブル	495,000	513,700								

TCA62

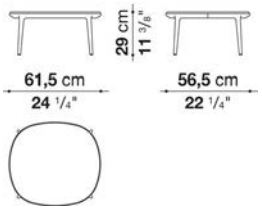

N.B. / 注意事項

天板：マットカラーラホワイトマーブル0890M、マットマルキーナマーブル0955Mよりお選びください。
脚部：アンバー塗装0137A、グラファイト塗装0252Gよりお選びください。

Small table cm Ø 43

		Carrara white marble	Marquinia Black Marble								
TCA43R	スモールテーブル	**334,400**	**346,500**								

TCA43R

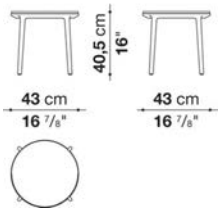

N.B. / 注意事項

天板：マットカラーラホワイトマーブル0890M、マットマルキーナマーブル0955Mよりお選びください。
脚部：アンバー塗装0137A、グラファイト塗装0252Gよりお選びください。

EBE / エベ

MAXALTO

coordinated by Antonio Citterio / アントニオ・チッテリオ



TECHNICAL SPECIFICATIONS / 技術情報：

天板(9625-2026)	無垢木材、突板合板及び木質パーティクルボード
天板(9823)	無垢木材、積層合板、突板木質パーティクルボード
天板仕上	（グレーオーク、ブラッシュドライトオーク、ブラッシュドブラックオーク）
フレーム	ブライトクロームまたは、ブロンズニッケル塗装成形鋼材
脚部先端	プラスチック素材

EBE / エベ — MAXALTO

Square small table with drawer and middle top cm 40

		Oak
2026	スクエアスモールテーブル、ドロワー、ミドルトップ (塗装仕上)	**646,800**
2026_CL	スクエアスモールテーブル、ドロワー、ミドルトップ (クローム仕上)	**697,400**

2026

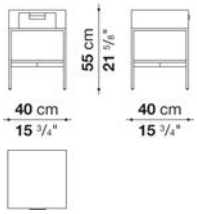

N.B. / 注意事項

天板と棚板：オーク (グレー0378G、ライト0374C、ブラック0381N) よりお選びください。
脚部：ブロンズニッケル塗装0174Bまたは、クロームスチール0110Mよりお選びください。

EBE / エベ — MAXALTO

Rectangular small table with drawer and middle top cm 64

		Oak
9625	長方形スモールテーブル、ドロワー、ミドルトップ (塗装仕上)	**741,400**
9625_CL	長方形スモールテーブル、ドロワー、ミドルトップ (クローム仕上)	**800,800**

9625

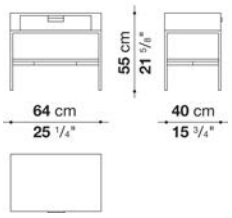

N.B. / 注意事項

天板と棚板：オーク (グレー0378G、ライト0374C、ブラック0381N) よりお選びください。
脚部：ブロンズニッケル塗装0174Bまたは、クロームスチール0110Mよりお選びください。

EBE / エベ MAXALTO

Oval small table with drawer and middle top cm 64

		Oak									
9623	オーバルスモールテーブル、ドロワー、ミドルトップ (塗装仕上)	**701,800**									
9623_CL	オーバルスモールテーブル、ドロワー、ミドルトップ (クローム仕上)	**770,000**									

9623

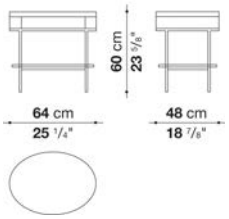

N.B. / 注意事項

天板と棚板：オーク (グレー0378G、ライト0374C、ブラック0381N) よりお選びください。
脚部：ブロンズニッケル塗装0174Bまたは、クロームスチール0110Mよりお選びください。



TECHNICAL SPECIFICATIONS / 技術情報：

天板	透明保護フィルム貼りミラー
トレイ (TME4_V-TME6_V)	構造拡張発泡ポリウレタン、または、無垢木材とMDFファイバーボード
フレーム	クロームスチール、ブロンズニッケル塗装
脚部先端	プラスチック素材、フェルト

ELIOS / エリオス

MAXALTO

Round small table cm Ø35

		Mirror
SMTT3S	ラウンドスモールテーブル (塗装仕上)	**233,200**
SMTT3S_CL	ラウンドスモールテーブル (クローム仕上)	**295,900**

SMTT3S

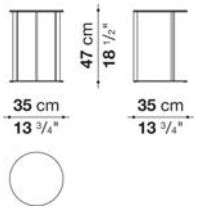

N.B. / 注意事項

天板：ミラー仕上0850Vとなります。
脚部：ブロンズニッケル塗装0174B、またはクロームスチール0110Mよりお選びください。

ELIOS / エリオス

MAXALTO

Round small table cm Ø35

		Mirror
SMTT3BS	ラウンドスモールテーブル (塗装仕上)	**233,200**
SMTT3BS_CL	ラウンドスモールテーブル (クローム仕上)	**295,900**

SMTT3BS

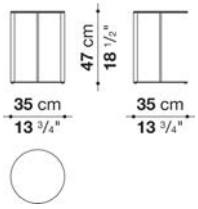

N.B. / 注意事項

天板：ミラー仕上0850Vとなります。
脚部：ブロンズニッケル塗装0174B、またはクロームスチール0110Mよりお選びください。

ELIOS / エリオス

MAXALTO

Round small table cm Ø40

		Glass
TME4	ラウンドスモールテーブル	412,500

TME4

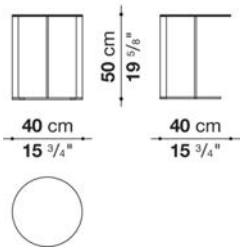

N.B. / 注意事項

天板：スモークドブラックペイントガラス0140Fとなります。
脚部：ブロンズニッケル塗装0174B、アンバー塗装0137A、グラファイト塗装0252G、または、ブラッククローム塗装0170Mよりお選びください。

※ トレイTME4_Vを組み合わせて使用いただけます。

ELIOS / エリオス

MAXALTO

Round tray cm Ø47

		Oak	Shellac
TME4_V	ラウンドトレイ	346,500	116,600

TME4_V

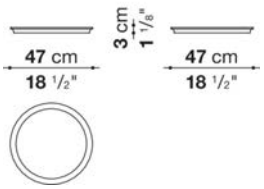

N.B. / 注意事項

トレイ：オーク (グレー0378G、ライト0374C、ブラック0381N、または、シェラック (ソイア6805G、レッド7110G、ブラック3764G) より
お選びください。

※ スモールテーブルTME4と組み合わせてご使用いただけます。

ELIOS / エリオス　　MAXALTO

Round small table cm Ø86

		Glass
TME8	ラウンドスモールテーブル（塗装仕上）	**885,500**
TME8_CL	ラウンドスモールテーブル（クローム仕上）	**958,100**

TME8

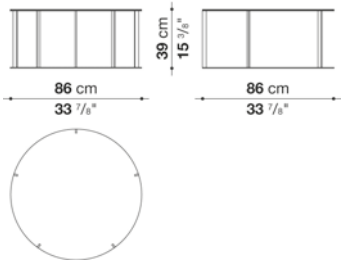

N.B. / 注意事項

天板：スモークドブラックペイントガラス0140Fとなります。
脚部：ブロンズニッケル塗装0174B、またはクロームスチール0110Mよりお選びください。

ELIOS / エリオス　　MAXALTO

Round small table cm Ø120

		Glass
TME12	ラウンドスモールテーブル（塗装仕上）	**1,560,900**
TME12_CL	ラウンドスモールテーブル（クローム仕上）	**1,656,600**

TME12

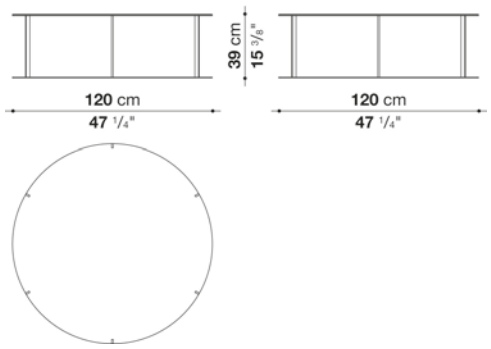

N.B. / 注意事項

天板：スモークドブラックペイントガラス0140Fとなります。
脚部：ブロンズニッケル塗装0174B、またはクロームスチール0110Mよりお選びください。

ELIOS / エリオス　　MAXALTO

Oval small table cm 55 (Mirror)

		Mirror
SMTO5S	オーバルスモールテーブル（塗装仕上）	349,800
SMTO5S_CL	オーバルスモールテーブル（クローム仕上）	422,400

SMTO5S

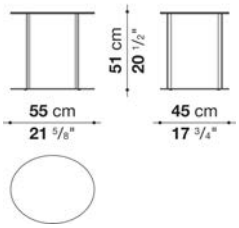

N.B. / 注意事項

天板：ミラー仕上0850Vとなります。
脚部：ブロンズニッケル塗装0174B、またはクロームスチール0110Mよりお選びください。

※ トレイTME6_Vを組み合わせて使用いただけます。

ELIOS / エリオス　　MAXALTO

Oval small table cm 55 (Glass)

		Glass
TME6	オーバルスモールテーブル	445,500

TME6

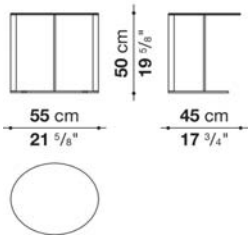

N.B. / 注意事項

天板：スモークドブラックペイントガラス0140Fとなります。
脚部：ブロンズニッケル塗装0174B、アンバー塗装0137A、グラファイト塗装0252G、または、ブラッククローム塗装0170Mよりお選びください。

※ トレイTME6_Vを組み合わせて使用いただけます。

Oval tray cm 62

		Oak	Shellac								
TME6_V	オーバルトレイ	**393,800**	**130,900**								

TME6_V

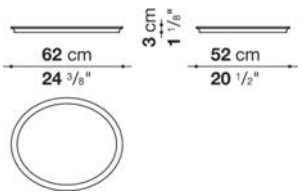

N.B. / 注意事項

トレイ：オーク (グレー0378G、ライト0374C、ブラック0381N、または、シェラック (ソイア6805G、レッド7110G、ブラック3764G) より お選びください。

※ スモールテーブルSMTO5S, SMTO5S_CL, TME6と組み合わせてご使用いただけます。





TECHNICAL SPECIFICATIONS / 技術情報：

天板	木質パーティクルボード及び突板無垢木材部材
天板仕上	オーク
天板仕上(SMTT3BM-SMTM4M-SMTM6M)	大理石
フレーム	ブロンズニッケル塗装、銅メッキ仕上成形鋼材
脚部先端	プラスチック素材
天板 (TLT)	ミュージアムガラス
ミドルトップ (TLT)	突板MDFファイバーボード
フレーム (TLT)	成形鋼材
引き出し式トレイ (TLT)	突板MDFファイバーボード (底面革張り)
脚部先端 (TLT)	プラスチック素材

LITHOS / リソス　　MAXALTO

Round small table cm φ35

		Guatemala green marble	Travertine marble	Marquinia Black Marble	Calacatta white marble	Sahara noir marble	Portoro black marble				
SMTT3BM	3Bスモールテーブル (塗装仕上)	**304,700**	**331,100**	**371,800**	**378,400**	**413,600**	**500,500**				

SMTT3BM

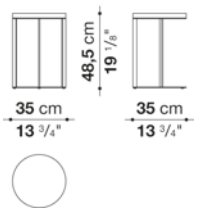

N.B. / 注意事項

天板：マーブル(グロッシーグアテマラグリーン0182V、ナチュラルトラバーチン0188P、グロッシーマルキーナブラック0185P、
グロッシーカラカッタホワイト0184P、グロッシーサハラノワール0940S、グロッシーポルトロブラック0187P)よりお選びください。
脚部：ブロンズニッケル塗装0174B、アンバー塗装0137A、グラファイト塗装0252G、ブラッククローム塗装0170Mよりお選びください。

LITHOS / リソス　　MAXALTO

Square small table cm 45 (Oak & Natural wenge)

		Oak	White oak rough cut	Natural wenge							
SMTL4	L4スモールテーブル	**398,200**	**405,900**	**409,200**							

SMTL4

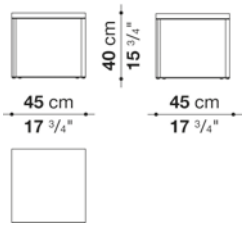

N.B. / 注意事項

天板：オーク(グレー0378G、ライト0374C、ブラック0381N)、ホワイトオークラフカット0354B、ナチュラルヴェンゲ0414Wより
お選びください。
脚部：ブロンズニッケル塗装0174B、アンバー塗装0137A、グラファイト塗装0252G、ブラッククローム塗装0170Mよりお選びください。

LITHOS / リソス　　MAXALTO

Square small table cm 45 (Marble)

		Guatemala green marble	Travertine marble	Marquinia Black Marble	Calacatta white marble	Sahara noir marble	Portoro black marble				
SMTM4M	4Mスモールテーブル (塗装仕上)	**436,700**	**423,500**	**507,100**	**515,900**	**556,600**	**663,300**				

SMTM4M

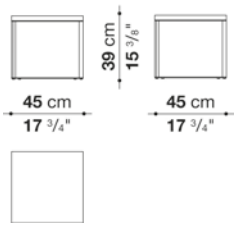

N.B. / 注意事項

天板：マーブル(グロッシーグアテマラグリーン0182V、ナチュラルトラバーチン0188P、グロッシーマルキーナブラック0185P、
グロッシーカラカッタホワイト0184P、グロッシーサハラノワール0940S、グロッシーボルトロブラック0187P)よりお選びください。
脚部：ブロンズニッケル塗装0174B、アンバー塗装0137A、グラファイト塗装0252G、ブラッククローム塗装0170Mよりお選びください。

LITHOS / リソス　　MAXALTO

Square small table cm 90 (Oak & Natural wenge)

		Oak	White oak rough cut	Natural wenge							
SMTL6	L6ローテーブル	**981,200**	**1,061,500**	**1,071,400**							

SMTL6

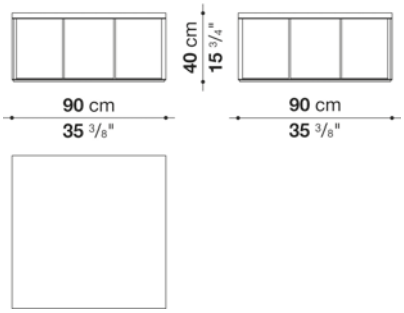

N.B. / 注意事項

天板：オーク(グレー0378G、ライト0374C、ブラック0381N)、ホワイトオークラフカット0354B、ナチュラルヴェンゲ0414Wよりお選びください。
脚部：ブロンズニッケル塗装0174B、アンバー塗装0137A、グラファイト塗装0252G、ブラッククローム塗装0170Mよりお選びください。

LITHOS / リソス　　MAXALTO

Square small table cm 90 (Marble)

		Guatemala green marble	Travertine marble	Marquinia Black Marble	Calacatta white marble	Sahara noir marble					
SMTM6M	6M口ーテーブル (塗装仕上)	**927,300**	**815,100**	**986,700**	**1,157,200**	**1,399,200**					

SMTM6M

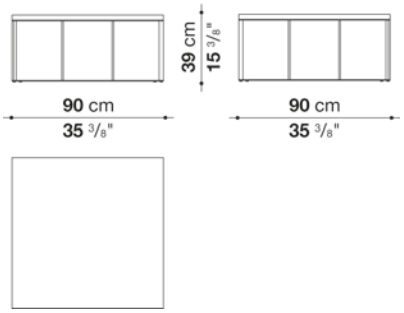

N.B. / 注意事項

天板：マーブル(グロッシーグアテマラグリーン0182V、ナチュラルトラバーチン0188P、グロッシーマルキーナブラック0185P、
グロッシーカラカッタホワイト0184P、グロッシーサハラノワール0940S)よりお選びください。
脚部：ブロンズニッケル塗装0174B、アンバー塗装0137A、グラファイト塗装0252G、ブラッククローム塗装0170Mよりお選びください。

LITHOS / リソス　　MAXALTO

Rectangular small table cm 90 (Oak & Natural wenge)

		Oak	White oak rough cut	Natural wenge							
SMTL5	L5スモールテーブル	**584,100**	**728,200**	**734,800**							

SMTL5

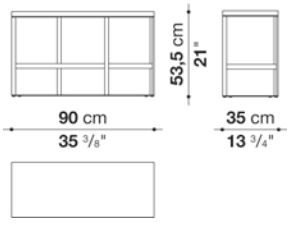

N.B. / 注意事項

天板：オーク(グレー0378G、ライト0374C、ブラック0381N)、ホワイトオークラフカット0354B、ナチュラルヴェンゲ0414Wより
お選びください。
脚部：ブロンズニッケル塗装0174B、アンバー塗装0137A、グラファイト塗装0252G、ブラッククローム塗装0170Mよりお選びください。

LITHOS / リソス　　MAXALTO

Rectangular small table cm 160 (Oak & Natural wenge)

		Oak	White oak rough cut	Natural wenge
SMTL7	L7ローテーブル	1,324,400	1,445,400	1,458,600

SMTL7

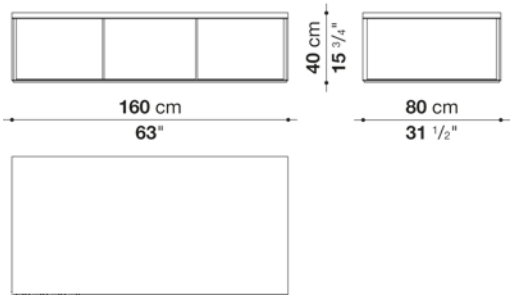

N.B. / 注意事項

天板：オーク(グレー0378G、ライト0374C、ブラック0381N)、ホワイトオークラフカット0354B、ナチュラルヴェンゲ0414Wより
お選びください。
脚部：ブロンズニッケル塗装0174B、アンバー塗装0137A、グラファイト塗装0252G、ブラッククローム塗装0170Mよりお選びください。

LITHOS / リソス　　MAXALTO

Small table with 1 extractable tray cm 90

		Oak	Natural wenge
TLT13	スモールテーブル (トレイ1個付)	1,601,600	1,668,700

TLT13

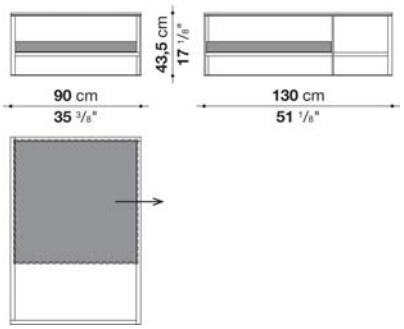

N.B. / 注意事項

天板：ミュージアムガラス0200Tとなります。
棚板・トレイ：オーク (グレー0378G、ライト0374C、ブラック0381N) 、ナチュラルヴェンゲ0414Wよりお選びください。
トレイ底面：コロニアルレザーAF571、ダークブラウンレザーAF355よりお選びください。
脚部：ブロンズニッケル塗装0174B、アンバー塗装0137A、グラファイト塗装0252G、ブラッククローム塗装0170Mよりお選びください。

※以下の組み合わせを推奨しています。
(A) 棚板・トレイがライトオーク0374Cの場合 → コロニアルレザーAF571
(B) 棚板・トレイがグレーオーク0378G、ブラックオーク0381N、ナチュラルヴェンゲ0414Wの場合 → ダークブラウンレザーAF355

Small table with 2 extractable trays cm 180

		Oak	Natural wenge								
TLT18	スモールテーブル (トレイ2個付)	**2,543,200**	**2,675,200**								

TLT18

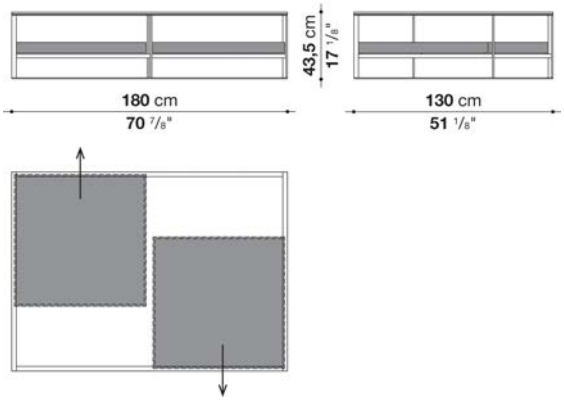

N.B. / 注意事項

天板：ミュージアムガラス0200Tとなります。
棚板・トレイ：オーク(グレー0378G、ライト0374C、ブラック0381N)、ナチュラルヴェンゲ0414Wよりお選びください。
トレイ底面：コロニアルレザーAF571、ダークブラウンレザーAF355よりお選びください。
脚部：ブロンズニッケル塗装0174B、アンバー塗装0137A、グラファイト塗装0252G、ブラッククローム塗装0170Mよりお選びください。

※以下の組み合わせを推奨しています。
(A) 棚板・トレイがライトオーク0374Cの場合→コロニアルレザーAF571
(B) 棚板・トレイがグレーオーク0378G、ブラックオーク0381N、ナチュラルヴェンゲ0414Wの場合→ダークブラウンレザーAF355



TECHNICAL SPECIFICATIONS / 技術情報：

天板 (SM40T-SM53T)	無垢木材
天板 (SM80T)	木質版パーティクルボード
トレイ (SM47V)	構造拡張発泡ポリウレタン、または、無垢木材とMDFファイバーボード
構造	無垢木材
脚部先端	プラスチック

LOTO / ロト

MAXALTO

Round small table cm Ø 40

		Oak	Shellac
SM40T	40 ラウンドスモールテーブル	338,800	407,000

SM40T

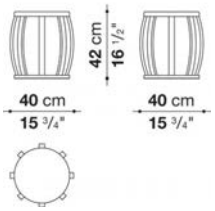

N.B. / 注意事項

フレーム：オーク (グレー0378G、ライト0374C、ブラック0381N) 、またはシェラック (ソイア6805G、レッド7110G、ブラック3764G) よりお選びください。

LOTO / ロト

MAXALTO

Round small table cm Ø 80

		Oak	Shellac
SM80T	80 ラウンドスモールテーブル	551,100	662,200

SM80T

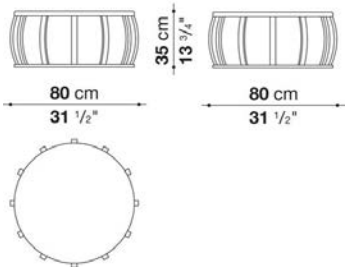

N.B. / 注意事項

フレーム：オーク (グレー0378G、ライト0374C、ブラック0381N) 、またはシェラック (ソイア6805G、レッド7110G、ブラック3764G) よりお選びください。

LOTO / ロト

MAXALTO

Round small table cm Ø 53

		Oak	Shellac
SM53T	53 ラウンドスモールテーブル	481,800	511,500

SM53T

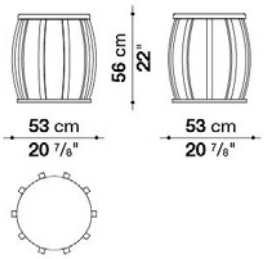

N.B. / 注意事項

フレーム：オーク (グレー0378G、ライト0374C、ブラック0381N) 、またはシェラック (ソイア6805G、レッド7110G、ブラック3764G) よりお選びください。

※ トレイSM47Vを組み合わせて使用いただけます。

LOTO / ロト

MAXALTO

Round tray cm Ø 47

		Oak	Shellac
SM47V	47 ラウンドトレイ	346,500	116,600

SM47V

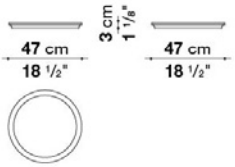

N.B. / 注意事項

トレイ：オーク (グレー0378G、ライト0374C、ブラック0381N) 、またはシェラック (ソイア6805G、レッド7110G、ブラック3764G) よりお選びください。

※ スモールテーブルSM53Tと組み合わせてご使用いただけます。



TECHNICAL SPECIFICATIONS / 技術情報：

天板	MDF木質ファイバーパネル
天板仕上	グロッシー塗装：アンスラサイト、デザート、スティールグレー、カフェ、ブリックレッド
天板仕上(SMTV11P-SMTV14P)	カラカッタホワイトマーブル、マルキーナブラックマーブル、グアテマラグリーンマーブル
天板仕上(SMTO5P)	カラカッタホワイトマーブル、マルキーナブラックマーブル、グアテマラグリーンマーブル、サハラノワールマーブル
サポートフレーム (SMTO5L-SMTV11-SMTV14-SMTB15-SMTV19-SMT4L-SMTO8L))	ブロンズニッケル塗装、クロームスティール
サポートフレーム (SMTO5P-SMTV11P-SMTV14P)	クロームスティール
脚部先端	プラスチック素材

PATHOS / パソス　　MAXALTO

Round small table cm Ø 45

		Glossy
SMT4L	4Lスモールテーブル (塗装仕上)	**484,000**
SMT4L_CL	4Lスモールテーブル (クローム仕上)	**500,500**

SMT4L

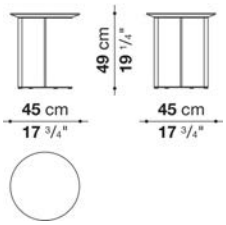

N.B. / 注意事項

天板：グロッシーアンスラサイト9907L、グロッシーデザート4516L、グロッシースチールグレー1340L、グロッシーカフェ3750L、
グロッシーブリックレッド3755Lよりお選びください。
脚部：ブロンズニッケル塗装0174B、クロームスチール0110Mよりお選びください。

PATHOS / パソス　　MAXALTO

Oval small table cm 65.5 (Glossy Top)

		Glossy
SMTO5L	5Lスモールテーブル (塗装仕上)	**509,300**
SMTO5L_CL	5Lスモールテーブル (クローム仕上)	**557,700**

SMTO5L

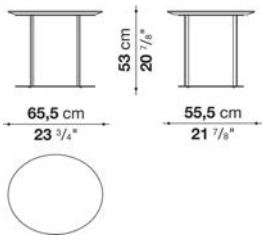

N.B. / 注意事項

天板：グロッシーアンスラサイト9907L、グロッシーデザート4516L、グロッシースチールグレー1340L、グロッシーカフェ3750L、
グロッシーブリックレッド3755Lよりお選びください。
脚部：ブロンズニッケル塗装0174B、クロームスチール0110Mよりお選びください。

PATHOS / パソス　　MAXALTO

Oval small table cm 65.5 (Marble Top)

		Guatemala green marble	Marquinia Black Marble	Calacatta white marble	Sahara noir marble						
SMTO5P	5Pスモールテーブル（クローム仕上）	**614,900**	**702,900**	**731,500**	**878,900**						
SMTO5BP	5Pスモールテーブル（塗装仕上）	**568,700**	**655,600**	**684,200**	**833,800**						

SMTO5P

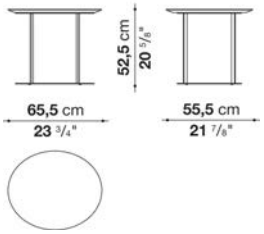

N.B. / 注意事項

天板：グロッシーグアテマラグリーンマーブル0182V、マルキーナブラックマーブル(グロッシー0185P、マット0955M)、
グロッシーカラカッタホワイトマーブル0184P、グロッシーサハラノワール0940Sよりお選びください。
脚部：ブロンズニッケル塗装0174B、クロームスチール0110Mよりお選びください。

PATHOS / パソス　　MAXALTO

Oval small table cm 79.5 (Glossy Top)

		Glossy									
SMTO8L	8Lスモールテーブル（塗装仕上）	**748,000**									
SMTO8L_CL	8Lスモールテーブル（クローム仕上）	**783,200**									

SMTO8L

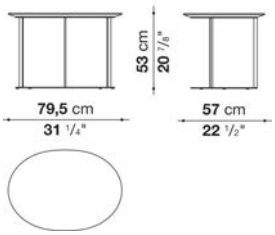

N.B. / 注意事項

天板：グロッシーアンスラサイト9907L、グロッシーデザート4516L、グロッシースチールグレー1340L、グロッシーカフェ3750L、
グロッシーブリックレッド3755Lよりお選びください。
脚部：ブロンズニッケル塗装0174B、クロームスチール0110Mよりお選びください。

PATHOS / パソス　　MAXALTO

Square small table cm 110 (Glossy Top)

		Glossy
SMTV11B	11ロ―テーブル (塗装仕上)	**1,245,200**
SMTV11	11ロ―テーブル (クローム仕上)	**1,346,400**

SMTV11

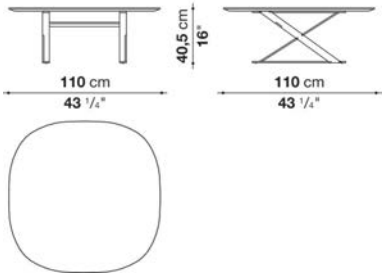

N.B. / 注意事項

天板：グロッシーアンスラサイト9907L、グロッシーデザート4516L、グロッシースチールグレー1340L、グロッシーカフェ3750L、
グロッシーブリックレッド3755Lよりお選びください。
脚部：ブロンズニッケル塗装0174B、クロームスチール0110Mよりお選びください。

PATHOS / パソス　　MAXALTO

Square small table cm 110 (Marble Top)

		Guatemala green marble	Marquinia Black Marble	Calacatta white marble
SMTV11BP	11Pロ―テーブル (塗装仕上)	**1,245,200**	**1,412,400**	**1,646,700**
SMTV11P	11Pロ―テーブル (クローム仕上)	**1,328,800**	**1,493,800**	**1,727,000**

SMTV11P

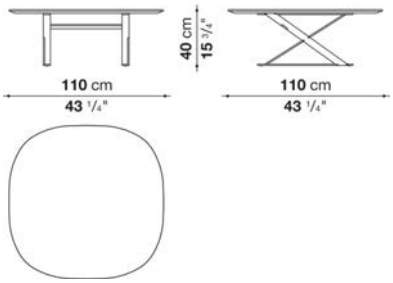

N.B. / 注意事項

天板：グロッシーグアテマラグリーンマーブル0182V、マルキーナブラックマーブル(グロッシー0185P、マット0955M)、
グロッシーカラカッタホワイトマーブル0184Pよりお選びください。
脚部：ブロンズニッケル塗装0174B、クロームスチール0110Mよりお選びください。

PATHOS / パソス　　MAXALTO

Square small table cm 135 (Glossy Top)

		Glossy
SMTV14B	14口ーテーブル (塗装仕上)	**1,580,700**
SMTV14	14口ーテーブル (クローム仕上)	**1,705,000**

SMTV14

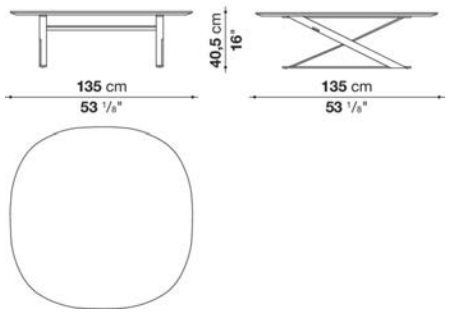

N.B. / 注意事項

天板：グロッシーアンスラサイト9907L、グロッシーデザート4516L、グロッシースチールグレー1340L、グロッシーカフェ3750L、
グロッシーブリックレッド3755Lよりお選びください。
脚部：ブロンズニッケル塗装0174B、クロームスチール0110Mよりお選びください。

PATHOS / パソス　　MAXALTO

Square small table cm 135 (Marble Top)

		Guatemala green marble	Marquinia Black Marble	Calacatta white marble
SMTV14BP	14Pローテーブル (塗装仕上)	**1,674,200**	**1,915,100**	**2,106,500**
SMTV14P	14Pローテーブル (クローム仕上)	**1,797,400**	**2,038,300**	**2,228,600**

SMTV14P

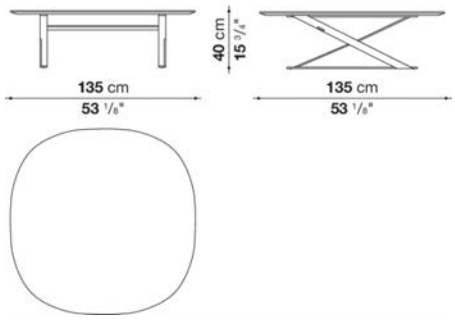

N.B. / 注意事項

天板：グロッシーグアテマラグリーンマーブル0182V、マルキーナブラックマーブル(グロッシー0185P、マット0955M)、
グロッシーカラカッタホワイトマーブル0184Pよりお選びください。
脚部：ブロンズニッケル塗装0174B、クロームスチール0110Mよりお選びください。

PATHOS / パソス　　MAXALTO

Small table cm 150 (Glossy Top)

		Glossy
SMTB15B	15口ーテーブル (塗装仕上)	**925,100**
SMTB15	15口ーテーブル (クローム仕上)	**988,900**

SMTB15

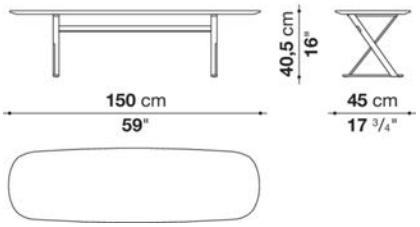

N.B. / 注意事項

天板：グロッシーアンスラサイト9907L、グロッシーデザート4516L、グロッシースチールグレー1340L、グロッシーカフェ3750L、
グロッシーブリックレッド3755Lよりお選びください。
脚部：ブロンズニッケル塗装0174B、クロームスチール0110Mよりお選びください。

PATHOS / パソス　　MAXALTO

Small table cm 190 (Glossy Top)

		Glossy
SMTB19B	19口ーテーブル (塗装仕上)	**1,013,100**
SMTB19	19口ーテーブル (クローム仕上)	**1,076,900**

SMTB19

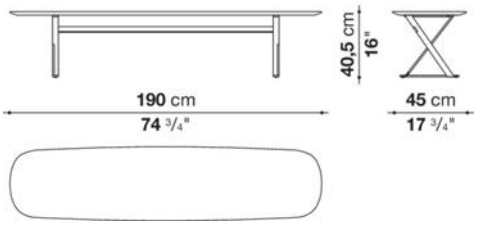

N.B. / 注意事項

天板：グロッシーアンスラサイト9907L、グロッシーデザート4516L、グロッシースチールグレー1340L、グロッシーカフェ3750L、
グロッシーブリックレッド3755Lよりお選びください。
脚部：ブロンズニッケル塗装0174B、クロームスチール0110Mよりお選びください。

RECIPIO '14 / レシピオ '14

MAXALTO

design Antonio Citterio / アントニオ・チッテリオ



TECHNICAL SPECIFICATIONS / 技術情報：

天板	Bayfit®(バイエル社製)構造拡張発泡ポリウレタン
天板と下段天板 (LXC8)	MDFファイバーボード
天板と下段天板(LXC25)	突板無垢木材、木質パーティクルボード
サポートフレーム	無垢木材
脚部先端	フェルト

RECIPIO '14 / レシピオ '14 MAXALTO

Small table cm φ60

		Shellac									
LXC6	スモールテーブル	**463,100**									

LXC6

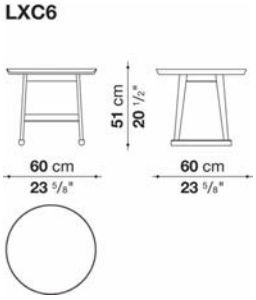

N.B. / 注意事項　天板と脚部：シェラック (ソイア6805G、レッド7110G、ブラック3764G) よりお選びください。

RECIPIO '14 / レシピオ '14 MAXALTO

Small table cm φ90

		Shellac									
LXC9	スモールテーブル	**563,200**									

LXC9

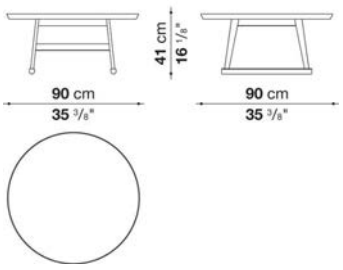

N.B. / 注意事項　天板と脚部：シェラック (ソイア6805G、レッド7110G、ブラック3764G) よりお選びください。

RECIPIO '14 / レシピオ '14 — MAXALTO

Small table cm 150

		Shellac									
LXC7	スモールテーブル	**638,000**									

LXC7

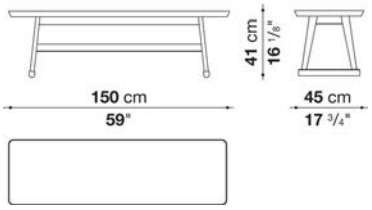

N.B. / 注意事項　天板と脚部：シェラック (ソイア6805G、レッド7110G、ブラック3764G) よりお選びください。

RECIPIO '14 / レシピオ '14 — MAXALTO

Small table cm 180

		Shellac									
LXC8	スモールテーブル	**1,090,100**									

LXC8

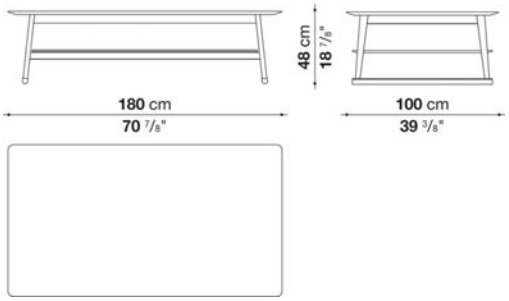

N.B. / 注意事項　天板と脚部：シェラック (ソイア6805G、レッド 7110G、ブラック3764G)よりお選びください。

Rectangular small table cm 180

		Oak									
LXC25	スモールテーブル	**1,773,200**									

LXC25

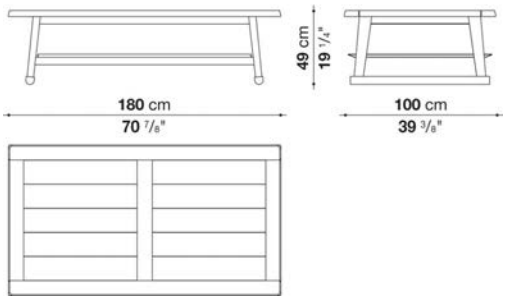

N.B. / 注意事項 天板と脚部：オーク (グレー0378G、ライト0374C、ブラック0381N) よりお選びください。

SIDUS / シダス

MAXALTO

coordinated by Antonio Citterio / アントニオ・チッテリオ



TECHNICAL SPECIFICATIONS / 技術情報：

天板	突板積層合板
フレーム	無垢木材、突板木質パーティクルボード
ドロワー	突板積層合板
フレーム及び天板仕上	（グレーオーク、ブラッシュドライトオーク、ブラッシュドブラックオーク）
脚部先端	プラスチック素材

SIDUS / シダス MAXALTO

Rectangular small table with drawer cm 71.5

		Oak									
SMTV7C	スモールテーブル（ドロワー付）	701,800									

SMTV7C

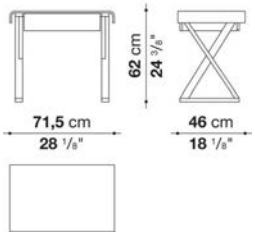

N.B. / 注意事項　天板と脚部：オーク（グレー0378G、ライト0374C、ブラック0381N）よりお選びください。



TECHNICAL SPECIFICATIONS / 技術情報：

天板	MDFパネルにステンレススチールシート
サポートフレーム	ダイキャストアルミニウム押出材メタルサポート付
脚部先端	プラスチック素材

SOLEIDE / ソレイド　　MAXALTO

Rectangular small table cm 100

TSL100_4	100 長方形スモールテーブル(塗装仕上)	**1,038,400**									
TSL100_4G	100 長方形スモールテーブル(シェラック仕上)	**1,094,500**									

TSL100_4

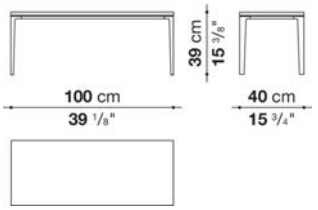

N.B. / 注意事項

天板 : ピューター リフレクティブハンマースチール0730Iとなります。
脚部 : アンバー塗装0137A、グラファイト塗装0252G、ブロンズニッケル塗装0174B、または、シェラック (ソイア6805G、レッド7110G、ブラック3764G) よりお選びください。

SOLEIDE / ソレイド　　MAXALTO

Rectangular low table cm 130

TSL130_9	130 長方形ローテーブル(塗装仕上)	**1,536,700**									
TSL130_9G	130 長方形ローテーブル(シェラック仕上)	**1,637,900**									

TSL130_9

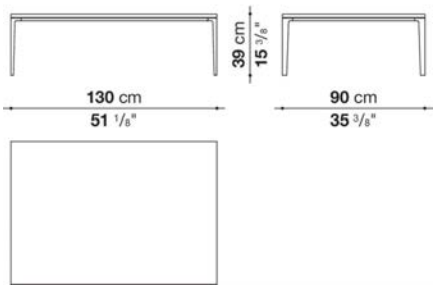

N.B. / 注意事項

天板 : ピューター リフレクティブハンマースチール0730Iとなります。
脚部 : アンバー塗装0137A、グラファイト塗装0252G、ブロンズニッケル塗装0174B、または、シェラック (ソイア6805G、レッド7110G、ブラック3764G) よりお選びください。

SOLEIDE / ソレイド　MAXALTO

Rectangular low table cm 180

TSL180_13	180 長方形ローテーブル(塗装仕上)	**2,399,100**
TSL180_13G	180 長方形ローテーブル(シェラック仕上)	**2,493,700**

TSL180_13

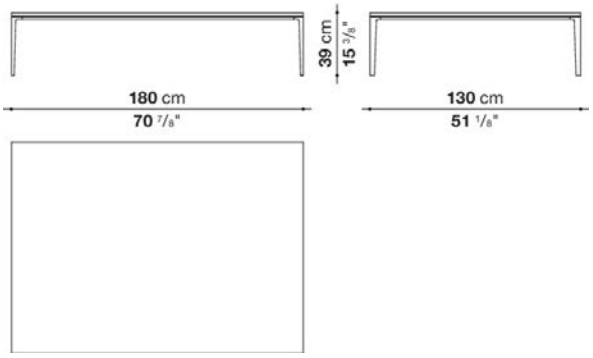

N.B. / 注意事項

天板 : ピューター リフレクティブハンマースチール0730Iとなります。
脚部 : アンバー塗装0137A、グラファイト塗装0252G、ブロンズニッケル塗装0174B、または、シェラック (ソイア6805G、レッド7110G、ブラック3764G) よりお選びください。

SOLEIDE / ソレイド　MAXALTO

Console cm 130

CSL130_4	130 コンソール(塗装仕上)	**1,259,500**
CSL130_4G	130 コンソール(シェラック仕上)	**1,314,500**

CSL130_4

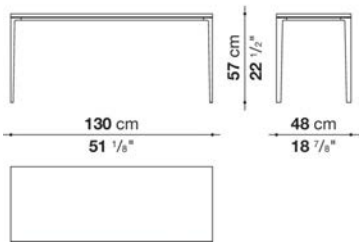

N.B. / 注意事項

天板 : ピューター リフレクティブハンマースチール0730Iとなります。
脚部 : アンバー塗装0137A、グラファイト塗装0252G、ブロンズニッケル塗装0174B、または、シェラック (ソイア6805G、レッド7110G、ブラック3764G) よりお選びください。

SOLEIDE / ソレイド　MAXALTO

Console cm 180

CSL180_4	180 コンソール(塗装仕上)	**1,443,200**
CSL180_4G	180 コンソール(シェラック仕上)	**1,503,700**

CSL180_4

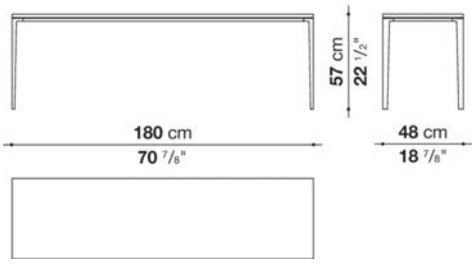

N.B. / 注意事項

天板 : ピューター リフレクティブハンマースチール0730Iとなります。
脚部 : アンバー塗装0137A、グラファイト塗装0252G、ブロンズニッケル塗装0174B、または、シェラック (ソイア6805G、レッド7110G、ブラック3764G) よりお選びください。

SOLEIDE / ソレイド　MAXALTO

Console cm 240

CSL240_4	240 コンソール(塗装仕上)	**1,909,600**
CSL240_4G	240 コンソール(シェラック仕上)	**2,018,500**

CSL240_4

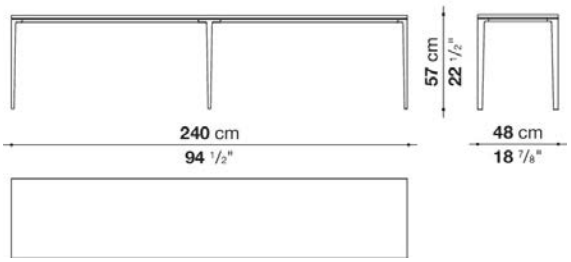

N.B. / 注意事項

天板 : ピューター リフレクティブハンマースチール0730Iとなります。
脚部 : アンバー塗装0137A、グラファイト塗装0252G、ブロンズニッケル塗装0174B、または、シェラック (ソイア6805G、レッド7110G、ブラック3764G) よりお選びください。



TECHNICAL SPECIFICATIONS / 技術情報：

天板	ハニカムコア突板合板及び木質パーティクルボード
フレーム	無垢木材、突板積層合板
脚部アジャスター	スチールおよびプラスチック素材

XILOS / キロス

MAXALTO

Round small table cm φ150 (Oak & Natural wenge)

		Oak	Natural wenge
SMTV15	150ラウンドスモールテーブル	1,337,600	1,475,100

SMTV15

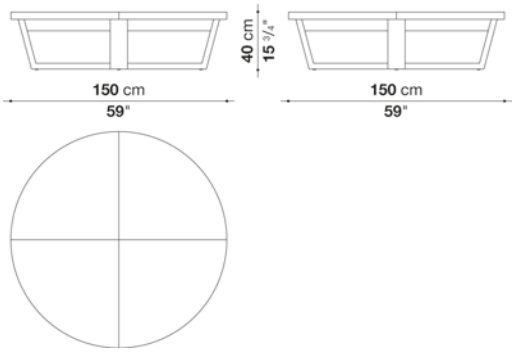

N.B. / 注意事項

天板と脚部：オーク(グレー0378G、ライト0374C、ブラック0381N)、ナチュラルウェンゲ0414Wよりお選びください。

XILOS / キロス

MAXALTO

Round small table cm φ150 (Marble)

		Guatemala green marble	Marquinia Black Marble	Emperador marble	Calacatta white marble	Sahara noir marble
SMTV15P	150ラウンドスモールテーブル	2,481,600	2,582,800	2,642,200	2,944,700	3,964,400

SMTV15P

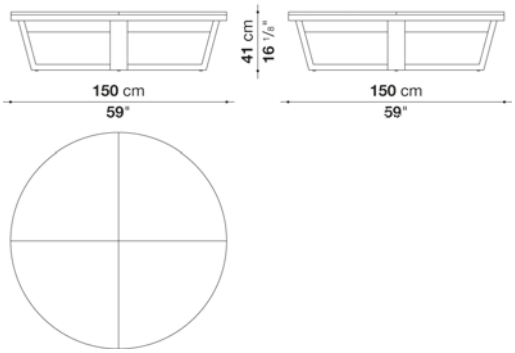

N.B. / 注意事項

天板：マーブル(グロッシーグアテマラグリーン0182V、グロッシーマルキーナブラック0185P、グロッシーエンペラドール0183E、
グロッシーカラカッタホワイト0184P、グロッシーサハラノワール0940S)よりお選びください。
脚部：オーク(グレー0378G、ライト0374C、ブラック0381N)、ナチュラルウェンゲ0414Wよりお選びください。

XILOS / キロス　　MAXALTO

Square small table cm 150 (Oak & Natural wenge)

		Oak	Natural wenge								
SMTVQ15N	150スクエアスモールテーブル	1,635,700	1,875,500								

SMTVQ15N

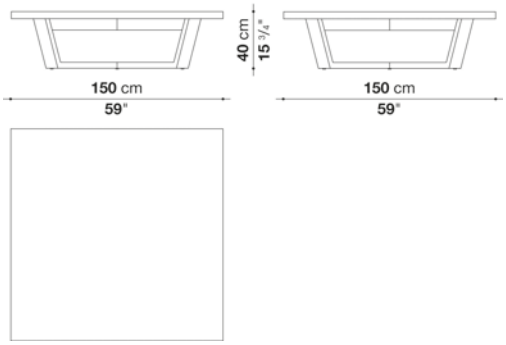

N.B. / 注意事項　　天板と脚部：オーク(グレー0378G、ライト0374C、ブラック0381N)、ナチュラルウェンゲ0414Wよりお選びください。

XILOS / キロス　　MAXALTO

Square small table cm 150 (Marble)

		Guatemala green marble	Marquinia Black Marble	Emperador marble	Calacatta white marble	Sahara noir marble					
SMTVQ15P	150スクエアスモールテーブル	2,421,100	2,519,000	2,577,300	2,873,200	3,867,600					

SMTVQ15P

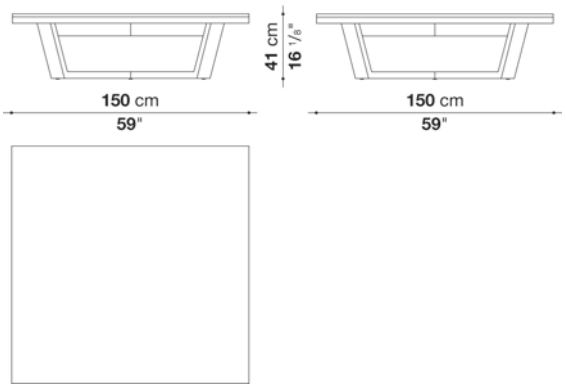

N.B. / 注意事項　　天板：マーブル(グロッシーグアテマラグリーン0182V、グロッシーマルキーナブラック0185P、グロッシーエンペラドール0183E、
グロッシーカラカッタホワイト0184P、グロッシーサハラノワール0940S)よりお選びください。
脚部：オーク(グレー0378G、ライト0374C、ブラック0381N)、ナチュラルウェンゲ0414Wよりお選びください。

XILOS / キロス　　MAXALTO

Round small table cm φ178 (Oak & Natural wenge)

		Oak	Natural wenge
SMTV18	178ラウンドスモールテーブル	1,602,700	1,840,300

SMTV18

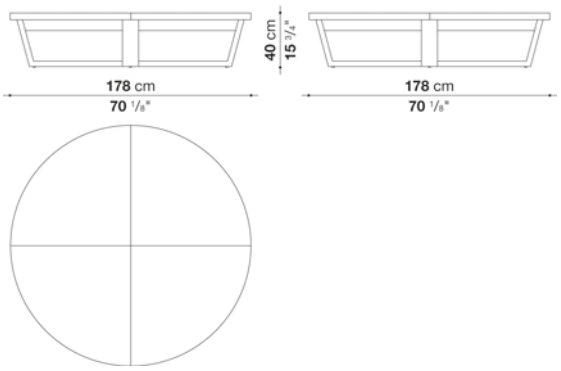

N.B. / 注意事項　　天板と脚部：オーク(グレー0378G、ライト0374C、ブラック0381N)、ナチュラルウェンゲ0414Wよりお選びください。

XILOS / キロス　　MAXALTO

Round small table cm φ178 (Marble)

		Guatemala green marble	Marquinia Black Marble	Emperador marble	Calacatta white marble	Sahara noir marble
SMTV18P	178ラウンドスモールテーブル	2,784,100	2,897,400	2,964,500	3,303,300	4,447,300

SMTV18P

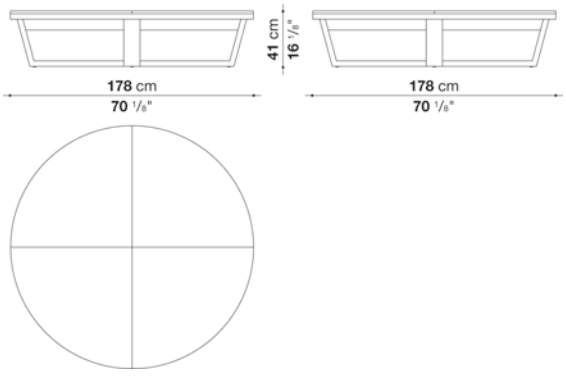

N.B. / 注意事項　　天板：マーブル(グロッシーグアテマラグリーン0182V、グロッシーマルキーナブラック0185P、グロッシーエンペラドール0183E、
グロッシーカラカッタホワイト0184P、グロッシーサハラノワール0940S)よりお選びください。
脚部：オーク(グレー0378G、ライト0374C、ブラック0381N)、ナチュラルウェンゲ0414Wよりお選びください。

XILOS / キロス

MAXALTO

Rectangular small table cm180 (Oak & Natural wenge)

		Oak	Natural wenge								
SMTVR18N	180スモールテーブル	1,328,800	1,753,400								

SMTVR18N

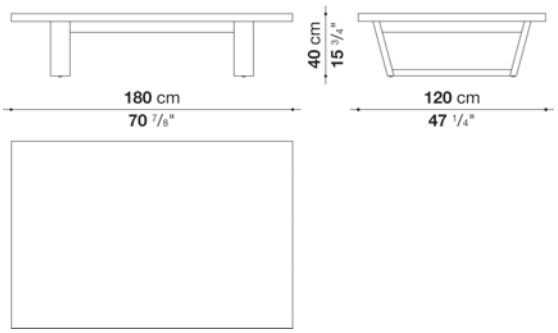

N.B. / 注意事項

天板と脚部：オーク(グレー0378G、ライト0374C、ブラック0381N)、ナチュラルウェンゲ0414Wよりお選びください。

XILOS / キロス

MAXALTO

Rectangular small table cm180 (Marble)

		Guatemala green marble	Marquinia Black Marble	Emperador marble	Calacatta white marble	Sahara noir marble					
SMTVR18P	180スモールテーブル	2,450,800	2,550,900	2,610,300	2,908,400	3,916,000					

SMTVR18P

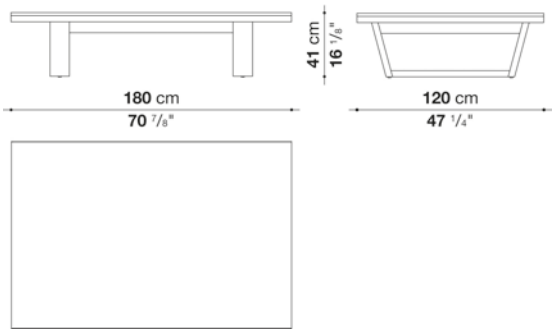

N.B. / 注意事項

天板：マーブル(グロッシーグアテマラグリーン0182V、グロッシーマルキーナブラック0185P、グロッシーエンペラドール0183E、
グロッシーカラカッタホワイト0184P、グロッシーサハラノワール0940S)よりお選びください。
脚部：オーク(グレー0378G、ライト0374C、ブラック0381N)、ナチュラルウェンゲ0414Wよりお選びください。





TECHNICAL SPECIFICATIONS / 技術情報：

外部、内部パネル	MDFファイバーボード
フラップドア内部フレーム(LX02)	ミラーシート
引き出し	MDFファイバーボードと突板パーティクルボードメラミン張りカバー
内部シェルフ	ハニカムコア合板及び木質パーティクルボード突板
オープンシェルフ	MDFパネル
フラップドアシェルフ(LX02)	強化ガラス
フラップドアハンドル	ダイキャスト亜鉛合金
サポートフレーム	ダイキャストアルミニウム押出材
脚部アジャスター	熱可塑性プラスチック

Storage unit with 2 hinged doors cm 90

		Oak	Patinated	Shellac	Natural wenge	Tineo					
LX03	90ストレージ (両開きドア)		**1,673,100**	**1,673,100**							
LX03LQ	90ストレージ (両開きドア) ダミエ仕上	**1,898,600**			**2,088,900**						
LX03TQ	90ストレージ (両開きドア) ダミエ仕上					**1,923,900**					

LX03, LX03LQ, LX03TQ

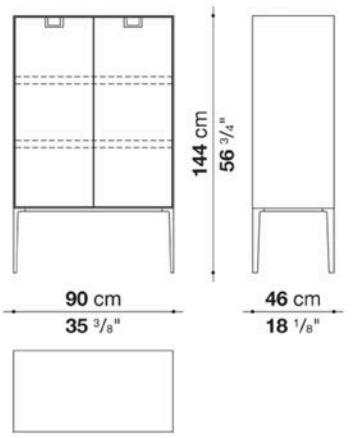

LX03LQ - LX03TQ

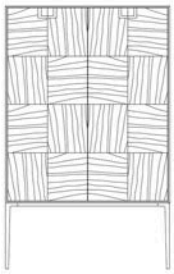

N.B. / 注意事項

LX03
本体・フロント：シェラック (ソイア6805G、レッド7110G、ブラック3764G) 、またはパティネーテッド (グラファイト0139N、ブラウン0145N) よりお選びください。
ハンドル：ブロンズニッケル塗装0174Bとなります。
内部・棚板：レッドグロッシー7110Lとなります。
脚部：本体と同色となります。

LX03LQ
本体・フロント(フロントのみダミエ仕上)：オーク (グレー0378G、ライト0374C、ブラック0381N)、またはナチュラルヴェンゲ0414Wよりお選びください。
ハンドル：アンバー塗装0137A、またはグラファイト塗装0252Gよりお選びください。
内部・棚板：マットアンスラサイト塗装0712となります。
脚部：ハンドルと同色となります。

LX03TQ
本体(天板・側面・背面)・脚部：ブラックシェラック3764Gとなります。
フロント(ダミエ仕上)：ティネオセミグロッシーシェラック0407Tとなります。
ハンドル：ブロンズニッケル塗装0174Bとなります。
内部・棚板：レッドグロッシー7110Lとなります。

※棚板の位置は、上に46mm移動し設置させることも可能です。

Storage unit with 2 hinged doors and 1 flap door cm 90

		Oak	Patinated	Shellac	Natural wenge	Tineo					
LX02	90 ストレージ（上段フラップドア、下段両開きドア）		**2,206,600**	**2,206,600**							
LX02LQ	90 ストレージ（上段フラップドア、下段両開きドア）ダミ工仕上	**2,532,200**			**2,786,300**						
LX02TQ	90 ストレージ（上段フラップドア、下段両開きドア）ダミ工仕上					**2,581,700**					

LX02, LX02LQ, LX02TQ

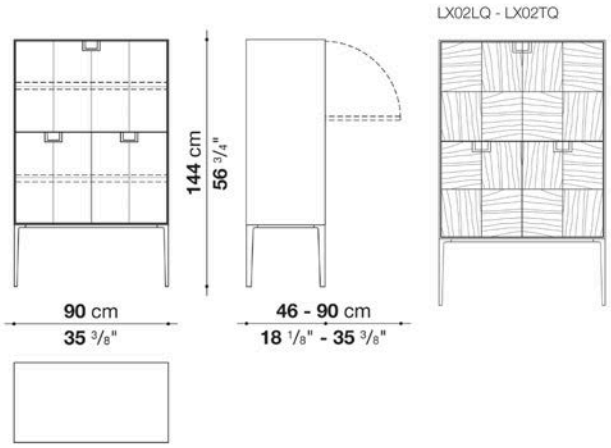

N.B. / 注意事項

LX02
本体・フロント：シェラック（ソイア6805G、レッド7110G、ブラック3764G）、またはパティネーテッド（グラファイト0139N、ブラウン0145N）よりお選びください。
ハンドル：ブロンズニッケル塗装0174Bとなります。
フラップドア内部：レッドグロッシー7110Lとなり、ミラー部分はMDFパネルにラミネート仕上げとなります。
ドア内部・棚板：レッドグロッシー7110Lとなります。
脚部：本体と同色となります。

LX02LQ
本体・フロント(フロントのみダミ工仕上)：オーク（グレー0378G、ライト0374C、ブラック0381N)、またはナチュラルヴェンゲ0414Wよりお選びください。
ハンドル：アンバー塗装0137A、またはグラファイト塗装0252Gよりお選びください。
フラップドア内部：レッドグロッシー7110Lとなり、ミラー部分はMDFパネルにラミネート仕上げとなります。
ドア内部・棚板：マットアンスラサイト塗装0712となります。
脚部：ハンドルと同色となります。

LX02TQ
本体(天板・側面・背面)・脚部：ブラックシェラック3764Gとなります。
フロント(ダミ工仕上)：ティネオセミグロッシーシェラック0407Tとなります。
ハンドル：ブロンズニッケル塗装0174Bとなります。
ドアフラップドア内部：レッドグロッシー7110Lとなり、ミラー部分はMDFパネルにラミネート仕上げとなります。
内部・棚板：レッドグロッシー7110Lとなります。

※棚板の位置は、上に46mm移動し設置させることも可能です。

Storage unit with 2 hinged doors and open compartments cm 90

		Oak	Patinated	Shellac	Natural wenge	Tineo					
LX04	90ストレージ（オープンシェルフ、両開きドア）		**1,749,000**	**1,749,000**							
LX04LQ	90ストレージ（オープンシェルフ、両開きドア）ダミエ仕上	**1,813,900**			**1,994,300**						
LX04TQ	90ストレージ（オープンシェルフ、両開きドア）ダミエ仕上					**1,923,900**					

LX04, LX04LQ, LX04TQ

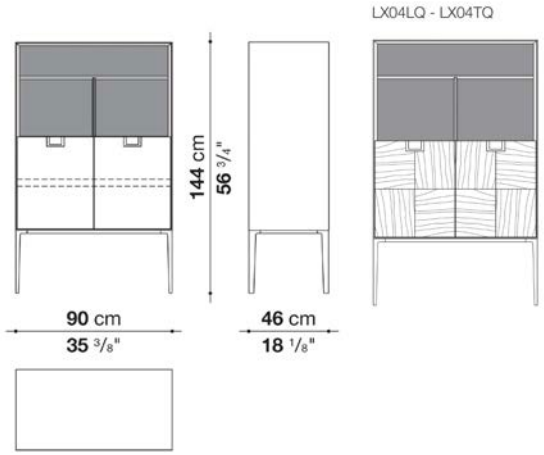

N.B. / 注意事項

LX04
本体・フロント：シェラック（ソイア6805G、レッド7110G、ブラック3764G）、またはパティネーテッド（グラファイト0139N、ブラウン0145N）よりお選びください。
オープンシェルフ内部：レッドグロッシー7110Lとなります。
ハンドル：ブロンズニッケル塗装0174Bとなります。
ドア内部・棚板：レッドグロッシー7110Lとなります。
脚部：本体と同色となります。

LX04LQ
本体・フロント(フロントのみダミエ仕上)：オーク（グレー0378G、ライト0374C、ブラック0381N)、またはナチュラルヴェンゲ0414Wよりお選びください。
オープンシェルフ内部：マットアンスラサイト塗装0712となります。
ハンドル：アンバー塗装0137A、またはグラファイト塗装0252Gよりお選びください。
ドア内部・棚板：マットアンスラサイト塗装0712となります。
脚部：ハンドルと同色となります。

LX04TQ
本体(天板・側面・背面)・脚部：ブラックシェラック3764Gとなります。
フロント(ダミエ仕上)：ティネオセミグロッシーシェラック0407Tとなります。
オープンシェルフ内部：レッドグロッシー7110Lとなります。
ハンドル：ブロンズニッケル塗装0174Bとなります。
ドア内部・棚板：レッドグロッシー7110Lとなります。

※棚板の位置は、上に46mm移動し設置させることも可能です。

Storage unit with 3 drawers and open compartments cm 90

		Oak	Patinated	Shellac	Natural wenge	Tineo					
LX05	90ストレージ（オープンシェルフ、ドロワー）		**1,761,100**	**1,761,100**							
LX05LQ	90ストレージ（オープンシェルフ、ドロワー）ダミエ仕上	**1,828,200**			**2,010,800**						
LX05TQ	90ストレージ（オープンシェルフ、ドロワー）ダミエ仕上					**1,938,200**					

LX05, LX05LQ, LX05TQ

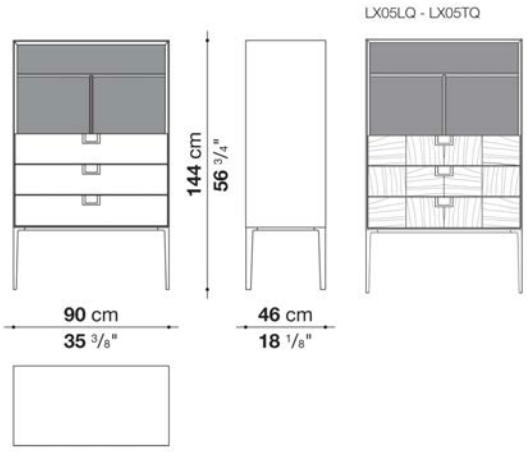

N.B. / 注意事項

LX05
本体・フロント：シェラック（ソイア6805G、レッド7110G、ブラック3764G）、またはパティネーテド（グラファイト0139N、ブラウン0145N）よりお選びください。
オープンシェルフ内部：レッドグロッシー7110Lとなります。
ハンドル：ブロンズニッケル塗装0174Bとなります。
ドロワー内部：ブロンズ色となります。
脚部：本体と同色となります。

LX05LQ
本体・フロント(フロントのみダミエ仕上)：オーク（グレー0378G、ライト0374C、ブラック0381N)、またはナチュラルヴェンゲ0414Wよりお選びください。
オープンシェルフ内部：マットアンスラサイト塗装0712となります。
ハンドル：アンバー塗装0137A、またはグラファイト塗装0252Gよりお選びください。
ドロワー内部：ブロンズ色となります。
脚部：ハンドルと同色となります。

LX05TQ
本体(天板・側面・背面)・脚部：ブラックシェラック3764Gとなります。
フロント(ダミエ仕上)：ティネオセミグロッシーシェラック0407Tとなります。
オープンシェルフ内部：レッドグロッシー7110Lとなります。
ハンドル：ブロンズニッケル塗装0174Bとなります。
ドロワー内部：ブロンズ色となります。

※棚板の位置は、上に46mm移動し設置させることも可能です。

Storage unit with 3 hinged doors and 6 drawers and open compartments cm 135

		Oak	Patinated	Shellac	Natural wenge	Tineo					
LX01	135ストレージ（オープンシェルフ、ドロワー、ドア）		**3,730,100**	**3,730,100**							
LX01LQ	135ストレージ（オープンシェルフ、ドロワー、ドア）ダミ工仕上	**3,790,600**			**4,169,000**						
LX01TQ	135ストレージ（オープンシェルフ、ドロワー、ドア）ダミ工仕上					**4,103,000**					

LX01, LX01LQ, LX01TQ

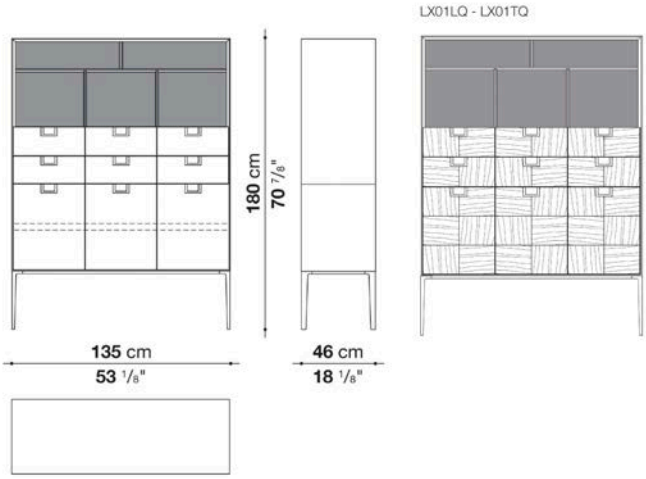

N.B. / 注意事項

LX01
本体･ フロント（1色の場合）：シェラック（ソイア6805G、レッド7110G、ブラック3764G）、
またはパティネーテッド（グラファイト0139N、ブラウン0145N）よりお選びください。
本体･ フロント（2色の場合）：オープンシェルフ天板･ 背面･ 側面からドロワー側面･ 背面まで1色、
ドロワー前面と両開きドア前面･ 側面･ 背面まで1色を指定いただけます。
シェラック（ソイア6805G、レッド7110G、ブラック3764G）よりお選びください。
オープンシェルフ内部：レッドグロッシー7110Lとなります。
ハンドル：ブロンズニッケル塗装0174Bとなります。
ドロワー内部：ブロンズ色となります。
ドア内部･ 棚板：レッドグロッシー7110Lとなります。
脚部：本体と同色となります。2色の場合は、下段と同色となります。

LX01LQ
本体･ フロント(フロントのみダミ工仕上)：オーク（グレー0378G、ライト0374C、ブラック0381N)、またはナチュラルヴェンゲ0414Wよりお選びください。
オープンシェルフ内部：マットアンスラサイト塗装0712となります。
ハンドル：アンバー塗装0137A、またはグラファイト塗装0252Gよりお選びください。
ドロワー内部：ブロンズ色となります。
内部･ 棚板：マットアンスラサイト塗装0712となります。
脚部：ハンドルと同色となります。

LX01TQ
本体(天板･ 側面･ 背面)･ 脚部：ブラックシェラック3764Gとなります。
フロント(ダミ工仕上)：ティネオセミグロッシーシェラック0407Tとなります。
オープンシェルフ内部：レッドグロッシー7110Lとなります。
ハンドル：ブロンズニッケル塗装0174Bとなります。
ドロワー内部：ブロンズ色となります。
内部･ 棚板：レッドグロッシー7110Lとなります。

※棚板の位置は、上に46mm移動し設置させることも可能です。

Left and right storage unit with 5 drawers, open compartments cm 225

		Patinated	Shellac
LX15S	225レフトストレージ（オープンシェルフ、ドロワー）	**2,721,400**	**2,721,400**
LX15D	225ライトストレージ（オープンシェルフ、ドロワー）	**2,721,400**	**2,721,400**

LX15S

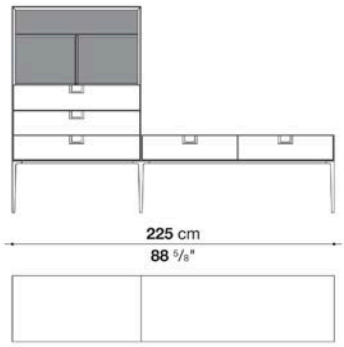

LX15D

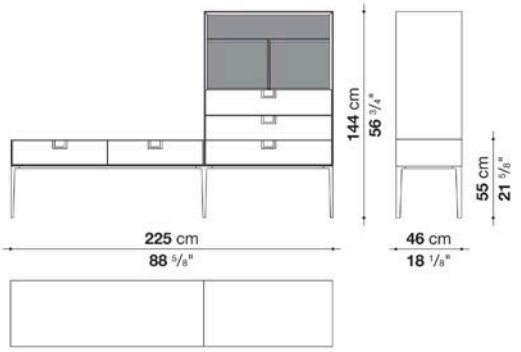

N.B. / 注意事項

LX15S / LX15D
本体・フロント：シェラック（ソイア6805G、レッド7110G、ブラック3764G）、またはパティネーテッド（グラファイト0139N、ブラウン0145N）よりお選びください。
オープンシェルフ内部：レッドグロッシー7110Lとなります。
ハンドル：ブロンズニッケル塗装0174Bとなります。
ドロワー内部：ブロンズ色となります。
脚部：フレームと同色となります。

Sideboard with 3 hinged doors cm 135 -1

		Oak	Patinated	Shellac	Natural wenge	Tineo					
LX14	135サイドボード (ドア)		**1,722,600**	**1,722,600**							
LX14LQ	135サイドボード (ドア) ダミ工仕上	**1,751,200**			**1,926,100**						
LX14TQ	135サイドボード (ドア) ダミ工仕上					**1,895,300**					

LX14, LX14LQ, LX14TQ

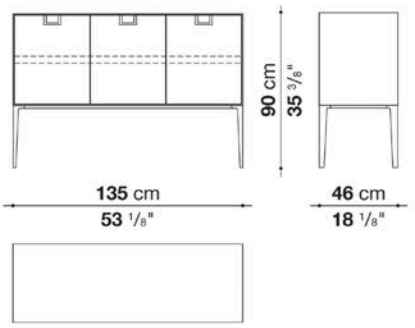

LX14LQ - LX14TQ

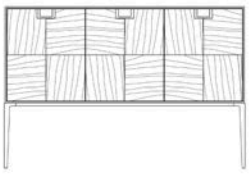

N.B. / 注意事項

LX14
本体・フロント：シェラック (ソイア6805G、レッド7110G、ブラック3764G) 、またはパティネーテッド (グラファイト0139N、ブラウン0145N) よりお選びください。
ハンドル：ブロンズニッケル塗装0174Bとなります。
ドア内部・棚板：レッドグロッシー7110Lとなります。
脚部：フレームと同色となります。

LX14LQ
本体・フロント(フロントのみダミ工仕上) : オーク (グレー0378G、ライト0374C、ブラック0381N)、またはナチュラルヴェンゲ0414Wよりお選びください。
ハンドル：アンバー塗装0137A、またはグラファイト塗装0252Gよりお選びください。
ドア内部・棚板：マットアンスラサイト塗装0712となります。
脚部：ハンドルと同色となります。

LX14TQ
本体(天板・側面・背面)・脚部：ブラックシェラック3764Gとなります。
フロント(ダミ工仕上) : ティネオセミグロッシーシェラック0407Tとなります。
ハンドル：ブロンズニッケル塗装0174Bとなります。
ドア内部・棚板：レッドグロッシー7110Lとなります。

※棚板の位置は、上に46mm移動し設置させることも可能です。

Sideboard with 3 hinged doors cm 135 -2

		Oak	Patinated	Shellac	Natural wenge	Tineo					
LX12	135サイドボード (ドア)		**1,771,000**	**1,771,000**							
LX12LQ	135サイドボード (ドア) ダミ工仕上	**1,798,500**			**1,978,900**						
LX12TQ	135サイドボード (ドア) ダミ工仕上					**1,947,000**					

LX12, LX12LQ, LX12TQ

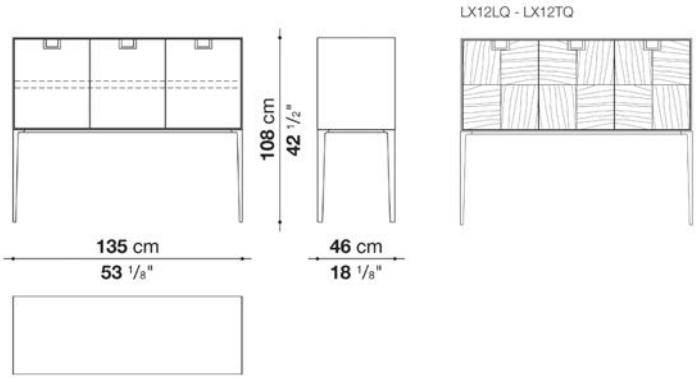

N.B. / 注意事項

LX12
本体・フロント：シェラック (ソイア6805G、レッド7110G、ブラック3764G) 、またはパティネーテッド (グラファイト0139N、ブラウン0145N) よりお選びください。
ハンドル：ブロンズニッケル塗装0174Bとなります。
ドア内部・棚板：レッドグロッシー7110Lとなります。
脚部：本体と同色となります。

LX12LQ
本体・フロント(フロントのみダミ工仕上) : オーク (グレー0378G、ライト0374C、ブラック0381N)、またはナチュラルヴェンゲ0414Wよりお選びください。
ハンドル：アンバー塗装0137A、またはグラファイト塗装0252Gよりお選びください。
ドア内部・棚板：マットアンスラサイト塗装0712となります。
脚部：ハンドルと同色となります。

LX12TQ
本体(天板・側面・背面)・脚部：ブラックシェラック3764Gとなります。
フロント(ダミ工仕上) : ティネオセミグロッシーシェラック0407Tとなります。
ハンドル：ブロンズニッケル塗装0174Bとなります。
ドア内部・棚板：レッドグロッシー7110Lとなります。

※棚板の位置は、上に46mm移動し設置させることも可能です。

Sideboard with 4 hinged doors cm 240 -1

		Oak	Patinated	Shellac	Natural wenge	Tineo					
LX13	240サイドボード (ドア)		**2,580,600**	**2,580,600**							
LX13LQ	240サイドボード (ドア) ダミ工仕上	**2,622,400**			**2,885,300**						
LX13TQ	240サイドボード (ドア) ダミ工仕上					**2,839,100**					

LX13, LX13LQ, LX13TQ

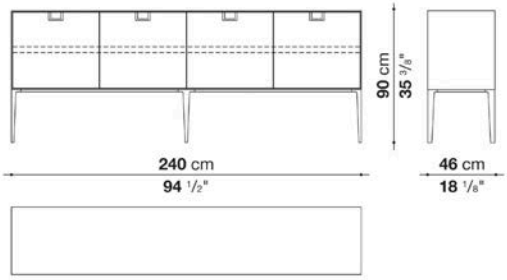

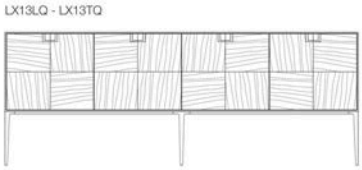

N.B. / 注意事項

LX13
本体･ フロント : シェラック (ソイア6805G、レッド7110G、ブラック3764G) 、またはパティネーテッド (グラファイト0139N、ブラウン0145N) よりお選びください。
ハンドル : ブロンズニッケル塗装0174Bとなります。
ドア内部･ 棚板 : レッドグロッシー7110Lとなります。
脚部 : 本体と同色となります。

LX13LQ
本体･ フロント(フロントのみダミ工仕上) : オーク (グレー0378G、ライト0374C、ブラック0381N)、またはナチュラルヴェンゲ0414Wよりお選びください。
ハンドル : アンバー塗装0137A、またはグラファイト塗装0252Gよりお選びください。
ドア内部･ 棚板 : マットアンスラサイト塗装0712となります。
脚部 : ハンドルと同色となります。

LX13TQ
本体(天板･ 側面･ 背面)･ 脚部 : ブラックシェラック3764Gとなります。
フロント(ダミ工仕上) : ティネオセミグロッシーシェラック0407Tとなります。
ハンドル : ブロンズニッケル塗装0174Bとなります。
ドア内部･ 棚板 : グロッシーブリックレッド7110Lとなります。

※棚板の位置は、上に46mm移動し設置させることも可能です。

Sideboard with 4 hinged doors cm 240 -2

		Oak	Patinated	Shellac	Natural wenge	Tineo					
LX11	240サイドボード (ドア)		**2,652,100**	**2,652,100**							
LX11LQ	240サイドボード (ドア) ダミ工仕上	**2,696,100**			**2,965,600**						
LX11TQ	240サイドボード (ドア) ダミ工仕上					**2,917,200**					

LX11, LX11LQ, LX11TQ

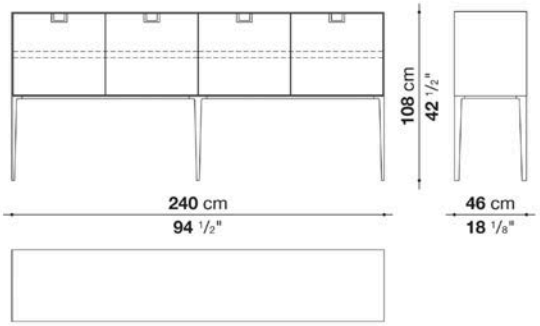

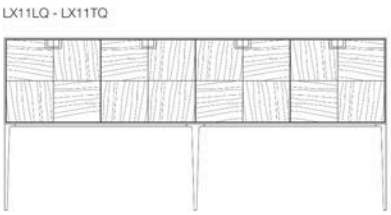

N.B. / 注意事項

LX11
本体・フロント：シェラック (ソイア6805G、レッド7110G、ブラック3764G) 、またはパティネーテッド (グラファイト0139N、ブラウン0145N) よりお選びください。
ハンドル：ブロンズニッケル塗装0174Bとなります。
ドア内部・棚板：レッドグロッシー7110Lとなります。
脚部：本体と同色となります。

LX11LQ
本体・フロント(フロントのみダミ工仕上) : オーク (グレー0378G、ライト0374C、ブラック0381N)、またはナチュラルヴェンゲ0414Wよりお選びください。
ハンドル：アンバー塗装0137A、またはグラファイト塗装0252Gよりお選びください。
ドア内部・棚板：マットアンスラサイト塗装0712となります。
脚部：ハンドルと同色となります。

LX11TQ
本体(天板・側面・背面)・脚部：ブラックシェラック3764Gとなります。
フロント(ダミ工仕上) : ティネオセミグロッシーシェラック0407Tとなります。
ハンドル：ブロンズニッケル塗装0174Bとなります。
ドア内部・棚板：レッドグロッシー7110Lとなります。

※棚板の位置は、上に46mm移動し設置させることも可能です。

Console with 2 drawers cm 135

		Oak	Patinated	Shellac	Natural wenge	Tineo					
LX10	135コンソール (ドロワー)		**1,158,300**	**1,158,300**							
LX10LQ	135コンソール (ドロワー) ダミエ仕上	**1,117,600**			**1,228,700**						
LX10TQ	135コンソール (ドロワー) ダミエ仕上					**1,273,800**					

LX10, LX10LQ, LX10TQ

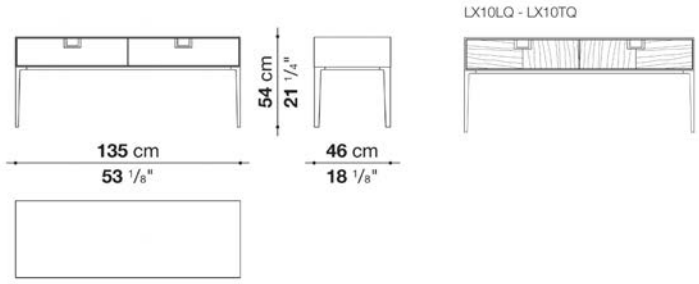

N.B. / 注意事項

LX10
本体・フロント：シェラック (ソイア6805G、レッド7110G、ブラック3764G) 、またはパティネーテッド (グラファイト0139N、ブラウン0145N) よりお選びください。
ハンドル：ブロンズニッケル塗装0174Bとなります。
ドロワー内部：ブロンズ色となります。
脚部：本体と同色となります。

LX10LQ
本体・フロント(フロントのみダミエ仕上)：オーク (グレー0378G、ライト0374C、ブラック0381N)、またはナチュラルヴェンゲ0414Wよりお選びください。
ハンドル：アンバー塗装0137A、またはグラファイト塗装0252Gよりお選びください。
ドロワー内部：ブロンズ色となります。
脚部：ハンドルと同色となります。

LX10TQ
本体(天板・側面・背面)・脚部：ブラックシェラック3764Gとなります。
フロント(ダミエ仕上)：ティネオセミグロッシーシェラック0407Tとなります。
ハンドル：ブロンズニッケル塗装0174Bとなります。
ドロワー内部：ブロンズ色となります。

Console with 2 drawers cm 240 -1

		Oak	Patinated	Shellac	Natural wenge	Tineo					
LX22	240コンソール (ドロワー)		**1,431,100**	**1,431,100**							
LX22LQ	240コンソール (ドロワー) ダミエ仕上	**1,534,500**			**1,626,900**						
LX22TQ	240コンソール (ドロワー) ダミエ仕上					**1,524,600**					

LX22, LX22LQ, LX22TQ

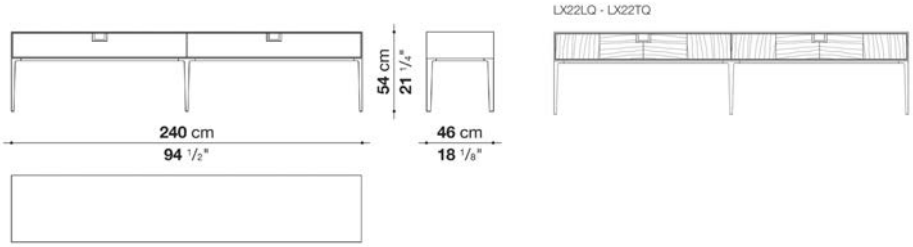

N.B. / 注意事項

LX22
本体・フロント：シェラック (ソイア6805G、レッド7110G、ブラック3764G) 、またはパティネーテッド (グラファイト0139N、ブラウン0145N) よりお選びください。
ハンドル：ブロンズニッケル塗装0174Bとなります。
ドロワー内部：ブロンズ色となります。
脚部：本体と同色となります。

LX22LQ
本体・フロント(フロントのみダミエ仕上) : オーク (グレー0378G、ライト0374C、ブラック0381N)、またはナチュラルヴェンゲ0414Wよりお選びください。
ハンドル：アンバー塗装0137A、またはグラファイト塗装0252Gよりお選びください。
ドロワー内部：ブロンズ色となります。
脚部：ハンドルと同色となります。

LX22TQ
本体(天板・側面・背面)・脚部：ブラックシェラック3764Gとなります。
フロント(ダミエ仕上) : ティネオセミグロッシーシェラック0407Tとなります。
ハンドル：ブロンズニッケル塗装0174Bとなります。
ドロワー内部：ブロンズ色となります。

Console with 2 drawers cm 240 -2

		Oak	Patinated	Shellac	Natural wenge	Tineo					
LX20	240コンソール (ドロワー)		**1,504,800**	**1,504,800**							
LX20LQ	240コンソール (ドロワー) ダミエ仕上	**1,642,300**			**1,734,700**						
LX20TQ	240コンソール (ドロワー) ダミエ仕上					**1,602,700**					

LX20, LX20LQ, LX20TQ

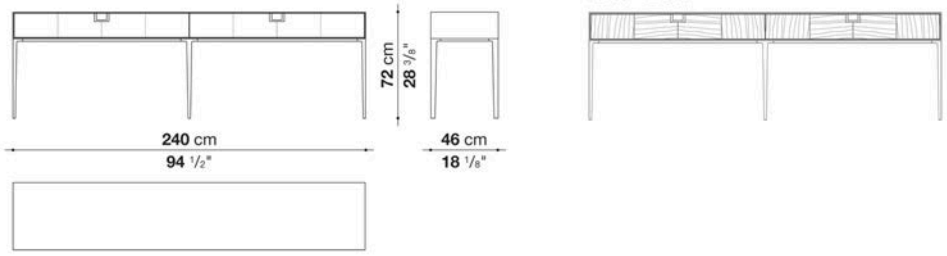

N.B. / 注意事項

LX20
本体・フロント：シェラック (ソイア6805G、レッド7110G、ブラック3764G) 、またはパティネーテッド (グラファイト0139N、ブラウン0145N) よりお選びください。
ハンドル：ブロンズニッケル塗装0174Bとなります。
ドロワー内部：ブロンズ色となります。
脚部：本体と同色となります。

LX20LQ
本体・フロント(フロントのみダミエ仕上) : オーク (グレー0378G、ライト0374C、ブラック0381N)、またはナチュラルヴェンゲ0414Wよりお選びください。
ハンドル：アンバー塗装0137A、またはグラファイト塗装0252Gよりお選びください。
ドロワー内部：ブロンズ色となります。
脚部：ハンドルと同色となります。

LX20TQ
本体(天板・側面・背面)・脚部：ブラックシェラック3764Gとなります。
フロント(ダミエ仕上) : ティネオセミグロッシーシェラック0407Tとなります。
ハンドル：ブロンズニッケル塗装0174Bとなります。
ドロワー内部：ブロンズ色となります。

Console with 4 drawers cm 135 -1

		Oak	Patinated	Shellac	Natural wenge	Tineo					
LX09	135コンソール (ドロワー)		**1,504,800**	**1,504,800**							
LX09LQ	135コンソール (ドロワー) ダミエ仕上	**1,449,800**			**1,593,900**						
LX09TQ	135コンソール (ドロワー) ダミエ仕上					**1,655,500**					

LX09, LX09LQ, LX09TQ

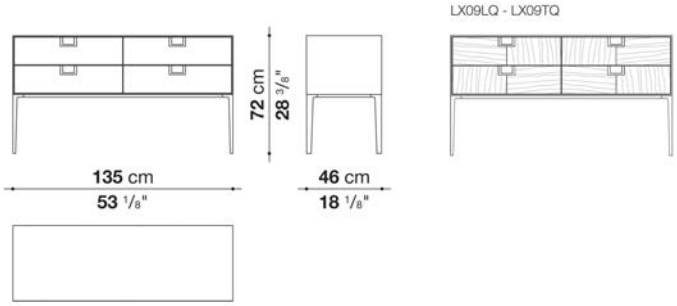

N.B. / 注意事項

LX09
本体・フロント：シェラック (ソイア6805G、レッド7110G、ブラック3764G) 、またはパティネーテッド (グラファイト0139N、ブラウン0145N) よりお選びください。
ハンドル：ブロンズニッケル塗装0174Bとなります。
ドロワー内部：ブロンズ色となります。
脚部：本体と同色となります。

LX09LQ
本体・フロント(フロントのみダミエ仕上)：オーク (グレー0378G、ライト0374C、ブラック0381N)、またはナチュラルヴェンゲ0414Wよりお選びください。
ハンドル：アンバー塗装0137A、またはグラファイト塗装0252Gよりお選びください。
ドロワー内部：ブロンズ色となります。
脚部：ハンドルと同色となります。

LX09TQ
本体(天板・側面・背面)・脚部：ブラックシェラック3764Gとなります。
フロント(ダミエ仕上)：ティネオセミグロッシーシェラック0407Tとなります。
ハンドル：ブロンズニッケル塗装0174Bとなります。
ドロワー内部：ブロンズ色となります。

Console with 4 drawers cm 135 -2

		Oak	Patinated	Shellac	Natural wenge	Tineo					
LX07	135コンソール（ドロワー）		**1,552,100**	**1,552,100**							
LX07LQ	135コンソール（ドロワー）ダミエ仕上	**1,461,900**			**1,608,200**						
LX07TQ	135コンソール（ドロワー）ダミエ仕上					**1,707,200**					

LX07, LX07LQ, LX07TQ

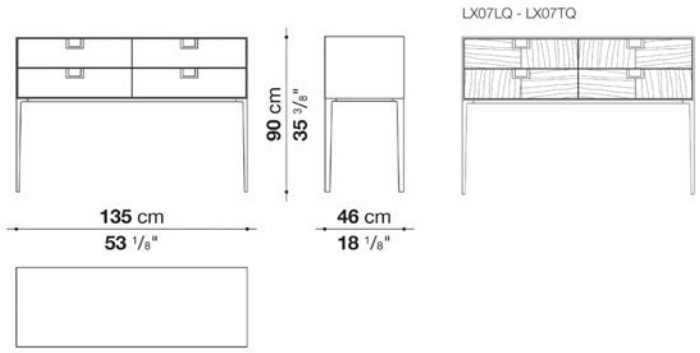

N.B. / 注意事項

LX07
本体・フロント：シェラック（ソイア6805G、レッド7110G、ブラック3764G）、またはパティネーテッド（グラファイト0139N、ブラウン0145N）よりお選びください。
ハンドル：ブロンズニッケル塗装0174Bとなります。
ドロワー内部：ブロンズ色となります。
脚部：本体と同色となります。

LX07LQ
本体・フロント(フロントのみダミエ仕上)：オーク（グレー0378G、ライト0374C、ブラック0381N)、またはナチュラルヴェンゲ0414Wよりお選びください。
ハンドル：アンバー塗装0137A、またはグラファイト塗装0252Gよりお選びください。
ドロワー内部：ブロンズ色となります。
脚部：ハンドルと同色となります。

LX07TQ
本体(天板・側面・背面)・脚部：ブラックシェラック3764Gとなります。
フロント(ダミエ仕上)：ティネオセミグロッシーシェラック0407Tとなります。
ハンドル：ブロンズニッケル塗装0174Bとなります。
ドロワー内部：ブロンズ色となります。

Console with 4 drawers cm 240 -1

		Oak	Patinated	Shellac	Natural wenge	Tineo					
LX08	240コンソール (ドロワー)		**2,025,100**	**2,025,100**							
LX08LQ	240コンソール (ドロワー) ダミエ仕上	**2,082,300**			**2,290,200**						
LX08TQ	240コンソール (ドロワー) ダミエ仕上					**2,227,500**					

LX08, LX08LQ, LX08TQ

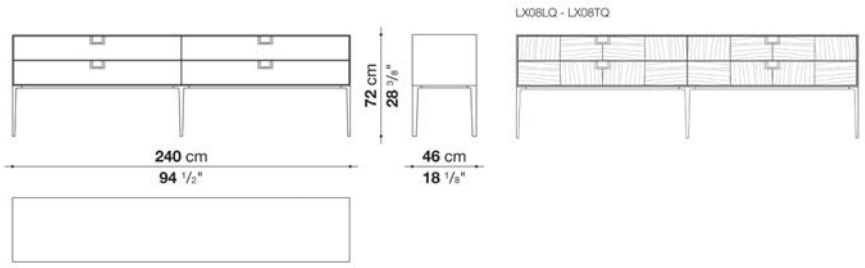

N.B. / 注意事項

LX08
本体・フロント：シェラック (ソイア6805G、レッド7110G、ブラック3764G) 、またはパティネーテッド (グラファイト0139N、ブラウン0145N) よりお選びください。
ハンドル：ブロンズニッケル塗装0174Bとなります。
ドロワー内部：ブロンズ色となります。
脚部：本体と同色となります。

LX08LQ
本体・フロント(フロントのみダミエ仕上)：オーク (グレー0378G、ライト0374C、ブラック0381N)、またはナチュラルヴェンゲ0414Wよりお選びください。
ハンドル：アンバー塗装0137A、またはグラファイト塗装0252Gよりお選びください。
ドロワー内部：ブロンズ色となります。
脚部：ハンドルと同色となります。

LX08TQ
本体(天板・側面・背面)・脚部：ブラックシェラック3764Gとなります。
フロント(ダミエ仕上)：ティネオセミグロッシーシェラック0407Tとなります。
ハンドル：ブロンズニッケル塗装0174Bとなります。
ドロワー内部：ブロンズ色となります。

Console with 4 drawers cm 240 -2

		Oak	Patinated	Shellac	Natural wenge	Tineo					
LX06	240コンソール (ドロワー)		**2,212,100**	**2,212,100**							
LX06LQ	240コンソール (ドロワー) ダミエ仕上	**2,278,100**			**2,505,800**						
LX06TQ	240コンソール (ドロワー) ダミエ仕上					**2,433,200**					

LX06, LX06LQ, LX06TQ

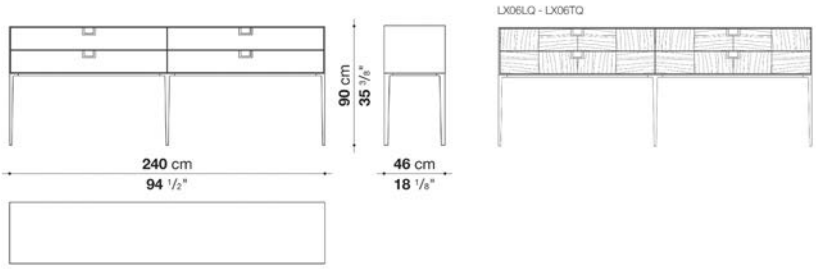

N.B. / 注意事項

LX06
本体・フロント：シェラック (ソイア6805G、レッド7110G、ブラック3764G) 、またはパティネーテッド (グラファイト0139N、ブラウン0145N) よりお選びください。
ハンドル：ブロンズニッケル塗装0174Bとなります。
ドロワー内部：ブロンズ色となります。
脚部：本体と同色となります。

LX06LQ
本体・フロント(フロントのみダミエ仕上)：オーク (グレー0378G、ライト0374C、ブラック0381N)、またはナチュラルヴェンゲ0414Wよりお選びください。
ハンドル：アンバー塗装0137A、またはグラファイト塗装0252Gよりお選びください。
ドロワー内部：ブロンズ色となります。
脚部：ハンドルと同色となります。

LX06TQ
本体(天板・側面・背面)・脚部：ブラックシェラック3764Gとなります。
フロント(ダミエ仕上)：ティネオセミグロッシーシェラック0407Tとなります。
ハンドル：ブロンズニッケル塗装0174Bとなります。
ドロワー内部：ブロンズ色となります。



TECHNICAL SPECIFICATIONS / 技術情報：

外部フレーム (シェラック)	PVCコーティングされたMDF
外部フレーム (ウッド)	突板MDF、無垢材パーツ
フレーム内部、内部装置、ドロワー前面	塗装、または、突板MDF
フラップドア内部フレーム	ミラーシート
ドロワーフレーム	MDF、突板パーティクルボードメラミンカバー底面
シェルフ (CTA120_1, CTA120_2-, CTA120_3)	強化ガラス
ハンドル	ダイキャストザマック (亜鉛合金)
フレーム	ダイキャストアルミニウム押出材
フレーム端部	熱可塑性プラスチック

ARTEMONE / アルテモーネ MAXALTO

Storage unit with 2 hinged doors and 1 flap door cm 124

		Shellac	Oak	White oak rough cut							
CTA120_1	124ストレージ (上段フラップドア ・ 下段両開きドア)	**2,493,700**	**2,833,600**	**3,098,700**							
オプション											
CTA_R12	シェルフ 118 x 42 x 3cm	**81,400**	**100,100**	**123,200**							
CTA_CV12	アッパー&ロー プルアウトトレイ 109,4 x 40,2 x 10,5/23,8cm	**462,000**	**468,600**	**518,100**							

CTA120_1

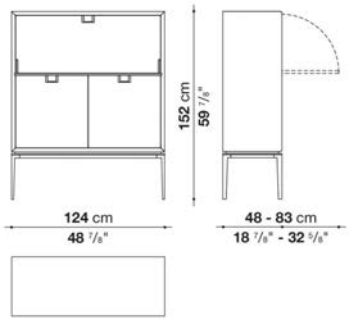

本体・シェルフ・プルアウトトレイ	脚部		ハンドル
オーク ホワイトオークラフカット	アンバー塗装	→	アンバー塗装
	グラファイト塗装	→	グラファイト塗装
	ブロンズニッケル塗装	→	ブロンズニッケル塗装
	シェラック	→	ブロンズニッケル塗装
シェラック	ブロンズニッケル塗装	→	ブロンズニッケル塗装
	シェラック	→	ブロンズニッケル塗装

N.B. / 注意事項

本体・シェルフ・プルアウトトレイ：シェラック(ソイア6805G、レッド7110G、ブラック3764G)、オーク(グレー0378G、ライト0374C、ブラック0381N)、ホワイトオークラフカット0354Bよりお選びください。
脚部(本体シェラック)：ブロンズニッケル塗装0174B、シェラック(ソイア6805G、レッド7110G、ブラック3764G)よりお選びください。
脚部(本体オーク・ホワイトオークラフカット)：アンバー塗装0137A、グラファイト塗装0252G、ブロンズニッケル塗装0174B、シェラック(ソイア6805G、レッド7110G、ブラック3764G)よりお選びください。
ハンドル：脚部と同色となります。シェラックを選択した場合は、ブロンズニッケル塗装0174Bとなります。
フラップドア内部：ミラー部分はMDFパネルにラミネート仕上げとなり、ガラスシェルフが付属しています。

＊下段両開きドア内部オプション
A：オプションなし
B：シェルフ(CTA_R12) x 1
C：プルアウトトレイ(CTA_CV12) x 1

＊＊オプションは、ご発注時のみ承れます。

Storage unit with 2 hinged doors, 1 flap door and 2 drawers cm 124

		Shellac	Oak	White oak rough cut							
CTA120_2	124ストレージ（上段フラップドア・中段ドロワー・下段両開きドア）	2,845,700	3,077,800	3,451,800							
オプション											
CTA_R12	シェルフ 118 x 42 x 3cm	81,400	100,100	123,200							
CTA_VI12	ロー プルアウトトレイ 109,4 x 40,2 x 23,8cm	267,300	275,000	302,500							

CTA120_2

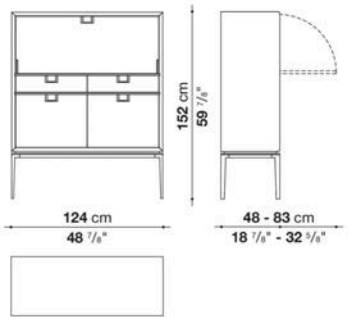

本体・シェルフ・プルアウトトレイ	脚部		ハンドル
オーク ホワイトオークラフカット	アンバー塗装	→	アンバー塗装
	グラファイト塗装	→	グラファイト塗装
	ブロンズニッケル塗装	→	ブロンズニッケル塗装
	シェラック	→	ブロンズニッケル塗装
シェラック	ブロンズニッケル塗装	→	ブロンズニッケル塗装
	シェラック	→	ブロンズニッケル塗装

N.B. / 注意事項

本体・シェルフ・プルアウトトレイ：シェラック(ソイア6805G、レッド7110G、ブラック3764G)、オーク(グレー0378G、ライト0374C、ブラック0381N)、ホワイトオークラフカット0354Bよりお選びください。
脚部(本体シェラック)：ブロンズニッケル塗装0174B、シェラック(ソイア6805G、レッド7110G、ブラック3764G)よりお選びください。
脚部(本体オーク・ホワイトオークラフカット)：アンバー塗装0137A、グラファイト塗装0252G、ブロンズニッケル塗装0174B、シェラック(ソイア6805G、レッド7110G、ブラック3764G)よりお選びください。
ハンドル：脚部と同色となります。シェラックを選択した場合は、ブロンズニッケル塗装0174Bとなります。
ドロワー内部：ブロンズ色となります。
フラップドア内部：ミラー部分はMDFパネルにラミネート仕上げとなり、ガラスシェルフが付属しています。

＊下段両開きドア内部オプション
A：オプションなし
B：シェルフ(CTA_R12) x 1
C：プルアウトトレイ(CTA_VI12) x 1

＊＊オプションは、ご発注時のみ承れます。

Storage unit with 2 hinged doors and 2 drawers cm 124

		Shellac	Oak	White oak rough cut							
CTA120_4	124ストレージ（上段両開きドア・下段ドロワー）	1,941,500	2,139,500	2,448,600							
オプション											
CTA_R12	シェルフ 118 x 42 x 3cm	81,400	100,100	123,200							
CTA_VS12	アッパー プルアウトトレイ 109,4 x 40,2 x 10,5cm	348,700	357,500	426,800							

CTA120_4

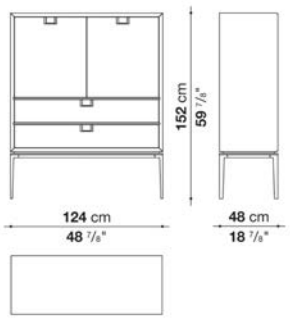

本体・シェルフ・プルアウトトレイ	脚部		ハンドル
オーク ホワイトオークラフカット	アンバー塗装	→	アンバー塗装
	グラファイト塗装	→	グラファイト塗装
	ブロンズニッケル塗装	→	ブロンズニッケル塗装
	シェラック	→	ブロンズニッケル塗装
シェラック	ブロンズニッケル塗装	→	ブロンズニッケル塗装
	シェラック	→	ブロンズニッケル塗装

N.B. / 注意事項

本体・シェルフ・プルアウトトレイ：シェラック(ソイア6805G、レッド7110G、ブラック3764G)、オーク(グレー0378G、ライト0374C、ブラック0381N)、ホワイトオークラフカット0354Bよりお選びください。
脚部(本体シェラック)：ブロンズニッケル塗装0174B、または、シェラック(ソイア6805G、レッド7110G、ブラック3764G)よりお選びください。
脚部(本体オーク・ホワイトオークラフカット)：アンバー塗装0137A、グラファイト塗装0252G、ブロンズニッケル塗装0174B、シェラック(ソイア6805G、レッド7110G、ブラック3764G)よりお選びください。
ハンドル：脚部と同色となります。シェラックを選択した場合は、ブロンズニッケル塗装0174Bとなります。
ドロワー内部：ブロンズ色となります。

＊上段両開きドア内部オプション
A：オプションなし
B：シェルフ(CTA_R12) x 1
C：プルアウトトレイ(CTA_VS12) x 1

＊＊オプションは、ご発注時のみ承れます。

ARTEMONE / アルテモーネ MAXALTO

Storage unit with 4 hinged doors and 2 drawers cm 124

		Shellac	Oak	White oak rough cut							
CTA120_3	124ストレージ（上段両開きドア・中段ドロワー・下段両開きドア）	**2,550,900**	**2,783,000**	**3,152,600**							
オプション											
CTA_R12	シェルフ 118 x 42 x 3cm	**81,400**	**100,100**	**123,200**							
CTA_VI12	ロー プルアウトトレイ 109,4 x 40,2 x 23,8 cm	**267,300**	**275,000**	**302,500**							

CTA120_3

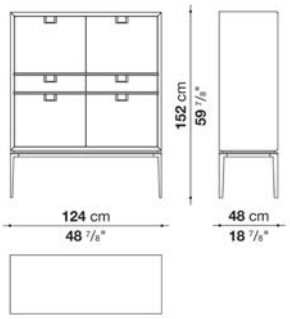

本体・シェルフ・プルアウトトレイ	脚部		ハンドル
オーク ホワイトオークラフカット	アンバー塗装	→	アンバー塗装
	グラファイト塗装	→	グラファイト塗装
	ブロンズニッケル塗装	→	ブロンズニッケル塗装
	シェラック	→	ブロンズニッケル塗装
シェラック	ブロンズニッケル塗装	→	ブロンズニッケル塗装
	シェラック	→	ブロンズニッケル塗装

N.B. / 注意事項

本体・シェルフ・プルアウトトレイ：シェラック(ソイア6805G、レッド7110G、ブラック3764G)、オーク(グレー0378G、ライト0374C、ブラック0381N)、ホワイトオークラフカット0354Bよりお選びください。
脚部(本体シェラック)：ブロンズニッケル塗装0174B、シェラック(ソイア6805G、レッド7110G、ブラック3764G)よりお選びください。
脚部(本体オーク、ホワイトオークラフカット)：アンバー塗装0137A、グラファイト塗装0252G、ブロンズニッケル塗装0174B、シェラック(ソイア6805G、レッド7110G、ブラック3764G)よりお選びください。
ハンドル：脚部と同色となります。シェラックを選択した場合は、ブロンズニッケル塗装0174Bとなります。
ドロワー内部：ブロンズ色となります。
上段両開きドア内部：ミラー部分はMDFパネルにラミネート仕上げとなり、ガラスシェルフが付属しています。

＊下段両開きドア内部オプション
A：オプションなし
B：シェルフ(CTA_R12) x 1
C：プルアウトトレイ(CTA_VI12) x 1

＊＊オプションは、ご発注時のみ承れます。

Storage unit with 4 hinged doors and 4 drawers cm 180

		Shellac	Oak	White oak rough cut							
CTA180_1	180ストレージ (上段両開きドア・下段ドロワー)	**2,798,400**	**2,943,600**	**3,389,100**							
オプション											
CTA_R9	シェルフ 85,9 x 42 x 3 cm	**68,200**	**81,400**	**99,000**							
CTA_VS9	アッパー プルアウトトレイ 78,3 x 40,2 x 10,5cm	**317,900**	**326,700**	**380,600**							

CTA180_1

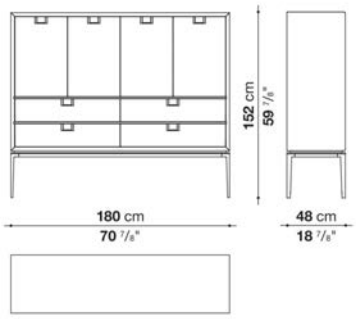

本体・シェルフ・プルアウトトレイ	脚部		ハンドル
オーク ホワイトオークラフカット	アンバー塗装	→	アンバー塗装
	グラファイト塗装	→	グラファイト塗装
	ブロンズニッケル塗装	→	ブロンズニッケル塗装
	シェラック	→	ブロンズニッケル塗装
シェラック	ブロンズニッケル塗装	→	ブロンズニッケル塗装
	シェラック	→	ブロンズニッケル塗装

N.B. / 注意事項

本体・シェルフ・プルアウトトレイ：シェラック(ソイア6805G、レッド7110G、ブラック3764G)、オーク(グレー0378G、ライト0374C、ブラック0381N)、ホワイトオークラフカット0354Bよりお選びください。
脚部(本体シェラック)：ブロンズニッケル塗装0174B、シェラック(ソイア6805G、レッド7110G、ブラック3764G)よりお選びください。
脚部(本体オーク・ホワイトオークラフカット)：アンバー塗装0137A、グラファイト塗装0252G、ブロンズニッケル塗装0174B、シェラック(ソイア6805G、レッド7110G、ブラック3764G)よりお選びください。
ハンドル：脚部と同色となります。シェラックを選択した場合は、ブロンズニッケル塗装0174Bとなります。
ドロワー内部：ブロンズ色となります。

＊上段両開きドア内部オプション
A：オプションなし
B：シェルフ(CTA_R9) x 1
C：プルアウトトレイ(CTA_VS9) x 1

＊＊オプションは、ご発注時のみ承れます。
＊＊左右のコンパートメントに設置する場合は、各オプションを2個選択してください。

ARTEMONE / アルテモーネ　MAXALTO

Console with 2 drawers cm 180

		Shellac	Oak	White oak rough cut							
CSA180_1	180コンソール（2ドロワー）	**1,356,300**	**1,431,100**	**1,565,300**							

CSA180_1

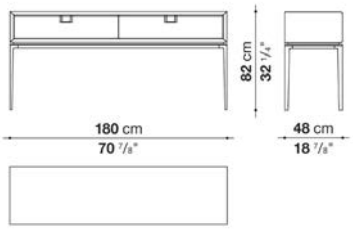

本体	脚部		ハンドル
オーク ホワイトオークラフカット	アンバー塗装	→	アンバー塗装
	グラファイト塗装	→	グラファイト塗装
	ブロンズニッケル塗装	→	ブロンズニッケル塗装
	シェラック	→	ブロンズニッケル塗装
シェラック	ブロンズニッケル塗装	→	ブロンズニッケル塗装
	シェラック	→	ブロンズニッケル塗装

N.B. / 注意事項

本体：シェラック（ソイア6805G、レッド7110G、ブラック3764G）、オーク（グレー0378G、ライト0374C、ブラック0381N)、
ホワイトオークラフカット0354Bよりお選びください。
脚部（本体がシェラックの場合）：ブロンズニッケル塗装0174B、シェラック（ソイア6805G、レッド7110G、ブラック3764G）よりお選びください。
脚部（本体がオーク、ホワイトオークラフカットの場合）：アンバー塗装0137A、グラファイト塗装0252G、ブロンズニッケル塗装0174B、
シェラック(ソイア6805G、レッド7110G、ブラック3764G)よりお選びください。
ハンドル：脚部と同色となります。シェラックを選択した場合は、ブロンズニッケル塗装0174Bとなります。
ドロワー内部：ブロンズ色となります。

ARTEMONE / アルテモーネ　MAXALTO

Console with 4 drawers cm 180

		Shellac	Oak	White oak rough cut							
CSA180_2	180コンソール（4ドロワー）	**1,717,100**	**1,802,900**	**1,999,800**							

CSA180_2

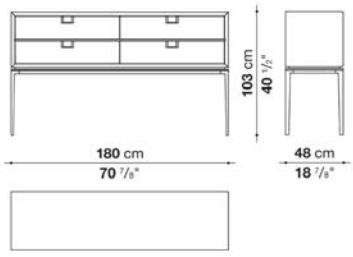

本体	脚部		ハンドル
オーク ホワイトオークラフカット	アンバー塗装	→	アンバー塗装
	グラファイト塗装	→	グラファイト塗装
	ブロンズニッケル塗装	→	ブロンズニッケル塗装
	シェラック	→	ブロンズニッケル塗装
シェラック	ブロンズニッケル塗装	→	ブロンズニッケル塗装
	シェラック	→	ブロンズニッケル塗装

N.B. / 注意事項

本体：シェラック（ソイア6805G、レッド7110G、ブラック3764G）、オーク（グレー0378G、ライト0374C、ブラック0381N)、
ホワイトオークラフカット0354Bよりお選びください。
脚部（本体がシェラックの場合）：ブロンズニッケル塗装0174B、シェラック（ソイア6805G、レッド7110G、ブラック3764G）よりお選びください。
脚部（本体がオーク、ホワイトオークラフカットの場合）：アンバー塗装0137A、グラファイト塗装0252G、ブロンズニッケル塗装0174B、
シェラック(ソイア6805G、レッド7110G、ブラック3764G)よりお選びください。
ハンドル：脚部と同色となります。シェラックを選択した場合は、ブロンズニッケル塗装0174Bとなります。
ドロワー内部：ブロンズ色となります。

ARTEMONE / アルテモーネ　　MAXALTO

Console with 2 drawers cm 242

		Shellac	Oak	White oak rough cut							
CSA240_1	240コンソール（2ドロワー）	**1,641,200**	**1,708,300**	**1,889,800**							

CSA240_1

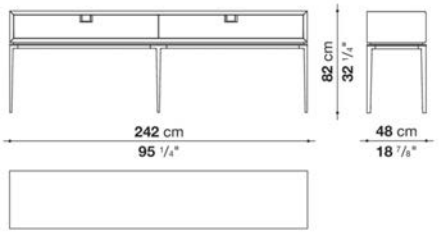

本体	脚部		ハンドル
オーク ホワイトオークラフカット	アンバー塗装	→	アンバー塗装
	グラファイト塗装	→	グラファイト塗装
	ブロンズニッケル塗装	→	ブロンズニッケル塗装
	シェラック	→	ブロンズニッケル塗装
シェラック	ブロンズニッケル塗装	→	ブロンズニッケル塗装
	シェラック	→	ブロンズニッケル塗装

N.B. / 注意事項

本体：シェラック（ソイア6805G、レッド7110G、ブラック3764G）、オーク（グレー0378G、ライト0374C、ブラック0381N)、
ホワイトオークラフカット0354Bよりお選びください。
脚部（本体がシェラックの場合）：ブロンズニッケル塗装0174B、シェラック（ソイア6805G、レッド7110G、ブラック3764G）よりお選びください。
脚部（本体がオーク、ホワイトオークラフカットの場合）：アンバー塗装0137A、グラファイト塗装0252G、ブロンズニッケル塗装0174B、
シェラック(ソイア6805G、レッド7110G、ブラック3764G)よりお選びください。
ハンドル：脚部と同色となります。シェラックを選択した場合は、ブロンズニッケル塗装0174Bとなります。
ドロワー内部：ブロンズ色となります。

ARTEMONE / アルテモーネ　　MAXALTO

Console with 4 drawers cm 242

		Shellac	Oak	White oak rough cut							
CSA240_2	240コンソール（4ドロワー）	**2,024,000**	**2,128,500**	**2,362,800**							

CSA240_2

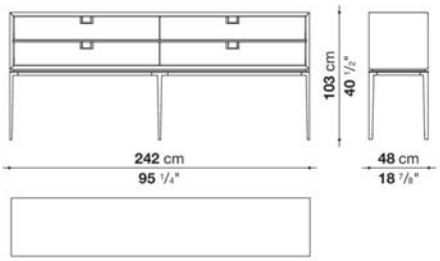

本体	脚部		ハンドル
オーク ホワイトオークラフカット	アンバー塗装	→	アンバー塗装
	グラファイト塗装	→	グラファイト塗装
	ブロンズニッケル塗装	→	ブロンズニッケル塗装
	シェラック	→	ブロンズニッケル塗装
シェラック	ブロンズニッケル塗装	→	ブロンズニッケル塗装
	シェラック	→	ブロンズニッケル塗装

N.B. / 注意事項

本体：シェラック（ソイア6805G、レッド7110G、ブラック3764G）、オーク（グレー0378G、ライト0374C、ブラック0381N)、
ホワイトオークラフカット0354Bよりお選びください。
脚部（本体がシェラックの場合）：ブロンズニッケル塗装0174B、シェラック（ソイア6805G、レッド7110G、ブラック3764G）よりお選びください。
脚部（本体がオーク、ホワイトオークラフカットの場合）：アンバー塗装0137A、グラファイト塗装0252G、ブロンズニッケル塗装0174B、
シェラック(ソイア6805G、レッド7110G、ブラック3764G)よりお選びください。
ハンドル：脚部と同色となります。シェラックを選択した場合は、ブロンズニッケル塗装0174Bとなります。
ドロワー内部：ブロンズ色となります。

Cutlery holder

		Bronze nickel
オプション：カトラリーホルダー		
CTA_PA	カトラリーホルダー Aタイプ / 25.1 x 37.4 x 5cm	**126,500**
CTA_PB	カトラリーホルダー Bタイプ / 25.1 x 37.4 x 5cm	**126,500**
CTA_PC	カトラリーホルダー Cタイプ / 25.1 x 37.4 x 5cm	**126,500**

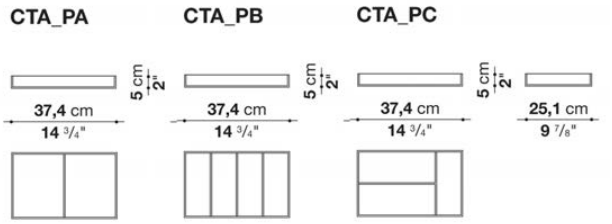

N.B. / 注意事項　ブロンズニッケル塗装ビーチ材となります。



TECHNICAL SPECIFICATIONS / 技術情報：

フレーム	無垢木材　突板パーティクルボード
フレーム仕上	（グレーオーク　ブラッシュドライトオーク　ブラッシュドブラックオーク）
補強材	ブロンズニッケル塗装仕上ダイキャストアルミニウム
脚部アジャスター	スチールおよびプラスチック素材

BIBLIA / ビブリア　　MAXALTO

Bookcase cm 120 x h. 170.5

		Oak
2821	ブックケース	**2,385,900**

2821

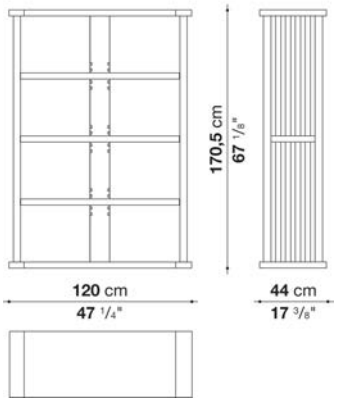

N.B. / 注意事項　　フレーム：オーク (グレー0378G、ライト0374C、ブラック0381N) よりお選びください。

BIBLIA / ビブリア　　MAXALTO

Bookcase cm 120 x h. 212

		Oak
2822	ブックケース	**2,688,400**

2822

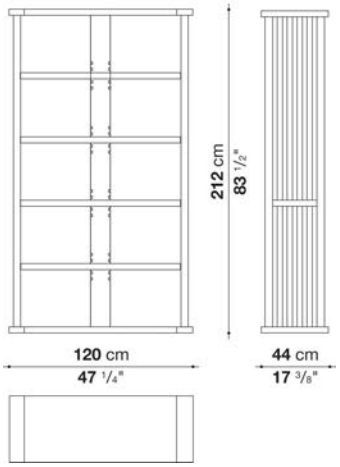

N.B. / 注意事項　　フレーム：オーク (グレー0378G、ライト0374C、ブラック0381N) よりお選びください。

BIBLIA / ビブリア MAXALTO

Bookcase cm 120 x h. 254

		Oak
2823	ブックケース	2,992,000

2823

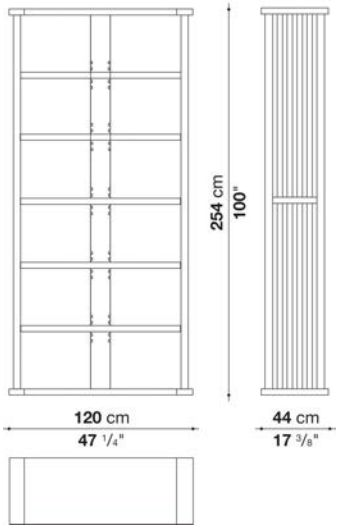

N.B. / 注意事項 フレーム：オーク (グレー0378G、ライト0374C、ブラック0381N) よりお選びください。

BIBLIA / ビブリア MAXALTO

Bookcase cm 140 x h. 170.5

		Oak
2824	ブックケース	2,442,000

2824

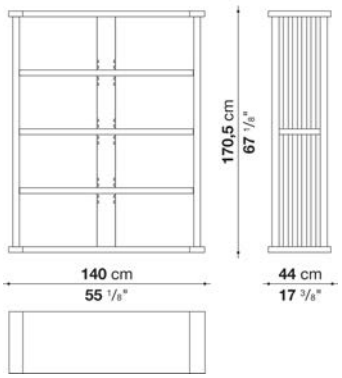

N.B. / 注意事項 フレーム：オーク (グレー0378G、ライト0374C、ブラック0381N) よりお選びください。

BIBLIA / ビブリア MAXALTO

Bookcase cm 140 x h. 212

		Oak
2825	ブックケース	2,755,500

2825

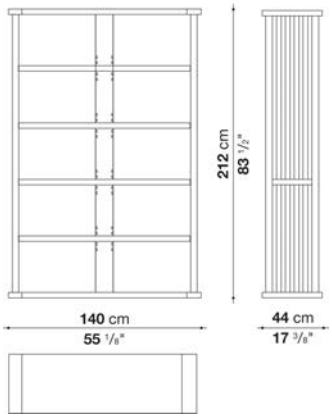

N.B. / 注意事項 フレーム：オーク (グレー0378G、ライト0374C、ブラック0381N) よりお選びください。

BIBLIA / ビブリア MAXALTO

Bookcase cm 140 x h. 254

		Oak
2826	ブックケース	3,070,100

2826

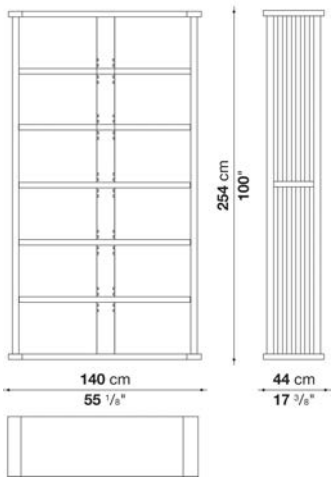

N.B. / 注意事項 フレーム：オーク (グレー0378G、ライト0374C、ブラック0381N) よりお選びください。

BIBLIA / ビブリア　　MAXALTO

Bookcase modular system cm 100 x h. 170.5

		Oak									
2821K	ブックケース コラム	**1,007,600**									

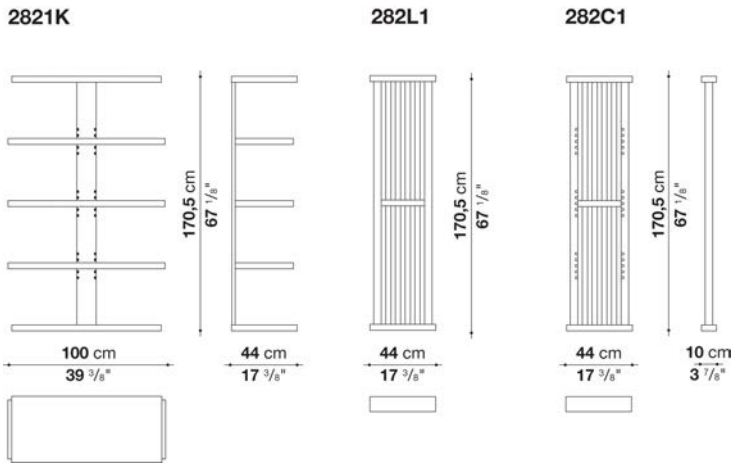

N.B. / 注意事項

フレーム：オーク (グレー0378G、ライト0374C、ブラック0381N) よりお選びください。
パネル ：別紙よりサイドパネル282L1、セントラルパネル282C1をお選びください。

BIBLIA / ビブリア　　MAXALTO

Bookcase modular system cm 100 x h. 212

		Oak									
2822K	ブックケース コラム	**1,215,500**									

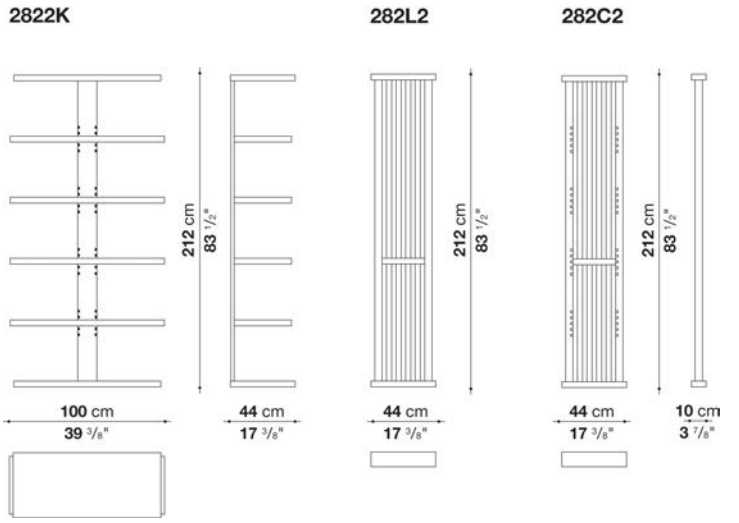

N.B. / 注意事項

フレーム：オーク (グレー0378G、ライト0374C、ブラック0381N) よりお選びください。
パネル ：別紙よりサイドパネル282L2、セントラルパネル282C2をお選びください。

BIBLIA / ビブリア　　MAXALTO

Bookcase modular system cm 100 x h. 254

		Oak
2823K	ブックケース コラム	**1,424,500**

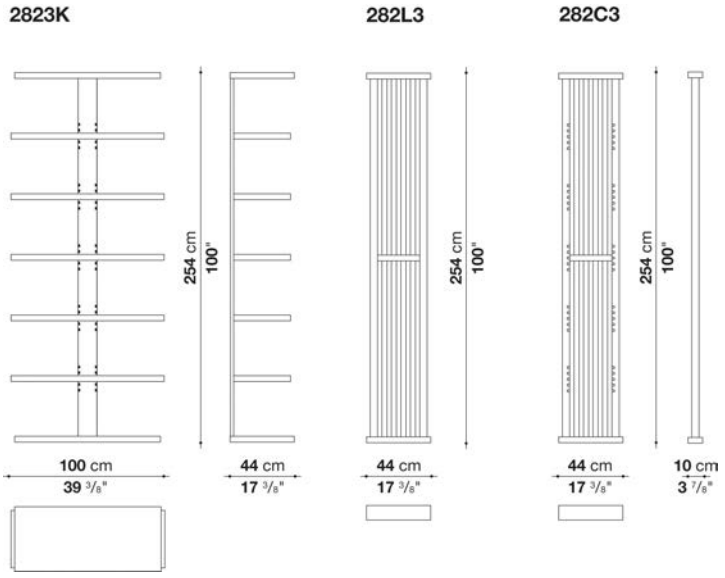

N.B. / 注意事項

フレーム：オーク (グレー0378G、ライト0374C、ブラック0381N) よりお選びください。
パネル ：別紙よりサイドパネル282L3、セントラルパネル282C3をお選びください。

BIBLIA / ビブリア　　MAXALTO

Bookcase modular system cm 120 x h. 170.5

		Oak
2824K	ブックケース コラム	**1,064,800**

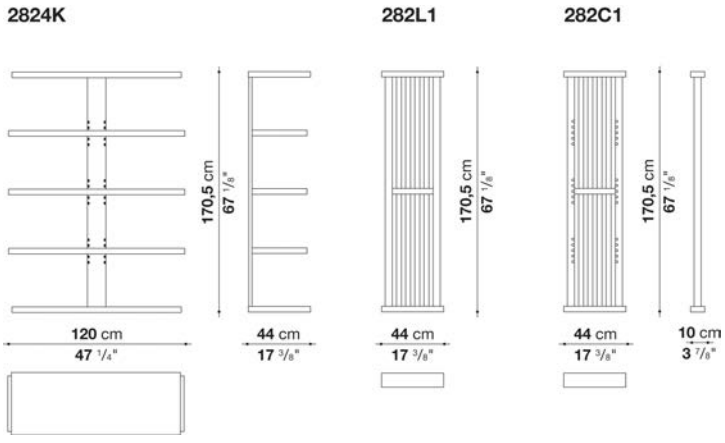

N.B. / 注意事項

フレーム：オーク (グレー0378G、ライト0374C、ブラック0381N) よりお選びください。
パネル ：別紙よりサイドパネル282L1、セントラルパネル282C1をお選びください。

BIBLIA / ビブリア MAXALTO

Bookcase modular system cm 120 x h. 212

		Oak
2825K	ブックケース コラム	1,282,600

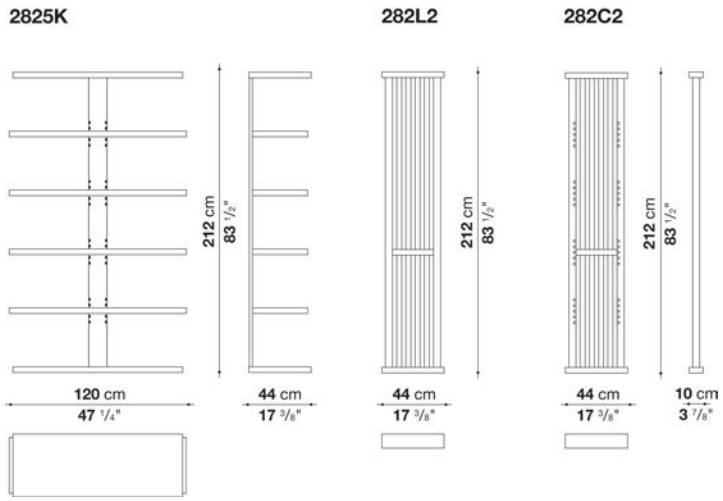

N.B. / 注意事項

フレーム：オーク (グレー0378G、ライト0374C、ブラック0381N) よりお選びください。
パネル ：別紙よりサイドパネル282L2、セントラルパネル282C2をお選びください。

BIBLIA / ビブリア MAXALTO

Bookcase modular system cm 120 x h. 254

		Oak
2826K	ブックケース コラム	1,502,600

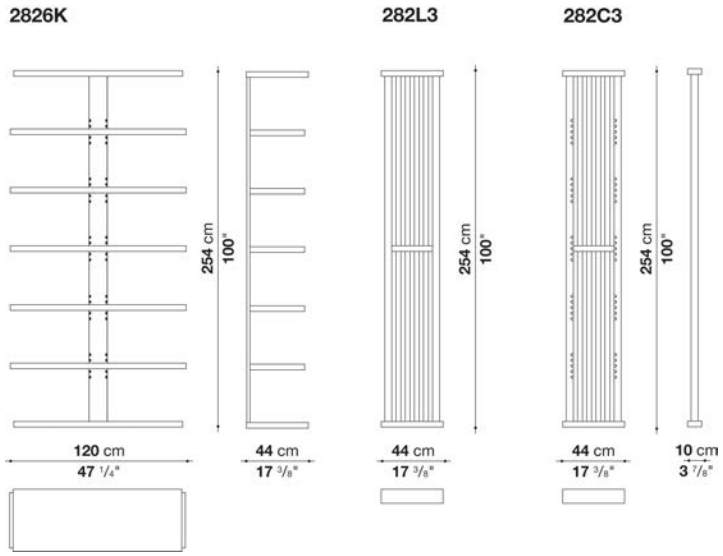

N.B. / 注意事項

フレーム：オーク (グレー0378G、ライト0374C、ブラック0381N) よりお選びください。
パネル ：別紙よりサイドパネル282L3、セントラルパネル282C3をお選びください。

PANEL

		Oak									
282L1	サイドパネル * 1	**689,700**									
282L2	サイドパネル * 2	**739,200**									
282L3	サイドパネル * 3	**785,400**									
282C1	セントラルパネル * 1	**689,700**									
282C2	セントラルパネル * 2	**739,200**									
282C3	セントラルパネル * 3	**785,400**									

N.B. / 注意事項

* 1 : 2821K,2824K用のパネルとなります。
* 2 : 2822K,2825K用のパネルとなります。
* 3 : 2823K,2826K用のパネルとなります。



TECHNICAL SPECIFICATIONS / 技術情報：

スライド、カバーとベースフレーム	無垢木材、ハニカムコア積層突板と木質パーティクル
背面パネル	コロニアーレメラミンカバー木質パーティクル
回転並進式ドア	ハニカムコア積層突板、木質パーティクルと積層合板
ハンドル	フライス盤付き回転式垂直ドア
内部シェルフ(LXR1_M)	コロニアーレメラミンカバーMDFファイバーボード
内部シェルフ(LXR1_M)	天然皮革カバーMDFファイバーボード
内部引き出し	木質版パーティクルボード
内部引き出し天板と仕切り	天然皮革

Storage unit with roto-translating doors cm 183

		Oak									
LXR1_M	収納ユニット、回転式ドア (メラミンシェルフ)	**6,701,200**									
LXR1_P	収納ユニット、回転式ドア (レザーシェルフ)	**7,949,700**									

LXR1



N.B. / 注意事項

フレーム：オーク (グレー0378G、ライト0374C、ブラック0381N) よりお選びください。
棚板：コロニアーレメラミンレザー、またはレザーALFA571よりお選びください。
＊内側は、コロニアーレメラミンレザーとなります。
＊照明(LED)は、センサー付きとなります。
＊チェスト天板と引出上段 (スペーサー) は、レザーALFA571となります。

ERACLE / エラクレ

MAXALTO

design Antonio Citterio / アントニオ· チッテリオ



TECHNICAL SPECIFICATIONS / 技術情報：

フレーム	木質パーティクルボード突板
内部フレーム、棚板、引出し、トレイ	コロニアールレザー調メラミン張り木製ファイバーパネル
引出しフレーム (ARC1_M)	木製パーティクルボード突板
引出し内部上面　(ARC1_M)	コロニアールレザー
ヒンジドア	透明二重ガラス、ハイテックファブリック
ドア断面、引出し、引出し式トレイ	ブロンズニッケル塗装アルミニウム成形材
ＬＥＤ照明(ARCL1-ARCL2)	USA仕様　110-120V 50Hz

ERACLE / エラクレ　　MAXALTO

Storage unit with 2 hinged doors cm 110

		Oak	Natural wenge								
ARC1_M	ストレージ (シェルフ・ドロワー付)	**4,152,500**	**4,416,500**								
オプション											
ARCL1	調光機能付きLEDランプ(4個セット)			**427,900**							

ARC1_M

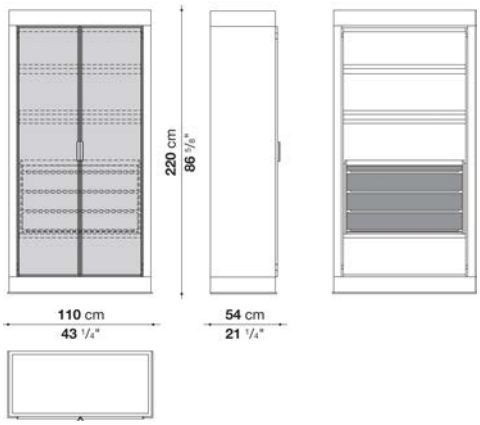

N.B. / 注意事項

フレーム：オーク (グレー0378G、ライト0374C、ブラック0381N) 、またはナチュラルウェンゲ0414Wよりお選びください。

内側およびシェルフ：コロニアルレザー調メラミンとなります。
ドロワートップ：コロニアルレザーAF571となります。
両開きドア：ブロンズメッシュガラス0121Aとなります。
ハンドル、ドアフレーム、ドロワーフレームとフロント、トレイフレーム：ブロンズニッケル塗装0174Bとなります。

ERACLE / エラクレ　　MAXALTO

Storage unit with 2 hinged doors cm 110

		Oak	Natural wenge								
ARC2_M	ストレージ (シェルフ付)	**3,329,700**	**3,560,700**								
オプション											
ARCL2	調光機能付きLEDランプ(5個セット)			**503,800**							

ARC2_M

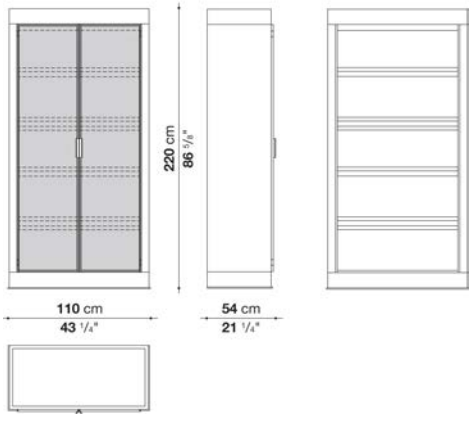

N.B. / 注意事項

フレーム：オーク (グレー0378G、ライト0374C、ブラック0381N) 、またはナチュラルウェンゲ0414Wよりお選びください。

内側およびシェルフ：コロニアルレザー調メラミンとなります。
両開きドア：ブロンズメッシュガラス0121Aとなります。
ドアフレーム：ブロンズニッケル塗装0174Bとなります。

Bookcase cm 100

		Oak	White oak rough cut	Natural wenge							
ARL1	100ブックケース	**1,896,400**	**2,024,000**	**2,024,000**							

ARL1

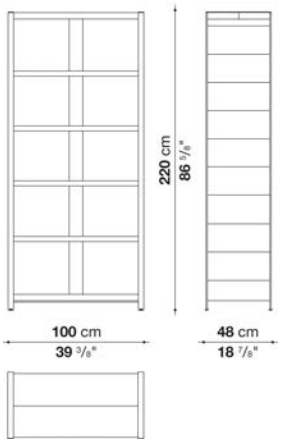

N.B. / 注意事項

フレーム：オーク (グレー0378G、ライト0374C、ブラック0381N) 、ホワイトオークラフカット0354B、またはナチュラルウェンゲ0414Wよりお選びください。
脚部とエッジ：ブロンズ色0174Bとなります。



TECHNICAL SPECIFICATIONS / 技術情報：

フレーム	木製パーティクルボード突板
内部フレーム	コロニアールレザー調メラミン張り木製ファイ
バーパネル	木製パーティクルボード突板
引出しフレーム	ハンガーレール　コロニアールレザー
引出し内部上面	透明二重ガラス　ハイテックファブリックブロンズメタル
ヒンジドア	USA仕様　110-120V 50Hz
ＬＥＤ照明	

ERACLE / エラクレ MAXALTO

Storage unit with 2 hinged doors and internal chest of drawers cm 110

		Oak	Natural wenge								
ARC5_M	110ワードローブ	**3,570,600**	**3,833,500**								
ARC5_MFR	110ワードローブ (ダブルサイド)	**4,765,200**	**5,075,400**								
オプション											
ARCL5	調光機能付きLEDランプ１セット(ARC5_M用)			**173,800**							
ARCL5_FR	調光機能付きLEDランプ２セット (ARC5_MFR用)			**209,000**							

ARC5_M

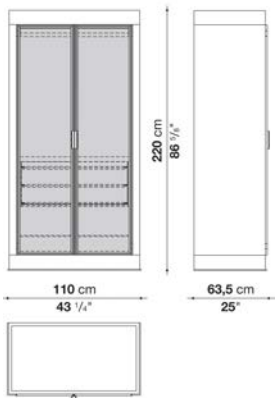

N.B. / 注意事項

フレーム：オーク (グレー0378G、ライト0374C、ブラック0381N) 、またはナチュラルウェンゲ0414Wよりお選びください。

フレーム内側：コロニアーレメラミンレザー0398Aとなります。
チェストトップおよびハンガーレール：レザーALFA571となります。
ドア：ブロンズメッシュガラス0121Aとなります。 (ARC5_MFRの場合、ドアとバックパネルがブロンズメッシュガラス0121Aとなります。)
ハンドル、ドアフレーム、バックパネルガラスフレーム(ダブルサイド仕様の場合)、多目的シューズラック、ドロワーフレームとフロント：ブロンズニッケル塗装0174Bとなります。

※本体価格に照明(LED)は、含まれていません。

ERACLE / エラクレ MAXALTO

Storage unit with 4 hinged doors and internal chest of drawers cm 210

		Oak	Natural wenge								
ARC6_M	210ワードローブ	**6,501,000**	**6,906,900**								
ARC6_MFR	210ワードローブ (ダブルサイド)	**9,024,400**	**9,535,900**								
オプション											
ARCL6	調光機能付きLEDランプ２セット			**272,800**							
ARCL6_FR	調光機能付きLEDランプ4セット			**377,300**							

ARC6_M

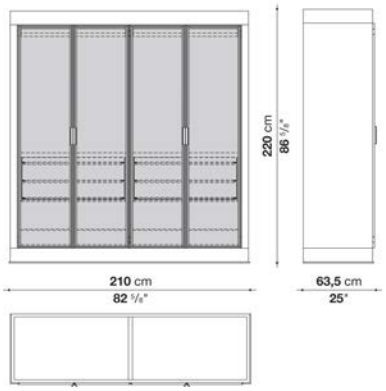

N.B. / 注意事項

フレーム：オーク (グレー0378G、ライト0374C、ブラック0381N) 、またはナチュラルウェンゲ0414Wよりお選びください。

フレーム内側：コロニアーレメラミンレザー0398Aとなります。
チェストトップおよびハンガーレール：レザーALFA571となります。
ドア：ブロンズメッシュガラス0121Aとなります。 (ARC6_MFRの場合、ドアとバックパネルがブロンズメッシュガラス0121Aとなります。)
ハンドル、ドアフレーム、バックパネルガラスフレーム(ダブルサイド仕様の場合)、多目的シューズラック、ドロワーフレームとフロント：ブロンズニッケル塗装0174Bとなります。

※本体価格に照明(LED)は、含まれていません。

ERACLE / エラクレ　　MAXALTO

Storage unit with 4 hinged doors and internal chest of drawers cm 210 (Glass)

		Oak	Natural wenge								
ARC7_RA	210ワードローブ(ガラスサイド)	**8,371,000**	**8,507,400**								
オプション											
ARCL6	調光機能付きLEDランプ２セット			**272,800**							

ARC7_RA

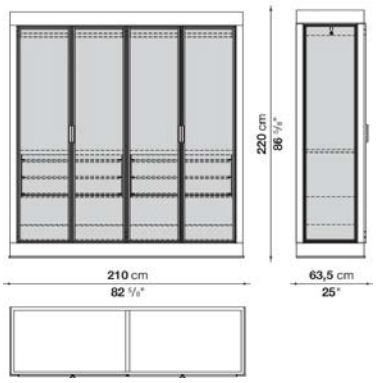

N.B. / 注意事項

フレーム：オーク (グレー0378G、ライト0374C、ブラック0381N) 、またはナチュラルウェンゲ0414Wよりお選びください。

フレーム内側：コロニアーレメラミンレザー0398Aとなります。
チェストトップおよびハンガーレール：レザーALFA571となります。
ドア・ サイドパネル：ブロンズメッシュガラス0121Aとなります。
バックパネル：ダークラフィア0723Sとなります。
ハンドル、ドアフレーム、多目的シューズラック、ドロワーフレームとフロント：ブロンズニッケル塗装0174Bとなります。

※本体価格に照明(LED)は、含まれていません。

ERACLE / エラクレ　　MAXALTO

Man/woman hanger with rod and openable ring for bags/stoles

		Oak
ARCG1	ハンガー (男女兼用)	**42,900**
ARCG3	リングハンガー (バック・ ストール用)	**28,600**





N.B. / 注意事項

※オプションのハンガー(男女兼用)とオープンリング(バック・ ストール用)は、ライトオークにMaxaltoロゴ入りとなります。

Equipped container with section

ARCVA	A (ネックレス、眼鏡)	**58,300**
ARCVB	B (ブレスレット)	**62,700**
ARCVC	C (指輪、イヤリング、カフリンクス)	**113,300**
ARCVD	D (腕時計)	**206,800**

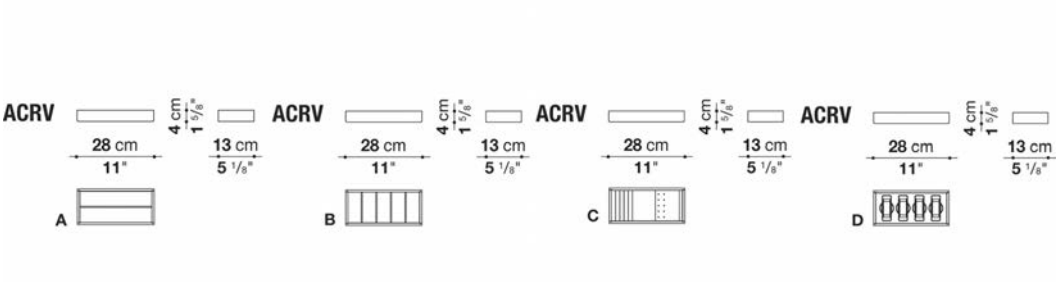

N.B. / 注意事項 ※フレームはブロンズニッケル0169B、レザーはコロニアルレザー2556571となります。



TECHNICAL SPECIFICATIONS / 技術情報：

フレーム	無垢木材、木質パーティクルボード、ハニカムコア突板合板及び木質パーティクルボード
フレーム仕上	（グレーオーク、ブラッシュドライトオーク、ブラッシュドブラックオーク）
脚部アジャスター	スチールおよびプラスチック素材

Étagère cm 96.5

		Oak									
9706	オープンシェルフ	**915,200**									

9706

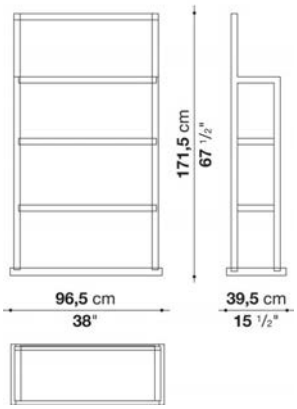

N.B. / 注意事項 フレーム：オーク (グレー0378G、ライト0374C、ブラック0381N) よりお選びください。



TECHNICAL SPECIFICATIONS / 技術情報：

天板	ミュージアムガラス
フレーム	成形鋼材
棚板	突板MDFファイバーおよび木質パーティクルボード
引き出し式トレイおよび引き出し	突板MDFファイバーボード（底面革張り）
脚部アジャスター	スチール及びプラスチック素材

LITHOS / リソス

MAXALTO

Storage unit with 4 extractable trays cm 180

		Oak	Natural wenge
CLT18A	ストレージ (トレイ4個付)	2,401,300	2,552,000

CLT18A

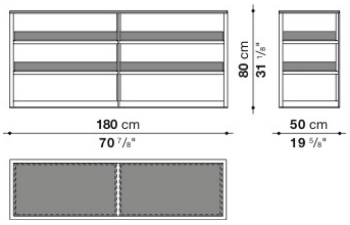

N.B. / 注意事項

天板：ミュージアムガラス0200Tとなります。
棚板・トレイ：オーク (グレー0378G、ライト0374C、ブラック0381N) 、またはナチュラルヴェンゲ0414Wよりお選びください。
トレイ底面：コロニアルレザーAF571または、ダークブラウンレザーAF355よりお選びください。
フレーム：ブロンズニッケル塗装0174B、アンバー塗装0137A、グラファイト塗装0252G、または、ブラッククローム塗装0170Mよりお選びください。

※以下の組み合わせを推奨しています。
(A) トレイ・棚板がライトオーク0374Cの場合 → コロニアルレザーAF571
(B) トレイ・棚板がグレーオーク0378G、ブラックオーク0381N、ナチュラルヴェンゲ0414Wの場合 → ダークブラウンレザーAF355

LITHOS / リソス

MAXALTO

Storage unit with 2 extractable trays and 2 drawers cm 180

		Oak	Natural wenge
CLT18B	ストレージ (トレイ2個、ドロワー2個付)	2,519,000	2,784,100

CLT18B

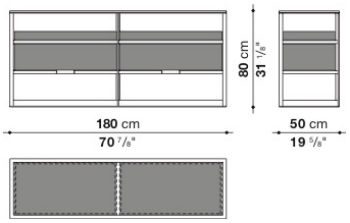

N.B. / 注意事項

天板：ミュージアムガラス0200Tとなります。
棚板・トレイ・ドロワー：オーク (グレー0378G、ライト0374C、ブラック0381N) 、またはナチュラルヴェンゲ0414Wよりお選びください。
トレイ・ドロワー底面：コロニアルレザーAF571または、ダークブラウンレザーAF355よりお選びください。
フレーム：ブロンズニッケル塗装0174B、アンバー塗装0137A、グラファイト塗装0252G、または、ブラッククローム塗装0170Mよりお選びください。

※以下の組み合わせを推奨しています。
(A) トレイ・棚板がライトオーク0374Cの場合 → コロニアルレザーAF571
(B) トレイ・棚板がグレーオーク0378G、ブラックオーク0381N、ナチュラルヴェンゲ0414Wの場合 → ダークブラウンレザーAF355

Storage unit with 2 extractable trays and 4 drawers cm 180

		Oak	Natural wenge								
CLT18C	ストレージ (トレイ2個、ドロワー4個付)	**2,862,200**	**3,119,600**								

CLT18C

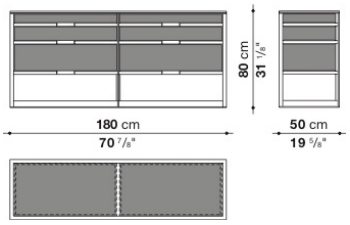

N.B. / 注意事項

天板：ミュージアムガラス0200Tとなります。
棚板・トレイ・ドロワー：オーク (グレー0378G、ライト0374C、ブラック0381N) 、またはナチュラルヴェンゲ0414Wよりお選びください。
トレイ・ドロワー底面：コロニアルレザーAF571または、ダークブラウンレザーAF355よりお選びください。
フレーム：ブロンズニッケル塗装0174B、アンバー塗装0137A、グラファイト塗装0252G、または、ブラッククローム塗装0170Mよりお選びください。

※以下の組み合わせを推奨しています。
(A) トレイ・棚板がライトオーク0374Cの場合 → コロニアルレザーAF571
(B) トレイ・棚板がグレーオーク0378G、ブラックオーク0381N、ナチュラルヴェンゲ0414Wの場合 → ダークブラウンレザーAF355



TECHNICAL SPECIFICATIONS / 技術情報：

フレーム	無垢木材、木製パーティクルボード突板 、ハニカムコア合板
ベースフレーム	鋼材
脚部アジャスター	鋼材及びプラスチック材

MIDA / ミダ MAXALTO

Storage unit with 2 hinged doors cm 100 (Wood internal frame)

		Oak	Natural wenge								
ACAN1	100ローストレージ（塗装仕上）	**1,514,700**	**1,712,700**								
ACAN1_CL	100ローストレージ（クローム仕上）	**1,602,700**	**1,798,500**								
ACAN2	100ハイストレージ（塗装仕上）	**1,586,200**	**1,808,400**								
ACAN2_CL	100ハイストレージ（クローム仕上）	**1,674,200**	**1,896,400**								
オプション											
ACRP1	シェルフ 84.4 x 44 x 4cm	**107,800**	**110,000**								
ACRC1	ドロワー(アッパーシェルフ付) 88.5 x 44 x 25.5cm	**266,200**	**270,600**								

ACAN1

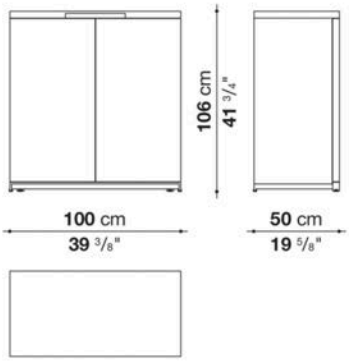

ACAN2

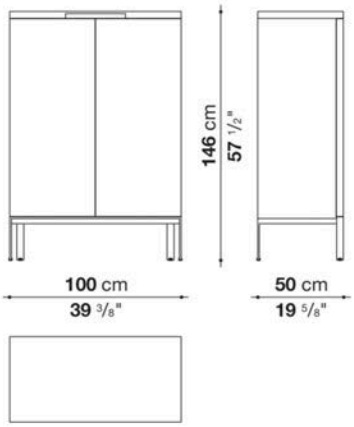

N.B. / 注意事項

フレーム：オーク（グレー0378G、ライト0374C、ブラック0381N）またはナチュラルウェンゲ0414Wよりお選びください。
脚部：ブロンズニッケル塗装0174B、ブラック塗装スチール0150L、またはクロームスチール0110Mよりお選びください。

＊オプションにて、シェルフ（ACRP1）、ドロワー（ACRC1）をお選びいただけます。
＊ドアは、270°まで開放することができます。
＊ユニット内部は、フレームと同仕上げとなります。

Storage unit with 2 hinged doors cm 120 (Wood internal frame)

		Oak	Natural wenge								
ACAN3	120ローストレージ (塗装仕上)	**1,695,100**	**1,950,300**								
ACAN3_CL	120ローストレージ (クローム仕上)	**1,783,100**	**2,038,300**								
ACAN4	120ハイストレージ (塗装仕上)	**1,766,600**	**2,048,200**								
ACAN4_CL	120ハイストレージ (クローム仕上)	**1,854,600**	**2,136,200**								
オプション											
ACRP2	シェルフ 108.4 x 54 x 4cm	**122,100**	**124,300**								
ACRC2	ドロワー(アッパーシェルフ付) 108.5 x 54 x 25.5cm	**298,100**	**301,400**								

ACAN3

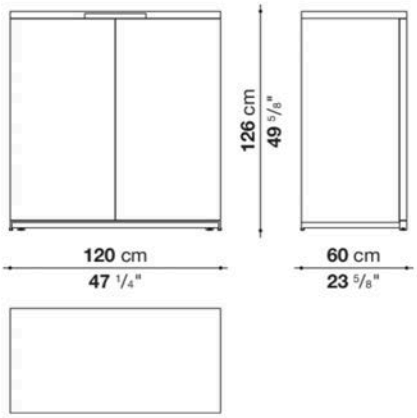

ACAN4

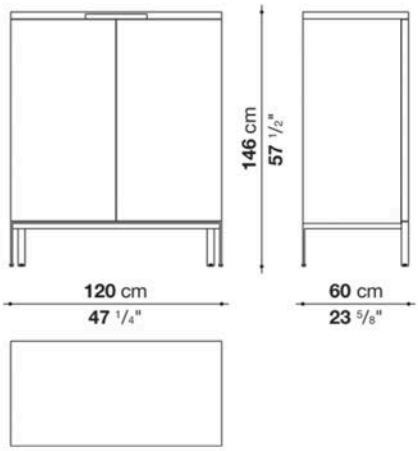

N.B. / 注意事項

フレーム：オーク (グレー0378G、ライト0374C、ブラック0381N) またはナチュラルウェンゲ0414Wよりお選びください。
脚部：ブロンズニッケル塗装0174B、ブラック塗装スチール0150L、またはクロームスチール0110Mよりお選びください。

* オプションにて、シェルフ (ACRP2) 、ドロワー (ACRC2) をお選びいただけます。
シェルフは、ケーブルフラップの有無をお選びください。
* ドアは、270°まで開放することができます。
* ユニット内部は、フレームと同仕上げとなります。

Sideboard with 2 hinged doors and drawers cm 280 (Wood internal frame)

		Oak	Natural wenge								
ACCR1	280サイドボード (塗装仕上)	**2,398,000**	**2,662,000**								
ACCR1_CL	280サイドボード (クローム仕上)	**2,499,200**	**2,762,100**								
オプション											
ACRE3	プルアウトトレイ 68 x 54 x 25.5 cm	**211,200**	**222,200**								

ACCR1

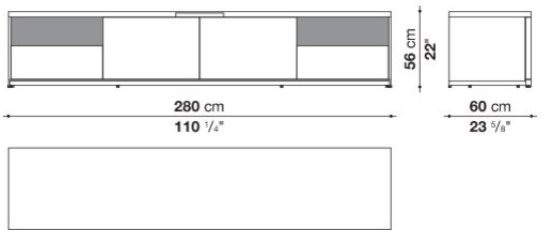

N.B. / 注意事項

フレーム：オーク (グレー0378G、ライト0374C、ブラック0381N) またはナチュラルウェンゲ0414Wよりお選びください。
脚部：ブロンズニッケル塗装0174B、ブラック塗装スチール0150L、またはクロームスチール0110Mよりお選びください。

＊オプションにて、中央収納部分にプルアウトトレイ (ACRE3) をお選びいただけます。
＊ドアは180°まで開放することができます。
＊ユニット内部は、フレームと同仕上げとなります。

Storage unit with 2 hinged doors cm 100 (Glossy internal frame)

		Glossy	Oak	White oak rough cut	Natural wenge						
ACAN1M	100ローストレージ (塗装仕上)		**1,522,400**	**1,689,600**	**1,689,600**						
ACAN1M_CL	100ローストレージ (クローム仕上)		**1,610,400**	**1,777,600**	**1,777,600**						
ACAN2M	100ハイストレージ (塗装仕上)		**1,593,900**	**1,786,400**	**1,786,400**						
ACAN2M_CL	100ハイストレージ (クローム仕上)		**1,681,900**	**1,874,400**	**1,874,400**						
オプション											
ACRP1M	シェルフ 88.4 x 44 x 4cm	**123,200**									
ACRC1M	ドロワー(アッパーシェルフ付) 88.5 x 44 x 25.5cm	**270,600**									

ACAN1M

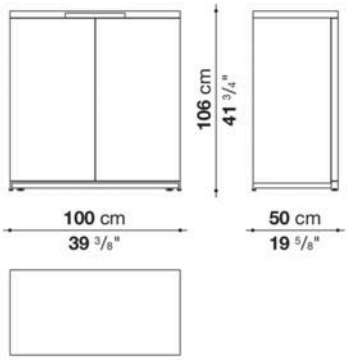

ACAN2M

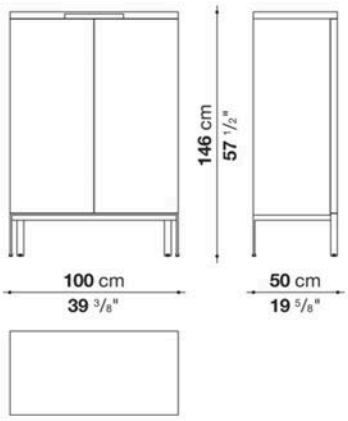

N.B. / 注意事項

フレーム：オーク (グレー0378G、ライト0374C、ブラック0381N) 、ホワイトオークラフカット0354B、または、ナチュラルウェンゲ0414Wよりお選びください。
ユニット内部：オーク・ナチュラルウェンゲの場合は、グロッシーブリックレッド3755L、ホワイトオークラフカットの場合は、グロッシータバコ4232Lとなります。
脚部：ブロンズニッケル塗装0174B、ブラック塗装スチール0150L、またはクロームスチール0110Mよりお選びください。

＊オプションにて、シェルフ (ACRP1M) 、ドロワー (ACRC1M) をお選びいただけます。
＊ドアは、270°まで開放することができます。

Storage unit with 2 hinged doors cm 120 (Glossy internal frame)

		Glossy	Oak	White oak rough cut	Natural wenge						
ACAN3M	120ローストレージ (塗装仕上)		**1,702,800**	**1,923,900**	**1,923,900**						
ACAN3M_CL	120ローストレージ (クローム仕上)		**1,790,800**	**2,010,800**	**2,010,800**						
ACAN4M	120ハイストレージ (塗装仕上)		**1,777,600**	**2,027,300**	**2,027,300**						
ACAN4M_CL	120ハイストレージ (クローム仕上)		**1,865,600**	**2,115,300**	**2,115,300**						
オプション											
ACRP2M	シェルフ 108.4 x 54 x 4cm	**139,700**									
ACRC2M	ドロワー、アッパーシェルフ 108.5 x 54 x 25.5cm	**300,300**									

ACAN3M

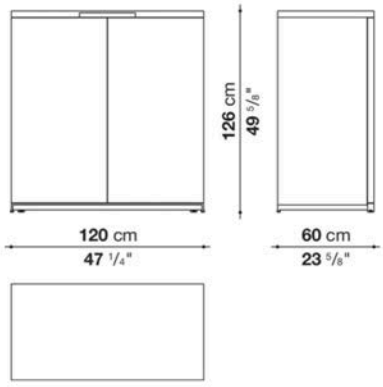

ACAN4M

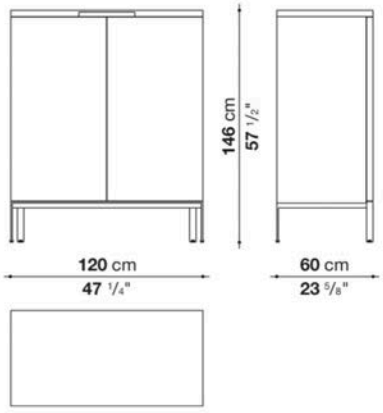

N.B. / 注意事項

フレーム：オーク (グレー0378G、ライト0374C、ブラック0381N) 、ホワイトオークラフカット0354B、または、ナチュラルウェンゲ0414Wよりお選びください。
ユニット内部：オーク・ナチュラルウェンゲの場合は、グロッシーブリックレッド3755L、ホワイトオークラフカットの場合は、グロッシータバコ4232Lとなります。
脚部：ブロンズニッケル塗装0174B、ブラック塗装スチール0150L、またはクロームスチール0110Mよりお選びください。

＊オプションにて、シェルフ (ACRP2M) 、ドロワー (ACRC2M) をお選びいただけます。
＊ドアは、270°まで開放することができます。

Sideboard with 2 hinged doors and drawers cm 280 (Glossy internal frame)

		Oak	White oak rough cut	Natural wenge							
ACCR1M	280サイドボード (塗装仕上)	**2,636,700**	**2,847,900**	**2,847,900**							
ACCR1M_CL	280サイドボード (クローム仕上)	**2,736,800**	**2,948,000**	**2,948,000**							
オプション											
ACRE3	プルアウトトレイ 68 x 54 x 25.5 cm	**211,200**	**222,200**	**222,200**							

ACCR1M

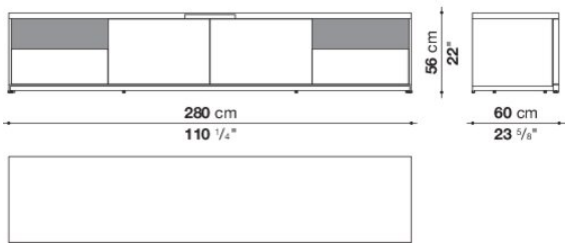

N.B. / 注意事項

フレーム：オーク (グレー0378G、ライト0374C、ブラック0381N) 、ホワイトオークラフカット0354B、または、ナチュラルウェンゲ0414Wよりお選びください。
ユニット内部：オーク・ナチュラルウェンゲの場合は、グロッシーブリックレッド3755L、ホワイトオークラフカットの場合は、グロッシータバコ4232Lとなります。
脚部：ブロンズニッケル塗装0174B、ブラック塗装スチール0150L、またはクロームスチール0110Mよりお選びください。

＊オプションにて、中央収納部分にプルアウトトレイ (ACRE3) をお選びいただけます。
＊ドアは180°まで開放することができます。



TECHNICAL SPECIFICATIONS / 技術情報：

外部フレーム	突板積層合板、突板MDFファイバーボード
フラップドア内部フレーム (RU180A)	ミラーパネル
上部天板	大理石 (マットポリエステル仕上)
引き出し	突板積層合板
オープンシェルフ	突板MDFファイバーボード
フラップドアシェルフ(RU180A)	強化ガラス
フラップドアハンドル	ダイキャスト亜鉛合金
ベースフレーム	ダイキャストアルミニウム押出材
脚部先端	熱可塑性プラスチック

TESAURUS / テザウルス　　MAXALTO

Storage unit with 2 hinged doors cm 90

		Light oak	Parchment	Tineo
RU90A_NM	90ストレージ両開きドア（マルキーナブラック天板）	3,088,800	5,005,000	3,485,900
RU90A_BC	90ストレージ両開きドア（カラカッタホワイト天板）	3,118,500	5,033,600	3,514,500
RU90A_EM	90ストレージ両開きドア（エンペラドール天板）	3,144,900	5,061,100	3,544,200

RU90A

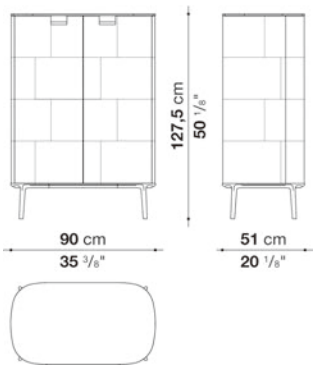

N.B. / 注意事項

天板：マーブル(マットマルキーナブラック0955M、マットカラカッタホワイト0184O、マットエンペラドール0891E)よりお選びください。
本体：ライトオーク0363C、ティネオセミグロッシーシェラック0407T、バーチメント0131Pよりお選びください。
脚部とハンドル：アンバー塗装0137A、グラファイト塗装0252Gよりお選びください。
内部と棚板：メープルフリゼ0351Aとなります。

※棚板2枚は、本体価格に含まれています。
※棚板の位置は上に32mm移動し、設置させることも可能です。

TESAURUS / テザウルス　　MAXALTO

Storage unit with 2 hinged doors cm 90 (Graphic Decoration)

		Graphic Decoration
RU90S_NM	90ストレージ両開きドア（マルキーナブラック天板）	4,029,300
RU90S_BC	90ストレージ両開きドア（カラカッタホワイト天板）	4,065,600
RU90S_EM	90ストレージ両開きドア（エンペラドール天板）	4,144,800

RU90S

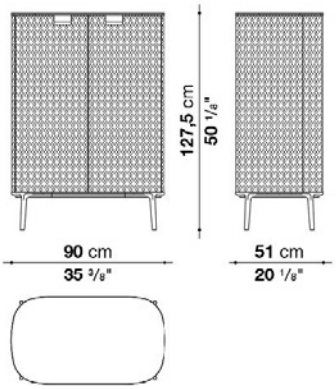

N.B. / 注意事項

天板：マーブル(マットマルキーナブラック0955M、マットカラカッタホワイト0184O、マットエンペラドール0891E)よりお選びください。
本体：グロッシーラッカーグラフィックデコレーション0774Sとなります。
脚部とハンドル：アンバー塗装0137A、またはグラファイト塗装0252Gよりお選びください。
内部と棚板：メープルフリゼ0351Aとなります。

※棚板2枚は、本体価格に含まれています。
※棚板の位置は上に32mm移動し、設置させることも可能です。

TESAURUS / テザウルス

MAXALTO

Storage unit with 2 hinged doors, 2 drawers and flap dooor cm 180

		Light oak	Parchment	Tineo							
RU180A_NM	180ストレージ両開きドア、ドロワー・フラップドア付 (マルキーナブラック天板)	**5,640,800**	**8,885,800**	**6,344,800**							
RU180A_BC	180ストレージ両開きドア、ドロワー・フラップドア付 (カラカッタホワイト天板)	**5,692,500**	**8,938,600**	**6,400,900**							
RU180A_EM	180ストレージ両開きドア、ドロワー・フラップドア付 (エンペラドール天板)	**5,738,700**	**8,984,800**	**6,449,300**							

RU180A

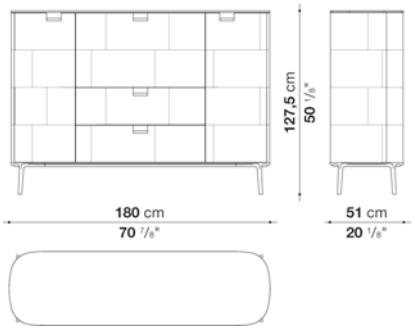

N.B. / 注意事項

天板：マーブル(マットマルキーナブラック0955M、マットカラカッタホワイト0184O、マットエンペラドール0891E)よりお選びください。
本体：ライトオーク0363C、ティネオセミグロッシーシェラック0407T、バーチメント0131Pよりお選びください。
脚部とハンドル：アンバー塗装0137A、グラファイト塗装0252Gよりお選びください。
内部と棚板：メープルフリゼ0351Aとなります。

※ガラス棚板1枚と、棚板4枚は、本体価格に含まれています。
※ガラス棚板は固定されています。その他の棚板は上に32mm移動し、設置させることも可能です。

Storage unit with 2 hinged doors and 2 drawers cm 180

		Light oak	Parchment	Tineo	Maple frise						
RU180BC_NM	180口ーストレージ両開きドア、ドロワー付（マルキーナブラック天板）	**3,524,400**	**5,172,200**	**3,950,100**							
RU180BC_BC	180口ーストレージ両開きドア、ドロワー付（カラカッタホワイト天板）	**3,577,200**	**5,223,900**	**4,006,200**							
RU180BC_EM	180口ーストレージ両開きドア、ドロワー付（エンペラドール天板）	**3,623,400**	**5,270,100**	**4,055,700**							
シェルフ											
RURS(RU180BC)	左側収納用シェルフ				**101,200**						
RURD(RU180BC)	右側収納用シェルフ				**101,200**						

RU180BC

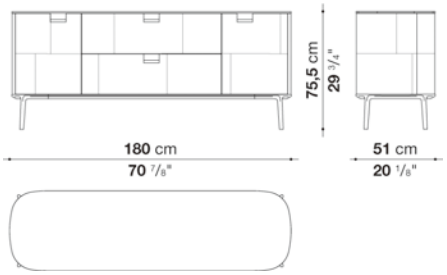

N.B. / 注意事項

天板：マーブル(マットマルキーナブラック0955M、マットカラカッタホワイト0184O、マットエンペラドール0891E)よりお選びください。
本体：ライトオーク0363C、ティネオセミグロッシーシェラック0407T、バーチメント0131Pよりお選びください。
脚部とハンドル：アンバー塗装0137A、グラファイト塗装0252Gよりお選びください。
内部と棚板：メープルフリゼ0351Aとなります。

※棚板2枚は、本体価格に含まれておりませんので、別途、オプションよりお選びください。
※棚板の位置は上に32mm移動し、設置させることも可能です

Storage unit with 4 hinged doors cm 180

		Light oak	Parchment	Tineo	Maple frise						
RU180BA_NM	180口ーストレージ両開きドア4枚（マットマルキニアブラック天板）	**3,386,900**	**4,958,800**	**3,797,200**							
RU180BA_BC	180口ーストレージ両開きドア4枚（マットカラカッタホワイト天板）	**3,439,700**	**5,011,600**	**3,852,200**							
RU180BA_EM	180口ーストレージ両開きドア4枚（マットエンペラドール天板）	**3,481,500**	**5,056,700**	**3,897,300**							
シェルフ											
RURC	中央収納用シェルフ				**132,000**						
RURS(RU180BA)	左側収納用シェルフ				**101,200**						
RURD(RU180BA)	右側収納用シェルフ				**101,200**						

RU180BA

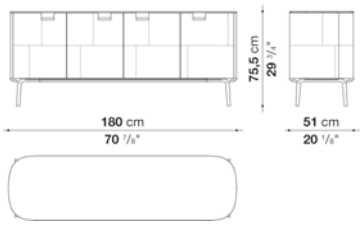

N.B. / 注意事項

天板：マーブル(マットマルキーナブラック0955M、マットカラカッタホワイト0184O、マットエンペラドール0891E)よりお選びください。
本体：ライトオーク0363C、ティネオセミグロッシーシェラック0407T、バーチメント0131Pよりお選びください。
脚部とハンドル：アンバー塗装0137A、グラファイト塗装0252Gよりお選びください。
内部と棚板：メープルフリゼ0351Aとなります。

※中央部分の棚板1枚と、両サイドの棚板2枚は、本体価格に含まれておりませんので、別途、オプションよりお選びください。
※棚板の位置は上下に32mm移動し、設置させることも可能です



TECHNICAL SPECIFICATIONS / 技術情報：

フレーム	無垢木材、積層合板、突板木質パーティクルボード
脚部	スチール、プラスチック素材

AMPHORA / アンフォラ　MAXALTO

Night table cm 63,5

		Oak	Natural wenge								
2424	ナイトテーブル (塗装仕上)	748,000	757,900								
2424_CL	ナイトテーブル (クローム仕上)	800,800	809,600								

2424

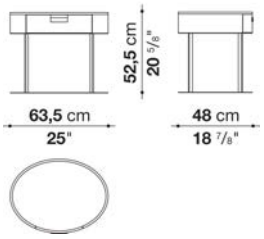

N.B. / 注意事項

天板・ドロワー：オーク (グレー0378G、ライト0374C、ブラック0381N) 、ナチュラルヴェンゲ0414Wよりお選びください。
脚部：ブロンズニッケル塗装0174B、アンバー塗装0137A、グラファイト塗装0252G、または、クロームスチール0110Mよりお選びください。

AMPHORA / アンフォラ　MAXALTO

Night table cm 63,5_2

		Oak	Natural wenge								
2425	ナイトテーブル (塗装仕上)	748,000	757,900								
2425_CL	ナイトテーブル (クローム仕上)	800,800	809,600								

2425

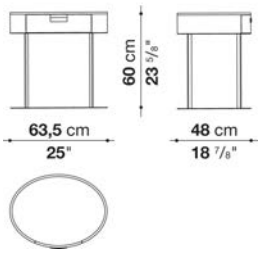

N.B. / 注意事項

天板・ドロワー：オーク (グレー0378G、ライト0374C、ブラック0381N) 、ナチュラルウェンゲ0414Wよりお選びください。
脚部：ブロンズニッケル塗装0174B、アンバー塗装0137A、グラファイト塗装0252G、または、クロームスチール0110Mよりお選びください。

Night table cm 64

		Oak									
2423	ナイトテーブル	822,800									

2423

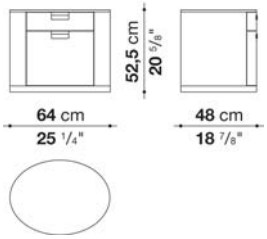

N.B. / 注意事項 ドロワー：オーク (グレー0378G、ライト0374C、ブラック0381N) よりお選びください。



TECHNICAL SPECIFICATIONS / 技術情報：

シェル	ポリプロピレン
シェル重鎮材	Bayfit®(バイエル社製)低温成形発泡ポリウレタン
フレーム	アルミニウム合金
脚部先端	プラスチックメタル
表面生地	天然レザー

CARATOS / カラトス　　MAXALTO

Ottoman cm 51

		B (ファブリック)	A (ファブリック)	E (ファブリック)	S (ファブリック)	L (ファブリック)	D (ファブリック)	M (ファブリック)	BETA (レザー)	ALFA GAMMA (レザー)	K (レザー)
PCA51B	51B オットマン	**377,300**	**380,600**	**387,200**	**393,800**	**405,900**	**415,800**	**427,900**		**435,600**	**469,700**
追加カバー											
PCA51BRK	51B オットマン	**64,900**	**68,200**	**74,800**	**81,400**	**92,400**	**103,400**	**114,400**		**121,000**	**154,000**

PCA51B



N.B. / 注意事項

脚部：アンバー塗装0137A、またはグラファイト塗装0252Gよりお選びください。

※カバーの交換は専門的技術を要しますので、詳しくはお問い合わせください。
※レザーKランクは、KASIA,KOTOよりお選びください。

CARATOS / カラトス　　MAXALTO

Ottoman cm 61,5

		B (ファブリック)	A (ファブリック)	E (ファブリック)	S (ファブリック)	L (ファブリック)	D (ファブリック)	M (ファブリック)	BETA (レザー)	ALFA GAMMA (レザー)	K (レザー)
PCA62	62 オットマン	**409,200**	**413,600**	**422,400**	**427,900**	**441,100**	**441,100**	**479,600**		**489,500**	**536,800**
追加カバー											
PCA62RK	62 オットマン	**69,300**	**73,700**	**81,400**	**86,900**	**100,100**	**113,300**	**136,400**		**145,200**	**191,400**

PCA62

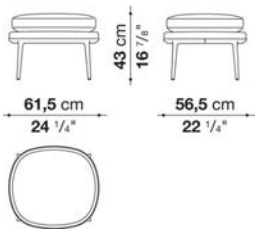

N.B. / 注意事項

脚部：アンバー塗装0137A、またはグラファイト塗装0252Gよりお選びください。

※カバーの交換は専門的技術を要しますので、詳しくはお問合わせください。
※レザーKランクは、KASIA,KOTOよりお選びください。

CARATOS / カラトス　　MAXALTO

Ottoman cm Ø 43

		B (ファブリック)	A (ファブリック)	E (ファブリック)	S (ファブリック)	L (ファブリック)	D (ファブリック)	M (ファブリック)	BETA (レザー)	ALFA GAMMA (レザー)	K (レザー)
CA43P	オットマン	236,500	239,800	243,100	246,400	253,000	261,800	272,800		276,100	292,600
追加カバー											
CA43PRK	オットマン	24,200	26,400	30,800	33,000	39,600	50,600	59,400		62,700	79,200

CA43P



N.B. / 注意事項

脚部：アンバー塗装0137A、またはグラファイト塗装0252Gよりお選びください。

※カバーの交換は専門的技術を要しますので、詳しくはお問い合わせください。
※レザーKランクは、KASIA,KOTOよりお選びください。

CARATOS / カラトス　　MAXALTO

Bench cm 135

		B (ファブリック)	A (ファブリック)	E (ファブリック)	S (ファブリック)	L (ファブリック)	D (ファブリック)	M (ファブリック)	BETA (レザー)	ALFA GAMMA (レザー)	K (レザー)
PCA135	ベンチ	723,800	730,400	743,600	754,600	773,300	794,200	862,400		884,400	999,900
追加カバー											
PCA135RK	ベンチ	79,200	85,800	99,000	108,900	127,600	148,500	217,800		239,800	354,200

PCA135

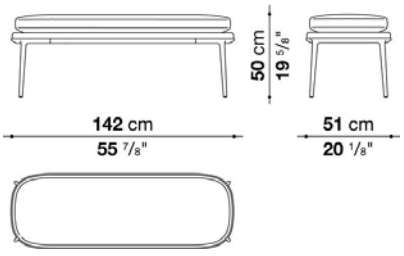

N.B. / 注意事項

脚部：アンバー塗装0137A、またはグラファイト塗装0252Gよりお選びください。

※カバーの交換は専門的技術を要しますので、詳しくはお問い合わせください。
※レザーKランクは、KASIA,KOTOよりお選びください。



TECHNICAL SPECIFICATIONS / 技術情報：

内部フレーム	鋼管及び、成形鋼材
内部構造充填材	成形ポリウレタン、ポリエステルファイバーカバー
脚部	ブライトクロームメッキまたは、ブロンズニッケル塗装仕上鋼板
脚部先端	熱可塑性プラスチック
表面張地	ファブリックまたは天然皮革

FILEMONE / フィレモネ MAXALTO

upholstered bench cm 150

		B (ファブリック)	A (ファブリック)	E (ファブリック)	S (ファブリック)	L (ファブリック)	D (ファブリック)	M (ファブリック)	BETA (レザー)	ALFA GAMMA (レザー)	K (レザー)
9830	ベンチ (ブロンズ塗装)	**435,600**	**443,300**	**455,400**	**476,300**	**557,700**	**568,700**	**574,200**	**574,200**	**617,100**	**678,700**
9830_E	ベンチ (クロームスチール· オーク)	**482,900**	**491,700**	**503,800**	**523,600**	**605,000**	**616,000**	**622,600**	**622,600**	**665,500**	**726,000**
追加カバー											
9830_RK	ベンチ	**59,400**	**68,200**	**75,900**	**88,000**	**163,900**	**183,700**	**189,200**	**189,200**	**214,500**	**236,500**

9830

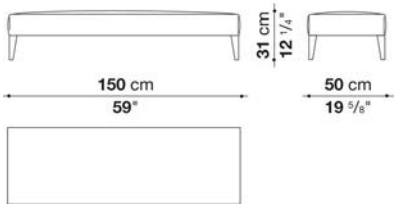

N.B. / 注意事項

脚部：クロームスチール0110M、またはブロンズニッケル塗装0174Bよりお選びください。
外側にオーク (グレー0378G、ライト0374C、ブラック0381N) をお選びいただいた場合、内側はブロンズニッケル塗装0174Bとなります。

※レザーKランクは、KASIA,KOTOよりお選びください。
＊レザーの場合は、カバーリング仕様ではありません。



TECHNICAL SPECIFICATIONS / 技術情報：

座面	層合板、密度の異なる成形ポリウレタン、ポリエステルファイバー
構造	成形鋼材
脚部先端	プラスチック
表面張地	ファブリックまたは天然皮革

Ottoman cm Ø 40

		B (ファブリック)	A (ファブリック)	E (ファブリック)	S (ファブリック)	L (ファブリック)	D (ファブリック)	BETA (レザー)	ALFA GAMMA (レザー)	K (レザー)	
SLP4	オットマン (塗装仕上)	**320,100**	**325,600**	**331,100**	**339,900**	**350,900**	**350,900**	**352,000**	**361,900**	**385,000**	
追加カバー											
SLP4RK	オットマン	**68,200**	**73,700**	**79,200**	**85,800**	**97,900**	**97,900**	**99,000**	**107,800**	**128,700**	

SLP4

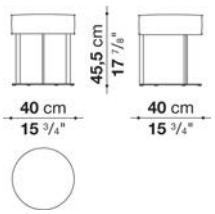

N.B. / 注意事項

パイピング：ファブリックの場合は、張地と同色、または、BELLANO / SIRIO / SAMARA / LUNIよりお選びいただけます。
レザーの場合は、同革同色(レザー仕様)となります。
脚部：ブロンズニッケル塗装0174Bとなります。

※レザーKランクは、KASIA,KOTOよりお選びください。

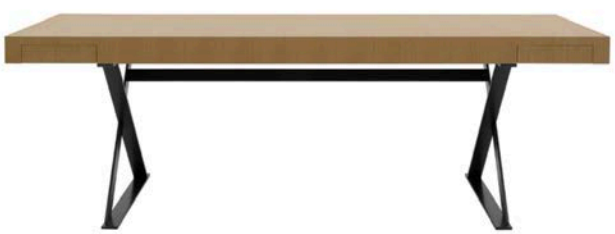



TECHNICAL SPECIFICATIONS / 技術情報：

天板	無垢木材、木質パーティクルボード、突板積層合板
天板仕上	ブラッシュドライトオーク、ブラッシュドブラックオーク
サポートフレーム	クロームスティール、ブロンズニッケル塗装、ブラック塗装スティール
脚部先端	熱可塑性プラスチック

MAX / マックス　　MAXALTO

Writing-desk with flap top and drawers cm 124

		Oak	Natural wenge								
TMA124	ライティングデスク フラップトップ・ドロワー付（塗装仕上 / ブラッククローム仕上）	**2,262,700**	**2,312,200**								
TMA124_CL	ライティングデスク フラップトップ・ドロワー付（クローム仕上）	**2,393,600**	**2,444,200**								

TMA124

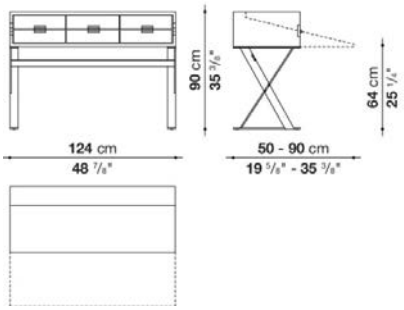

N.B. / 注意事項

天板：オーク（グレー0378G、ライト0374C、ブラック0381N）、またはナチュラルウェンゲ0414Wよりお選びください。
脚部：ブロンズニッケル塗装0174B、ブラッククローム塗装0170M、クロームスチール0110Mよりお選びください。

MAX / マックス　　MAXALTO

Writing-desk cn 180

		Oak	White oak rough cut	Natural wenge							
SMSCR	180ライティングデスク（塗装仕上 / ブラッククローム仕上）	**1,918,400**	**2,059,200**	**2,059,200**							
SMSCR_CL	180ライティングデスク（クローム仕上）	**2,024,000**	**2,167,000**	**2,167,000**							

SMSCR

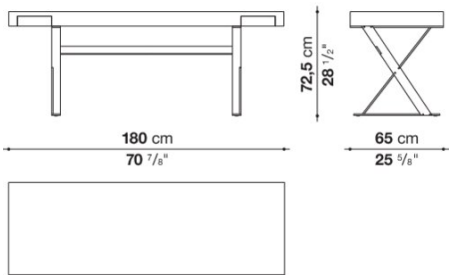

N.B. / 注意事項

天板：オーク（グレー0378G、ライト0374C、ブラック0381N）、ホワイトオークラフカット0354B、またはナチュラルウェンゲ0414Wよりお選びください。
脚部：ブロンズニッケル塗装0174B、ブラッククローム塗装0170M、クロームスチール0110Mよりお選びください。

Desk table cm 220

		Oak	White oak rough cut	Natural wenge							
SMSCR22	220デスクテーブル (塗装仕上 / ブラッククローム仕上)	**2,212,100**	**2,280,300**	**2,280,300**							
SMSCR22_CL	220デスクテーブル (クローム仕上)	**2,355,100**	**2,423,300**	**2,423,300**							

SMSCR22

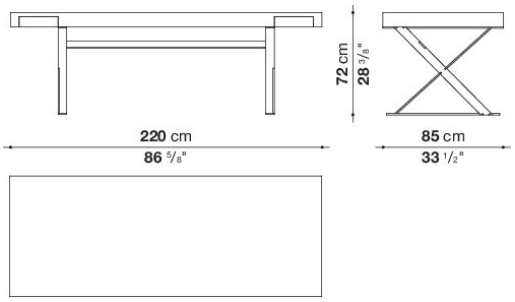

N.B. / 注意事項

天板：オーク (グレー0378G、ライト0374C、ブラック0381N) 、ホワイトオークラフカット0354B、またはナチュラルウェンゲ0414Wよりお選びください。
脚部：ブロンズニッケル塗装0174B、ブラッククローム塗装0170M、クロームスチール0110Mよりお選びください。



TECHNICAL SPECIFICATIONS / 技術情報：

座面	突板積層合板、成形ポリウレタン、ポリエステルファイバーカバー
サポートフレーム	ブライトクロームメッキ、ブロンズニッケル塗装
脚部先端	熱可塑性プラスチック
表面張地	ファブリックまたは天然皮革

PATHOS / パソス　　MAXALTO

Bench cm 60

		B (ファブリック)	A (ファブリック)	E (ファブリック)	S (ファブリック)	L (ファブリック)	D (ファブリック)	M (ファブリック)	BETA (レザー)	ALFA GAMMA (レザー)	K (レザー)
SMP6B	60ベンチ (塗装仕上)	**811,800**	**815,100**	**819,500**	**823,900**	**833,800**	**838,200**	**858,000**	**858,000**	**899,800**	**947,100**
SMP6	60ベンチ (クローム仕上)	**869,000**	**871,200**	**876,700**	**882,200**	**892,100**	**896,500**	**918,500**	**918,500**	**963,600**	**1,014,200**

SMP6

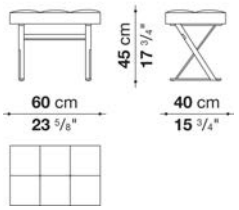

N.B. / 注意事項

脚部：ブロンズニッケル塗装0174B、またはクロームスチール0110Mよりお選びください。

※レザーKランクは、KASIA,KOTOよりお選びください。

PATHOS / パソス　　MAXALTO

Bench cm 120

		B (ファブリック)	A (ファブリック)	E (ファブリック)	S (ファブリック)	L (ファブリック)	D (ファブリック)	M (ファブリック)	BETA (レザー)	ALFA GAMMA (レザー)	K (レザー)
SMP12B	120ベンチ (塗装仕上)	**920,700**	**929,500**	**936,100**	**944,900**	**963,600**	**971,300**	**975,700**	**975,700**	**1,109,900**	**1,211,100**
SMP12	120ベンチ (クローム仕上)	**985,600**	**994,400**	**1,002,100**	**1,013,100**	**1,031,800**	**1,039,500**	**1,043,900**	**1,043,900**	**1,185,800**	**1,296,900**

SMP12

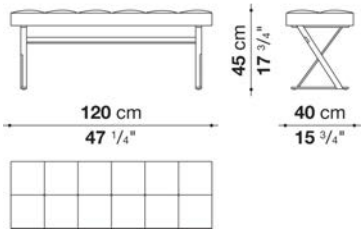

N.B. / 注意事項

脚部：ブロンズニッケル塗装0174B、またはクロームスチール0110Mよりお選びください。

※レザーKランクは、KASIA,KOTOよりお選びください。



TECHNICAL SPECIFICATIONS / 技術情報：

天板	MDF木質ファイバーボード
天板仕上 (SMCE8)	グロッシー塗装仕上：アンスラサイト、デザート、スティールグレー、ブリックレッド
天板仕上 (SMCE7)	ブラックシェラック塗装仕上
サポートフレーム	ブライトクロームスチール、ブロンズニッケル塗装
脚部先端	プラスチック素材

PATHOS '13 / パソス'13 MAXALTO

Service element cm 70

		Shellac									
SMCE7AB	サービスエレメント (塗装仕上)	716,100									
SMCE7A	サービスエレメント (クローム仕上)	767,800									

SMCE7A

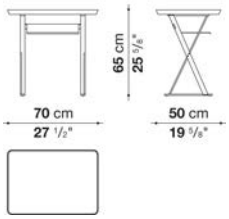

N.B. / 注意事項

天板：シェラック (ブラック3764G、ソイア6805G、レッド7110G) よりお選びください。
脚部：ブロンズニッケル塗装0174B、クロームスチール0110Mよりお選びください。

PATHOS '13 / パソス'13 MAXALTO

Service element cm 79.5

		Glossy									
SMCE8B	サービスエレメント (塗装仕上)	783,200									
SMCE8	サービスエレメント (クローム仕上)	833,800									

SMCE8

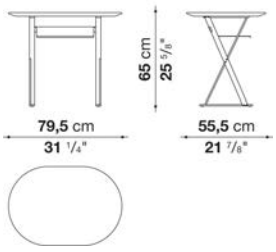

N.B. / 注意事項

天板：グロッシーアンスラサイト9907L、デザート4516L、スティールグレー1340L、またはブリックレッド3755Lよりお選びください
脚部：ブロンズニッケル塗装0174B、クロームスチール0110Mよりお選びください。

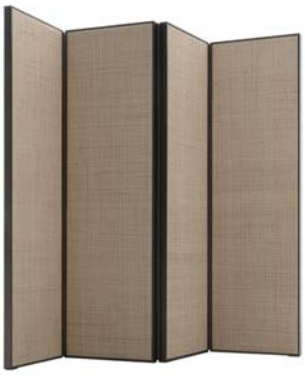

TECHNICAL SPECIFICATIONS / 技術情報：

フレーム	アルミニウム押出材
スクリーン内部	無垢材、ハニカムコア合板、ポリウレタンカバー
脚部先端	プラスチック素材
カバー	織ラフィア

PRIVATUS / プリヴァトゥス　MAXALTO

Windscreen in 3 elements

		RAFFIA
PV_3	スクリーン (3枚)	1,777,600

PV_3

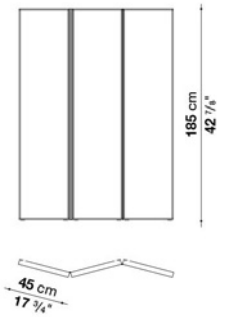

N.B. / 注意事項

パネルカバー：ラフィア (ライト0651C、ダーク0723S) よりお選びください。
フレーム：ブロンズニッケル塗装0174Bとなります。

PRIVATUS / プリヴァトゥス　MAXALTO

Windscreen in 4 elements

		RAFFIA
PV_4	スクリーン (4枚)	2,358,400

PV_4

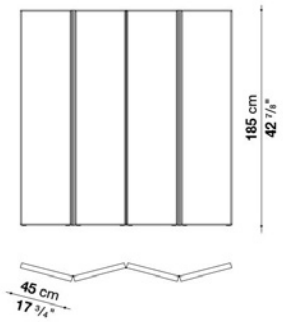

N.B. / 注意事項

パネルカバー：ラフィア (ライト0651C、ダーク0723S) よりお選びください。
フレーム：ブロンズニッケル塗装0174Bとなります。

Windscreen in 8 elements

		RAFFIA									
PV_8	スクリーン (8枚)	**4,671,700**									

PV_8

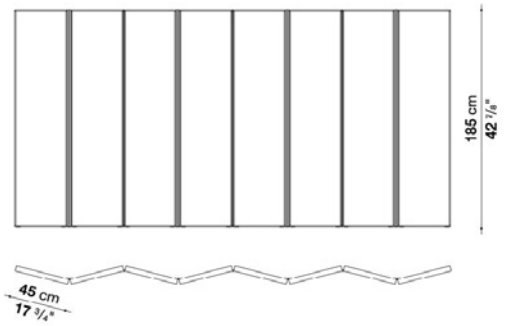

N.B. / 注意事項

パネルカバー：ラフィア (ライト0651C、ダーク0723S) よりお選びください。
フレーム：ブロンズニッケル塗装0174Bとなります。

PSICHE / プシケ

MAXALTO

coordinated by Antonio Citterio / アントニオ・チッテリオ



TECHNICAL SPECIFICATIONS / 技術情報：

パネル	メラミン樹脂貼り木質パーティクルボード
ミラー	透明保護フィルム貼り
フレーム	ブライトクロームメッキ、ブロンズニッケル塗装
脚部先端	プラスチック素材

PSICHE / プシケ　　MAXALTO

Mirror cm 80

SMS1	S1ミラー (ブロンズニッケル)	**664,400**									
SMS1_CL	S1ミラー (クロームスティール)	**817,300**									

SMS1

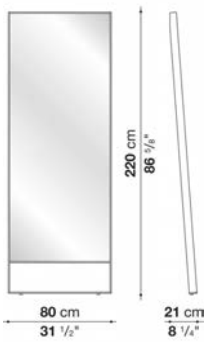

N.B. / 注意事項

フレーム：クロームスティール0110M、またはブロンズニッケル塗装0174Bよりお選びください。
＊壁に取り付け、床置きしてお使いください。

PSICHE / プシケ　　MAXALTO

Mirror cm 120

SMS2	S2ミラー (ブロンズニッケル)	**712,800**									
SMS2_CL	S2ミラー (クロームスティール)	**878,900**									

SMS2

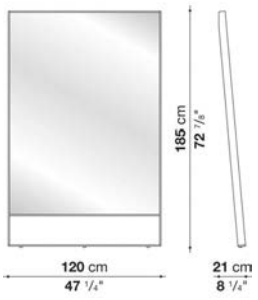

N.B. / 注意事項

フレーム：クロームスティール0110M、またはブロンズニッケル塗装0174Bよりお選びください。
＊壁に取り付け、床置きしてお使いください。

RECIPIO '14 / レシピオ '14

MAXALTO

design Antonio Citterio / アントニオ· チッテリオ



TECHNICAL SPECIFICATIONS / 技術情報：

天板	Bayfit®(バイエル社製)構造拡張発泡ポリウレタン
セクショントップ	天然皮革カバー鋼板
サポートフレーム	無垢木材
クロスピース部	成形鋼材
脚部先端	フェルト

RECIPIO '14 / レシピオ '14 MAXALTO

Writing-desk with drawer cm 130

		Shellac
LXC5	デスク (ドロワー付)	**1,505,900**

LXC5

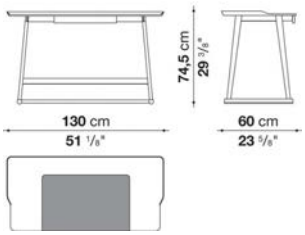

N.B. / 注意事項

天板、脚部と引出し：シェラック (ソイア6805G、レッド7110G、ブラック3764G) よりお選びください。
レザートップとドロワー内側：ALFAよりお選びください。
＊脚部クロスピースは、ブロンズ色0174Bとなります。

RECIPIO '14 / レシピオ '14 MAXALTO

Writing-desk with left and right drawer cm 130

		Shellac
LXC5_D	ライティングデスク (ライトドロワー)	**1,505,900**
LXC5_S	ライティングデスク (レフトドロワー)	**1,505,900**

LXC5_S **LXC5_D**

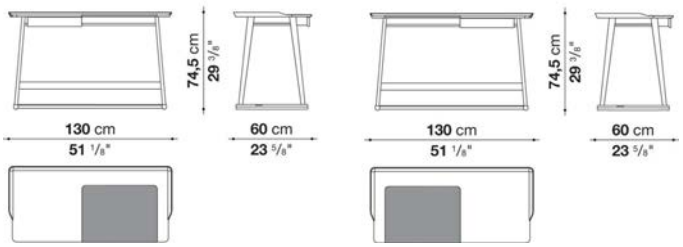

N.B. / 注意事項

天板、脚部とドロワー：同色となります。シェラック (ソイア6805G、レッド7110G、ブラック3764G) よりお選びください。
レザートップおよびドロワー内側：レザーALFAよりお選びください。
下部横木：ブロンズニッケル塗装0174Bとなります。

RECIPIO '14 / レシピオ '14 MAXALTO

Console cm 150

		Shellac
LXC10	コンソール	**720,500**

LXC10

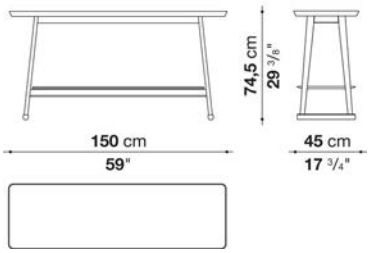

N.B. / 注意事項　天板と脚部 : シェラック (ソイア6805G、レッド7110G、ブラック3764G) よりお選びください。

RECIPIO '14 / レシピオ '14 MAXALTO

Service element with drawer cm 70 (Middle)

		Shellac
LXC17	サービスエレメント (ドロワー付)	**576,400**

LXC17

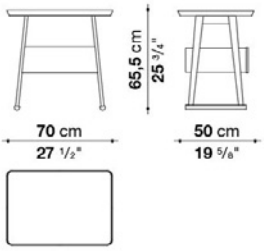

N.B. / 注意事項　天板· 脚部· ドロワー : シェラック (ソイア6805G、レッド7110G、ブラック3764G) よりお選びください。

RECIPIO '14 / レシピオ '14 MAXALTO

Service element with drawer cm 70

		Shellac
LXC16	サービスエレメント (ドロワー付)	**445,500**

LXC16

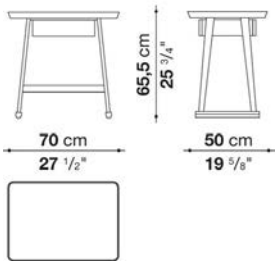

N.B. / 注意事項 天板と脚部 : シェラック (ソイア6805G、レッド7110G、ブラック3764G) よりお選びください。

RECIPIO '14 / レシピオ '14 MAXALTO

Service element with drawer and tray cm 70

		Shellac
LXC15	サービスエレメント (ドロワー・トレイ付)	**519,200**

LXC15

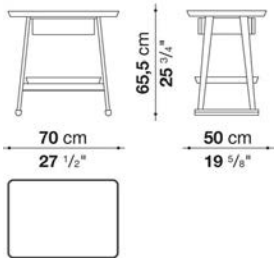

N.B. / 注意事項 天板と脚部 : シェラック (ソイア6805G、レッド7110G、ブラック3764G) よりお選びください。



TECHNICAL SPECIFICATIONS / 技術情報：

座面	積層合板、密度の異なる成形ポリウレタン、ポリエステルファイバー
フレーム	無垢木材
脚部先端	プラスチック素材
表面張地	ファブリックまたは天然皮革

SELLA / セッラ　　MAXALTO

Bench cm 60

		B (ファブリック)	A (ファブリック)	E (ファブリック)	S (ファブリック)	L (ファブリック)	D (ファブリック)	BETA (レザー)	ALFA GAMMA (レザー)	K (レザー)	
ACP6	ベンチ (オーク)	**324,500**	**328,900**	**335,500**	**345,400**	**347,600**	**347,600**	**347,600**	**349,800**	**369,600**	

ACP6

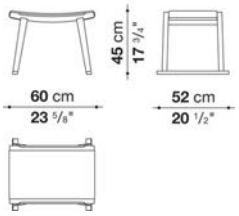

N.B. / 注意事項　　フレーム：オーク (ライト0374C、グレー0378G、ブラック0381N) よりお選びください。

SELLA / セッラ　　MAXALTO

Bench cm 60_2

		ROPE									
ACP6PA	ベンチ (セルロースシート)	**443,300**									

ACP6PA

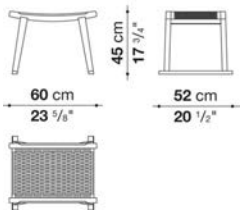

N.B. / 注意事項　　フレーム：オーク (ライト0374C、グレー0378G、ブラック0381N) よりお選びください。
シート：ナチュラルセルロース編み0601N (フレームはライトオーク0374C) 、またはブラックセルロース編み0650N (フレームはグレー0378G、またはブラック0381N) よりお選びください。

SELLA / セッラ　　MAXALTO

Bench cm 100

		B (ファブリック)	A (ファブリック)	E (ファブリック)	S (ファブリック)	L (ファブリック)	D (ファブリック)	BETA (レザー)	ALFA GAMMA (レザー)	K (レザー)	
ACP10	ベンチ (オーク)	**346,500**	**350,900**	**358,600**	**368,500**	**381,700**	**381,700**	**381,700**	**387,200**	**401,500**	

ACP10

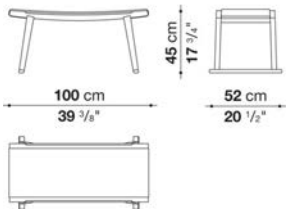

N.B. / 注意事項　　フレーム：オーク (ライト0374C、グレー0378G、ブラック0381N) よりお選びください。

SELLA / セッラ　　MAXALTO

Bench cm 100_2

		ROPE									
ACP10PA	ベンチ (セルロースシート)	**521,400**									

ACP10PA

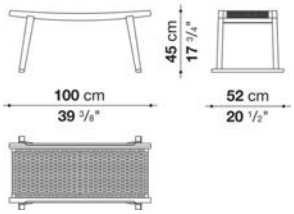

N.B. / 注意事項　　フレーム：オーク (ライト0374C、グレー0378G、ブラック0381N) よりお選びください。
シート：ナチュラルセルロース編み0601N (フレームはライトオーク0374C) 、またはブラックセルロース編み0650N (フレームはグレー0378G、またはブラック0381N) よりお選びください。



TECHNICAL SPECIFICATIONS / 技術情報：

天板	突板積層合板
天板カバー	ナチュラル、ブラック、アイボリー、ダブグレーまたは、ダークブラウン厚革
フレーム	無垢木材、突板木質パーティクルボード
ドロワー	突板積層合板
フレーム、天板及びドロワー仕上	（グレーオーク、ライトオーク、ブラックオーク）
ケーブルフラップ	サテン仕上スチール
脚部先端	プラスチック素材

SIDUS / シダス　　MAXALTO

Writing-desk cm 110

		Thick leather (レザー)	Oak
SMSC11	デスク	1,314,500	1,091,200
SMSC11_N	デスク (ケーブルフラップ付)	1,344,200	1,120,900

SMSC11

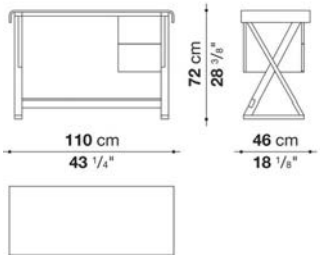

SMSC11_N

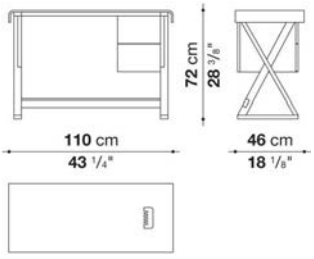

N.B. / 注意事項

天板：厚革 (ミルクホワイト1121104、ナチュラル1121300、ブラック1121150、ダークブラウン1121350、ダブグレー1121280、アイボリー1121201) 、または、オーク (グレー0378G、ライト0374C、ブラック0381N) よりお選びください。
脚部とドロワー：オーク (グレー0378G、ライト0374C、ブラック0381N) よりお選びください。
ドロワー位置：右側、または左側よりお選びください。

※オプションで天板 (ドロワー上部) にケーブルフラップ取り付けができます。
(上図は右タイプです。)

SIDUS / シダス　　MAXALTO

Writing-desk cm 134

		Thick leather (レザー)	Oak
SMSC13	デスク	1,370,600	1,131,900
SMSC13_N	デスク (ケーブルフラップ付)	1,401,400	1,160,500

SMSC13

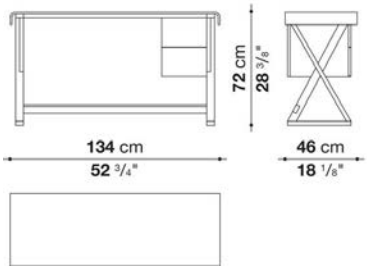

SMSC13_N

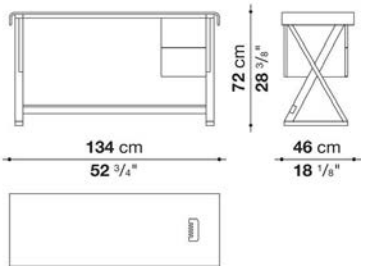

N.B. / 注意事項

天板：厚革 (ミルクホワイト1121104、ナチュラル1121300、ブラック1121150、ダークブラウン1121350、ダブグレー1121280、アイボリー1121201) 、または、オーク (グレー0378G、ライト0374C、ブラック0381N) よりお選びください。
脚部とドロワー：オーク (グレー0378G、ライト0374C、ブラック0381N) よりお選びください。
ドロワー位置：右側、または左側よりお選びください。

※オプションで天板 (ドロワー上部) にケーブルフラップ取り付けができます。
(上図は右タイプです。)

SIDUS / シダス　　MAXALTO

Writing-desk with shaped top cm 144

		Oak
SMSC14	デスク	1,081,300
SMSC14_N	デスク (ケーブルフラップ付)	1,111,000

SMSC14

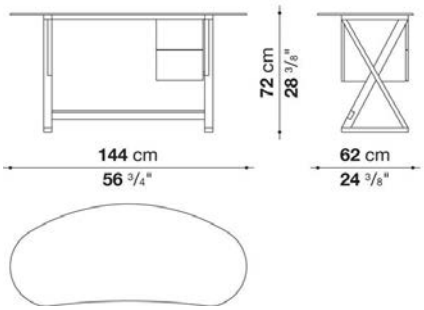

SMSC14_N

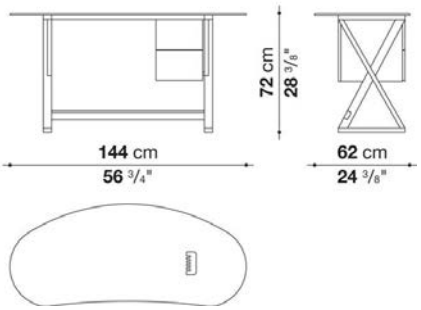

N.B. / 注意事項

天板、脚部とドロワー：オーク (グレー0378G、ライト0374C、ブラック0381N) よりお選びください。
ドロワー位置：右側、または左側よりお選びください。

※オプションで天板 (ドロワー上部) にケーブルフラップ取り付けができます。
(上図は右タイプです。)

SIDUS / シダス　　MAXALTO

Writing-desk cm 170

		Thick leather (レザー)	Oak	ALFA GAMMA (レザー)
SMSC17	ライティングデスク (ケーブルフラップなし)	1,576,300	1,270,500	
SMSC17_N	ライティングデスク (ケーブルフラップ付)	1,604,900	1,301,300	
オプション				
SMSC17_S	レザートップ			82,500

SMSC17

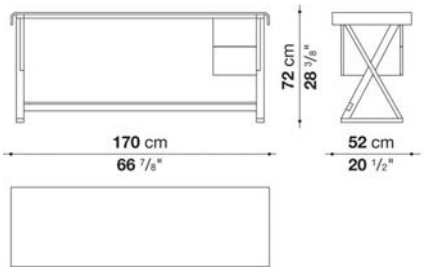

SMSC17_N

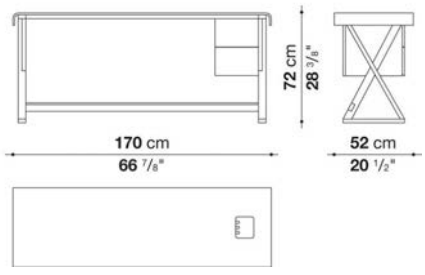

N.B. / 注意事項

天板：厚革 (ミルクホワイト1121104、ナチュラル1121300、ブラック1121150、ダークブラウン1121350、ダブグレー1121280、
アイボリー1121201) 、または、オーク (グレー0378G、ライト0374C、ブラック0381N) よりお選びください。
脚部とドロワー：オーク (グレー0378G、ライト0374C、ブラック0381N) よりお選びください。
ドロワー位置：右側、または左側よりお選びください。
レザートップ：レザーALFAよりお選びください。

※オプションで天板 (ドロワー上部) にケーブルフラップ取り付けができます。
(上図は右タイプです。)

LAMPS LEUKON / レウコン

MAXALTO

coordinated by Antonio Citterio / アントニオ・チッテリオ



TECHNICAL SPECIFICATIONS / 技術情報：

フレーム	メタル
ランプシェード	ファブリックまたは、パーチメント
アッパースクリーン、ローワースクリーン	ガラス、PVC

LAMPS LEUKON / レウコン　MAXALTO

Table lamp cm h. 45

CL1	テーブルランプ (ブロンズベースフレーム)	345,400
CL1C	テーブルランプ (クロームベースフレーム)	363,000
オプション		
CL1P	ランプシェード	58,300

CL1

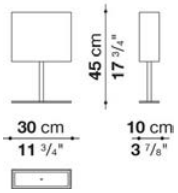

N.B. / 注意事項

フレームとシェード：フレームがブロンズ仕上0760Cの場合のシェードはベージュファブリック2626101、またはダークブラウンファブリック2626350より、フレームがクロームスティール0110Mの場合のシェードはダークブラウンファブリック2626350、またはホワイトバーチメント2626201よりお選びいただけます。
＊トップスクリーンは、フロストガラスになります。

LAMPS LEUKON / レウコン　MAXALTO

Table lamp cm h. 71

CL3	テーブルランプ (ブロンズベースフレーム)	502,700
CL3C	テーブルランプ (クロームベースフレーム)	531,300
オプション		
CL3P	ランプシェード	78,100

CL3

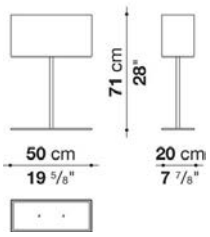

N.B. / 注意事項

フレームとシェード：フレームがブロンズ仕上0760Cの場合のシェードはベージュファブリック2626101、またはダークブラウンファブリック2626350より、フレームがクロームスティール0110Mの場合のシェードはダークブラウンファブリック2626350、またはホワイトバーチメント2626201よりお選びいただけます。
＊トップスクリーンは、フロストガラスになります。

LAMPS LEUKON / レウコン　MAXALTO

Floor lamp adjustable in height cm h. 105-149

CL4	フロアランプ (ブロンズベースフレーム)	**641,300**
CL4C	フロアランプ (クロームベースフレーム)	**674,300**
オプション		
CL4P	ランプシェード	**68,200**

CL4

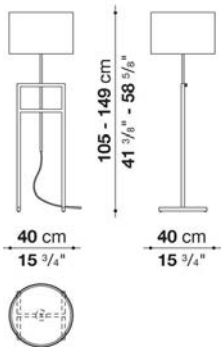

N.B. / 注意事項

フレームとシェード：フレームがブロンズ仕上0760Cの場合のシェードはベージュファブリック2626101、またはダークブラウンファブリック2626350より、フレームがクロームスティール0110Mの場合のシェードはダークブラウンファブリック2626350、またはホワイトバーチメント2626201よりお選びいただけます。
＊トップスクリーンは、フロストガラスになります。

LAMPS LEUKON / レウコン　MAXALTO

Floor lamp cm h. 162

CL2	フロアランプ (ブロンズベースフレーム)	**619,300**
CL2C	フロアランプ (クロームベースフレーム)	**654,500**
オプション		
CL2P	ランプシェード	**78,100**

CL2

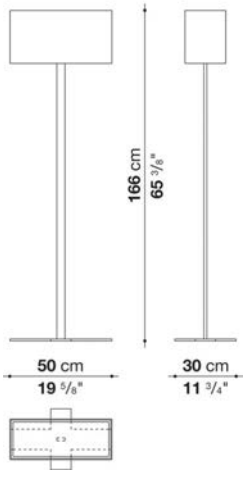

N.B. / 注意事項

フレームとシェード：フレームがブロンズ仕上0760Cの場合のシェードはベージュファブリック2626101、またはダークブラウンファブリック2626350より、フレームがクロームスティール0110Mの場合のシェードはダークブラウンファブリック2626350、またはホワイトバーチメント2626201よりお選びいただけます。
＊トップスクリーンは、フロストガラスになります。

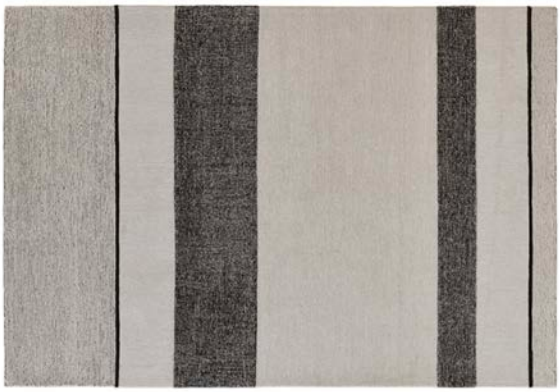

TECHNICAL SPECIFICATIONS / 技術情報：

素材	45%バンブーシルク、39%ウール、16%麻
色	エクリュ / ブラック

MAXALTO

Crio



0314E
Ecrù-Nero_Ecru-Black

CARPETS CRIO / クリオ　MAXALTO

Round carpet cm Ø 300

TCR1	Ø 300 cm	**1,784,200**									

TCR1

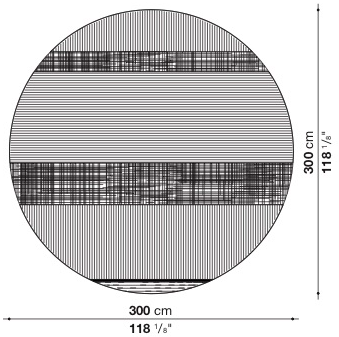

N.B. / 注意事項

色選択：エクリュ / ブラック0314Eとなります。

※ハンドメイドのため、製造誤差±2%が生じることがあります。

CARPETS CRIO / クリオ　MAXALTO

Rectangular carpet cm 200 x 300

TCR2	200 x 300 cm	**1,190,200**									

TCR2

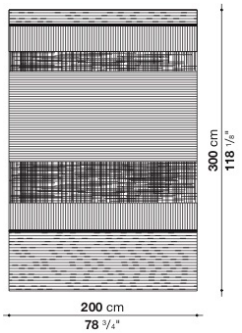

N.B. / 注意事項

色選択：エクリュ / ブラック0314Eとなります。

※ハンドメイドのため、製造誤差±2%が生じることがあります。

CARPETS CRIO / クリオ

MAXALTO

Rectangular carpet cm 250 x 350

TCR3	250 x 350 cm	**1,734,700**									

TCR3

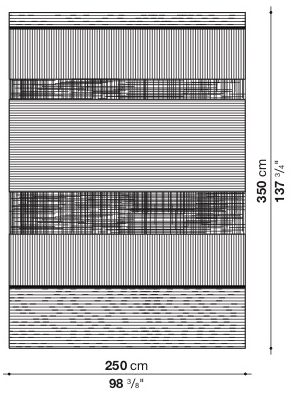

N.B. / 注意事項

色選択：エクリュ / ブラック0314Eとなります。

※ハンドメイドのため、製造誤差±2%が生じることがあります。

CARPETS CRIO / クリオ

MAXALTO

Rectangular carpet cm 300 x 400

TCR4	300 x 400 cm	**2,378,200**									

TCR4

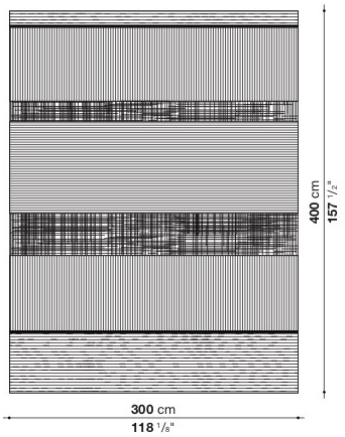

N.B. / 注意事項

色選択：エクリュ / ブラック0314Eとなります。

※ハンドメイドのため、製造誤差±2%が生じることがあります。

CARPETS CRIO / クリオ　MAXALTO

Round carpet per square meter

TCR1R	1平方メートルあたり	198,000									

TCR1R

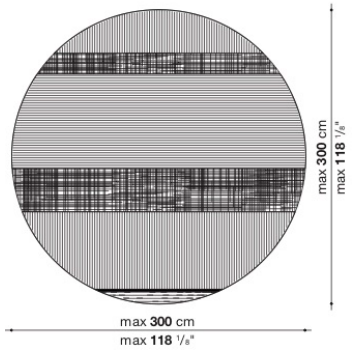

N.B. / 注意事項

色選択：エクリュ / ブラック0314Eとなります。

※最大直径3.0mまで承ります。
※面積 = 直径 x 直径にて算出させていただきます。（正方形から円形を切り出すという製造工程をとるためです。）
※ハンドメイドのため、製造誤差±2%が生じることがあります。

CARPETS CRIO / クリオ　MAXALTO

Rectangular carpet per square meter

TCR	1平方メートルあたり	198,000									

TCR

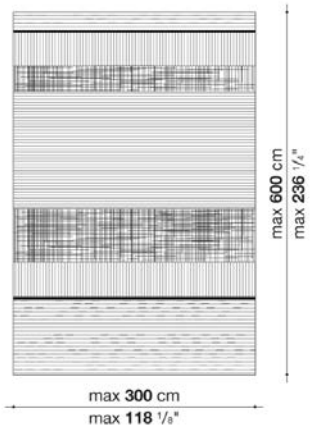

N.B. / 注意事項

色選択：エクリュ / ブラック0314Eとなります。

※最大幅3.0m、最大長6.0mまで承ります。
※ハンドメイドのため、製造誤差±2%が生じることがあります。



TECHNICAL SPECIFICATIONS / 技術情報：

素材	70%ウール、30%ジュート
色	エクリュ

MAXALTO

Naos



0297E
Ecrù_Ecru

CARPETS NAOS / ナオス

MAXALTO

Rectangular carpet cm 200 x 300

NS2T	200 x 300 cm	**1,296,900**									

NS2T

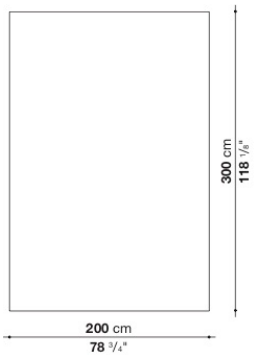

N.B. / 注意事項

色選択：エクリュ0297Eとなります。

※ハンドメイドのため、製造誤差±5%が生じることがあります。

CARPETS NAOS / ナオス

MAXALTO

Rectangular carpet cm 250 x 350

NS3T	250 x 350 cm	**1,890,900**									

NS3T

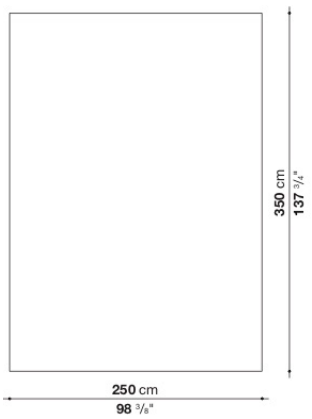

N.B. / 注意事項

色選択：エクリュ0297Eとなります。

※ハンドメイドのため、製造誤差±5%が生じることがあります。

CARPETS NAOS / ナオス

MAXALTO

Rectangular carpet cm 300 x 400

NS4T	300 x 400 cm	2,593,800									

NS4T

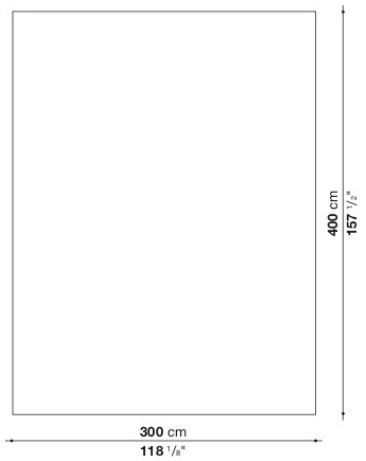

N.B. / 注意事項

色選択：エクリュ0297Eとなります。

※ハンドメイドのため、製造誤差±5%が生じることがあります。

CARPETS NAOS / ナオス

MAXALTO

Rectangular carpet per square meter

NST	1平方メートルあたり	216,700									

NST

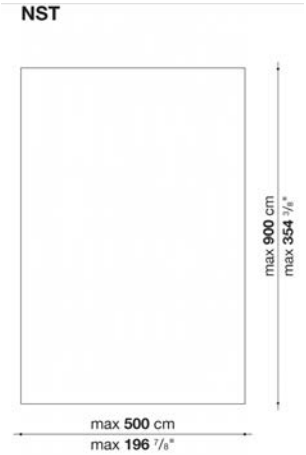

N.B. / 注意事項

色選択：エクリュ0297Eとなります。

※最大幅5.0m、最大長9.0mまで承ります。
※ハンドメイドのため、製造誤差±5%が生じることがあります。

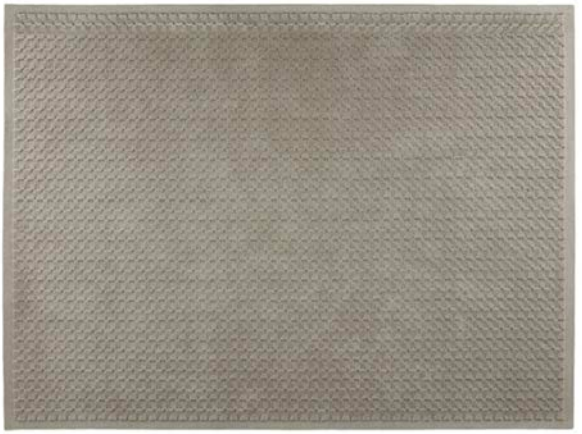

TECHNICAL SPECIFICATIONS / 技術情報：

素材	100%ポルトガル製リサイクル合成ナイロン
色	アンスラサイト、クリーム、ダブグレー

MAXALTO

Trigo



0246P
Panna_Cream



0298T
Tortora_Dove grey

CARPETS TRIGO / トリゴ　MAXALTO

Round carpet cm Ø 300

TRG1	Ø 300 cm	**1,900,800**									

TRG1

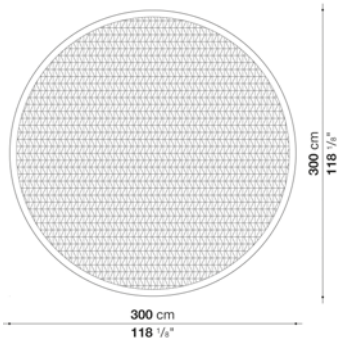

N.B. / 注意事項　色選択：クリーム0246P、ダブグレー0298Tよりお選びください。

CARPETS TRIGO / トリゴ　MAXALTO

Rectangular carpet cm 200 x 300

TRG2	200 x 300 cm	**1,267,200**									

TRG2

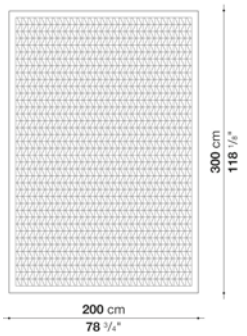

N.B. / 注意事項　色選択：クリーム0246P、ダブグレー0298Tよりお選びください。

CARPETS TRIGO / トリゴ MAXALTO

Rectangular carpet cm 250 x 350

TRG3	250 x 350 cm	**1,848,000**									

TRG3

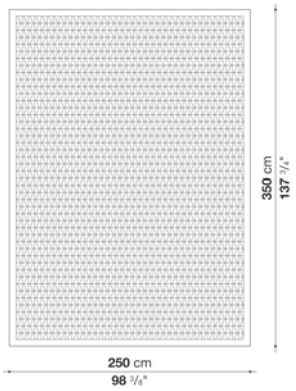

N.B. / 注意事項　色選択：クリーム0246P、ダブグレー0298Tよりお選びください。

CARPETS TRIGO / トリゴ MAXALTO

Rectangular carpet cm 300 x 400

TRG4	300 x 400 cm	**2,534,400**									

TRG4

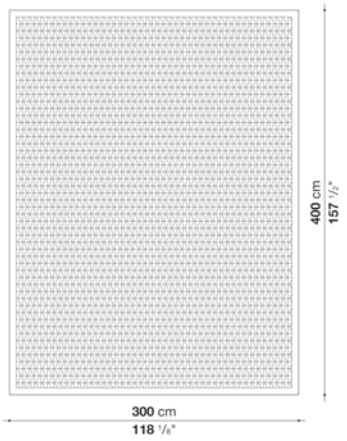

N.B. / 注意事項　色選択：クリーム0246P、ダブグレー0298Tよりお選びください。

CARPETS TRIGO / トリゴ　MAXALTO

Round carpet per square meter

TRG1R	1平方メートルあたり	211,200									

TRG1R

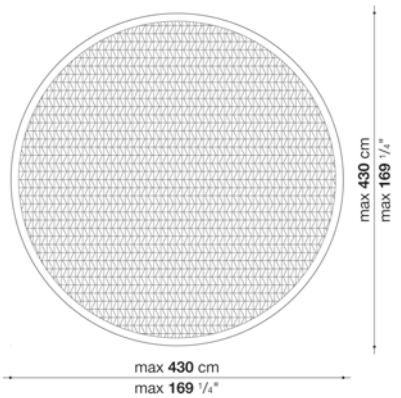

N.B. / 注意事項

色選択：クリーム0246P、ダブグレー0298Tよりお選びください。

※最大直径4.3mまで承ります。
※面積 = 直径 x 直径にて算出させていただきます。（正方形から円形を切り出すという製造工程をとるためです。）

CARPETS TRIGO / トリゴ　MAXALTO

Rectangular carpet per square meter

TRG	1平方メートルあたり	211,200									

TRG

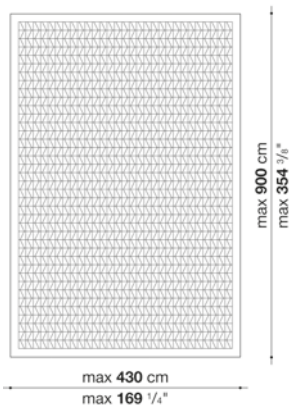

N.B. / 注意事項

色選択：クリーム0246P、ダブグレー0298Tよりお選びください。

※最大幅4.3m、最大長9mまで承ります。

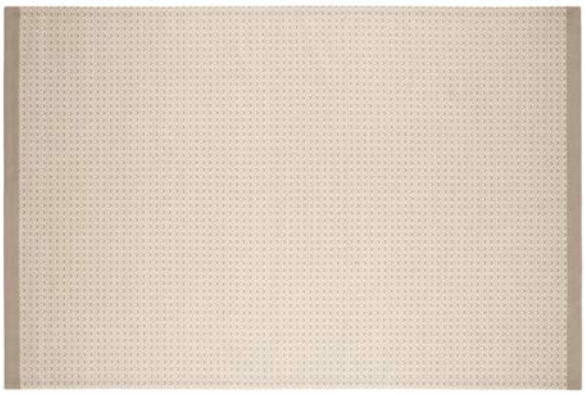

TECHNICAL SPECIFICATIONS / 技術情報：

素材	100%ニュージーランド産ウール

MAXALTO

Diakos

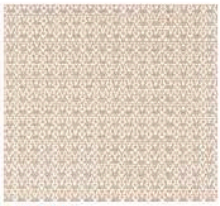
0044T
Tortora_Dove grey


0052S
Sabbia_Sand

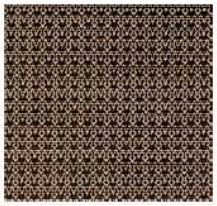
0098N
Nero_Black

CARPETS DIAKOS / ディアコス

MAXALTO

Rectangular carpet cm 200x300

DK2T	200 x 300 cm	**748,000**									

DK2T

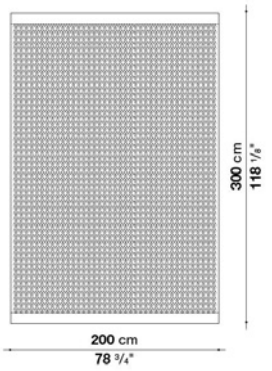

N.B. / 注意事項　色選択：ブラック0098N、サンド0052S、ダブグレー0044Tよりお選びください。

CARPETS DIAKOS / ディアコス

MAXALTO

Rectangular carpet cm 250x350

DK3T	250 x 350 cm	**1,091,200**									

DK3T

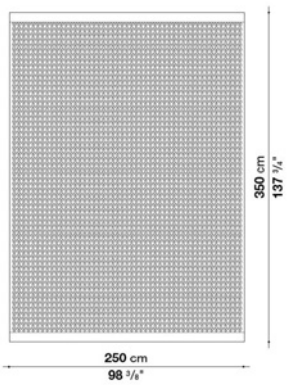

N.B. / 注意事項　色選択：ブラック0098N、サンド0052S、ダブグレー0044Tよりお選びください。

Rectangular carpet cm 300x400

DK4T	300 x 400cm	**1,496,000**									

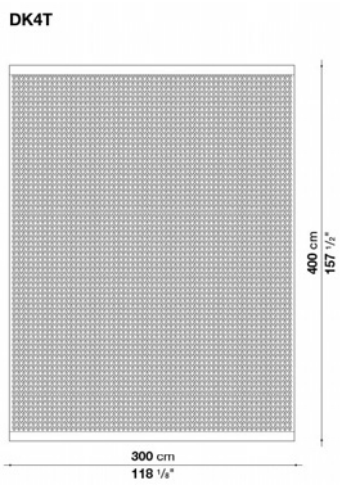

N.B. / 注意事項	色選択：ブラック0098N、サンド0052S、ダブグレー0044Tよりお選びください。

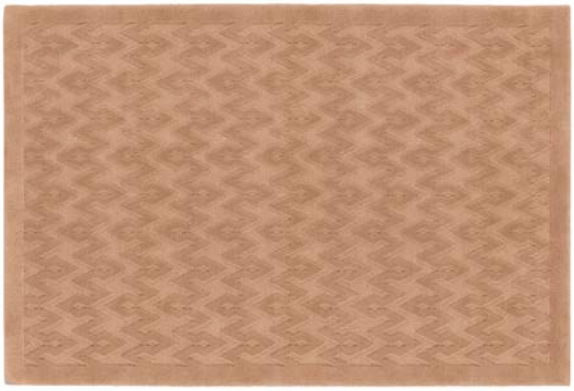

TECHNICAL SPECIFICATIONS / 技術情報：

素材	100% モヘアウール

MAXALTO

Siglum


0073E
Ecrù_Ecru


0088C
Caramello_Caramel


0093T
Tabacco_Tobacco

CARPETS SIGLUM / シグラム　MAXALTO

Round carpet cm Ø 300

TSM1	ラウンドカーペットØ 300cm	2,040,500									

TSM1

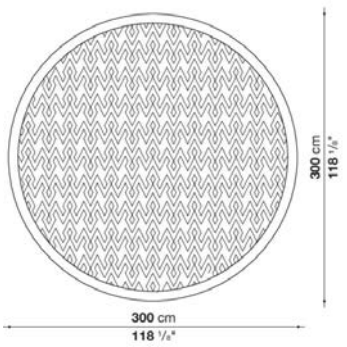

N.B. / 注意事項

色選択：キャメル0088C、エクリュ0073E、タバコ0093Tよりお選びください。

※ハンドメイドのため、製造誤差約2%が生じることがあります。

CARPETS SIGLUM / シグラム　MAXALTO

Rectangular carpet cm 200x300

TSM2	200 x 300 cm	1,360,700									

TSM2

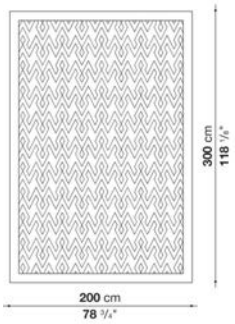

N.B. / 注意事項

色選択：キャメル0088C、エクリュ0073E、タバコ0093Tよりお選びください。

※ハンドメイドのため、製造誤差約2%が生じることがあります。

CARPETS SIGLUM / シグラム　MAXALTO

Rectangular carpet cm 250x350

TSM3	250 x 350 cm	1,983,300									

TSM3

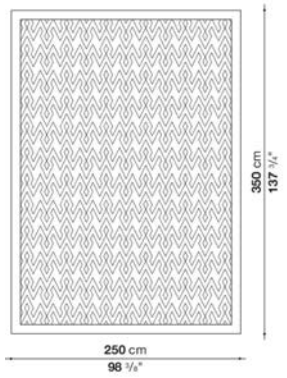

N.B. / 注意事項

色選択：キャメル0088C、エクリュ0073E、タバコ0093Tよりお選びください。

※ハンドメイドのため、製造誤差約2%が生じることがあります。

CARPETS SIGLUM / シグラム　MAXALTO

Rectangular carpet cm 300x400

TSM4	300 x 400 cm	2,720,300									

TSM4

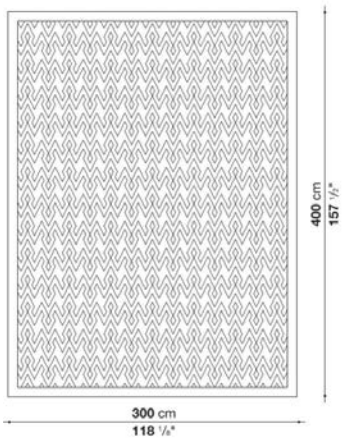

N.B. / 注意事項

色選択：キャメル0088C、エクリュ0073E、タバコ0093Tよりお選びください。

※ハンドメイドのため、製造誤差約2%が生じることがあります。

CARPETS SIGLUM / シグラム

MAXALTO

Round carpet per square meter

TSM1R	ラウンドカーペット(1平方メートルあたり)	227,700									

TSM1R

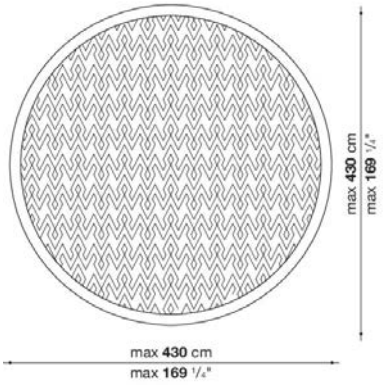

N.B. / 注意事項

色選択：キャメル0088C、エクリュ0073E、タバコ0093Tよりお選びください。

※最大直径430cmまで承ります。
※面積 = 直径 x 直径にて算出させていただきます。（正方形から円形を切り出すという製造工程をとるためです。）
※ハンドメイドのため、製造誤差約2%が生じることがあります。

CARPETS SIGLUM / シグラム

MAXALTO

Rectangular carpet per square meter

TSM	1平方メートルあたり	227,700									

TSM

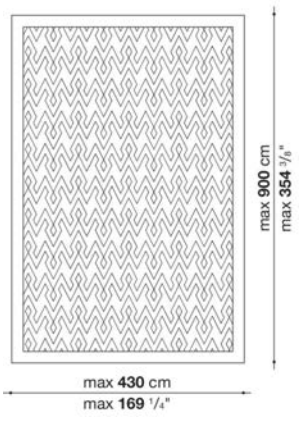

N.B. / 注意事項

色選択：キャメル0088C、エクリュ0073E、タバコ0093Tよりお選びください。

※最大幅430cm、最大長900cmまで承ります。
※ハンドメイドのため、製造誤差約2%が生じることがあります。


CLELIA/112 (2360112)


CLELIA/203 (2360203)

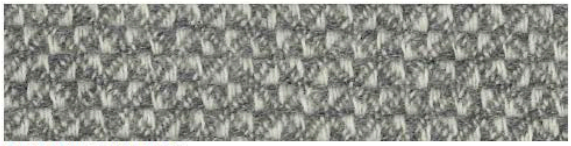
CLELIA/255 (2360255)


CLELIA/305 (2360305)


CLELIA/377 (2360377)


CLELIA/400 (2360400)


CLELIA/575 (2360575)


CLOVIS/112 (2340112)


CLOVIS/203 (2340203)


CLOVIS/255 (2340255)


CLOVIS/305 (2340305)


CLOVIS/377 (2340377)


CLOVIS/400 (2340400)


CLOVIS/575 (2340575)



DAPHNE/203 (2361203)



DAPHNE/251 (2361251)

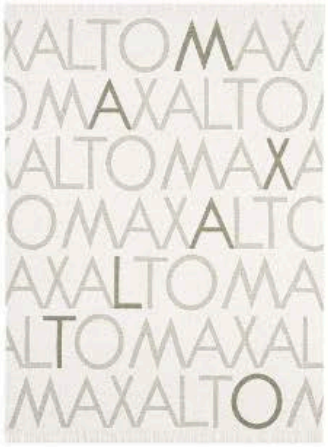





AFRATO/130



AFRATO/140



MALAKOS/320

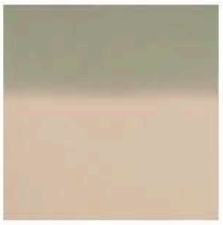

MALAKOS/420



AFRATO/150



AFRATO/175

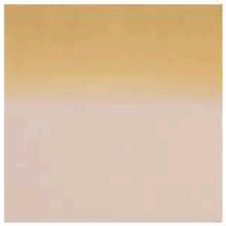

MALAKOS/520

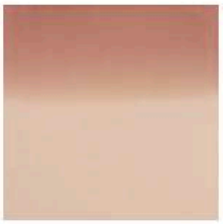

MALAKOS/720



MABON/102

DECORATIVE CUSHIONS & PLAID / デコラティブクッション & プラード

MAXALTO

Set 2 decorative cushions cm 48 x 48

		CLELIA (ファブリック)	CLOVIS (ファブリック)	DAPHNE (ファブリック)							
CD48_2C	デコラティブクッション2点セット 48 x 48cm	226,600	226,600	386,100							

CD48_2C

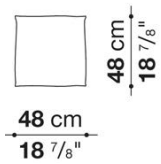

N.B. / 注意事項

CLELIA
組成： 60%カシミヤ、40%ウール
色選択：ダークグレー112、サンド203、グレー255、ライトブラウン305、ブリックレッド377、グリーン400、オレンジ575よりお選びください。
*同系色のブランケットステッチとなります。

CLOVIS
組成：60%カシミヤ、40%ウール
色選択：ダークグレー112、サンド203、グレー255、ライトブラウン305、ブリックレッド377、グリーン400、オレンジ575よりお選びください。
*同系色のブランケットステッチとなります。

DAPHNE
組成：70%カシミヤ、30%ウール
色選択：ベージュ203、グレー251よりお選びください。
*同系色のフリンジとなります。

DECORATIVE CUSHIONS & PLAID / デコラティブクッション & プラード

MAXALTO

Set 2 decorative cushions cm 55 x 40

		CLELIA (ファブリック)	CLOVIS (ファブリック)	DAPHNE (ファブリック)							
CD55_2C	デコラティブクッション2点セット 55 x 40cm	192,500	192,500	339,900							

CD55_2C

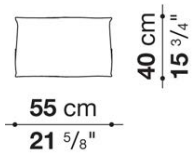

N.B. / 注意事項

CLELIA
組成： 60%カシミヤ、40%ウール
色選択：ダークグレー112、サンド203、グレー255、ライトブラウン305、ブリックレッド377、グリーン400、オレンジ575よりお選びください。
*同系色のブランケットステッチとなります。

CLOVIS
組成：60%カシミヤ、40%ウール
色選択：ダークグレー112、サンド203、グレー255、ライトブラウン305、ブリックレッド377、グリーン400、オレンジ575よりお選びください。
*同系色のブランケットステッチとなります。

DAPHNE
組成：70%カシミヤ、30%ウール
色選択：ベージュ203、グレー251よりお選びください。
*同系色のフリンジとなります。

DECORATIVE CUSHIONS & PLAID / デコラティブクッション & プラード

MAXALTO

Set 2 decorative cushions cm 60 x 60

		CLELIA (ファブリック)	CLOVIS (ファブリック)	DAPHNE (ファブリック)							
CD60_2C	デコラティブクッション2点セット 60 x 60cm	264,000	264,000	449,900							

CD60_2C

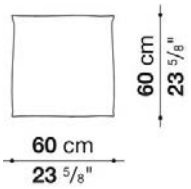

N.B. / 注意事項

CLELIA
組成： 60%カシミヤ、40%ウール
色選択：ダークグレー112、サンド203、グレー255、ライトブラウン305、ブリックレッド377、グリーン400、オレンジ575よりお選びください。
*同系色のブランケットステッチとなります。

CLOVIS
組成：60%カシミヤ、40%ウール
色選択：ダークグレー112、サンド203、グレー255、ライトブラウン305、ブリックレッド377、グリーン400、オレンジ575よりお選びください。
*同系色のブランケットステッチとなります。

DAPHNE
組成：70%カシミヤ、30%ウール
色選択：ベージュ203、グレー251よりお選びください。
*同系色のフリンジとなります。

DECORATIVE CUSHIONS & PLAID / デコラティブクッション & プラード

MAXALTO

Plaid cm 140 x 230

		CLELIA (ファブリック)	CLOVIS (ファブリック)	DAPHNE (ファブリック)							
PD140	プラード 140 x 230cm	398,200	398,200	610,500							

PD140

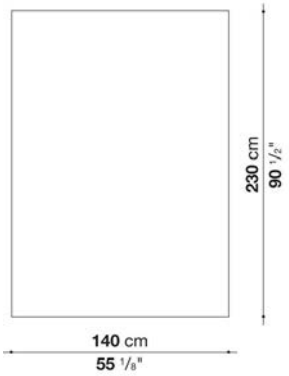

N.B. / 注意事項

CLELIA
組成： 60%カシミヤ、40%ウール
色選択：ダークグレー112、サンド203、グレー255、ライトブラウン305、ブリックレッド377、グリーン400、オレンジ575よりお選びください。
*同系色のブランケットステッチとなります。

CLOVIS
組成：60%カシミヤ、40%ウール
色選択：ダークグレー112、サンド203、グレー255、ライトブラウン305、ブリックレッド377、グリーン400、オレンジ575よりお選びください。
*同系色のブランケットステッチとなります。

DAPHNE
組成：70%カシミヤ、30%ウール
色選択：ベージュ203、グレー251よりお選びください。
*同系色のフリンジとなります。

DECORATIVE CUSHIONS & PLAID / デコラティブクッション & プラード

MAXALTO

Plaid cm 140 x 180

		AFRATO (ファブリック)	MABON (ファブリック)
PLD140_18	プラード 140 x 180 cm	174,900	
PMB140_18	プラード 140 x 180cm		195,800

PLD140_18

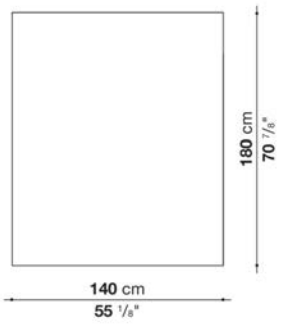

PMB140_18

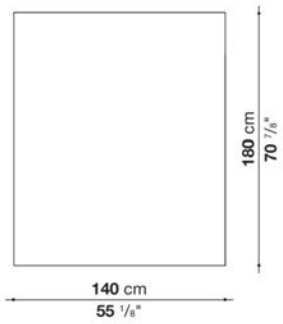

N.B. / 注意事項

AFRATO
組成：50%ウール、50%バージンウール
色選択：ブラウン130、グリーン140、イエロー150、ラスト175よりお選びください。
※製造誤差±5%が生じることがあります。

MABON
組成：100%メリノウール
色選択：エクリュ102となります。
※製造誤差±5%が生じることがあります。

DECORATIVE CUSHIONS & PLAID / デコラティブクッション & プラード

MAXALTO

Plaid in two colours cm 140 x 180

		MALAKOS (ファブリック)
PLD140_18B	プラード 140x180cm (2色/バージョン)	187,000

PLD140_18B

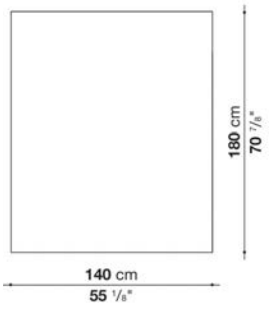

N.B. / 注意事項

MALAKOS
組成：95%ウール、5%カシミヤ
色選択：ブラウン320、グリーン420、イエロー520、ラスト720よりお選びください。
※製造誤差±5%が生じることがあります。



CASSANDRA/200 (2525200)

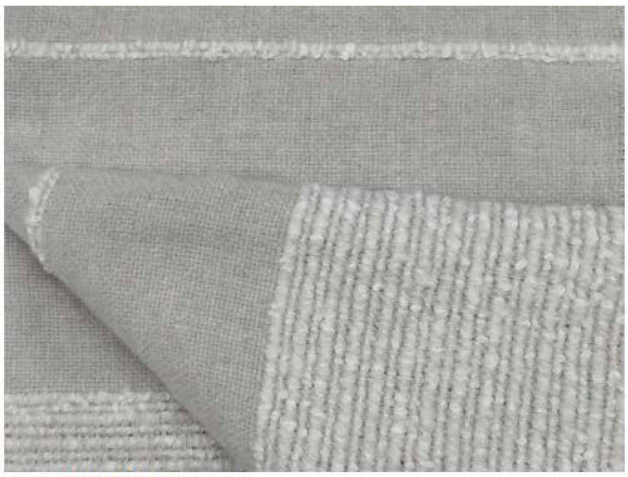

CASSANDRA/251 (2525251)

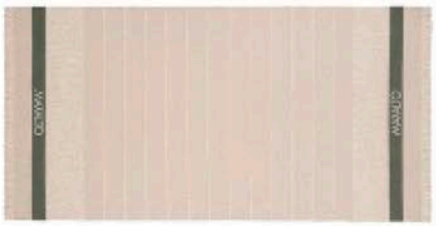





ZESTOS/130



ZESTOS/223



ZESTOS/140



ZESTOS/230



ZESTOS/155



ZESTOS/240



ZESTOS/165



ZESTOS/265



ZESTOS/177



ZESTOS/277

BED RUNNER & PILLOW / ベッドランナー & ピロー

MAXALTO

Bed runner cm 250 x 140

		CASSANDRA (ファブリック)									
PAD250	ベッドランナー 250 x 140 cm	**308,000**									

PAD250

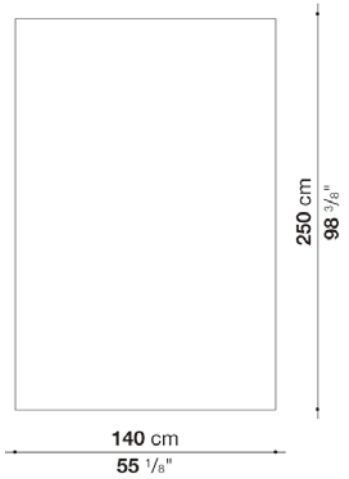

N.B. / 注意事項

CASSANDRA
組成：80%メリノウール、20%カシミヤ
色選択：ベージュ2972200、グレー2972251よりお選びください。

BED RUNNER & PILLOW / ベッドランナー & ピロー

MAXALTO

Pillow cm 65 x 45

		CASSANDRA (ファブリック)									
FE65_C	クッション 65 x 45cm	**138,600**									
追加カバー											
FE65	クッションカバー 65 x 45 cm	**104,500**									

FE65_C



N.B. / 注意事項

CASSANDRA
組成：80%メリノウール、20%カシミヤ
色選択：ベージュ2972200、グレー2972251よりお選びください。

BED RUNNER & PILLOW / ベッドランナー & ピロー

MAXALTO

Bed runner cm 250 x 140

		ZESTOS (ファブリック)
BR140_25	ベッドランナー 250 x 140 cm	**327,800**

BR140_25

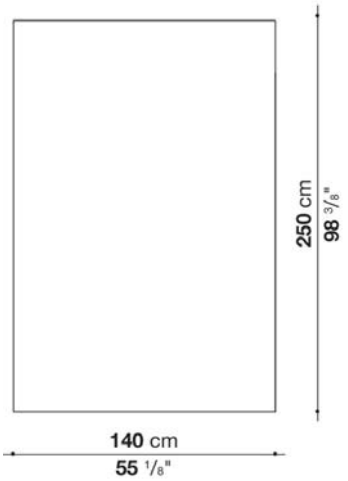

N.B. / 注意事項

ZESTOS
組成：80%ウール、20%カシミヤ
色選択：グレー(ブラウン2837130、グリーン2837140、グレー2837155、イエロー2837165、ラスト2837177)、
ベージュ (キャメル2837223、ブラウン2837230、グリーン2837240、イエロー2837265、ラスト2837277) よりお選びください。

BED RUNNER & PILLOW / ベッドランナー & ピロー

MAXALTO

Pillow cm 65 x 45

		ZESTOS (ファブリック)
G65_45	ピロー 65 x 45 cm	**146,300**

G65_45



N.B. / 注意事項

ZESTOS
組成：80%ウール、20%カシミヤ
色選択：グレー(ブラウン2837130、グリーン2837140、グレー2837155、イエロー2837165、ラスト2837177)、
ベージュ (キャメル2837223、ブラウン2837230、グリーン2837240、イエロー2837265、ラスト2837277) よりお選びください。

ALLURE O' OUTDOOR / アリュール オ アウトドア

OUTDOOR

Monica Armani / モニカ・アルマーニ



TECHNICAL SPECIFICATIONS / 技術情報：

天板	ストーンウェア、または、セメント（超高品質コンクリート）
接合プレート	ステンレス
脚部	セメント（超高品質コンクリート）
脚部先端	熱可塑性プラスチック

ALLURE O' OUTDOOR / アリュール オ アウトドア

OUTDOOR

Square table cm 155 (h. 66 cm)

		Cement	Stoneware
OA155TQ_6	155 テーブル	**1,701,700**	
OA155TQ_6G	155 テーブル		**1,939,300**

OA155TQ_6 / OA155TQ_6G

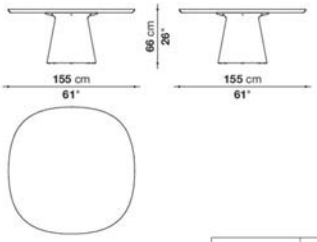

	天板	脚部
OA155TQ_6	セメント 1色	セメント 1色
OA155TQ_6G	ストーンウェア 3色	

N.B. / 注意事項

天板：グレーセメント0237G、または、グロッシーストーンウェア(クレイ0784A、オーシャンブルー0892B、ダブグレー0613T)よりお選びください。
脚部：グレーセメント0237Gとなります。

※セメント天板表面は、 通気性がありますが、水分、油分から保護するための含浸処理が施されています。製品は、紫外線と摩耗にも耐性があり、凍結と融解による劣化を防ぐように作られています。



ALLURE O' OUTDOOR / アリュール オ アウトドア

OUTDOOR

Square table cm 155 (h. 72 cm)

		Cement	Stoneware
OA155TQ_7	155 テーブル	**1,723,700**	
OA155TQ_7G	155 テーブル		**1,960,200**

OA155TQ_7 / OA155TQ_7G

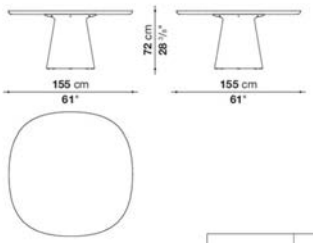

	天板	脚部
OA155TQ_7	セメント 1色	セメント 1色
OA155TQ_7G	ストーンウェア 3色	

N.B. / 注意事項

天板：グレーセメント0237G、または、グロッシーストーンウェア(クレイ0784A、オーシャンブルー0892B、ダブグレー0613T)よりお選びください。
脚部：グレーセメント0237Gとなります。

※セメント天板表面は、 通気性がありますが、水分、油分から保護するための含浸処理が施されています。製品は、紫外線と摩耗にも耐性があり、凍結と融解による劣化を防ぐように作られています。



ALLURE O' OUTDOOR / アリュール オ アウトドア

OUTDOOR

Rectangular table cm 225 (h. 66 cm)

		Cement	Stoneware
OA225T_6	225 テーブル	**2,050,400**	
OA225T_6G	225 テーブル		**2,308,900**

OA225T_6 / OA225T_6G

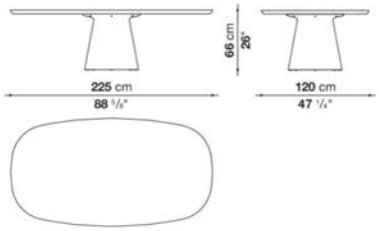

	天板	脚部
OA225T_6	セメント 1色	セメント 1色
OA225T_6G	ストーンウェア 3色	

N.B. / 注意事項

天板：グレーセメント0237G、または、グロッシーストーンウェア(クレイ0784A、オーシャンブルー0892B、ダブグレー0613T)よりお選びください。
脚部：グレーセメント0237Gとなります。

※セメント天板表面は、 通気性がありますが、水分、油分から保護するための含浸処理が施されています。製品は、紫外線と摩耗にも耐性があり、凍結と融解による劣化を防ぐように作られています。

ALLURE O' OUTDOOR / アリュール オ アウトドア

OUTDOOR

Rectangular table cm 225 (h. 72 cm)

		Cement	Stoneware
OA225T_7	テーブル	**2,050,400**	
OA225T_7G	テーブル		**2,333,100**

OA225T_7 / OA225T_7G

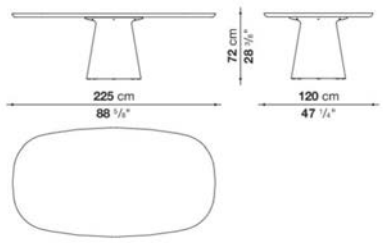

	天板	脚部
OA225T_7	セメント 1色	セメント 1色
OA225T_7G	ストーンウェア 3色	

N.B. / 注意事項

天板：グレーセメント0237G、または、グロッシーストーンウェア(クレイ0784A、オーシャンブルー0892B、ダブグレー0613T)よりお選びください。
脚部：グレーセメント0237Gとなります。

※セメント天板表面は、 通気性がありますが、水分、油分から保護するための含浸処理が施されています。製品は、紫外線と摩耗にも耐性があり、凍結と融解による劣化を防ぐように作られています。



TECHNICAL SPECIFICATIONS / 技術情報：

フレーム	クリスタルプラント®　アウトドア仕様（ポリエステル・アクリル樹脂に天然ミネラル　リン酸化アルミニウムを混入したもの）
脚部先端	熱可塑性プラスチック

Small table 58cm

TA1	スモールテーブル	**322,300**									

TA1

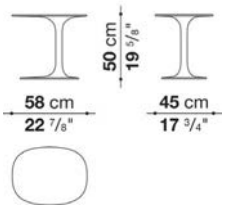

N.B. / 注意事項 * ホワイト色のCristalplant ®Outdoor (アクリルポリエステル樹脂) となります。



TECHNICAL SPECIFICATIONS / 技術情報：

フレーム	無垢材
内部充填材	成形ポリウレタン 撥水性ポリエステルファイバーカバー
脚部先端	熱可塑性プラスチック
防水カバー	片面にポリウレタンコーティングが施されたポリエステル合成繊維
表面張地	アウトドア仕様限定ファブリック

AYANA / アヤナ　　OUTDOOR

Sofa cm 210

		A (ファブリック)	E (ファブリック)	S (ファブリック)	L (ファブリック)	Teakwood					
AY210	ソファ フレーム					**1,125,300**					
AY210CW	シート＆バッククッションセット	**745,800**	**779,900**	**801,900**	**856,900**						
追加カバー											
AY210CRK	シート＆バッククッションセット	**168,300**	**203,500**	**224,400**	**279,400**						
オプション											
AY210F	防水カバー						**90,200**				

AY210

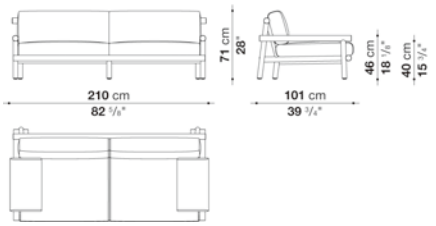

N.B. / 注意事項

フレーム：ナチュラルチークウッド0456Tとなります。
※アームレストクッション2個セット（AY50_BW）を追加されることをお勧めします。
※防水カバーのご使用を推奨しております。

AYANA / アヤナ　　OUTDOOR

Sofa cm 262,5

		A (ファブリック)	E (ファブリック)	S (ファブリック)	L (ファブリック)	Teakwood					
AY263	ソファ フレーム					**1,355,200**					
AY263CW	シート＆バッククッションセット	**1,036,200**	**1,086,800**	**1,118,700**	**1,199,000**						
追加カバー											
AY263CRK	シート＆バッククッションセット	**244,200**	**294,800**	**327,800**	**408,100**						
オプション											
AY263F	防水カバー						**100,100**				

AY263

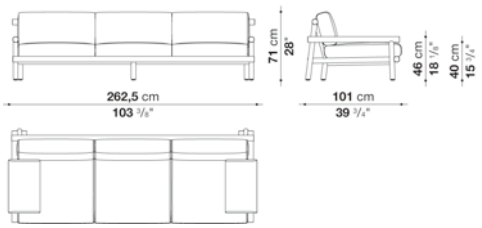

N.B. / 注意事項

フレーム：ナチュラルチークウッド0456Tとなります。
※アームレストクッション2個セット（AY50_BW）を追加されることをお勧めします。
※防水カバーのご使用を推奨しております。

AYANA / アヤナ　OUTDOOR

Armchair cm 85,5

		A (ファブリック)	E (ファブリック)	S (ファブリック)	L (ファブリック)	Teakwood					
AY86P	ラウンジチェア フレーム					532,400					
AY86CW	シート＆バッククッションセット	319,000	335,500	346,500	372,900						
追加カバー											
AY86CRK	シート＆バッククッションセット	82,500	100,100	112,200	137,500						
オプション											
AY86PF	防水カバー						68,200				

AY86P

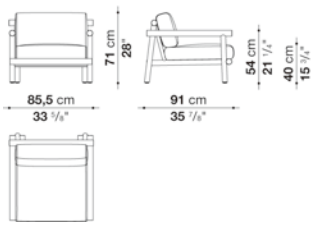

N.B. / 注意事項

フレーム：ナチュラルチークウッド0456Tとなります。
※防水カバーのご使用を推奨しております。

AYANA / アヤナ　OUTDOOR

Chair with armrests cm 60

		A (ファブリック)	E (ファブリック)	S (ファブリック)	L (ファブリック)	Teakwood					
AY58S	アームチェア フレーム					267,300					
AY58CW	シート＆バッククッションセット	154,000	166,100	173,800	190,300						
追加カバー											
AY58CRK	シート＆バッククッションセット	55,000	64,900	70,400	89,100						
オプション											
AY58SF	防水カバー						63,800				

AY58S

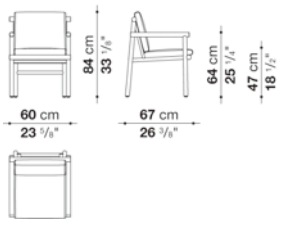

N.B. / 注意事項

フレーム：ナチュラルチークウッド0456Tとなります。
※防水カバーのご使用を推奨しております。

AYANA / アヤナ

OUTDOOR

Additional cushions : AYANA

		A (ファブリック)	E (ファブリック)	S (ファブリック)	L (ファブリック)						
AY50_BW	アームレストクッション2個セット	136,400	144,100	149,600	162,800						
追加カバー											
AY50_BRK	アームレストクッション2個セット	58,300	67,100	70,400	84,700						

AYANA / アヤナ

OUTDOOR

Optional cushions : box style

		B (ファブリック)	A (ファブリック)	E (ファブリック)	S (ファブリック)	L (ファブリック)					
OFW48_48L	オプショナルクッション 48 x 48cm	60,500	66,000	73,700	80,300	92,400					
追加カバー											
OFW48_48LRK	オプショナルクッション 48 x 48cm	29,700	33,000	42,900	47,300	60,500					



TECHNICAL SPECIFICATIONS / 技術情報：

フレーム	無垢材
天板	サーペンタインストーン
脚部先端	熱可塑性プラスチック
防水カバー	片面にポリウレタンコーティングが施されたポリエステル合成繊維

AYANA / アヤナ　　OUTDOOR

Table cm 230

		STONE
TAY230	テーブル	1,447,600
オプション		
TAY230F	防水カバー	97,900

TAY230

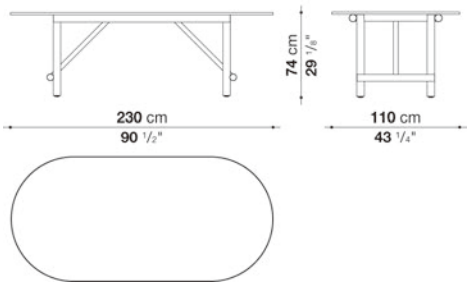

N.B. / 注意事項

天板：サーペンタインストーン0408S、脚部：ナチュラルチークウッド0456Tとなります。
※防水カバーのご使用を推奨しております。

AYANA / アヤナ　　OUTDOOR

Small table cm 180

		STONE
TAY180	スモールテーブル	996,600
オプション		
TAY180F	防水カバー	70,400

TAY180

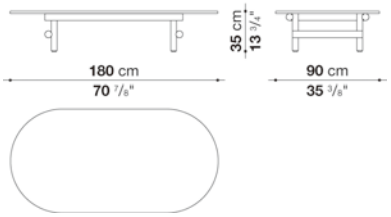

N.B. / 注意事項

天板：サーペンタインストーン0408S、脚部：ナチュラルチークウッド0456Tとなります。
※防水カバーのご使用を推奨しております。



TECHNICAL SPECIFICATIONS / 技術情報：

内部構造	鋼管及び成形鋼材
	アルミニウム
内部充填材	Bayfit®(バイエル社製)低温成形発泡ポリウレタン、撥水性ポリエステルファイバーカバー (テープ状の熱処理によるシール材)
バッククッション	ソロテックスファイバー及びヴィスコエラスティックポリウレタン複合材、撥水性ポリエステルファイバーカバー
交差編部分	ポリプロピレンファイバー編上材
脚部及び先端部	熱可塑性プラスチック
防水カバー	片面にポリウレタンコーティングが施されたポリエステル合成繊維
表面張地	アウトドア仕様限定ファブリック

BAY / ベイ　　OUTDOOR

Sofa cm 176 (Depth 162 cm)

		B (ファブリック)	A (ファブリック)	E (ファブリック)	S (ファブリック)	L (ファブリック)					
BY176CL	ソファ		1,900,800	1,932,700	1,956,900	2,014,100					
BY176SCW	バッククッション2個セット	216,700	224,400	239,800	253,000	279,400					
BY45_B	ヘッドレストクッション	50,600	53,900	58,300	61,600	71,500					
追加カバー											
BY176CLRK	ソファ		128,700	161,700	185,900	243,100					
BY176SCRK	バッククッション	47,300	56,100	70,400	84,700	113,300					
BY45_BRK	ヘッドレストクッション	18,700	22,000	26,400	30,800	39,600					
オプション											
BY176CLF	防水カバー						135,300				

BY176CL

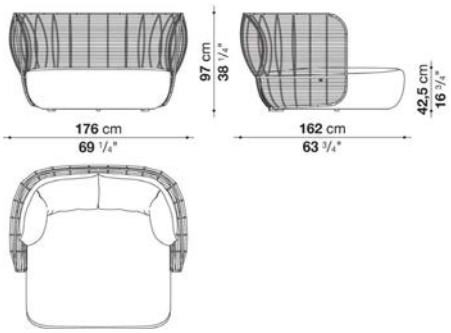

N.B. / 注意事項

フレーム：アンスサイト編み0158A、またはダブグレー編み0833Tよりお選びください。
※ バッククッションは、含まれておりません。
※ 防水カバーのご使用を推奨しております。
※ オプションにて、「バッククッション」1セット・「オプショナルクッション」２個を追加されることをお勧めします。

BAY / ベイ　　OUTDOOR

Sofa cm 176 (Depth 118 cm)

		B (ファブリック)	A (ファブリック)	E (ファブリック)	S (ファブリック)	L (ファブリック)					
BY176	ソファ		1,815,000	1,848,000	1,878,800	1,940,400					
BY176SCW	バッククッション2個セット	216,700	224,400	239,800	253,000	279,400					
BY45_B	ヘッドレストクッション	50,600	53,900	58,300	61,600	71,500					
追加カバー											
BY176RK	ソファ		139,700	172,700	204,600	266,200					
BY176SCRK	バッククッション2個セット	47,300	56,100	70,400	84,700	113,300					
BY45_BRK	ヘッドレストクッション	18,700	22,000	26,400	30,800	39,600					
オプション											
BY176F	防水カバー						132,000				

BY176

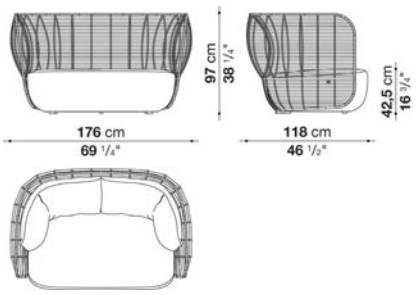

N.B. / 注意事項

フレーム：アンスサイト編み0158A、またはダブグレー編み0833Tよりお選びください。
※ バッククッションは、含まれておりません。
※ 防水カバーのご使用を推奨しております。
※ オプションにて、「バッククッション」1セット・「オプショナルクッション」２個を追加されることをお勧めします。

BAY / ベイ　　OUTDOOR

Sofa cm 236

		B (ファブリック)	A (ファブリック)	E (ファブリック)	S (ファブリック)	L (ファブリック)					
BY236	ソファ		2,139,500	2,176,900	2,214,300	2,286,900					
BY236SCW	バッククッション3個セット	275,000	287,100	304,700	323,400	359,700					
BY45_B	ヘッドレストクッション	50,600	53,900	58,300	61,600	71,500					
追加カバー											
BY236RK	ソファ		161,700	199,100	236,500	309,100					
BY236SCRK	バッククッション3個セット	61,600	72,600	92,400	111,100	146,300					
BY45_BRK	ヘッドレストクッション	18,700	22,000	26,400	30,800	39,600					
オプション											
BY236F	防水カバー						140,800				

BY236

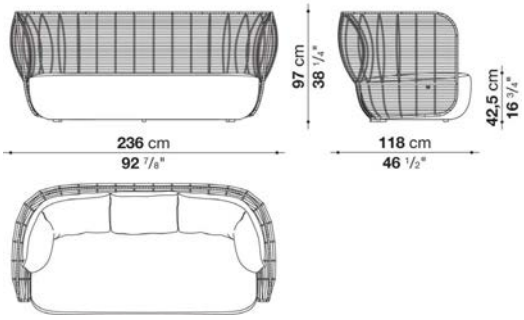

N.B. / 注意事項

フレーム：アンスサイト編み0158A、またはダブグレー編み0833Tよりお選びください。
※ バッククッションは、含まれておりません。
※ 防水カバーのご使用を推奨しております。
※ オプションにて、「バッククッション」1セット・「オプショナルクッション」3個を追加されることをお勧めします。

BAY / ベイ　　OUTDOOR

Armchair with low back cm 118

		B (ファブリック)	A (ファブリック)	E (ファブリック)	S (ファブリック)	L (ファブリック)					
BY118B	ローバックラウンジチェア		1,039,500	1,057,100	1,074,700	1,109,900					
BY118BSCW	バッククッション	143,000	149,600	157,300	165,000	181,500					
BY45_B	ヘッドレストクッション	50,600	53,900	58,300	61,600	71,500					
追加カバー											
BY118BRK	ローバックラウンジチェア		81,400	100,100	117,700	151,800					
BY118BSCRK	バッククッション	29,700	33,000	42,900	50,600	67,100					
BY45_BRK	ヘッドレストクッション	18,700	22,000	26,400	30,800	39,600					
オプション											
BY118BF	防水カバー						82,500				

BY118B

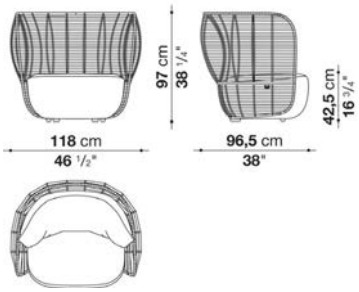

N.B. / 注意事項

フレーム：アンスサイト編み0158A、またはダブグレー編み0833Tよりお選びください。
※ バッククッションは、含まれておりません。
※ 防水カバーのご使用を推奨しております。
※ オプションにて、「バッククッション」1個を追加されることをお勧めします。

BAY / ベイ　　OUTDOOR

Armchair with high back cm 123

		B (ファブリック)	A (ファブリック)	E (ファブリック)	S (ファブリック)	L (ファブリック)					
BY123A	ハイバックラウンジチェア		1,141,800	1,160,500	1,178,100	1,214,400					
BY123ASCW	バッククッション	143,000	149,600	157,300	165,000	181,500					
BY45_B	ヘッドレストクッション	50,600	53,900	58,300	61,600	71,500					
追加カバー											
BY123ARK	ハイバックラウンジチェア		85,800	105,600	123,200	160,600					
BY123ASCRK	バッククッション	27,500	33,000	41,800	50,600	67,100					
BY45_BRK	ヘッドレストクッション	18,700	22,000	26,400	30,800	39,600					
オプション											
BY123AF	防水カバー						88,000				

BY123A

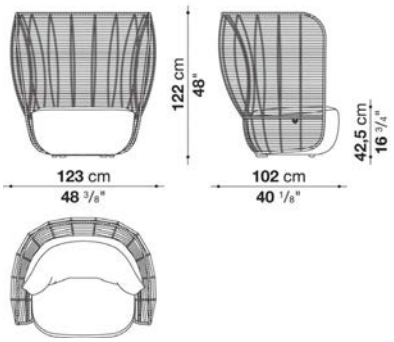

N.B. / 注意事項

フレーム：アンスサイト編み0158A、またはダブグレー編み0833Tよりお選びください。
※ バッククッションは、含まれておりません。
※ 防水カバーのご使用を推奨しております。
※ オプションにて、「バッククッション」1個を追加されることをお勧めします。

Small arrmchair cm 92,5 (N)

		B (ファブリック)	A (ファブリック)	E (ファブリック)	S (ファブリック)	L (ファブリック)					
BY94N	スモールアームチェア		**849,200**	**862,400**	**869,000**	**888,800**					
BY94SCW	バッククッション	**51,700**	**55,000**	**61,600**	**67,100**	**77,000**					
追加カバー											
BY94NRK	スモールアームチェア		**56,100**	**68,200**	**78,100**	**100,100**					
BY94SCRK	バッククッション	**27,500**	**30,800**	**37,400**	**41,800**	**52,800**					
オプション											
BY94F	防水カバー						**61,600**				

BY94N

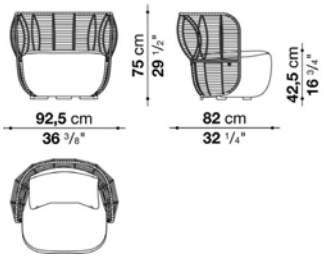

N.B. / 注意事項

フレーム：アンスサイト編み0158A、またはダブグレー編み0833Tよりお選びください。
※ バッククッションは、含まれておりません。
※ 防水カバーのご使用を推奨しております。
※ オプションにて、「バッククッション」1セット(BY94SCM)を追加されることをお勧めします。

BAY / ベイ　OUTDOOR

Ottoman cm 73

		A (ファブリック)	E (ファブリック)	S (ファブリック)	L (ファブリック)						
BY74PQ	オットマン	312,400	322,300	333,300	354,200						
追加カバー											
BY74PQRK	オットマン	51,700	60,500	71,500	92,400						
オプション											
BY74PQF	防水カバー					51,700					

BY74PQ

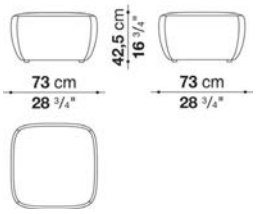

N.B. / 注意事項　※ 防水カバーのご使用を推奨しております。



BAY / ベイ　OUTDOOR

Optional cushions BAY: pillow style

		B (ファブリック)	A (ファブリック)	E (ファブリック)	S (ファブリック)	L (ファブリック)					
OGW48_40A	オプショナルクッション(48×40cm)	47,300	53,900	59,400	64,900	75,900					
OGW48_48A	オプショナルクッション (45 x 45cm)	47,300	53,900	59,400	64,900	75,900					
OGW65_40A	オプショナルクッション(65×40cm ラウンドコーナー)	51,700	55,000	61,600	67,100	77,000					
追加カバー											
OGW48_48ARK	オプショナルクッションカバー (45 x 45cm)	23,100	27,500	35,200	41,800	50,600					
OGW48_40ARK	オプショナルクッションカバー (48×40cm)	23,100	27,500	35,200	41,800	50,600					
OGW65_40ARK	オプショナルクッションカバー (65×40cm ラウンドコーナー)	27,500	30,800	37,400	41,800	52,800					



OGW48_40A



OGW65_40A

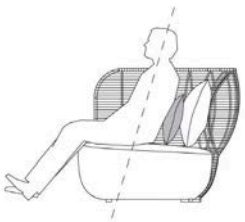

OGW48_48A





TECHNICAL SPECIFICATIONS / 技術情報：

フレーム	鋼管及びアルミニウム板
内部充填材	密度の異なる成形ポリウレタン、ポリエステルファイバー
脚部先端	プラスチック素材
防水カバー	片面にポリウレタンコーティングが施されたポリエステル合成繊維
表面張地	アウトドア仕様限定ファブリック

Sofa cm 175

		A (ファブリック)	E (ファブリック)	S (ファブリック)	L (ファブリック)						
BE175	175ソファ フレーム					**643,500**					
BE175CW	シート・バック・アームレスト クッションセット	**1,271,600**	**1,328,800**	**1,366,200**	**1,457,500**						
追加カバー											
BE175CRK	シート・バック・アームレスト クッションセット	**334,400**	**391,600**	**429,000**	**520,300**						
オプション											
BE175F	防水カバー					**116,600**					
BE175F_I	防水カバー (スタッキング3台用)					**117,700**					

BE175

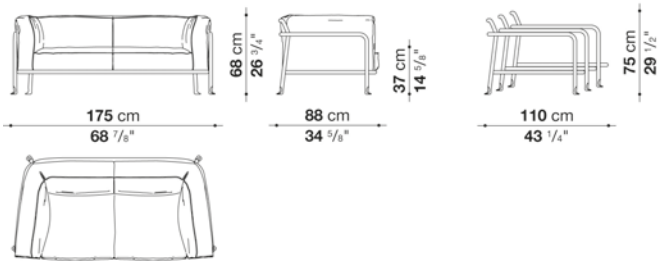

N.B. / 注意事項

フレーム：セージ0427S、クレイ0750A、アンスラサイト0236B、またはダブグレー0380Tよりお選びください。
パイピング(シート・バック・アームレスト クッション)：ナチュラル0082N、ブルー0095B、レッド0075R、クリームホワイト0041E、ダークグレー0054G、またはアクアマリン0085Aよりお選びください。

＊より快適にご使用いただくために、「オプショナルクッション(OFW45_45)」 2個を追加されることをお勧めします。
＊ソファフレームは、最大3台までスタッキング可能となります。(クッション類を外した状態)
＊防水カバーのご使用を推奨しております。

Sofa cm 243

		A (ファブリック)	E (ファブリック)	S (ファブリック)	L (ファブリック)						
BE243	243ソファ フレーム					**875,600**					
BE243CW	シート・バック・アームレスト クッションセット	**1,632,400**	**1,706,100**	**1,754,500**	**1,872,200**						
追加カバー											
BE243CRK	シート・バック・アームレスト クッションセット	**436,700**	**509,300**	**557,700**	**676,500**						
オプション											
BE243F	防水カバー					**132,000**					
BE243F_I	防水カバー (スタッキング3台用)					**134,200**					

BE243

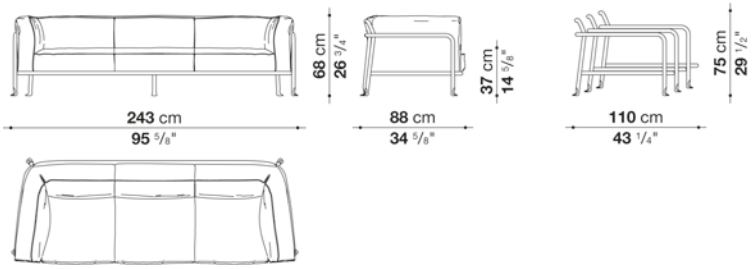

N.B. / 注意事項

フレーム：セージ0427S、クレイ0750A、アンスラサイト0236B、またはダブグレー0380Tよりお選びください。
パイピング(シート・バック・アームレスト クッション) : ナチュラル0082N、ブルー0095B、レッド0075R、クリームホワイト0041E、ダークグレー0054G、またはアクアマリン0085Aよりお選びください。

＊より快適にご使用いただくために、「オプショナルクッション(OFW45_45)」 3個を追加されることをお勧めします。
＊ソファフレームは、最大3台までスタッキング可能となります。(クッション類を外した状態)
＊防水カバーのご使用を推奨しております。

Armchair cm 108

		A (ファブリック)	E (ファブリック)	S (ファブリック)	L (ファブリック)						
BE108	108アームチェア フレーム					**410,300**					
BE108CW	シート・バック・アームレスト クッションセット	**718,300**	**754,600**	**777,700**	**833,800**						
追加カバー											
BE108CRK	シート・バック・アームレスト クッションセット	**188,100**	**222,200**	**246,400**	**302,500**						
オプション											
BE108F	防水カバー					**110,000**					
BE108F_I	防水カバー (スタッキング3台用)					**111,100**					

BE108

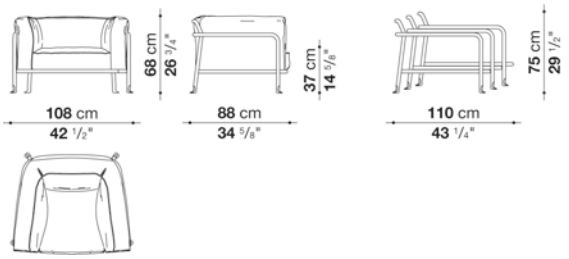

N.B. / 注意事項

フレーム：セージ0427S、クレイ0750A、アンスラサイト0236B、またはダブグレー0380Tよりお選びください。
バイピング(シート・バック・アームレスト クッション)：ナチュラル0082N、ブルー0095B、レッド0075R、クリームホワイト0041E、ダークグレー0054G、またはアクアマリン0085Aよりお選びください。

＊チェアフレームは、最大3台までスタッキング可能となります。(クッション類を外した状態)
＊防水カバーのご使用を推奨しております。

Small armchair cm 69

		A (ファブリック)	E (ファブリック)	S (ファブリック)	L (ファブリック)						
BE69PB	69PBチェア フレーム					**227,700**					
BE69PCW	シート・バック クッションセット	**249,700**	**264,000**	**272,800**	**294,800**						
追加カバー											
BE69PCRK	シート・バック クッションセット	**79,200**	**92,400**	**101,200**	**124,300**						
オプション											
BE69PF	防水カバー					**73,700**					
BE69PF_I	防水カバー (スタッキング6台用)					**83,600**					

BE69PB

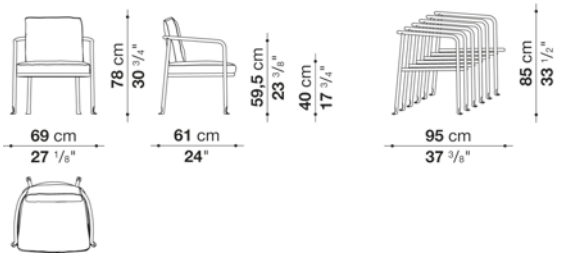

N.B. / 注意事項

フレーム：セージ0427S、クレイ0750A、アンスラサイト0236B、またはダブグレー0380Tよりお選びください。
バイピング(シート・バック クッション)：ナチュラル0082N、ブルー0095B、レッド0075R、クリームホワイト0041E、ダークグレー0054G、またはアクアマリン0085Aよりお選びください。

＊チェアフレームは、最大6台までスタッキング可能となります。(クッション類を外した状態)
＊防水カバーのご使用を推奨しております。

Chair with armrest cm 69

		A (ファブリック)	E (ファブリック)	S (ファブリック)	L (ファブリック)						
BE69PA	69PAチェア フレーム					**227,700**					
BE69PCW	シート・バック クッションセット	**249,700**	**264,000**	**272,800**	**294,800**						
追加カバー											
BE69PCRK	シート・バック クッションセット	**79,200**	**92,400**	**101,200**	**124,300**						
オプション											
BE69PF	防水カバー					**73,700**					
BE69PF_I	防水カバー (スタッキング6台用)					**83,600**					

BE69PA

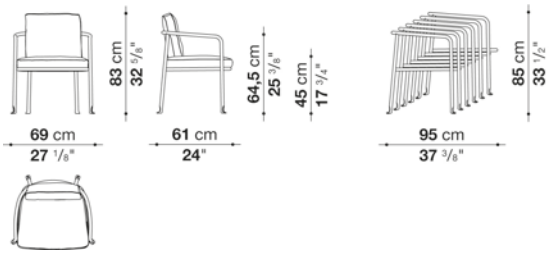

N.B. / 注意事項

フレーム：セージ0427S、クレイ0750A、アンスラサイト0236B、またはダブグレー0380Tよりお選びください。
パイピング(シート・バック クッション)：ナチュラル0082N、ブルー0095B、レッド0075R、クリームホワイト0041E、ダークグレー0054G、またはアクアマリン0085Aよりお選びください。

＊チェアフレームは、最大6台までスタッキング可能となります。(クッション類を外した状態)
＊防水カバーのご使用を推奨しております。

Oval sunbed with adjustable back cm 150

		A (ファブリック)	E (ファブリック)	S (ファブリック)	L (ファブリック)						
BE150L	150 オーバルサンベッド (リクライニング機能付)					**1,107,700**					
BE150L_SEW	150 スモールマットレス	**445,500**	**487,300**	**508,200**	**572,000**						
追加カバー											
BE150L_SERK	スモールマットレス	**143,000**	**178,200**	**198,000**	**253,000**						
オプション											
BE150LF	防水カバー					**95,700**					

BE150L

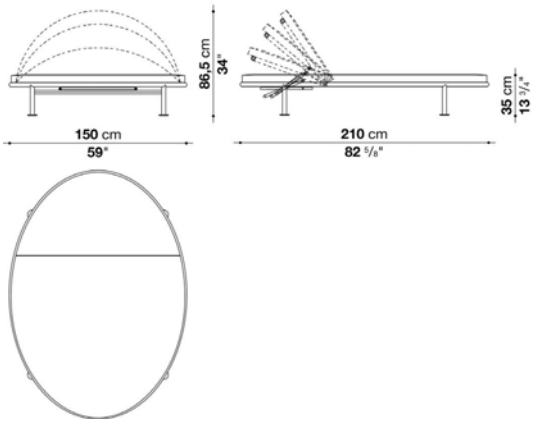

N.B. / 注意事項

フレーム：クレイ0750A、ホワイト0186V、またはダブグレー0380Tよりお選びください。
スモールマットレス(BE150L_SEW)は本体価格に含まれておりませんので、別途、お選びください。

＊リクライニングは、3段階で設定可能となります。
＊より快適にご使用いただくために、「オプショナルクッション(OFW45_45)」 を追加されることをお勧めします。
＊防水カバーのご使用を推奨しております。

Oval sunbed with adjustable back cm 210

		A (ファブリック)	E (ファブリック)	S (ファブリック)	L (ファブリック)						
BE210L	210 オーバルサンベッド (リクライニング機能付)					**1,193,500**					
BE210L_SEW	210 スモールマットレス	**445,500**	**490,600**	**515,900**	**587,400**						
追加カバー											
BE210L_SERK	スモールマットレス	**169,400**	**211,200**	**234,300**	**300,300**						
オプション											
BE210LF	防水カバー					**95,700**					

BE210L

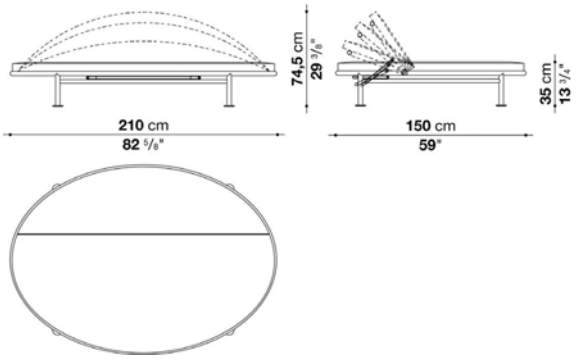

N.B. / 注意事項

フレーム：クレイ0750A、ホワイト0186V、またはダブグレー0380Tよりお選びください。
スモールマットレス(BE210L_SEW)は本体価格に含まれておりませんので、別途、お選びください。

＊リクライニングは、3段階で設定可能となります。
＊より快適にご使用いただくために、「オプショナルクッション(OFW45_45)」 を追加されることをお勧めします。
＊防水カバーのご使用を推奨しております。

Optional cushions : box style

		B (ファブリック)	A (ファブリック)	E (ファブリック)	S (ファブリック)	L (ファブリック)					
OFW45_45	オプショナルクッション 45 x 45cm	**67,100**	**73,700**	**83,600**	**91,300**	**107,800**					
追加カバー											
OFW45_45RK	オプショナルクッション 45 x 45cm	**35,200**	**39,600**	**50,600**	**58,300**	**74,800**					

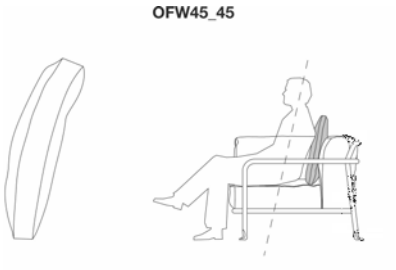

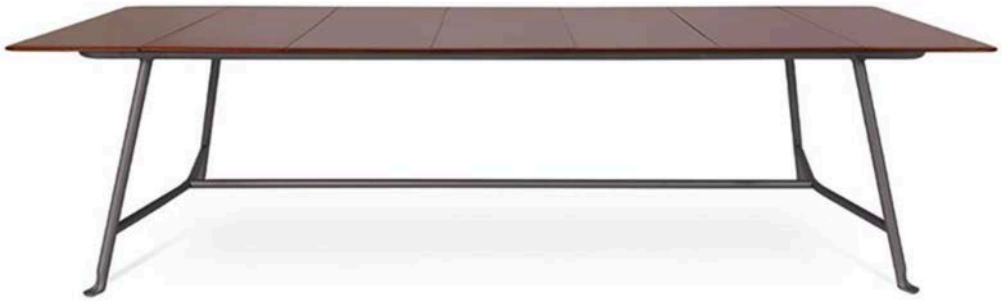

TECHNICAL SPECIFICATIONS / 技術情報：

フレーム	ステンレス鋼管
天板	エナメル釉焼付溶岩石
脚部先端およびスペーサー	プラスチック素材
防水カバー	片面にポリウレタンコーティングが施されたポリエステル合成繊維

BOREA / ボレア　　OUTDOOR

Rectangular table cm 244

		LAVA STONE									
TBE244	テーブル	**2,446,400**									
オプション											
TBE244F	防水カバー		**91,300**								

TBE244

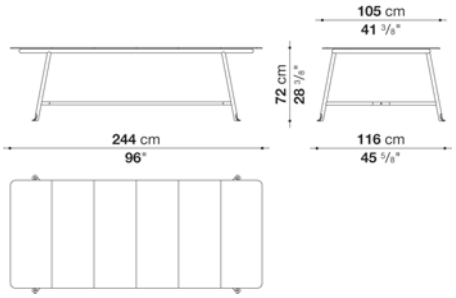

N.B. / 注意事項

天板：エナメル釉焼付溶岩石(セージ0057S、クレイ0032A、オーシャンブルー0097B)よりお選びください。
脚部：セージ0427S、クレイ0750A、アンスラサイト0236B、またはダブグレー0380Tよりお選びください。

＊防水カバーのご使用を推奨しております。

BOREA / ボレア　　OUTDOOR

Rectangular table cm 285

		LAVA STONE									
TBE285	テーブル	**2,723,600**									
オプション											
TBE285F	防水カバー		**95,700**								

TBE285

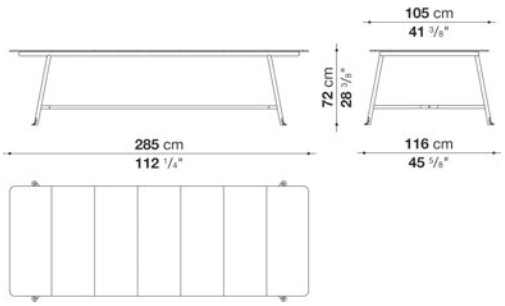

N.B. / 注意事項

天板：エナメル釉焼付溶岩石(セージ0057S、クレイ0032A、オーシャンブルー0097B)よりお選びください。
脚部：セージ0427S、クレイ0750A、アンスラサイト0236B、またはダブグレー0380Tよりお選びください。

＊防水カバーのご使用を推奨しております。

BOREA / ボレア

OUTDOOR

Round small table cm Ø 42,5

		LAVA STONE									
TBE4	ラウンドスモールテーブル	**375,100**									

TBE4

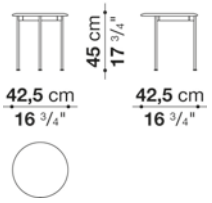

N.B. / 注意事項

天板：エナメル釉焼付溶岩石(セージ0057S、クレイ0032A、オーシャンブルー0097B)よりお選びください。
脚部：セージ0427S、クレイ0750A、アンスラサイト0236B、またはダブグレー0380Tよりお選びください。

BOREA / ボレア

OUTDOOR

Round small table cm Ø 62,5

		LAVA STONE									
TBE6	ラウンドスモールテーブル	**547,800**									

TBE6

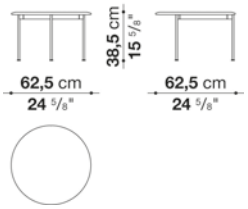

N.B. / 注意事項

天板：エナメル釉焼付溶岩石(セージ0057S、クレイ0032A、オーシャンブルー0097B)よりお選びください。
脚部：セージ0427S、クレイ0750A、アンスラサイト0236B、またはダブグレー0380Tよりお選びください。

BOREA / ボレア　　OUTDOOR

Round small table cm Ø 88

		LAVA STONE									
TBE8	ラウンドスモールテーブル	**909,700**									
オプション											
TBE8F	防水カバー		**61,600**								

TBE8

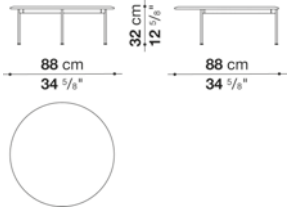

N.B. / 注意事項

天板：エナメル釉焼付溶岩石(セージ0057S、クレイ0032A、オーシャンブルー0097B)よりお選びください。
脚部：セージ0427S、クレイ0750A、アンスラサイト0236B、またはダブグレー0380Tよりお選びください。

＊防水カバーのご使用を推奨しております。

SM

BOREA / ボレア　　OUTDOOR

Rectangular low table cm 121

		LAVA STONE									
TBE121	ローテーブル	**1,285,900**									
オプション											
TBE121F	防水カバー		**74,800**								

TBE121

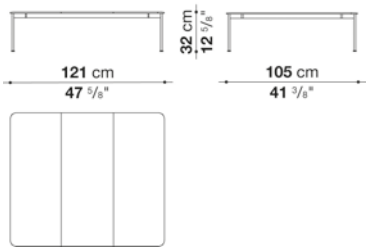

N.B. / 注意事項

天板：エナメル釉焼付溶岩石(セージ0057S、クレイ0032A、オーシャンブルー0097B)よりお選びください。
脚部：セージ0427S、クレイ0750A、アンスラサイト0236B、またはダブグレー0380Tよりお選びください。

＊防水カバーのご使用を推奨しております。

SM C

Rectangular low table cm 162

		LAVA STONE									
TBE162	ローテーブル	**1,553,200**									
オプション											
TBE162F	防水カバー		**83,600**								

TBE162

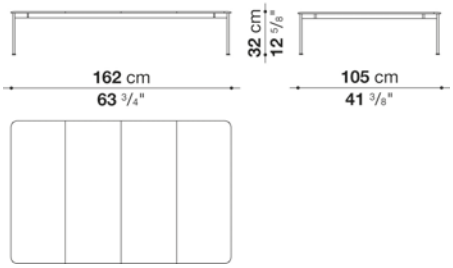

N.B. / 注意事項

天板：エナメル釉焼付溶岩石(セージ0057S、クレイ0032A、オーシャンブルー0097B)よりお選びください。
脚部：セージ0427S、クレイ0750A、アンスラサイト0236B、またはダブグレー0380Tよりお選びください。

＊防水カバーのご使用を推奨しております。



TECHNICAL SPECIFICATIONS / 技術情報：

内部構造体	鋼管及び成形鋼材
内部充填材	Bayfit®(バイエル社製)低温成形発泡ポリウレタン　撥水性ポリエステルファイバーカバー(ヒートシールリボン付)
脚部先端	熱可塑性プラスチック
防水カバー	片面にポリウレタンコーティングが施されたポリエステル合成繊維
表面張地	アウトドア仕様限定ファブリック

Examples of compositions

Composition BT001

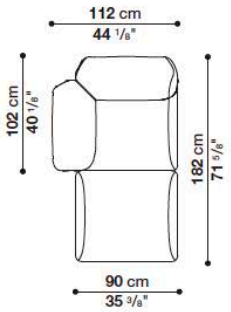

Quantity	Code
1	BT112S
1	BT90P

Composition BT002

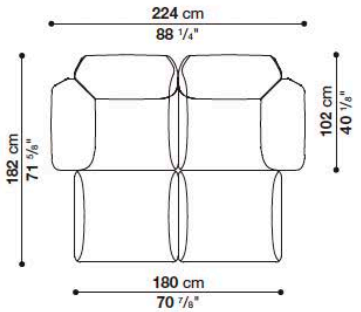

Quantity	Code
1	BT112S
1	BT112D
2	BT90P

Composition BT003

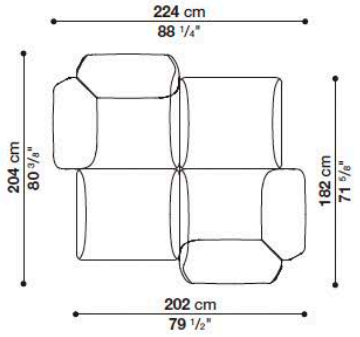

Quantity	Code
2	BT112S
2	BT90P

Composition BT004

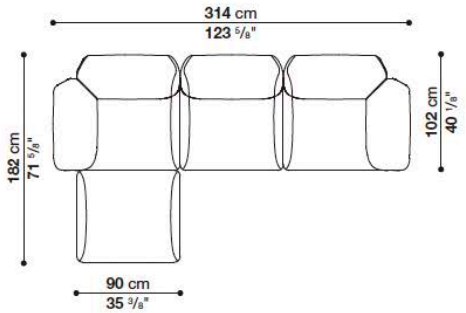

Quantity	Code
1	BT112S
1	BT90C
1	BT112D
1	BT90P

Examples of compositions

Composition BT005

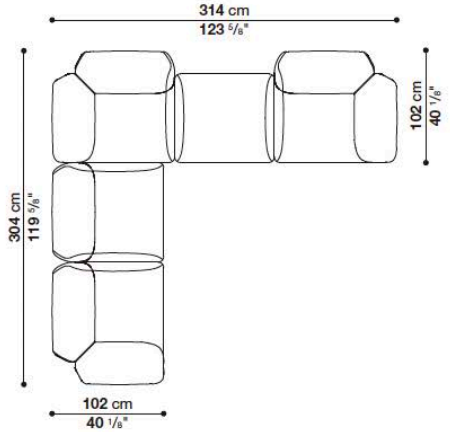

Quantity	Code
2	BT112S
1	BT90C
1	BT90P
1	BT112D

Composition BT006

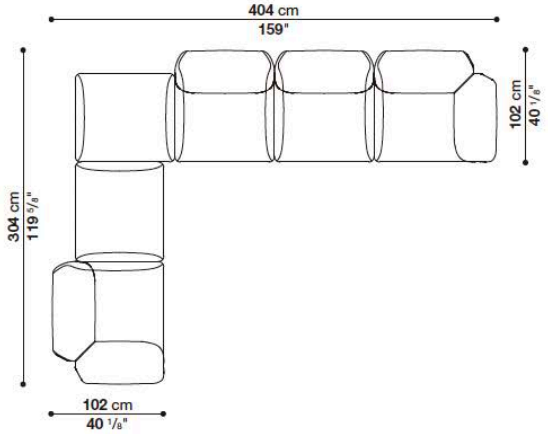

Quantity	Code
1	BT112S
2	BT90P
2	BT90C
1	BT112D

Composition BT007

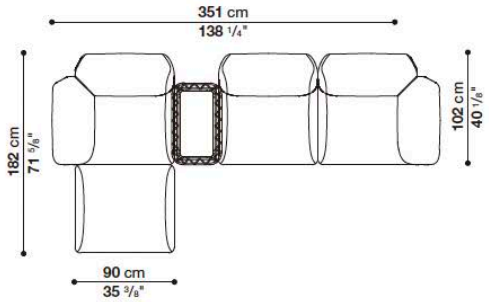

Quantity	Code
1	BT90P
1	BT112S
1	BT7
1	BT90C
1	BT112D

BUTTERFLY / バタフライ　OUTDOOR

Central element cm 90

		A (ファブリック)	E (ファブリック)	S (ファブリック)	L (ファブリック)						
BT90C	アームレスソファ	**781,000**	**814,000**	**844,800**	**896,500**						
追加カバー											
BT90CRK	アームレスソファ	**150,700**	**184,800**	**216,700**	**272,800**						
オプション											
BT90CF_N	防水カバー					**59,400**					

BT90C

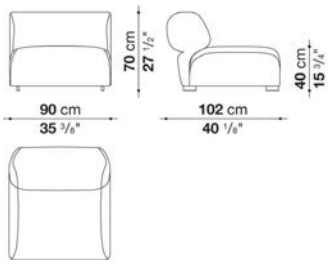

N.B. / 注意事項

脚部：ブラックプラスチックとなります。
＊オプショナルクッション1個を追加されることをお勧めします。
＊防水カバーのご使用を推奨しております。

BUTTERFLY / バタフライ　OUTDOOR

Left and right terminal element cm 112

		A (ファブリック)	E (ファブリック)	S (ファブリック)	L (ファブリック)						
BT112S	レフトアームソファ	**1,094,500**	**1,140,700**	**1,186,900**	**1,260,600**						
BT112D	ライトアームソファ	**1,094,500**	**1,140,700**	**1,186,900**	**1,260,600**						
追加カバー											
BT112SRK	レフトアームソファ	**224,400**	**275,000**	**321,200**	**401,500**						
BT112DRK	ライトアームソファ	**224,400**	**275,000**	**321,200**	**401,500**						
オプション											
BT112SF_N	防水カバー(BT112S用)					**67,100**					
BT112DF_N	防水カバー(BT112D用)					**67,100**					

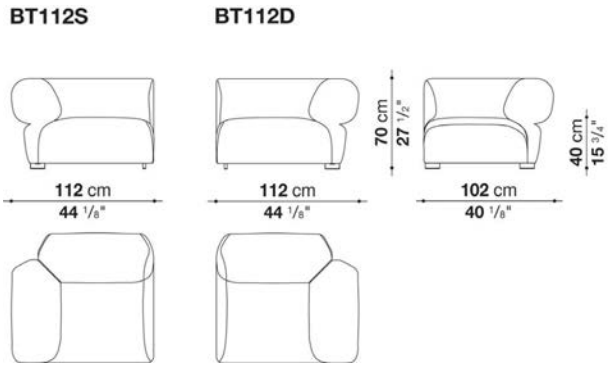

N.B. / 注意事項

脚部：ブラックプラスチックとなります。
＊オプショナルクッション1個を追加することをお勧めいたします。
＊防水カバーのご使用を推奨しております。

BUTTERFLY / バタフライ　OUTDOOR

Ottoman cm 90

		A (ファブリック)	E (ファブリック)	S (ファブリック)	L (ファブリック)						
BT90P	オットマン	**469,700**	**487,300**	**514,800**	**534,600**						
追加カバー											
BT90PRK	オットマン	**79,200**	**97,900**	**126,500**	**147,400**						
オプション											
BT90PF_N	防水カバー(BT90P)					**52,800**					

BT90P

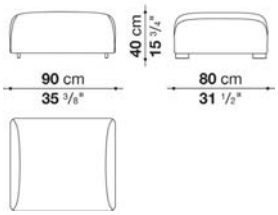

N.B. / 注意事項

脚部：ブラックプラスチックとなります。
＊防水カバーのご使用を推奨しております。



BUTTERFLY / バタフライ　OUTDOOR

Optional cushions BUTTERFLY : pillow style

		B (ファブリック)	A (ファブリック)	E (ファブリック)	S (ファブリック)	L (ファブリック)					
OGW55_40	オプショナルクッション 55×40cm	**44,000**	**44,000**	**50,600**	**58,300**	**64,900**					
OGW48_48	オプショナルクッション 48×48cm	**47,300**	**53,900**	**59,400**	**64,900**	**75,900**					
追加カバー											
OGW55_40RK	オプショナルクッション 55 × 40cm	**24,200**	**26,400**	**33,000**	**39,600**	**47,300**					
OGW48_48RK	オプショナルクッション 48 × 48cm	**23,100**	**27,500**	**35,200**	**41,800**	**50,600**					

OGW55_40



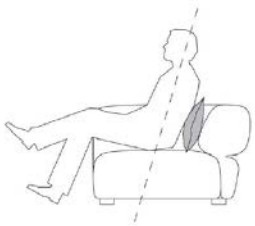

OGW48_48

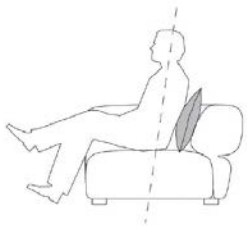

BUTTERFLY / バタフライ　OUTDOOR

Recrangular small table cm 76

		MARBLE									
BT7	ローテーブル	**397,100**									
BT7Q	ローテーブル	**499,400**									
オプション											
BT7F_N	防水カバー(BT7用)		**47,300**								
BT7QF_N	防水カバー(BT7Q用)		**47,300**								

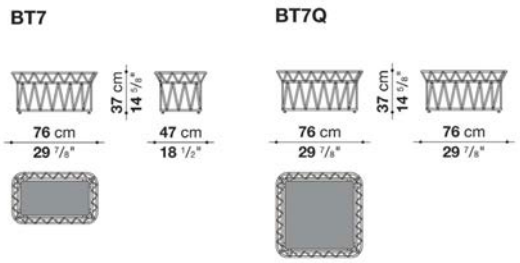

N.B. / 注意事項

天板：スタチュアリット ナチュラル カッラーラホワイトマーブル0900Mとなります。
フレーム：グレー色(ダブグレー編み)0612Tとなります。
＊防水カバーのご使用を推奨しております。

BUTTERFLY / バタフライ　OUTDOOR

Recrangular small table cm 152/φ92

		MARBLE									
BT15	ローテーブル 152×76cm	**742,500**									
BT9R	ローテーブル φ92cm	**520,300**									
オプション											
BT15F_N	防水カバー(BT15用)		**56,100**								
BT9RF_N	防水カバー(BT9R用)		**46,200**								

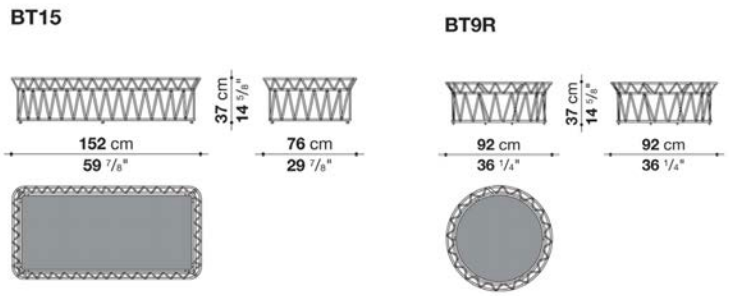

N.B. / 注意事項

天板：スタチュアリット ナチュラル カッラーラホワイトマーブル0900Mとなります。
フレーム：グレー色(ダブグレー編み)0612Tとなります。
＊防水カバーのご使用を推奨しております。

BUTTON TABLES OUTDOOR / ボタンテーブル アウトドア

OUTDOOR

design Edward Barber and Jay Osgerby / エドワード・バーバー アンド ジェイ・オズガビー



TECHNICAL SPECIFICATIONS / 技術情報：

天板	大理石(ナチュラル仕上)
ベースフレーム	硬質ポリウレタン(Baydur®)、金属
底板	高圧縮ラミネート

BUTTON TABLES OUTDOOR / ボタンテーブル アウトドア

OUTDOOR

Oval small table cm 54

		MARBLE									
OBT54	54 オーバルスモールテーブル	**533,500**									
オプション											
OBT54F	防水カバー		**48,400**								

OBT54

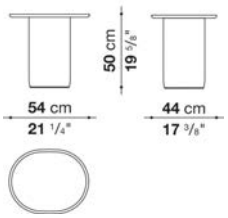

N.B. / 注意事項

天板：スタチュアリット ナチュラル カッラーラホワイトマーブル0900Mとなります。
ベース：ホワイト0186V、ダブグレー0380T、アンスラサイト0236B、クレイ0750A、セージ0427Sよりお選びください。

BUTTON TABLES OUTDOOR / ボタンテーブル アウトドア

OUTDOOR

Oval small table cm 66

		MARBLE									
OBT66	66 オーバルスモールテーブル	**668,800**									
オプション											
OBT66F	防水カバー		**51,700**								

OBT66

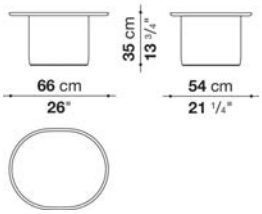

N.B. / 注意事項

天板：スタチュアリット ナチュラル カッラーラホワイトマーブル0900Mとなります。
ベース：ホワイト0186V、ダブグレー0380T、アンスラサイト0236B、クレイ0750A、セージ0427Sよりお選びください。

Round small table cm 80

		MARBLE									
OBT80R	80 ラウンドスモールテーブル	**1,052,700**									
オプション											
OBT80RF	防水カバー		**70,400**								

OBT80R

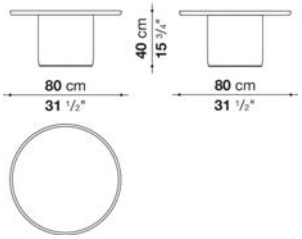

N.B. / 注意事項

天板：スタチュアリット ナチュラル カッラーラホワイトマーブル0900Mとなります。
ベース：ホワイト0186V、ダブグレー0380T、アンスラサイト0236B、クレイ0750A、セージ0427Sよりお選びください。



TECHNICAL SPECIFICATIONS / 技術情報：

構造体	ポリエステルパウダー塗装が施されたアルミニウムおよび鋼材
交差編部分	ポリプロピレンファイバー
シートクッション(CN190B/226B/98P)	成形ポリウレタン、撥水性ポリエステルファイバーカバー(ヒートシールリボン付)
シートクッション(CN160P1)	成形ポリウレタン、撥水性ポリエステルファイバーカバー
バッククッション	ポリエステルファイバー、撥水性ポリエステルファイバーカバー
キャノピー フレーム	グラスファイバー
キャノピー 機構	鋼材、アルミニウム
キャノピー カバー	専用ファブリック
脚部キャスター	プラスチック、ポリウレタンエラストマー、ステンレス製ピン
サービスエレメントトレー	ポリエステルパウダー塗装が施された鋼板
脚部先端	熱可塑性プラスチック
防水カバー	片面にポリウレタンコーティングが施されたポリエステル合成繊維
表面張地	アウトドア仕様限定ファブリック

Tiles decoration of tables and service elements

Service element TCN15

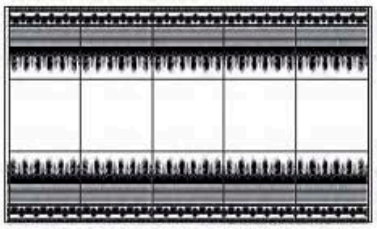

Service element TCN12

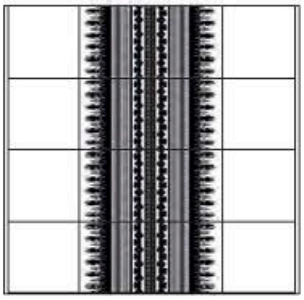

Black-white tile decoration

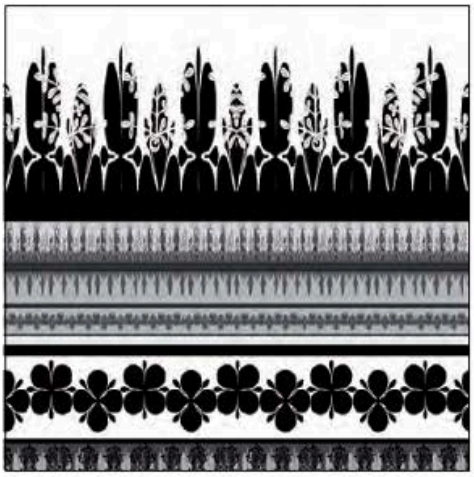

CANASTA / カナスタ　　OUTDOOR

Sofa cm 194

		A (ファブリック)	E (ファブリック)	S (ファブリック)	L (ファブリック)						
CN190B	ソファ					**1,168,200**					
CN190SEW	シートクッション	**250,800**	**273,900**	**293,700**	**325,600**						
追加カバー											
CN190SER	シートクッション	**118,800**	**135,300**	**165,000**	**195,800**						
オプション											
CN190BF_N	防水カバー					**95,700**					

CN190B

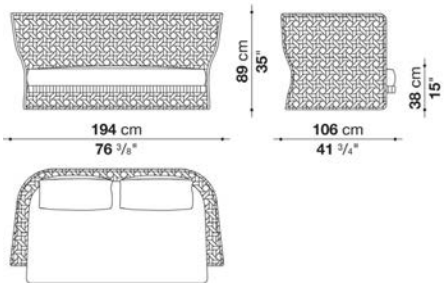

SF

N.B. / 注意事項

フレーム：ホワイト編み0200Wとなります。
＊シートクッション、バッククッション、追加クッションは含まれておりません。別紙より「バッククッション(CN60SCW)」2個をお選びください。オプションにて「オプショナルクッション」2個を追加されることをお勧めします。
＊防水カバーのご使用を推奨しております。

CANASTA / カナスタ　　OUTDOOR

Sofa cm 229

		A (ファブリック)	E (ファブリック)	S (ファブリック)	L (ファブリック)						
CN226B	ソファ					**1,311,200**					
CN226SEW	シートクッション	**338,800**	**368,500**	**402,600**	**446,600**						
追加カバー											
CN226SER	シートクッション	**177,100**	**209,000**	**244,200**	**288,200**						
オプション											
CN226BF_N	防水カバー					**103,400**					

CN226B

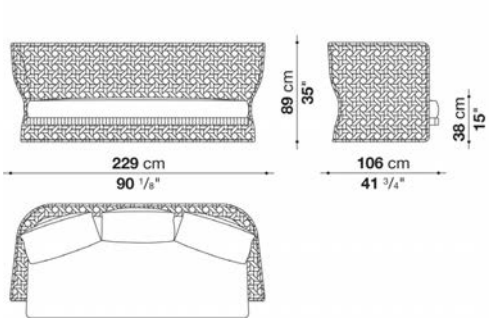

SF

N.B. / 注意事項

フレーム：ホワイト編み0200Wとなります。
＊シートクッション、バッククッション、追加クッションは含まれておりません。別紙より「バッククッション(CN60SCW)」3個をお選びください。オプションにて「オプショナルクッション」3個を追加されることをお勧めします。
＊防水カバーのご使用を推奨しております。

CANASTA / カナスタ　　OUTDOOR

Armchair with low back cm 98

CN98PB	ローバックラウンジチェア	**557,700**									
オプション											
CN98PBF_N	防水カバー	**72,600**									

CN98PB

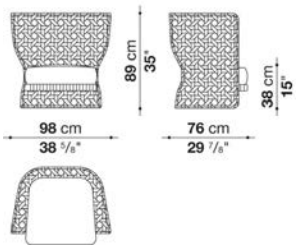

N.B. / 注意事項

フレーム：ホワイト編み0200Wとなります。
＊シートクッション、追加クッションは含まれておりません。別紙より「シートクッション(CN98SEW)」をお選びください。オプションにて「オプショナルクッション」1個を追加されることをお勧めします。
＊防水カバーのご使用を推奨しております。

CANASTA / カナスタ　　OUTDOOR

Armchair with high back cm 98

CN98PA	ハイバックラウンジチェア	**623,700**									
オプション											
CN98PAF_N	防水カバー	**82,500**									

CN98PA

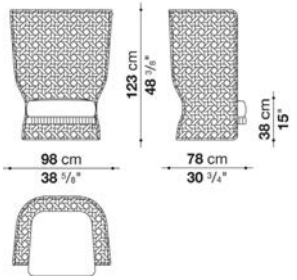

N.B. / 注意事項

フレーム：ホワイト編み0200Wとなります。
＊シートクッション、追加クッションは含まれておりません。別紙より「シートクッション(CN98SEW)」をお選びください。オプションにて「オプショナルクッション」1個を追加されることをお勧めします。
＊防水カバーのご使用を推奨しております。

CANASTA / カナスタ　　OUTDOOR

Armchair cm 180

		A (ファブリック)	E (ファブリック)	S (ファブリック)	L (ファブリック)						
CN160P1	ソファ					1,211,100					
CN160SEW	シートクッション	176,000	196,900	217,800	242,000						
追加カバー											
CN160SER	シートクッション	96,800	113,300	136,400	161,700						
オプション											
CN160PF_N	防水カバー					85,800					

CN160P1

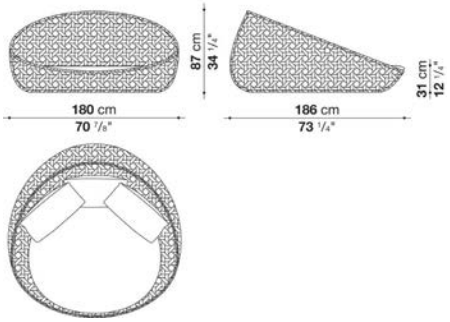

SF

N.B. / 注意事項

フレーム：ホワイト編み0200Wとなります。
＊シートクッション、追加クッションは含まれておりません。別紙より「バッククッション(CN60SCW)」3個をお選びください。オプションにて、「オプショナルクッション」3個を追加されることをお勧めします。
＊防水カバーのご使用を推奨しております。

CANASTA / カナスタ　　OUTDOOR

Optionals available only for the armchair CN160P1

		BATIK									
CN160P1C	キャノピー	624,800									
CN160P1W	キャスターセット		100,100								

CN160P1
CN160P1W
CN160P1C

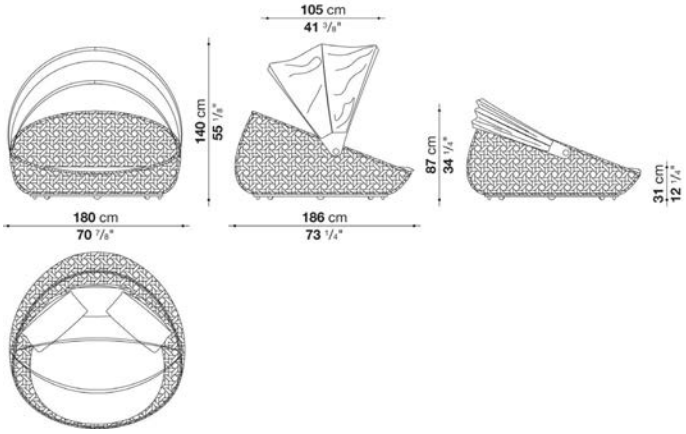

N.B. / 注意事項

キャノピー：Batikホワイト2593100となります。
キャスター：ブラックプラスチックとなります。
＊360度回転式です。
＊カナスタソファ（CN160P1）専用となります。

CANASTA / カナスタ

OUTDOOR

Back cushions CANASTA

		B (ファブリック)	A (ファブリック)	E (ファブリック)	S (ファブリック)	L (ファブリック)					
CN60SCW	バッククッション 65×65cm	47,300	50,600	56,100	63,800	70,400					
追加カバー											
CN60SCR	バッククッション 65×65cm	24,200	27,500	33,000	41,800	47,300					

CANASTA / カナスタ

OUTDOOR

Seat cushion CANASTA

		A (ファブリック)	E (ファブリック)	S (ファブリック)	L (ファブリック)						
CN98SEW	シートクッション	92,400	101,200	113,300	125,400						
追加カバー											
CN98SER	シートクッション	47,300	56,100	69,300	81,400						

N.B. / 注意事項

* CN98PB、CN98PA用となります。

CANASTA / カナスタ　OUTDOOR

Optional cushions CANASTA : pillow style

		B (ファブリック)	A (ファブリック)	E (ファブリック)	S (ファブリック)	L (ファブリック)					
OGW55_40	オプショナルクッション 55×40cm	**44,000**	**44,000**	**50,600**	**58,300**	**64,900**					
OGW48_48	オプショナルクッション 48×48cm	**47,300**	**53,900**	**59,400**	**64,900**	**75,900**					
追加カバー											
OGW55_40RK	オプショナルクッション 55 × 40cm	**24,200**	**26,400**	**33,000**	**39,600**	**47,300**					
OGW48_48RK	オプショナルクッション 48 × 48cm	**23,100**	**27,500**	**35,200**	**41,800**	**50,600**					

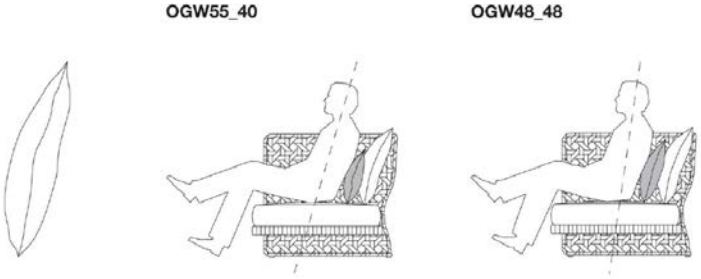

CANASTA / カナスタ　OUTDOOR

Service element cm 121/151

TCN12	ローテーブル	**937,200**									
TCN15	ローテーブル	**1,026,300**									

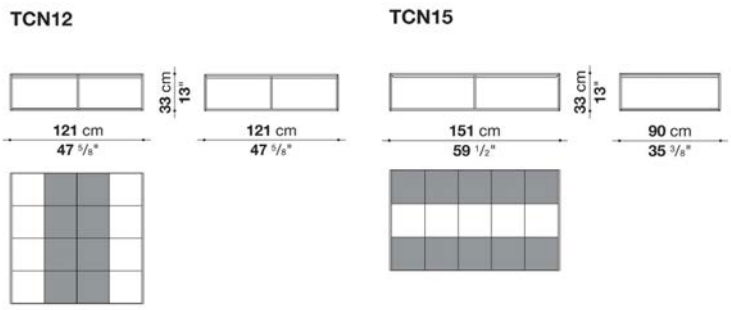

SM

N.B. / 注意事項

天板(TCN12・TCN15)：図面グレー部はブラック・ホワイト1510Aとなり、図面ホワイト部はホワイト色無地タイルとなります。組み立て時にお好みの配置をすることができます。
フレーム(TCN12・TCN15)：ブラック、またはホワイトよりお選びください。



TECHNICAL SPECIFICATIONS / 技術情報：

構造体	ポリエステルパウダー塗装が施されたアルミニウムおよび鋼材
交差編部分	ポリプロピレンファイバー
シートクッション(CNC190B/226B/98P)	成形ポリウレタン、撥水性ポリエステルファイバーカバー(ヒートシールリボン付)
シートクッション(CNC160P1/SCNC63)	成形ポリウレタン、撥水性ポリエステルファイバーカバー
バッククッション	ポリエステルファイバー、撥水性ポリエステルファイバーカバー
キャノピー フレーム	グラスファイバー
キャノピー 機構	鋼材、アルミニウム
キャノピー カバー	専用ファブリック
サービスエレメントトレー	ポリエステルパウダー塗装が施された鋼板
脚部キャスター	熱可塑性プラスチック
防水カバー	片面にポリウレタンコーティングが施されたポリエステル合成繊維
表面張地	アウトドア仕様限定ファブリック

CANASTA '13 / カナスタ'13 OUTDOOR

Sofa cm 194

		A (ファブリック)	E (ファブリック)	S (ファブリック)	L (ファブリック)						
CNC190B	ソファ					1,092,300					
CNC190SEW	シートクッション	251,900	275,000	294,800	325,600						
追加カバー											
CNC190SER	シートクッション	118,800	135,300	165,000	195,800						
オプション											
CN190BF_N	防水カバー					95,700					

CNC190B

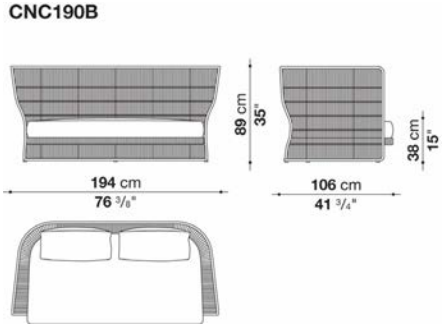

N.B. / 注意事項

フレーム　：ダブグレー編み0280Pとなります。
＊シートクッションとバッククッション、追加クッションは含まれておりません。別紙より、「バッククッション(CN60SCW)」2個をお選びください。
オプションにて「オプショナルクッション」2個を追加されることをお勧めします。
＊防水カバーのご使用を推奨しております。

CANASTA '13 / カナスタ'13 OUTDOOR

Sofa cm 229

		A (ファブリック)	E (ファブリック)	S (ファブリック)	L (ファブリック)						
CNC226B	ソファ					1,261,700					
CNC226SEW	シートクッション	338,800	368,500	403,700	447,700						
追加カバー											
CNC226SER	シートクッション	177,100	209,000	244,200	288,200						
オプション											
CN226BF_N	防水カバー					103,400					

CNC226B

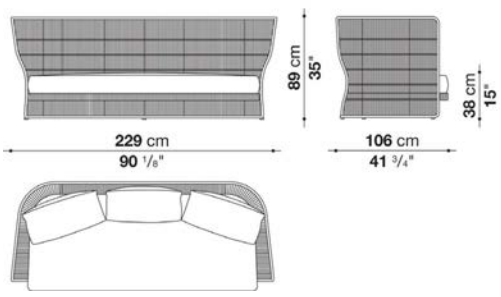

N.B. / 注意事項

フレーム：ダブグレー編み0280Pとなります。
＊シートクッションとバッククッション、追加クッションは含まれておりません。別紙より「バッククッション(CN60SCW)」3個をお選びください。オプションにて「オプショナルクッション」3個を追加されることをお勧めします。
＊防水カバーのご使用を推奨しております。

CANASTA '13 / カナスタ'13 OUTDOOR

Armchair with low back cm 98

CNC98PB	ローバックラウンジチェア	508,200									
オプション											
CN98PBF_N	防水カバー	72,600									

CNC98PB

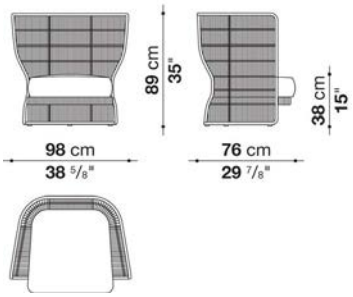

N.B. / 注意事項

フレーム：ダブグレー編み0280Pとなります。
＊シートクッション、追加クッションは含まれておりません。別紙より、「シートクッション(CNC98SEW)」をお選びください。オプションにて、「オプショナルクッション」1個を追加されることをお勧めします。
＊防水カバーのご使用を推奨しております。

CANASTA '13 / カナスタ'13 OUTDOOR

Armchair with high back cm 98

CNC98PA	ハイバックラウンジチェア	569,800									
オプション											
CN98PAF_N	防水カバー	82,500									

CNC98PA

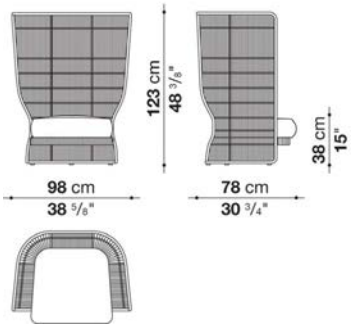

N.B. / 注意事項

フレーム：ダブグレー編み0280Pとなります。
＊シートクッション、追加クッションは含まれておりません。別紙より、「シートクッション(CNC98SEW)」をお選びください。オプションにて、「オプショナルクッション」1個を追加されることをお勧めします。
＊防水カバーのご使用を推奨しております。

CANASTA '13 / カナスタ'13 OUTDOOR

Armchair with wheels cm 180

		A (ファブリック)	E (ファブリック)	S (ファブリック)	L (ファブリック)						
CNC160P1	回転式ソファ					1,254,000					
CNC160SEW	シートクッション	176,000	196,900	217,800	242,000						
追加カバー											
CNC160SER	シートクッション	96,800	113,300	136,400	161,700						
オプション											
CN160PF_N	防水カバー					85,800					

CNC160P1

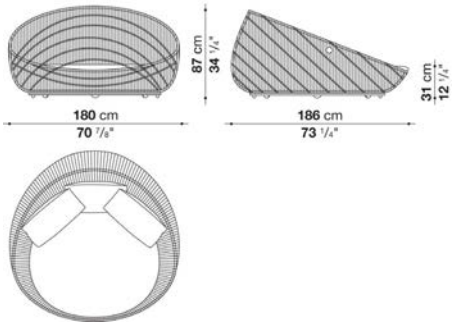

SF SM C

N.B. / 注意事項

フレーム：ダブグレー編み0280Pとなります。
＊シートクッションとバッククッション、追加クッションは含まれておりません。別紙より「バッククッション(CN60SCW)」3個をお選びください。オプションにて、「オプショナルクッション」3個を追加されることをお勧めします。
＊防水カバーのご使用を推奨しております。
＊オプションにて、「キャノピー(CNC160P1C)」をお選びいただけます。

CANASTA '13 / カナスタ'13 OUTDOOR

Optionals available only for the armchair CNC160P1

		BALIVO
CNC160P1C	キャノピー	624,800

CNC160P1
CNC160P1C

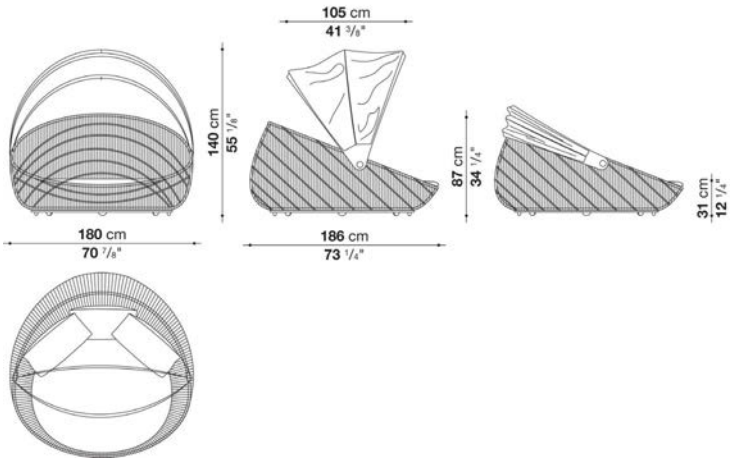

C

N.B. / 注意事項

＊キャノピーはBalivoダブグレー2387280となります。
＊カナスタ'13(CNC160P1)専用となります。

CANASTA '13 / カナスタ'13 OUTDOOR

Back cushions CANASTA'13

		B (ファブリック)	A (ファブリック)	E (ファブリック)	S (ファブリック)	L (ファブリック)					
CN60SCW	バッククッション 65×65cm	47,300	50,600	56,100	63,800	70,400					
追加カバー											
CN60SCR	バッククッション 65×65cm	24,200	27,500	33,000	41,800	47,300					

CANASTA '13 / カナスタ'13 OUTDOOR

Seat cushion CANASTA'13

		A (ファブリック)	E (ファブリック)	S (ファブリック)	L (ファブリック)						
CNC98SEW	シートクッション	92,400	101,200	113,300	125,400						
追加カバー											
CNC98SER	シートクッション	47,300	56,100	69,300	81,400						

N.B. / 注意事項 * CNC98PB、CNC98PA用となります。

Optional cushions CANASTA '13 : pillow style

		B (ファブリック)	A (ファブリック)	E (ファブリック)	S (ファブリック)	L (ファブリック)					
OGW55_40	オプショナルクッション 55×40cm	**44,000**	**44,000**	**50,600**	**58,300**	**64,900**					
OGW48_48	オプショナルクッション 48×48cm	**47,300**	**53,900**	**59,400**	**64,900**	**75,900**					
追加カバー											
OGW55_40RK	オプショナルクッション 55 × 40cm	**24,200**	**26,400**	**33,000**	**39,600**	**47,300**					
OGW48_48RK	オプショナルクッション 48 × 48cm	**23,100**	**27,500**	**35,200**	**41,800**	**50,600**					



OGW55_40

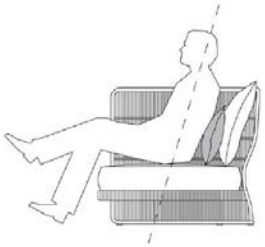

OGW48_48

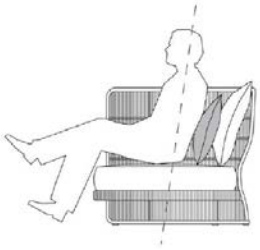

Chair cm 62

		A (ファブリック)	E (ファブリック)	S (ファブリック)	L (ファブリック)						
SCNC63	アームチェア					**365,200**					
SCNC63SEW	シートクッション	**58,300**	**67,100**	**72,600**	**81,400**						
SCNC63SCW	シート&バッククッション	**103,400**	**126,500**	**134,200**	**148,500**						
追加カバー											
SCNC63SER	シートクッション	**42,900**	**49,500**	**57,200**	**67,100**						
SCNC63SCR	シート＆バッククッション	**50,600**	**67,100**	**72,600**	**88,000**						
オプション											
SCN63F_N	防水カバー					**50,600**					

SCNC63

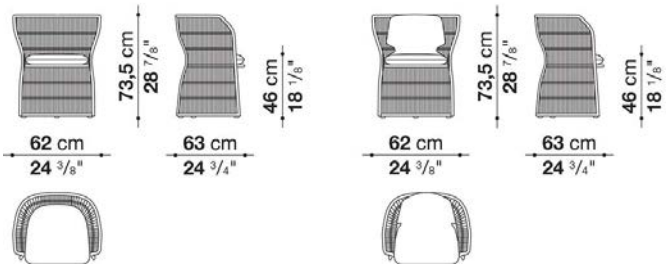

N.B. / 注意事項

フレーム：トルトーラ編み0280Pとなります。
＊シートクッションとバッククッション、追加クッションは含まれておりません。
＊防水カバーのご使用を推奨しております。

CANASTA '13 / カナスタ'13 OUTDOOR

Service element cm 65

PCNC60	ローテーブル	392,700
オプション		
PCN60F_N	防水カバー	45,100

PCNC60

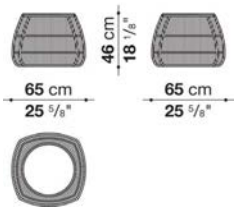

N.B. / 注意事項

トレイ　：ブラック09005、またはホワイト0179Aよりお選びください。
フレーム：トルトーラ編み0280Pとなります。
＊防水カバーのご使用を推奨しております。

CANASTA '13 / カナスタ'13 OUTDOOR

Service element cm 82

PCNC80	ローテーブル	453,200
オプション		
PCN80F_N	防水カバー	50,600

PCNC80

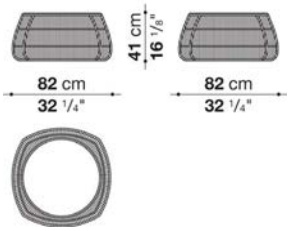

N.B. / 注意事項

トレイ　：ブラック09005、またはホワイト0179Aよりお選びください。
フレーム ： トルトーラ編み0280Pとなります。
＊防水カバーのご使用を推奨しております。

CANASTA '13 / カナスタ'13 OUTDOOR

Service element cm 111

PCNC110	ローテーブル	547,800									
オプション											
PCN110F_N	防水カバー	51,700									

PCNC110

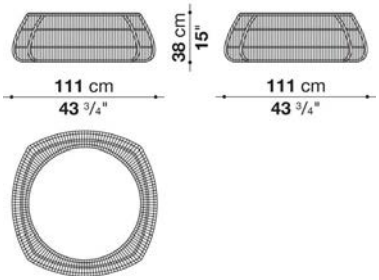

N.B. / 注意事項

トレイ：ブラック09005、またはホワイト0179Aよりお選びください。
フレーム：トルトーラ編み0280Pとなります。
＊防水カバーのご使用を推奨しております。

CANASTA '13 / カナスタ'13 OUTDOOR

Service element cm 30,5/45

		Stoneware									
TCNC3	30,5 スモールテーブル	203,500									
TCNC4	45 スモールテーブル	249,700									

TCNC3

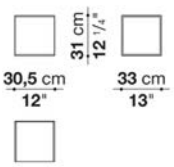

TCNC4

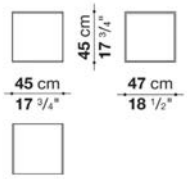

N.B. / 注意事項

フレーム： ブラック09005、ホワイト0179A、またはアンスラサイト0236Bよりお選びください。
天板　　： セメントストーンウエア1560Eとなります。



TECHNICAL SPECIFICATIONS / 技術情報：

内部構造体	アルミニウム管、成形アルミニウム材
交差編部分	ポリプロピレンファイバー
シートクッション	成形ポリウレタン、撥水性ポリエステルファイバーカバー
バッククッション	ポリエステルファイバー、撥水性ポリエステルファイバーカバー
脚部	成形ダイキャストアルミニウム材
脚部先端	熱可塑性プラスチック
防水カバー	片面にポリウレタンコーティングが施されたポリエステル合成繊維
表面張地	アウトドア仕様限定ファブリック

Sofa cm 234

		A (ファブリック)	E (ファブリック)	S (ファブリック)	L (ファブリック)						
CHO234	ソファ					**1,472,900**					
CHO234SEW	シートクッション	**257,400**	**277,200**	**297,000**	**320,100**						
追加カバー											
CHO234SER	シートクッション	**88,000**	**106,700**	**125,400**	**151,800**						
オプション											
CHO234F_N	防水カバー					**85,800**					

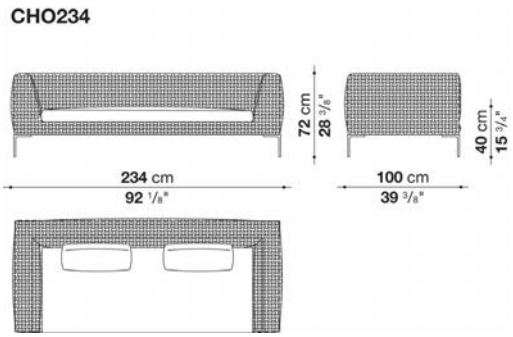

N.B. / 注意事項

フレーム：ブラウンのポリプロピレン編み0115Pとなります。
脚部：ブロンズ色塗装0174Bとなります。
クッション：「バッククッション(CHO60CW)」2個をお選びください。オプションにて、「オプショナルクッション」2個を追加されることをお勧めいたします。
＊シートクッションとバッククッション、追加クッションは含まれておりません。
＊防水カバーのご使用を推奨しております。

Left and right terminal element cm 160

		A (ファブリック)	E (ファブリック)	S (ファブリック)	L (ファブリック)						
CHO160S	レフトアームソファ					**1,034,000**					
CHO160D	ライトアームソファ					**1,034,000**					
CHO160TSEW	シートクッション	**212,300**	**233,200**	**249,700**	**270,600**						
追加カバー											
CHO160TSER	シートクッション	**77,000**	**96,800**	**112,200**	**136,400**						
オプション											
CHO160SF_N	防水カバー（CHO160S用）					**75,900**					
CHO160DF_N	防水カバー（CHO160D用）					**75,900**					

CHO160S **CHO160D**

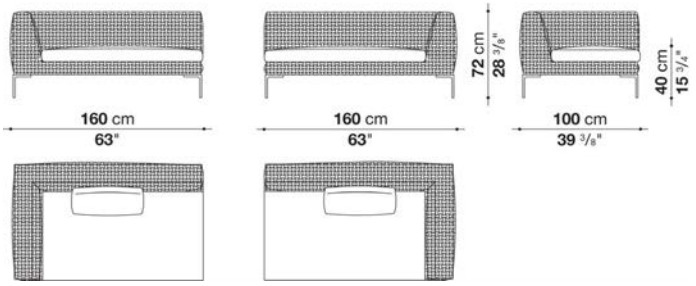

N.B. / 注意事項

フレーム：ブラウンのポリプロピレン編み0115Pとなります。
脚部：ブロンズ色塗装0174Bとなります。
クッション：「バッククッション(CHO60CW)」1個をお選びください。オプションにて、「オプショナルクッション」2個を追加されることをお勧めいたします。
＊シートクッションとバッククッション、追加クッションは含まれておりません。
＊防水カバーのご使用を推奨しております。

Left and right terminal element cm 234

		A (ファブリック)	E (ファブリック)	S (ファブリック)	L (ファブリック)						
CHO234S	レフトアームソファ					**1,315,600**					
CHO234D	ライトアームソファ					**1,315,600**					
CHO234TSEW	シートクッション	**272,800**	**290,400**	**311,300**	**337,700**						
追加カバー											
CHO234TSER	シートクッション	**93,500**	**110,000**	**129,800**	**160,600**						
オプション											
CHO234SF_N	防水カバー（CHO234S用）					**84,700**					
CHO234DF_N	防水カバー（CHO234D用）					**84,700**					

CHO234S **CHO234D**

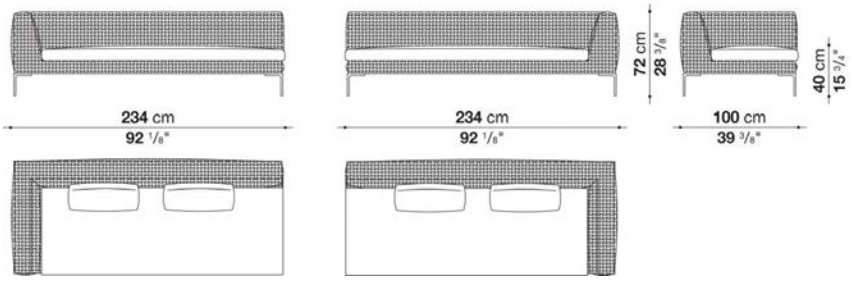

N.B. / 注意事項

フレーム：ブラウンのポリプロピレン編み0115Pとなります。
脚部：ブロンズ色塗装0174Bとなります。
クッション：「バッククッション(CHO60CW)」2個をお選びください。オプションにて、「オプショナルクッション」2個を追加されることをお勧めいたします。
＊シートクッションとバッククッション、追加クッションは含まれておりません。
＊防水カバーのご使用を推奨しております。

Left and right chaise longue cm 160

		A (ファブリック)	E (ファブリック)	S (ファブリック)	L (ファブリック)						
CHO160LS	レフトシェーズロング					**1,018,600**					
CHO160LD	ライトシェーズロング					**1,018,600**					
CHO160LSSEW	シートクッション (CHO160LS用)	**231,000**	**245,300**	**261,800**	**281,600**						
CHO160LDSEW	シートクッション (CHO160LD用)	**231,000**	**245,300**	**261,800**	**281,600**						
追加カバー											
CHO160LSSER	レフトシートクッション	**72,600**	**86,900**	**103,400**	**124,300**						
CHO160LDSER	ライトシートクッション	**72,600**	**86,900**	**103,400**	**124,300**						
オプション											
CHO160LSF_N	防水カバー (CHO160LS用)					**72,600**					
CHO160LDF_N	防水カバー (CHO160LD用)					**72,600**					

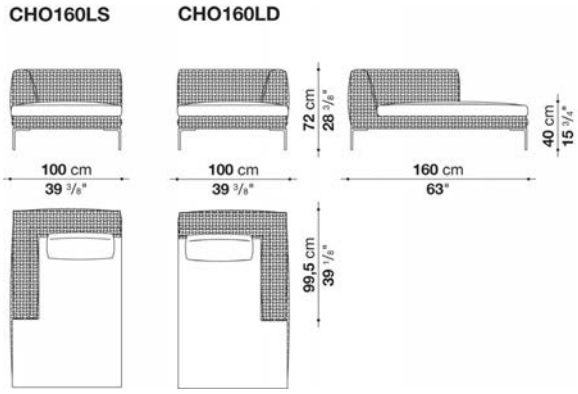

N.B. / 注意事項

フレーム：ブラウンのポリプロピレン編み0115Pとなります。
脚部：ブロンズ色塗装0174Bとなります。
クッション：「バッククッション(CHO60CW)」1個をお選びください。オプションにて、「オプショナルクッション」1個を追加されることをお勧めいたします。
＊シートクッションとバッククッション、追加クッションは含まれておりません。
＊防水カバーのご使用を推奨しております。

Left and right chaise longue cm 234

		A (ファブリック)	E (ファブリック)	S (ファブリック)	L (ファブリック)						
CHO234LS	レフトシェーズロング					**1,295,800**					
CHO234LD	ライトシェーズロング					**1,295,800**					
CHO234LSSEW	レフトシートクッション (CHO234LS用)	**313,500**	**334,400**	**355,300**	**377,300**						
CHO234LDSEW	ライトシートクッション (CHO234LD)	**313,500**	**334,400**	**355,300**	**377,300**						
追加カバー											
CHO234LSSER	レフトシートクッション	**105,600**	**126,500**	**147,400**	**171,600**						
CHO234LDSER	ライトシートクッション	**105,600**	**126,500**	**147,400**	**171,600**						
オプション											
CHO234LSF_N	防水カバー (CHO234LS用)					**83,600**					
CHO234LDF_N	防水カバー (CHO234LD用)					**83,600**					

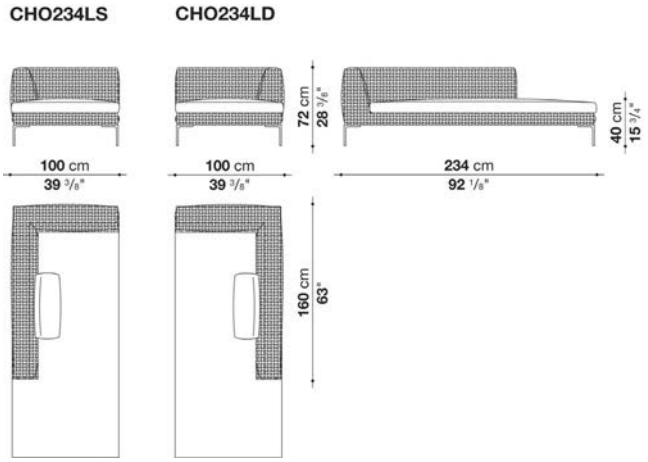

N.B. / 注意事項

フレーム：ブラウンのポリプロピレン編み0115Pとなります。
脚部：ブロンズ色塗装0174Bとなります。
クッション：「バッククッション(CHO60CW)」1個をお選びください。オプションにて、「オプショナルクッション」2個を追加されることをお勧めいたします。
＊シートクッションとバッククッション、追加クッションは含まれておりません。
＊防水カバーのご使用を推奨しております。

CHARLES OUTDOOR / チャールズ アウトドア　OUTDOOR

Armchair cm 84

		A (ファブリック)	E (ファブリック)	S (ファブリック)	L (ファブリック)						
CHO84	ラウンジチェア					759,000					
CHO84SEW	シートクッション	112,200	121,000	129,800	145,200						
追加カバー											
CHO84SER	シートクッション	44,000	51,700	60,500	77,000						
オプション											
CHO84F_N	防水カバー					63,800					

CHO84

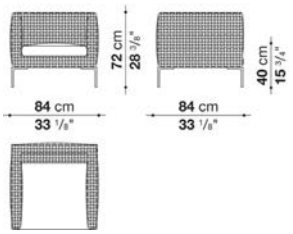

N.B. / 注意事項

フレーム：ブラウンのポリプロピレン編み0115Pとなります。
脚部：ブロンズ色塗装0174Bとなります。
クッション：別紙より「バッククッション(CHO60CW)」1個をお選びください。
＊シートクッションとバッククッションは含まれておりません。
＊防水カバーのご使用を推奨しております。



CHARLES OUTDOOR / チャールズ アウトドア　OUTDOOR

Back cushion

		B (ファブリック)	A (ファブリック)	E (ファブリック)	S (ファブリック)	L (ファブリック)					
CHO60CW	バッククッション 60×50cm	56,100	66,000	75,900	90,200	100,100					
追加カバー											
CHO60CR	バッククッション 60×50cm	27,500	38,500	47,300	62,700	72,600					

Optional cushions CHARLES OUTDOOR : envelope style

		B (ファブリック)	A (ファブリック)	E (ファブリック)	S (ファブリック)	L (ファブリック)					
OBW55_30	オプショナルクッション 55×30cm	**44,000**	**51,700**	**60,500**	**71,500**	**80,300**					
OBW50_38	オプショナルクッション 50×38cm	**47,300**	**55,000**	**63,800**	**75,900**	**83,600**					
OBW45_45	オプショナルクッション 45×45cm	**41,800**	**48,400**	**56,100**	**68,200**	**75,900**					
追加カバー											
OBW55_30RK	オプショナルクッション 55×30cm	**24,200**	**31,900**	**39,600**	**51,700**	**59,400**					
OBW50_38RK	オプショナルクッション 50×38cm	**25,300**	**33,000**	**41,800**	**55,000**	**62,700**					
OBW45_45RK	オプショナルクッション 45×45cm	**24,200**	**31,900**	**39,600**	**50,600**	**58,300**					



OBW55_30



OBW50_38

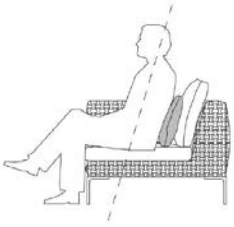

OBW45_45

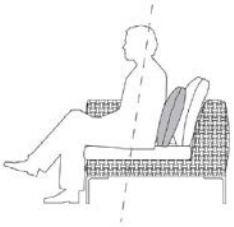

COLOSSEO OUTDOOR / コロッセオ アウトドア

OUTDOOR

Naoto Fukasawa / 深澤 直人



TECHNICAL SPECIFICATIONS / 技術情報：

構造体と天板	MONOLITE IPERGRES®社製ストーンウェア炻器
脚部先端	プラスチック素材

COLOSSEO OUTDOOR / コロッセオ アウトドア

OUTDOOR

Service element cm Ø 40

		Stoneware
OCL40T	スモールテーブル	206,800

OCL40T

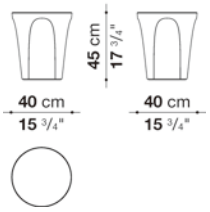

N.B. / 注意事項　クレイストーンウェア0302Aまたは、セージストーンウェア0416Sよりお選びください。

COLOSSEO OUTDOOR / コロッセオ アウトドア

OUTDOOR

Service element cm Ø 45

		Stoneware
OCL45T	スモールテーブル	227,700

OCL45T

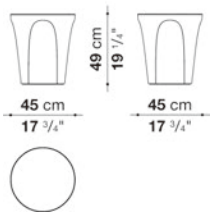

N.B. / 注意事項　クレイストーンウェア0302Aまたは、セージストーンウェア0416Sよりお選びください。

CORDOBA OUTDOOR / コルドバ アウトドア

design Foster+Partners Industrial Design Studio / フォスター・ アンド・ パートナーズ



TECHNICAL SPECIFICATIONS / 技術情報：

フレーム	無垢材
スペーサー	ステンレス
脚部先端	熱可塑性プラスチック
防水カバー	片面にポリウレタンコーティングが施されたポリエステル合成繊維
座面と背面	ファブリックLAGUNA、または、LAMAR

CORDOBA OUTDOOR / コルドバ アウトドア

OUTDOOR

Armchair cm 75

		Laguna	Lamar								
OCR75	アームチェア	**519,200**	**519,200**								
オプション											
OCR75F	防水カバー			**77,000**							

OCR75

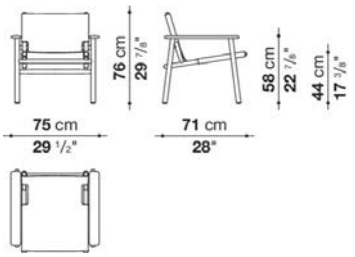

N.B. / 注意事項

背面・座面：ラグナ (ナチュラル 2572102) 、または、ラマー (クレイ 2822760, モスグリーン 2822401, シーブルー 2822890) よりお選びください。
フレーム：ナチュラルチークウッド0456Tとなります。
スペーサー：ステンレス0772Cとなります。

＊防水カバーのご使用を推奨しております。



TECHNICAL SPECIFICATIONS / 技術情報：

構造体	アルミニウム
天板	ストーンウェア
脚部先端	プラスチック素材

COSMOS OUTDOOR / コスモス アウトドア

OUTDOOR

Square small table cm 89,5

		Stoneware
OTC90Q_2	スモールテーブル	546,700

OTC90Q_2

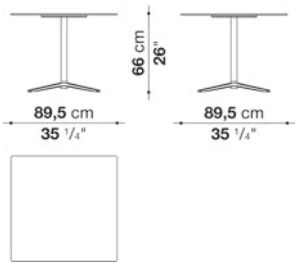

N.B. / 注意事項

天板：アンスラサイトストーンウェア0355N、またはホワイトストーンウェア0266Bよりお選びください。
脚部：アンスラサイト0236B、セージ0427S、またはクレイ0750Aよりお選びください。

SM

COSMOS OUTDOOR / コスモス アウトドア

OUTDOOR

Square small table cm 89,5

		Stoneware
OTC90Q_1	スモールテーブル	563,200

OTC90Q_1

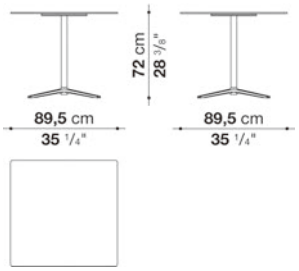

N.B. / 注意事項

天板：アンスラサイトストーンウェア0355N、またはホワイトストーンウェア0266Bよりお選びください。
脚部：アンスラサイト0236B、セージ0427S、またはクレイ0750Aよりお選びください。

SM

COSMOS OUTDOOR / コスモス アウトドア

OUTDOOR

Round small table cm Ø 90

		Stoneware
OTC90R_2	ラウンドスモールテーブル	514,800

OTC90R_2

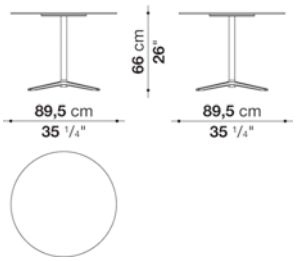

N.B. / 注意事項

天板：アンスラサイトストーンウェア0355N、またはホワイトストーンウェア0266Bよりお選びください。
脚部：アンスラサイト0236B、セージ0427S、またはクレイ0750Aよりお選びください。

SM

COSMOS OUTDOOR / コスモス アウトドア

OUTDOOR

Round small table cm Ø 90

		Stoneware
OTC90R_1	ラウンドスモールテーブル	531,300

OTC90R_1

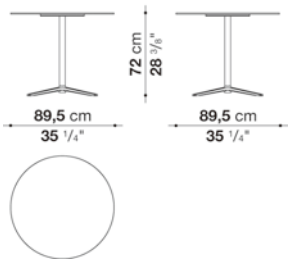

N.B. / 注意事項

天板：アンスラサイトストーンウェア0355N、またはホワイトストーンウェア0266Bよりお選びください。
脚部：アンスラサイト0236B、セージ0427S、またはクレイ0750Aよりお選びください。

SM



TECHNICAL SPECIFICATIONS / 技術情報：

ベースフレーム	成形ステンレスまたはアルミニウム材
座面と背面フレーム	成形アルミニウム材
シートクッション、バッククッション	成形ポリウレタン、撥水性ポリエステルファイバーカバー
シートクッション(C5P-C5C)	成形ポリウレタン、撥水性ポリエステルファイバーカバー(ヒートシールリボン付)
交差編部分	ポリプロピレンファイバー
交差編部分(C5C)	アバカ
脚部先端	熱可塑性プラスチック
防水カバー	片面にポリウレタンコーティングが施されたポリエステル合成繊維
表面張地	アウトドア仕様限定ファブリック

CRINOLINE / クリノリン　　OUTDOOR

Chair cm 61

		A (ファブリック)	E (ファブリック)	S (ファブリック)	L (ファブリック)						
C1PF	アームレスチェア(フレーム)					**312,400**					
CS1W	シートクッション	**56,100**	**61,600**	**69,300**	**77,000**						
CS1SCW	シート&バッククッション	**80,300**	**84,700**	**95,700**	**103,400**						
追加カバー											
CS1R	シートクッション	**37,400**	**42,900**	**50,600**	**58,300**						
CS1SCRK	シート&バッククッション	**47,300**	**53,900**	**63,800**	**69,300**						
オプション											
C1F_N	防水カバー					**45,100**					

C1PF

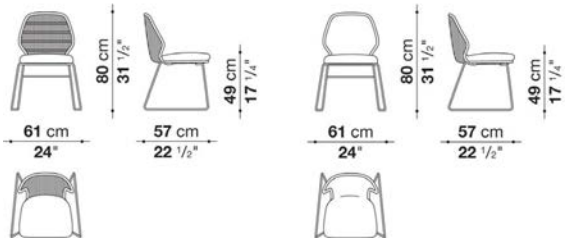

SF

N.B. / 注意事項

シート（フレーム）：ダブグレー編み0280P(ダブグレー塗装)となります。
ベース：ブライトステンレススチールとなります。
＊シートクッション（CS1W）、シート＆バッククッション（CS1SCW）は含まれておりません。別途お選びください。
＊防水カバーのご使用を推奨しております。

CRINOLINE / クリノリン　　OUTDOOR

Chair with armrests cm 65

		A (ファブリック)	E (ファブリック)	S (ファブリック)	L (ファブリック)						
C2P	アームチェア(フレーム)					**420,200**					
CS2W	シートクッション	**50,600**	**58,300**	**64,900**	**71,500**						
追加カバー											
CS2R	シートクッション	**31,900**	**37,400**	**45,100**	**51,700**						
オプション											
C2F_N	防水カバー(C2P用)					**46,200**					

C2P

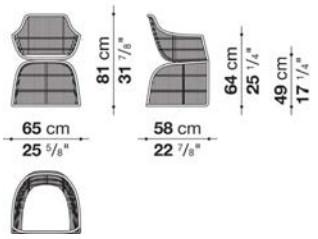

N.B. / 注意事項

シート（フレーム）：ダブグレー編み0280P(ダブグレー塗装)となります。
＊シートクッション(CS2W)は含まれておりません。別途お選びください。
＊防水カバーのご使用を推奨しております。

CRINOLINE / クリノリン　　OUTDOOR

Chair with armrests cm 66

		A (ファブリック)	E (ファブリック)	S (ファブリック)	L (ファブリック)						
C2PF	アームチェア(フレーム)					**357,500**					
CS2W	シートクッション	**50,600**	**58,300**	**64,900**	**71,500**						
追加カバー											
CS2R	シートクッション	**31,900**	**37,400**	**45,100**	**51,700**						
オプション											
C2PT_N	防水カバー					**46,200**					

C2PF

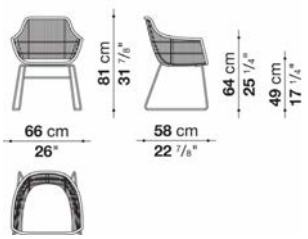

N.B. / 注意事項

シート（フレーム）：ダブグレー編み0280P(ダブグレー塗装)となります。
ベース：ブライトステンレススチールとなります。
＊シートクッション(CS2W)は含まれておりません。別途お選びください。
＊防水カバーのご使用を推奨しております。

CRINOLINE / クリノリン

OUTDOOR

Low stool cm 59

		A (ファブリック)	E (ファブリック)	S (ファブリック)	L (ファブリック)						
C7PF	ロースツール(フレーム)					**372,900**					
CS1W	シートクッション	**56,100**	**61,600**	**69,300**	**77,000**						
CS1SCW	シート&バッククッション	**80,300**	**84,700**	**95,700**	**103,400**						
追加カバー											
CS1R	シートクッション	**37,400**	**42,900**	**50,600**	**58,300**						
CS1SCRK	シート&バッククッション	**47,300**	**53,900**	**63,800**	**69,300**						
オプション											
C7F_N	防水カバー					**50,600**					

C7PF

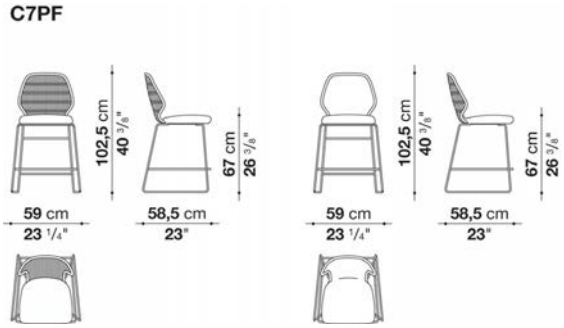

SF

C

N.B. / 注意事項

シート（フレーム）：ダブグレー編み0280P(ダブグレー塗装)となります。
ベース：ブライトステンレススチールとなります。
＊シートクッション（CS1W）、シート＆バッククッション（CS1SCW）は含まれておりません。別途お選びください。
＊防水カバーのご使用を推奨しております。

CRINOLINE / クリノリン　　OUTDOOR

High stool cm 59

		A (ファブリック)	E (ファブリック)	S (ファブリック)	L (ファブリック)						
C6PF	ハイスツール(フレーム)					**377,300**					
CS1W	シートクッション	**56,100**	**61,600**	**69,300**	**77,000**						
CS1SCW	シート&バッククッション	**80,300**	**84,700**	**95,700**	**103,400**						
追加カバー											
CS1R	シートクッション	**37,400**	**42,900**	**50,600**	**58,300**						
CS1SCRK	シート&バッククッション	**47,300**	**53,900**	**63,800**	**69,300**						
オプション											
C6F_N	防水カバー					**49,500**					

C6PF

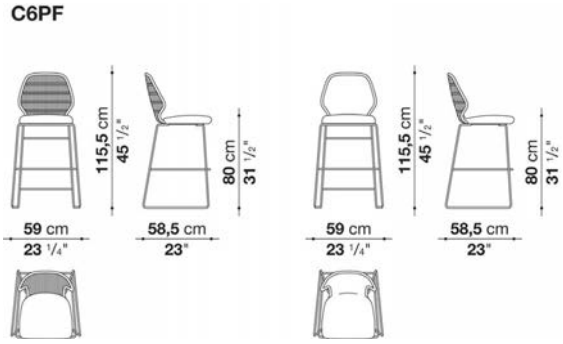



N.B. / 注意事項

シート（フレーム）：ダブグレー編み0280P(ダブグレー塗装)となります。
ベース：ブライトステンレススチールとなります。
＊シートクッション（CS1W）、シート＆バッククッション（CS1SCW）は含まれておりません。別途お選びください。
＊防水カバーのご使用を推奨しております。

CRINOLINE / クリノリン　OUTDOOR

Small armchair cm 76

		A (ファブリック)	E (ファブリック)	S (ファブリック)	L (ファブリック)						
C3P	アームチェア(フレーム)					**509,300**					
CS3PW	シート&バッククッション	**104,500**	**114,400**	**126,500**	**141,900**						
追加カバー											
CS3PR	シート&バッククッション	**66,000**	**74,800**	**89,100**	**104,500**						
オプション											
C3F_N	防水カバー					**50,600**					

C3P

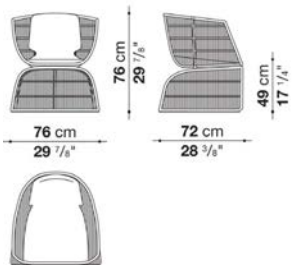

SF C

N.B. / 注意事項

シート（フレーム）：ダブグレー編み0280P(ダブグレー塗装)となります。
＊シート＆バッククッション（C3PW）は含まれておりません。別途お選びください。
＊防水カバーのご使用を推奨しております。

CRINOLINE / クリノリン　OUTDOOR

Armchair cm 102

		A (ファブリック)	E (ファブリック)	S (ファブリック)	L (ファブリック)						
C5P	ラウンジチェア(フレーム)					**669,900**					
CS5W	シートクッション	**72,600**	**80,300**	**85,800**	**94,600**						
追加カバー											
CS5R	シートクッション	**41,800**	**47,300**	**55,000**	**62,700**						
オプション											
C5F_N	防水カバー					**73,700**					

C5P

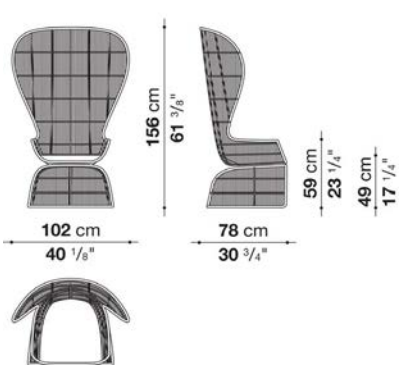

SF C

N.B. / 注意事項

シート（フレーム）：ダブグレー編み0280P(ダブグレー塗装)、または、クレイ編み0773A(クレイ塗装)よりお選びください。
＊シートクッション(CS5W)は含まれておりません。別途お選びください。
＊防水カバーのご使用を推奨しております。

CRINOLINE / クリノリン　　OUTDOOR

Armchair cm 102 (three-dimensional interlacing)

		A (ファブリック)	E (ファブリック)	S (ファブリック)	L (ファブリック)						
C5C	ラウンジチェア (アバカ編み)					**1,026,300**					
C5P_FL	ラウンジチェア (クレイ編み)					**1,295,800**					
CS5W	シートクッション	**72,600**	**80,300**	**85,800**	**94,600**						
追加カバー											
CS5R	シートクッション	**41,800**	**47,300**	**55,000**	**62,700**						
オプション											
C5F_N	防水カバー					**73,700**					

C5C / C5P_FL

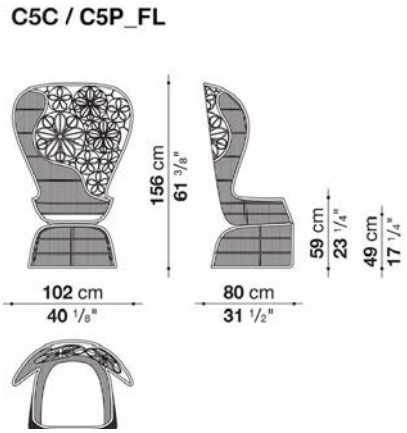

N.B. / 注意事項

アバカ編み (ベース：グレー0360C、シート：ナチュラル0203C) 、または、クレイ編み0773A (クレイ塗装) よりお選びください。

* シートクッション(CS5W)は含まれておりません。別途お選びください。
* アバカは天然素材のため直射日光、湿気、熱を避けてご使用ください。
* 防水カバーのご使用を推奨しております。



TECHNICAL SPECIFICATIONS / 技術情報：

構造体	ダイキャストアルミニウム押出材
構造体仕上	ホワイト ダブグレー アンスラサイト ポリエステル粉体塗装仕上げ
背面充填材 (E170-E216-E90P-E80P)	密度の異なる成形ポリウレタン、ソロテックスファイバー、粘弾性ポリウレタン複合材 撥水性ポリエステルファイバーカバー
背面充填材 (E61S-E61S_I)	ポリエステルファイバー 、ポリウレタン
座面充填材	成形ポリウレタン、ソロテックスファイバー、ヴィスコエラスティックポリウレタン複合材 、撥水性ポリエステルファイバーカバー
交差編部分	ダブグレー アンスラサイトのポリプロピレンファイバー編上材
座面織部分	ポリプロピレンファイバー 合成ゴム
脚部先端	熱可塑性プラスチック
内部張地	ポリエステル塗装仕上合成素材
表面張地	アウトドア仕様限定ファブリック
防水カバー	片面にポリウレタンコーティングが施されたポリエステル合成繊維

Sofa cm 170

		B (ファブリック)	A (ファブリック)	E (ファブリック)	S (ファブリック)	L (ファブリック)					
E170	ソファ フレーム						**754,600**				
E170SEW	シートクッション		**322,300**	**342,100**	**368,500**	**408,100**					
E170SCW	バッククッション 2個セット	**218,900**	**232,100**	**246,400**	**266,200**	**294,800**					
E170PGW	ランバークッション 2個セット (50 x 35cm)	**80,300**	**82,500**	**93,500**	**106,700**	**118,800**					
追加カバー											
E170SERK	シートクッションカバー		**101,200**	**121,000**	**148,500**	**187,000**					
E170SCRK	バッククッション 2個セットカバー	**57,200**	**69,300**	**83,600**	**104,500**	**133,100**					
E170PGRK	ランバークッション 2個セットカバー (50 x 35cm)	**42,900**	**49,500**	**60,500**	**73,700**	**86,900**					
オプション											
E170F	防水カバー						**89,100**				

E170

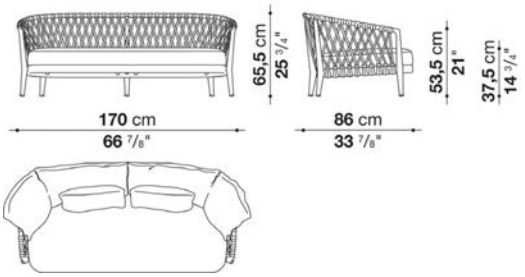

N.B. / 注意事項

シートバック (フレーム) : ダブグレー編み (ダブグレー) 0828T、またはアンスラサイト編み (アンスラサイト) 0625Gよりお選びください。

＊シートクッション (E170SEW) 、バッククッション(E170SCW)、ランバークッション(E170PGW)は含まれておりません。別途お選びください。
＊防水カバーのご使用を推奨しております。

Sofa cm 216

		B (ファブリック)	A (ファブリック)	E (ファブリック)	S (ファブリック)	L (ファブリック)					
E216	ソファ フレーム						**920,700**				
E216SEW	シートクッション		**415,800**	**445,500**	**475,200**	**531,300**					
E216SCW	バッククッション２個セット	**288,200**	**300,300**	**320,100**	**339,900**	**377,300**					
E216PGW	ランバークッション3個セット(50x35cm)	**112,200**	**114,400**	**125,400**	**138,600**	**151,800**					
追加カバー											
E216SERK	シートクッションカバー		**117,700**	**146,300**	**173,800**	**228,800**					
E216SCRK	バッククッション２個セットカバー	**61,600**	**72,600**	**92,400**	**111,100**	**148,500**					
E216PGRK	ランバークッション3個セット（50x35cm）	**44,000**	**45,100**	**56,100**	**68,200**	**81,400**					
オプション											
E216F	防水カバー						**104,500**				

E216

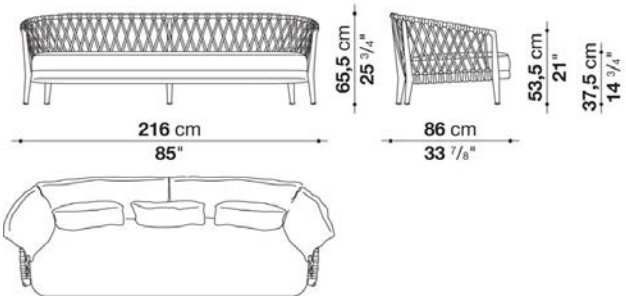

N.B. / 注意事項

シートバック（フレーム）：ダブグレー編み（ダブグレー）0828T、またはアンスラサイト編み（アンスラサイト）0625Gよりお選びください。

＊シートクッション（E216SEW）、バッククッション(E216SCW)、ランバークッション(E216PGW)は含まれておりません。別途お選びください。
＊防水カバーのご使用を推奨しております。

Armchair cm 90

		B (ファブリック)	A (ファブリック)	E (ファブリック)	S (ファブリック)	L (ファブリック)					
E90P	ラウンジチェア フレーム						**415,800**				
E90SEW	シートクッション		**182,600**	**193,600**	**206,800**	**227,700**					
E90SCW	バッククッション	**138,600**	**147,400**	**157,300**	**168,300**	**187,000**					
E90PGW	ランバークッション (50 x 35cm)	**44,000**	**44,000**	**50,600**	**58,300**	**64,900**					
追加カバー											
E90SERK	シートクッションカバー		**58,300**	**68,200**	**81,400**	**103,400**					
E90SCRK	バッククッションカバー	**36,300**	**44,000**	**53,900**	**66,000**	**83,600**					
E90PGRK	ランバークッションカバー (50 x 35cm)	**24,200**	**26,400**	**33,000**	**39,600**	**47,300**					
オプション											
E90PF	防水カバー						**64,900**				

E90P

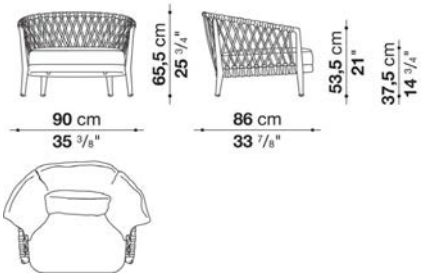

N.B. / 注意事項

シートバック (フレーム) : ダブグレー編み (ダブグレー) 0828T、またはアンスラサイト編み (アンスラサイト) 0625Gよりお選びください。

＊シートクッション (E90SEW)、バッククッション(E90SCW)、ランバークッション(E90PGW)は含まれておりません。別途お選びください。
＊防水カバーのご使用を推奨しております。

Small armchair cm 80

		B (ファブリック)	A (ファブリック)	E (ファブリック)	S (ファブリック)	L (ファブリック)					
E80P	スモールラウンジチェア　フレーム						372,900				
E80SEW	シートクッション		167,200	176,000	185,900	204,600					
E80SCW	バッククッション	117,700	121,000	127,600	135,300	146,300					
追加カバー											
E80SERK	シートクッションカバー		44,000	53,900	62,700	80,300					
E80SCRK	バッククッションカバー	24,200	26,400	33,000	38,500	50,600					
オプション											
E80PF	防水カバー						61,600				

E80P

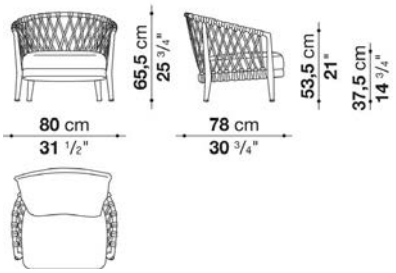

N.B. / 注意事項

シートバック（フレーム）：ダブグレー編み（ダブグレー）0828T、またはアンスラサイト編み（アンスラサイト）0625Gよりお選びください。

＊シートクッション（E80SEW）、バッククッション(E80SCW)は含まれておりません。別途お選びください。
＊防水カバーのご使用を推奨しております。

ERICA / エリカ　　OUTDOOR

Chair with armrests cm 61

E61S	アームチェア フレーム	**234,300**									
オプション											
E61SF	防水カバー	**58,300**									

E61S

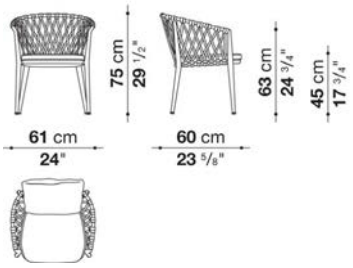

N.B. / 注意事項

シートバック (フレーム) : ダブグレー編み (ダブグレー) 0828T、またはアンスラサイト編み (アンスラサイト) 0625Gよりお選びください。

* シートクッション (E61SEW) 、バッククッション(E61SCW)は含まれておりません。別途お選びください。
* 防水カバーのご使用を推奨しております。



ERICA / エリカ　　OUTDOOR

Chair with armrests cm 61 (stackable)

E61S_I	アームチェア フレーム	**202,400**									
オプション											
E61S_IF	防水カバー (スタッキングチェア用)	**60,500**									

E61S_I

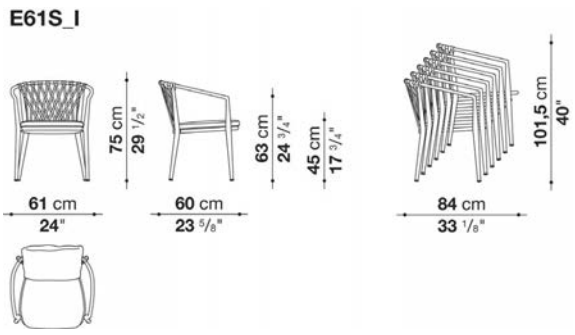

N.B. / 注意事項

シートバック (フレーム) : ダブグレー編み (ダブグレー) 0828T、またはアンスラサイト編み (アンスラサイト) 0625Gよりお選びください。

* シートクッション (E61SEW) 、バッククッション(E61SCW)は含まれておりません。別途お選びください。
* シートクッションを外し6脚までスタッキングが可能です。
* 防水カバーのご使用を推奨しております。
* 防水カバー (E61S_IF) は、シートクッションを外した状態のチェア6脚スタッキング用です。
  1脚用の防水カバーが必要な場合は、E61SFをお選びください。



ERICA / エリカ　　OUTDOOR

Low chair with armrests cm 61

E61SB	アームローチェア フレーム	**234,300**
オプション		
E61SBF	防水カバー	**58,300**

E61SB

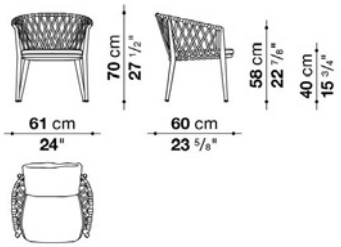

N.B. / 注意事項

シートバック（フレーム）：ダブグレー編み（ダブグレー）0828T、またはアンスラサイト編み（アンスラサイト）0625Gよりお選びください。

＊シートクッション（E61SEW）、バッククッション(E61SCW)は含まれておりません。別途お選びください。
＊防水カバーのご使用を推奨しております。

ERICA / エリカ　　OUTDOOR

Low chair with armrests cm 61 (stackable)

E61SB_I	アームローチェア フレーム	**202,400**
オプション		
E61SB_IF	防水カバー(スタッキングチェア用)	**60,500**

E61SB_I

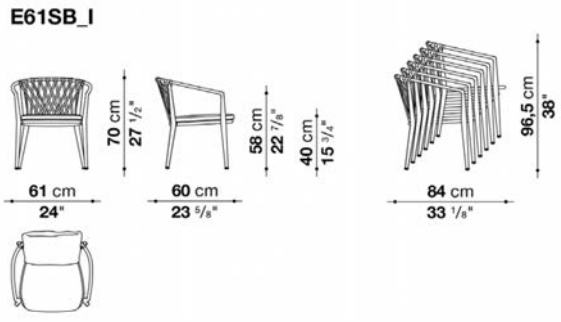

N.B. / 注意事項

シートバック（フレーム）：ダブグレー編み（ダブグレー）0828T、またはアンスラサイト編み（アンスラサイト）0625Gよりお選びください。

＊シートクッション（E61SEW）、バッククッション(E61SCW)は含まれておりません。別途お選びください。
＊シートクッションを外し6脚までスタッキングが可能です。
＊防水カバーのご使用を推奨しております。
＊防水カバー（E61SB_IF）は、シートクッションを外した状態のチェア6脚スタッキング用です。
1脚用の防水カバーが必要な場合は、E61SBFをお選びください。

Seat cushion, Back cushion

		B (ファブリック)	A (ファブリック)	E (ファブリック)	S (ファブリック)	L (ファブリック)					
E61SEW	シートクッション		**81,400**	**84,700**	**90,200**	**97,900**					
E61SCW	バッククッション (48 x 48cm)	**36,300**	**38,500**	**41,800**	**45,100**	**50,600**					
追加カバー											
E61SERK	シートクッションカバー		**27,500**	**31,900**	**36,300**	**44,000**					
E61SCRK	バッククッションカバー (48 x 48cm)	**15,400**	**17,600**	**19,800**	**24,200**	**30,800**					

N.B. / 注意事項 * E61S、E61S_I、E61SB、E61SB_I用となります



TECHNICAL SPECIFICATIONS / 技術情報：

構造体	ダイキャストアルミニウム押出材
構造体仕上	ホワイト ダブグレー アンスラサイト ポリエステル粉体塗装仕上げ
背面充填材	成形ポリウレタン PET再生ポリエステルファイバー
座面充填材	成形ポリウレタン PET再生ポリエステルファイバー
座面織部分	ポリフプロピレンファイバー合成ゴム
交差編部分	ポリプロピレンファイバー編上材
脚部先端	熱可塑性プラスチック
防水カバー	片面にポリウレタンコーティングが施されたポリエステル合成繊維
表面張地	アウトドア仕様限定ファブリック

Sofa cm 153

		B (ファブリック)	A (ファブリック)	E (ファブリック)	S (ファブリック)	L (ファブリック)					
NE153	ソファ フレーム						**836,000**				
NE153SEWN	シートクッション		**524,700**	**557,700**	**581,900**	**638,000**					
NE153SCWN	バッククッション2個セット	**265,100**	**273,900**	**288,200**	**299,200**	**325,600**					
追加カバー											
NE153SERK	シートクッションカバー		**128,700**	**161,700**	**185,900**	**242,000**					
NE153SCRK	バッククッションカバー(2個セット)	**59,400**	**68,200**	**82,500**	**93,500**	**119,900**					
オプション											
NE153F	防水カバー						**99,000**				

NE153

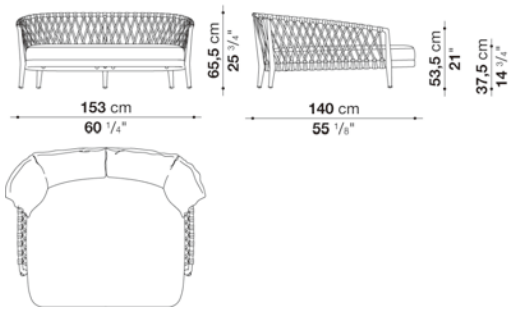

N.B. / 注意事項

シートバック(フレーム) : ナチュラル編み(セージフレーム)0702N、ダブグレー編み(ダブグレー)0828T、またはアンスラサイト編み(アンスラサイトフレーム)0625Gよりお選びください。
バイピング(シートクッション・バッククッション) : ナチュラル0082N、ブルー0095B、レッド0075R、クリームホワイト0041E、ダークグレー0054G、またはアクアマリン0085Aよりお選びください。

＊シートクッション (NE153SEWN) 、バッククッション(NE153SCWN)は含まれておりません。別途お選びください。
＊防水カバーのご使用を推奨しております。

Sofa cm 170 (depth 96 cm)

		B (ファブリック)	A (ファブリック)	E (ファブリック)	S (ファブリック)	L (ファブリック)					
9NE170	ソファ フレーム						**787,600**				
9NE170SEWN	シートクッション		**385,000**	**409,200**	**424,600**	**463,100**					
9NE170SCWN	バッククッション2個セット	**266,200**	**277,200**	**294,800**	**304,700**	**333,300**					
追加カバー											
9NE170SERK	シートクッションカバー		**112,200**	**136,400**	**150,700**	**190,300**					
9NE170SCRK	バッククッションカバー(2個セット)	**68,200**	**77,000**	**95,700**	**105,600**	**135,300**					
オプション											
9NE170F	防水カバー						**100,100**				

9NE170

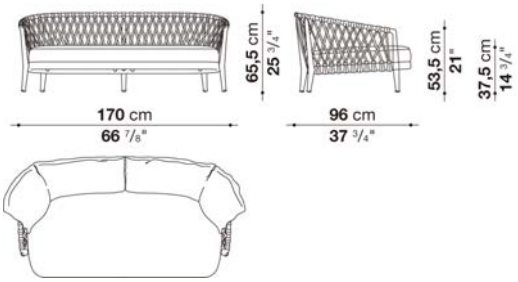

N.B. / 注意事項

シートバック(フレーム) : ナチュラル編み(セージフレーム)0702N、ダブグレー編み(ダブグレー)0828T、またはアンスラサイト編み(アンスラサイトフレーム)0625Gよりお選びください。
バイピング(シートクッション・バッククッション) : ナチュラル0082N、ブルー0095B、レッド0075R、クリームホワイト0041E、ダークグレー0054G、またはアクアマリン0085Aよりお選びください。

＊シートクッション（9NE170SEWN）、バッククッション(9NE170SCWN)は含まれておりません。別途お選びください。
＊防水カバーのご使用を推奨しております。

Sofa cm 170 (depth 76 cm)

		B (ファブリック)	A (ファブリック)	E (ファブリック)	S (ファブリック)	L (ファブリック)					
7NE170	ソファフレーム						**753,500**				
7NE170SEWN	シートクッション		**339,900**	**359,700**	**370,700**	**409,200**					
9NE170SCWN	バッククッション2個セット	**266,200**	**277,200**	**294,800**	**304,700**	**333,300**					
追加カバー											
7NE170SERK	シートクッションカバー		**96,800**	**116,600**	**128,700**	**167,200**					
9NE170SCRK	バッククッションカバー(2個セット)	**68,200**	**77,000**	**95,700**	**105,600**	**135,300**					
オプション											
7NE170F	防水カバー						**105,600**				

7NE170

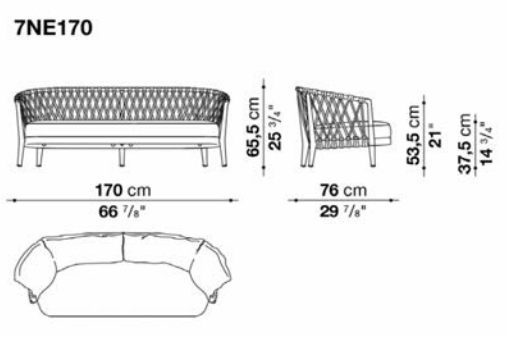

N.B. / 注意事項

シートバック(フレーム) : ナチュラル編み(セージフレーム)0702N、ダブグレー編み(ダブグレー)0828T、またはアンスラサイト編み(アンスラサイトフレーム)0625Gよりお選びください。
パイピング(シートクッション・バッククッション) : ナチュラル0082N、ブルー0095B、レッド0075R、クリームホワイト0041E、ダークグレー0054G、またはアクアマリン0085Aよりお選びください。

＊シートクッション (7NE170SEWN) 、バッククッション(9NE170SCWN)は含まれておりません。別途お選びください。
＊防水カバーのご使用を推奨しております。

Sofa cm 216 (depth 96 cm)

		B (ファブリック)	A (ファブリック)	E (ファブリック)	S (ファブリック)	L (ファブリック)					
9NE216	ソファ フレーム						**964,700**				
9NE216SEWN	シートクッション		**481,800**	**511,500**	**531,300**	**581,900**					
9NE216SCWN	バッククッション2個セット	**320,100**	**331,100**	**350,900**	**365,200**	**400,400**					
追加カバー											
9NE216SERK	シートクッションカバー		**129,800**	**159,500**	**180,400**	**231,000**					
9NE216SCRK	バッククッションカバー(2個セット)	**75,900**	**85,800**	**106,700**	**122,100**	**156,200**					
オプション											
9NE216F	防水カバー						**113,300**				

9NE216

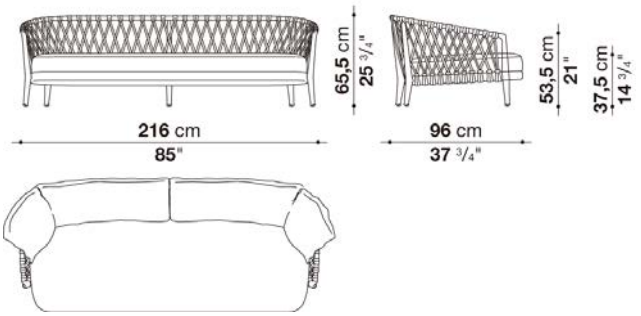

N.B. / 注意事項

シートバック(フレーム) : ナチュラル編み(セージフレーム)0702N、ダブグレー編み(ダブグレー)0828T、またはアンスラサイト編み(アンスラサイトフレーム)0625Gよりお選びください。
パイピング(シートクッション・ バッククッション) : ナチュラル0082N、ブルー0095B、レッド0075R、クリームホワイト0041E、ダークグレー0054G、またはアクアマリン0085Aよりお選びください。

＊シートクッション (9NE216SEWN) 、バッククッション(9NE216SCWN)は含まれておりません。別途お選びください。
＊防水カバーのご使用を推奨しております。

Sofa cm 216 (depth 76 cm)

		B (ファブリック)	A (ファブリック)	E (ファブリック)	S (ファブリック)	L (ファブリック)					
7NE216	ソファフレーム						**942,700**				
7NE216SEWN	シートクッション		**423,500**	**448,800**	**463,100**	**512,600**					
9NE216SCWN	バッククッション2個セット	**320,100**	**331,100**	**350,900**	**365,200**	**400,400**					
追加カバー											
7NE216SERK	シートクッションカバー		**118,800**	**145,200**	**159,500**	**209,000**					
9NE216SCRK	バッククッションカバー(2個セット)	**75,900**	**85,800**	**106,700**	**122,100**	**156,200**					
オプション											
7NE216F	防水カバー						**118,800**				

7NE216

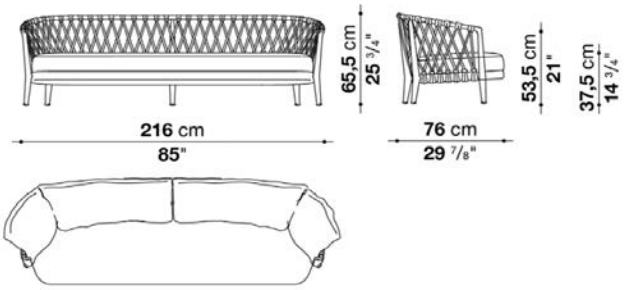

N.B. / 注意事項

シートバック(フレーム) : ナチュラル編み(セージフレーム)0702N、ダブグレー編み(ダブグレー)0828T、またはアンスラサイト編み(アンスラサイトフレーム)0625Gよりお選びください。
バイピング(シートクッション・バッククッション) : ナチュラル0082N、ブルー0095B、レッド0075R、クリームホワイト0041E、ダークグレー0054G、またはアクアマリン0085Aよりお選びください。

＊シートクッション (7NE216SEWN) 、バッククッション(9NE216SCWN)は含まれておりません。別途お選びください。
＊防水カバーのご使用を推奨しております。

Small armchair cm 80

		B (ファブリック)	A (ファブリック)	E (ファブリック)	S (ファブリック)	L (ファブリック)					
NE80P	スモールラウンジチェア　フレーム						**372,900**				
NE80SEWN	シートクッション		**183,700**	**193,600**	**202,400**	**220,000**					
NE80SCWN	バッククッション	**123,200**	**126,500**	**134,200**	**138,600**	**150,700**					
追加カバー											
NE80SERK	シートクッションカバー		**51,700**	**60,500**	**69,300**	**88,000**					
NE80SCRK	バッククッションカバー	**29,700**	**33,000**	**39,600**	**45,100**	**57,200**					
オプション											
E80PF	防水カバー						**61,600**				

NE80P

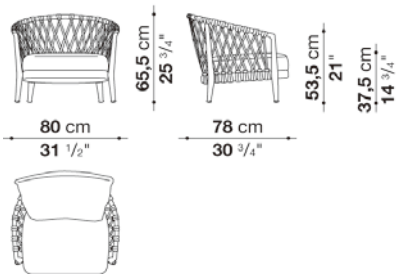

N.B. / 注意事項

シートバック(フレーム) : ナチュラル編み(セージフレーム)0702N、ダブグレー編み(ダブグレー)0828T、またはアンスラサイト編み(アンスラサイトフレーム)0625Gよりお選びください。
バイピング(シートクッションのみ) : ナチュラル0082N、ブルー0095B、レッド0075R、クリームホワイト0041E、ダークグレー0054G、またはアクアマリン0085Aよりお選びください。

＊シートクッション (NE80SEWN) 、バッククッション(NE80SCWN)は含まれておりません。別途お選びください。
＊防水カバーのご使用を推奨しております。

Chair with armrests cm 61

		A (ファブリック)	E (ファブリック)	S (ファブリック)	L (ファブリック)						
NE61S_I	アームチェア フレーム					234,300					
NE61SEWN	シートクッション	82,500	89,100	92,400	101,200						
追加カバー											
NE61SERK	シートクッションカバー	31,900	37,400	41,800	50,600						
オプション											
E61S_IF	防水カバー (スタッキングチェア用)					60,500					

NE61S_I

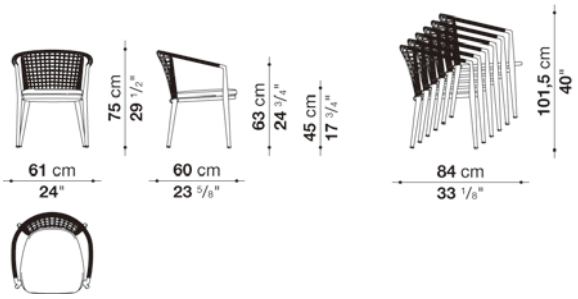

N.B. / 注意事項

シートバック(フレーム) : ナチュラル編み(セージフレーム)0742S、ダブグレー編み(ダブグレー)0813T、またはアンスラサイト編み(アンスラサイトフレーム)0688Aよりお選びください。
パイピング(シートクッションのみ) : ナチュラル0082N、ブルー0095B、レッド0075R、クリームホワイト0041E、ダークグレー0054G、またはアクアマリン0085Aよりお選びください。

＊シートクッション (NE61SEWN) は含まれておりません。別途お選びください。
＊防水カバーのご使用を推奨しております。
＊防水カバー (E61S_IF) は、シートクッションを外した状態のチェア6脚スタッキング用です。
1脚用の防水カバーが必要な場合は、E61SFをお選びください。

Optional cushions ERICA '19 : pillow style

		B (ファブリック)	A (ファブリック)	E (ファブリック)	S (ファブリック)	L (ファブリック)					
NE1_PGWN	ランバークッション (50 x 35cm)	**47,300**	**50,600**	**55,000**	**59,400**	**68,200**					
追加カバー											
NE1_PGRK	ランバークッションカバー (50 x 35cm)	**24,200**	**26,400**	**33,000**	**39,600**	**47,300**					

NE1_PGW

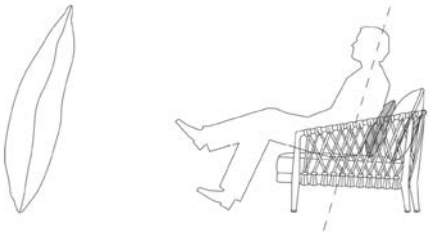

FAT-FAT OUTDOOR / ファット・ファット アウトドア

OUTDOOR

Patricia Urquiola / パトリシア・ウルキオラ



TECHNICAL SPECIFICATIONS / 技術情報：

構造体	成形鋼材
天板	鋼板またはストーンウェア
トレイ	鋼板
脚部先端	熱可塑性プラスチック

FAT-FAT OUTDOOR / ファット・ファット アウトドア

OUTDOOR

Round small table cm Ø 42

OTF42	ラウンドスモールテーブル	177,100									

OTF42

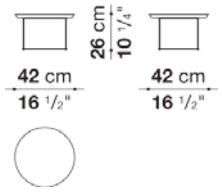

N.B. / 注意事項　天板および脚部：アンスラサイト0236B、ダブグレー0380T、セージ0427S、またはクレイ0750Aよりお選びください。

FAT-FAT OUTDOOR / ファット・ファット アウトドア

OUTDOOR

Round small table cm Ø 62 (Low Table)

OTF62	ラウンドスモールテーブル	225,500									

OTF62

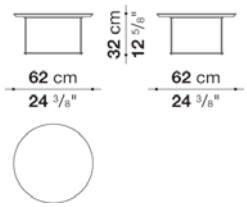

N.B. / 注意事項　天板および脚部：アンスラサイト0236B、ダブグレー0380T、セージ0427S、またはクレイ0750Aよりお選びください。

FAT-FAT OUTDOOR / ファット・ファット アウトドア

OUTDOOR

Round small table cm Ø 62

OTF62A	ラウンドスモールテーブル	258,500									

OTF62A

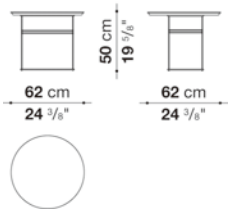

N.B. / 注意事項　天板および脚部：アンスラサイト0236B、ダブグレー0380T、セージ0427S、またはクレイ0750Aよりお選びください。

FAT-FAT OUTDOOR / ファット・ファット アウトドア

OUTDOOR

Round small table cm Ø 92

OTF92	ラウンドスモールテーブル	338,800									

OTF92

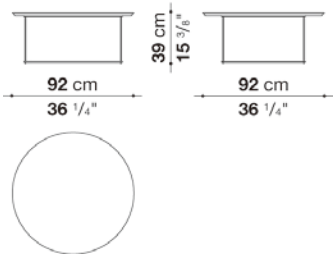

N.B. / 注意事項　天板および脚部：アンスラサイト0236B、ダブグレー0380T、セージ0427S、またはクレイ0750Aよりお選びください。

FAT-FAT OUTDOOR / ファット・ファット アウトドア

OUTDOOR

Round small table cm Ø 42 - Stoneware

		Stoneware
OTF42G	ラウンドスモールテーブル	243,100

OTF42G

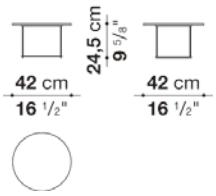

N.B. / 注意事項

天板：アンスラサイトストーンウェア0355N、またはホワイトストーンウェア0266Bよりお選びください。
脚部：アンスラサイト0236B、ダブグレー0380T、セージ0427S、またはクレイ0750Aよりお選びください。

FAT-FAT OUTDOOR / ファット・ファット アウトドア

OUTDOOR

Round small table cm Ø 62 - Stoneware (Low Table)

		Stoneware
OTF62G	ラウンドスモールテーブル	346,500

OTF62G

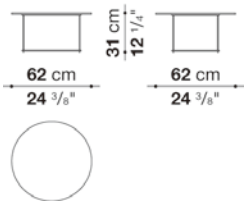

N.B. / 注意事項

天板：アンスラサイトストーンウェア0355N、またはホワイトストーンウェア0266Bよりお選びください。
脚部：アンスラサイト0236B、ダブグレー0380T、セージ0427S、またはクレイ0750Aよりお選びください。

FAT-FAT OUTDOOR / ファット・ファット アウトドア

OUTDOOR

Round small table cm Ø 62 - Stoneware

		Stoneware
OTF62AG	ラウンドスモールテーブル	432,300

OTF62AG

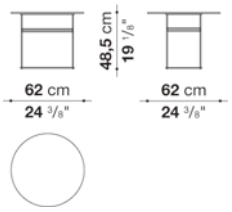

N.B. / 注意事項

天板：アンスラサイトストーンウェア0355N、またはホワイトストーンウェア0266Bよりお選びください。
脚部：アンスラサイト0236B、ダブグレー0380T、セージ0427S、またはクレイ0750Aよりお選びください。

FAT-FAT OUTDOOR / ファット・ファット アウトドア

OUTDOOR

Round small table cm Ø 89,5 - Stoneware

		Stoneware
OTF92G	ラウンドスモールテーブル	467,500

OTF92G

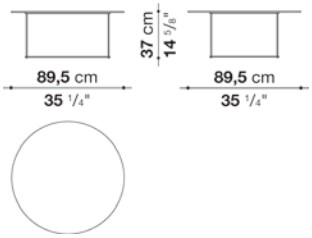

N.B. / 注意事項

天板：アンスラサイトストーンウェア0355N、またはホワイトストーンウェア0266Bよりお選びください。
脚部：アンスラサイト0236B、ダブグレー0380T、セージ0427S、またはクレイ0750Aよりお選びください。

FAT-FAT OUTDOOR / ファット・ファット アウトドア　OUTDOOR

Tray cm Ø 42

OF42V	トレイ	80,300									

OF42V

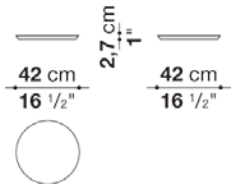

N.B. / 注意事項　天板：アンスラサイト0236B、ダブグレー0380T、セージ0427S、またはクレイ0750Aよりお選びください。

FAT-FAT OUTDOOR / ファット・ファット アウトドア　OUTDOOR

Tray cm Ø 62

OF62V	トレイ	104,500									

OF62V

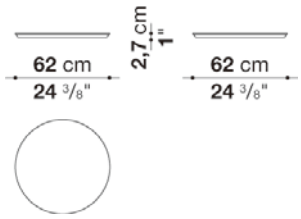

N.B. / 注意事項　天板：アンスラサイト0236B、ダブグレー0380T、セージ0427S、またはクレイ0750Aよりお選びください。

Tray cm Ø 92

OF92V	トレイ	**212,300**									

OF92V

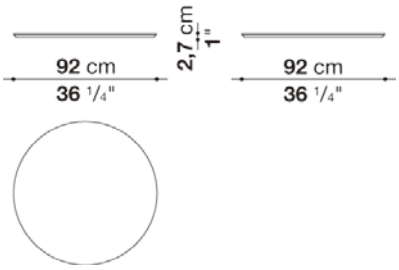

N.B. / 注意事項 天板：アンスラサイト0236B、ダブグレー0380T、セージ0427S、またはクレイ0750Aよりお選びください。

FAT-SOFA OUTDOOR / ファットソファ アウトドア

design Patricia Urquiola / パトリシア・ウルキオラ



TECHNICAL SPECIFICATIONS / 技術情報：

構造体	成形アルミニウム材
編上素材	ポリプロピレンファイバー
内部構造体	鋼管及び成形鋼材、ポリスチレンフォーム
内部充填材	Bayfit®(バイエル社製)低温成形発泡ポリウレタン、密度の異なる成形ポリウレタン、撥水性ポリエステルファイバーカバー (テープ状の熱
内部構造体(FA61P-FA76P)	成形ポリウレタン、Umidax®高耐湿性MDF木質ファイバーボード
内部充填材(FA61P-FA76P)	Bayfit®(バイエル社製)低温成形発泡ポリウレタン、成形ポリウレタン
バッククッション	ポリエステルファイバー、撥水性ポリエステルファイバーカバー
底板	100%ポリアミド生地にPVCコーティング
脚部	熱可塑性プラスチック
防水カバー	片面にポリウレタンコーティングが施されたポリエステル合成繊維
表面張地	アウトドア仕様限定ファブリック

FAT-SOFA OUTDOOR / ファットソファ アウトドア

OUTDOOR

sofa cm152

		B (ファブリック)	A (ファブリック)	E (ファブリック)	S (ファブリック)	L (ファブリック)					
FA150	ソファ		**1,508,100**	**1,535,600**	**1,569,700**	**1,611,500**					
FA150SCW	バッククション2個セット	**176,000**	**191,400**	**204,600**	**229,900**	**242,000**					
追加カバー											
FA150RK	ソファ		**128,700**	**158,400**	**191,400**	**234,300**					
FA150SCRK	バッククッション2個セット	**53,900**	**68,200**	**82,500**	**107,800**	**118,800**					
オプション											
FA150F_N	防水カバー						**88,000**				

FA150

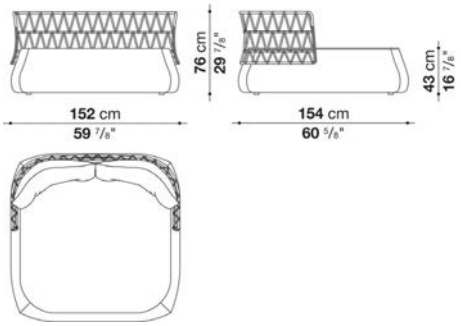

N.B. / 注意事項

シートバック (フレーム) : ダブグレー編み(グレー)0612Tとなります。
＊バッククッション(FA150CW)を別途お選びください。別紙よりオプショナルクッション 3 個を追加されることをお勧めします。
＊防水カバーのご使用を推奨しております。

FAT-SOFA OUTDOOR / ファットソファ アウトドア

OUTDOOR

sofa cm 232

		B (ファブリック)	A (ファブリック)	E (ファブリック)	S (ファブリック)	L (ファブリック)					
FA230	ソファ		**1,730,300**	**1,765,500**	**1,808,400**	**1,859,000**					
FA230SCW	バッククッション2個セット	**224,400**	**243,100**	**261,800**	**284,900**	**311,300**					
追加カバー											
FA230RK	ソファ		**154,000**	**191,400**	**234,300**	**287,100**					
FA230SCRK	バッククッション2個セット	**61,600**	**81,400**	**101,200**	**123,200**	**150,700**					
オプション											
FA230F_N	防水カバー						**81,400**				

FA230

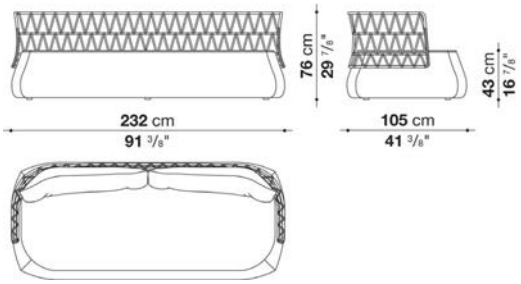

SF

N.B. / 注意事項

シートバック (フレーム) : ダブグレー編み(グレー)0612Tとなります。
＊バッククッション(FA230SCW)を別途お選びください。別紙よりオプショナルクッション4個を追加されることをお勧めします。
＊防水カバーのご使用を推奨しております。

FAT-SOFA OUTDOOR / ファットソファ アウトドア

OUTDOOR

Armchair with low back cm 95

		B (ファブリック)	A (ファブリック)	E (ファブリック)	S (ファブリック)	L (ファブリック)					
FA91B	ローバックラウンジチェア		**799,700**	**814,000**	**830,500**	**851,400**					
FA91BSCW	バッククッション	**84,700**	**93,500**	**101,200**	**112,200**	**121,000**					
追加カバー											
FA91BSCRK	バッククッション	**26,400**	**35,200**	**42,900**	**53,900**	**62,700**					
オプション											
FA91BF_N	防水カバー						**67,100**				

FA91B

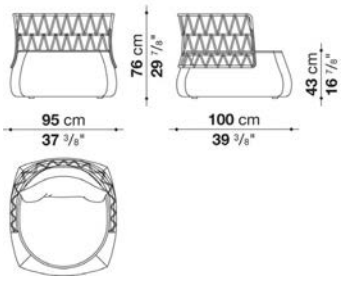

SF C

N.B. / 注意事項

シートバック (フレーム) : ダブグレー編み(グレー)0612Tとなります。
＊バッククッション(FA91BSCW)を別途お選びください。別紙よりオプショナルクッション1個を追加されることをお勧めします。
＊防水カバーのご使用を推奨しております。
＊ラウンジチェア追加カバー (FA91RK) は、別紙よりお選び頂けます。

FAT-SOFA OUTDOOR / ファットソファ アウトドア

OUTDOOR

Armchair with high back cm 95

		B (ファブリック)	A (ファブリック)	E (ファブリック)	S (ファブリック)	L (ファブリック)					
FA91A	ハイバックラウンジチェア		**898,700**	**913,000**	**933,900**	**949,300**					
FA91ASCW	バッククッション	**90,200**	**97,900**	**105,600**	**116,600**	**125,400**					
追加カバー											
FA91ASCRK	バッククッション	**26,400**	**35,200**	**42,900**	**53,900**	**62,700**					
オプション											
FA91AF_N	防水カバー						**70,400**				

FA91A

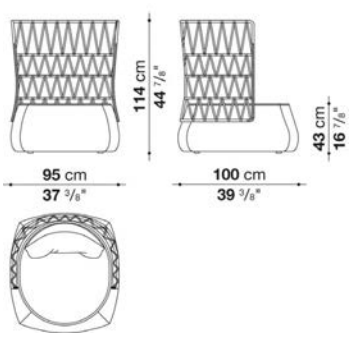

SF C

N.B. / 注意事項

シートバック (フレーム) : ダブグレー編み(グレー)0612Tとなります。
＊バッククッション(FA91ASCW)を別途お選びください。別紙よりオプショナルクッション1個を追加されることをお勧めします。
＊防水カバーのご使用を推奨しております。
＊ラウンジチェア追加カバー (FA91RK) は、別紙よりお選び頂けます。

FAT-SOFA OUTDOOR / ファットソファ アウトドア

OUTDOOR

Armchair cover

		A (ファブリック)	E (ファブリック)	S (ファブリック)	L (ファブリック)						
追加カバー											
FA91RK	ラウンジチェア	**68,200**	**83,600**	**103,400**	**121,000**						

N.B. / 注意事項

* FA91B、FA91A用となります。

FAT-SOFA OUTDOOR / ファットソファ アウトドア

OUTDOOR

Ottoman cm 61/76

		A (ファブリック)	E (ファブリック)	S (ファブリック)	L (ファブリック)						
FA61P	オットマン	**221,100**	**231,000**	**243,100**	**254,100**						
FA76P	オットマン	**256,300**	**266,200**	**281,600**	**298,100**						
追加カバー											
FA61PRK	オットマン (FA61P用)	**48,400**	**58,300**	**70,400**	**82,500**						
FA76PRK	オットマン (FA76P用)	**58,300**	**69,300**	**84,700**	**100,100**						
オプション											
FA61PF_N	防水カバー(FA61P用)					**46,200**					
FA76PF_N	防水カバー(FA76P用)					**48,400**					

FA61P

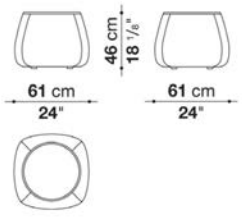

FA76P

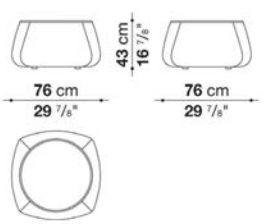



N.B. / 注意事項

* 防水カバーのご使用を推奨しております。

Optional cushion FAT-SOFA OUTDOOR : pillow style

		B (ファブリック)	A (ファブリック)	E (ファブリック)	S (ファブリック)	L (ファブリック)					
OGW80_40	オプショナルクッション 80×40cm	**60,500**	**69,300**	**79,200**	**85,800**	**101,200**					
OGW48_48	オプショナルクッション 48×48cm	**47,300**	**53,900**	**59,400**	**64,900**	**75,900**					
追加カバー											
OGW80_40RK	オプショナルクッション 80×40cm	**29,700**	**38,500**	**47,300**	**56,100**	**70,400**					
OGW48_48RK	オプショナルクッション 48 × 48cm	**23,100**	**27,500**	**35,200**	**41,800**	**50,600**					



OGW80_40

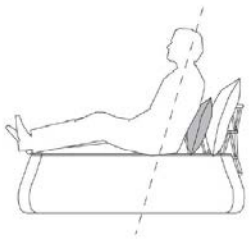

OGW48_48

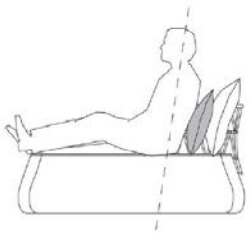



TECHNICAL SPECIFICATIONS / 技術情報：

フレーム	アルミニウム管
交差編部分	ポリプロピレンファイバー編上材
バッククッション	PET再生ポリエステルファイバー、撥水性ポリエステルファイバーカバー
シートクッション	軟質ポリウレタンフォーム、撥水性ポリエステルファイバーカバー
脚部先端	熱可塑性プラスチック
防水カバー	片面にポリウレタンコーティングが施されたポリエステル合成繊維
表面張地	アウトドア仕様限定ファブリック

FLAIR O' OUTDOOR / フレール オアウトドア

OUTDOOR

Low chair cm 59 (h. 75 cm)

OFL60_B	ローチェア フレーム	295,900
オプション		
OFL60_BF	防水カバー	63,800

OFL60_B

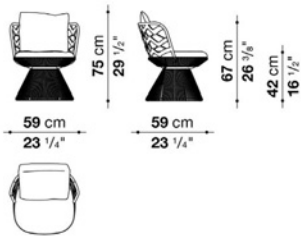

N.B. / 注意事項

シートバック(フレーム)：クレイ編み0087A(クレイフレーム0750A)、ダブグレー編み0061T(ダブグレーフレーム0380T)、
ナイトブルー編み0049B(アンスラサイトフレーム0236B)よりお選びください。

＊シートクッション（OFL60SEW）、バッククッション(OFL60SCW)は含まれておりません。別途お選びください。
※ 防水カバーのご使用を推奨しております。



FLAIR O' OUTDOOR / フレール オアウトドア

OUTDOOR

High chair cm 59 (h. 80 cm)

OFL60_A	ハイチェア フレーム	295,900
オプション		
OFL60_AF	防水カバー	63,800

OFL60_A



N.B. / 注意事項

シートバック(フレーム)：クレイ編み0087A(クレイフレーム0750A)、ダブグレー編み0061T(ダブグレーフレーム0380T)、
ナイトブルー編み0049B(アンスラサイトフレーム0236B)よりお選びください。

＊シートクッション（OFL60SEW）、バッククッション(OFL60SCW)は含まれておりません。別途お選びください。
※ 防水カバーのご使用を推奨しております。



Seat cushion & Back cushion

		B (ファブリック)	A (ファブリック)	E (ファブリック)	S (ファブリック)	L (ファブリック)					
OFL60SEW	シートクッション		**119,900**	**125,400**	**127,600**	**136,400**					
OFL60SCW	バッククッション 46 x 38cm	**62,700**	**66,000**	**69,300**	**70,400**	**78,100**					
追加カバー											
OFL60SERK	シートクッション		**28,600**	**33,000**	**35,200**	**44,000**					
OFL60SCRK	バッククッション 46 x 38cm	**15,400**	**17,600**	**20,900**	**23,100**	**29,700**					

FRANK OUTDOOR / フランク アウトドア

OUTDOOR

Antonio Citterio / アントニオ・チッテリオ



TECHNICAL SPECIFICATIONS / 技術情報：

内部構造	鋼管及び成形鋼材
内部充填材	Bayfit®(バイエル社製) 低温成形発泡ポリウレタン 撥水性ポリエステルファイバーカバー(テープ状の熱処理によるシール材) ソロテックスファイバー及ひ゛ヴィスコエラスティックポリウレタン複合材　撥水性ポリエステルファイバーカバー
脚部先端	熱可塑性プラスチック
防水カバー	片面にポリウレタンコーティングが施されたポリエステル合成繊維
表面張地	アウトドア仕様限定ファブリック

Oval ottoman cm 59

		A (ファブリック)	E (ファブリック)	S (ファブリック)	L (ファブリック)						
OF58P	オットマン	**206,800**	**212,300**	**217,800**	**229,900**						
追加カバー											
OF58PRK	オットマン	**57,200**	**64,900**	**72,600**	**89,100**						
オプション											
OF58PF	防水カバー					**42,900**					

OF58P

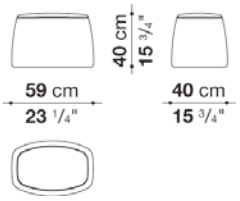

N.B. / 注意事項

パイピング：ナチュラル0082N、ブルー0095B、レッド0075R、クリームホワイト0041E、ダークグレー0054G、またはアクアマリン0085Aよりお選びください。
＊防水カバーのご使用を推奨しております。



TECHNICAL SPECIFICATIONS / 技術情報：

天板	サーペンタインストーン
フレーム	ダイキャストアルミニウム押出材
脚部先端	熱可塑性プラスチック
防水カバー	片面にポリウレタンコーティングが施されたポリエステル合成繊維

GINEPRO / ジネプロ　OUTDOOR

Rectangular table cm 190

		STONE
TGS190	テーブル	1,028,500
オプション		
TGS190F	防水カバー	66,000

TGS190

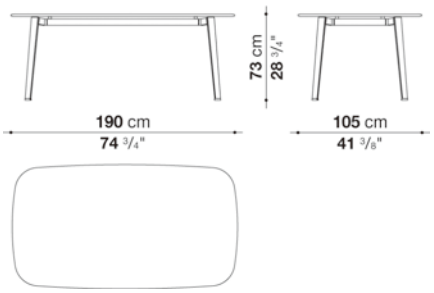

N.B. / 注意事項

天板：サーペンタインストーン0408S、脚部：アンスラサイト 0236Bとなります。
※防水カバーのご使用を推奨しております。

GINEPRO / ジネプロ　OUTDOOR

Rectangular table cm 250

		STONE
TGS250	テーブル	1,447,600
オプション		
TGS250F	防水カバー	86,900

TGS250

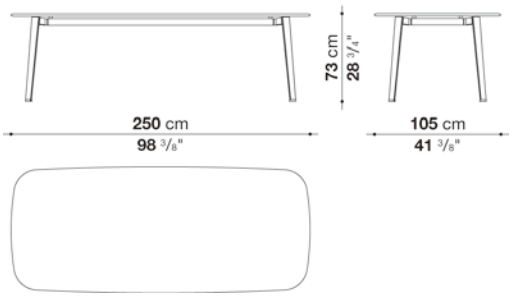

N.B. / 注意事項

天板：サーペンタインストーン0408S、脚部：アンスラサイト 0236Bとなります。
※防水カバーのご使用を推奨しております。

GINEPRO / ジネプロ　OUTDOOR

Round table cm Ø 105

		STONE
TGS105R	テーブル	755,700
オプション		
TGS105RF	防水カバー	62,700

TGS105R

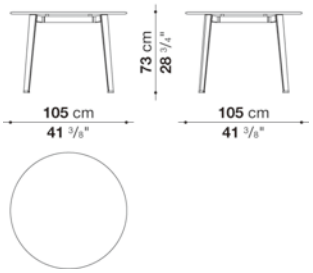

N.B. / 注意事項

天板：サーペンタインストーン0408S、脚部：アンスラサイト 0236Bとなります。
※防水カバーのご使用を推奨しております。

GINEPRO / ジネプロ　OUTDOOR

Round table cm Ø 140

		STONE
TGS140R	テーブル	996,600
オプション		
TGS140RF	防水カバー	72,600

TGS140R

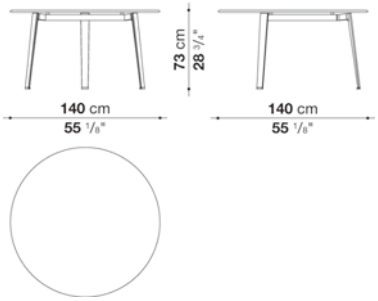

N.B. / 注意事項

天板：サーペンタインストーン0408S、脚部：アンスラサイト 0236Bとなります。
※防水カバーのご使用を推奨しております。



TECHNICAL SPECIFICATIONS / 技術情報：

構造体	天然チーク無垢材
背面充填材	ポリエステルファイバー　ポリウレタン
座面充填材	成形ポリウレタン ソロテックスファイバー 粘弾性ポリウレタン複合材 撥水性ポリエステルファイバーカバー
交差編部分	ポリプロピレンファイバー編上材
テーブルフレームと天板	天然チーク無垢材
天板 セクション	カラカッタホワイトストーンウェア
脚部先端	熱可塑性プラスチック
防水カバー	片面にポリウレタンコーティングが施されたポリエステル合成繊維
表面張地	アウトドア仕様限定ファブリック

Chair with armrests cm 60

		B (ファブリック)	A (ファブリック)	E (ファブリック)	S (ファブリック)	L (ファブリック)	Teakwood				
GN60	アームチェアフレーム						**261,800**				
GN60SEW	シートクッション		**81,400**	**84,700**	**91,300**	**97,900**					
GN60SCW	バッククション 48×48cm	**36,300**	**38,500**	**41,800**	**45,100**	**50,600**					
追加カバー											
GN60SERK	シートクッションカバー		**27,500**	**31,900**	**36,300**	**44,000**					
GN60SCRK	バッククッションカバー48×48cm	**15,400**	**17,600**	**19,800**	**24,200**	**30,800**					
オプション											
GN60F	防水カバー							**58,300**			

GN60

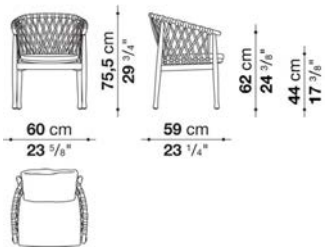

N.B. / 注意事項

フレーム：ナチュラルチークウッド0456Tとなります。
シートバック：ベージュ編み0312Bとなります。
*シートクッション(GN60SEW)、バッククッション(GN60SCW)を別途お選びください。
*防水カバーのご使用を推奨しております。

GINESTRA / ジネストラ　　OUTDOOR

Rectangular table cm 220

		Teakwood									
GN220T	テーブル	**1,645,600**									
オプション											
GN220TF	防水カバー		**125,400**								

GN220T

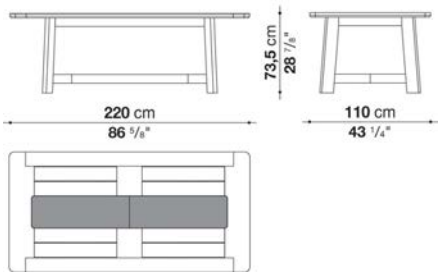

N.B. / 注意事項

天板と脚部：ナチュラルチークウッド0456Tとなります。
天板セクション：カラカッタ・ホワイトストーンウエア0301Bとなります。
*防水カバーのご使用を推奨しております。

GINESTRA / ジネストラ　　OUTDOOR

Rectangular table cm 280

		Teakwood									
GN280T	テーブル	**1,923,900**									
オプション											
GN280TF	防水カバー		**132,000**								

GN280T

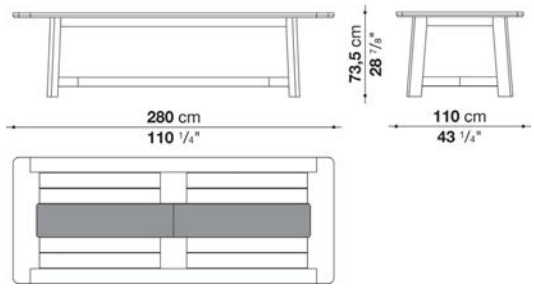

N.B. / 注意事項

天板と脚部：ナチュラルチークウッド0456Tとなります。
天板セクション：カラカッタ・ホワイトストーンウエア0301Bとなります。
*防水カバーのご使用を推奨しております。

Round table cm φ180

		Teakwood									
GN180TR	テーブル	**1,914,000**									
オプション											
GN180TRF	防水カバー		**117,700**								

GN180TR

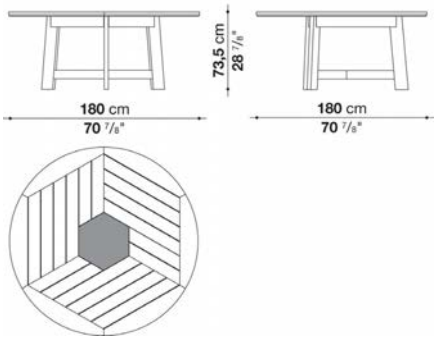

N.B. / 注意事項

天板と脚部：ナチュラルチークウッド0456Tとなります。
天板セクション：カラカッタ・ホワイトストーンウェア0301Bとなります。
*防水カバーのご使用を推奨しております。



TECHNICAL SPECIFICATIONS / 技術情報：

フレーム	無垢材
織部分	ポリプロピレン
内部充填材	密度の異なる成形ポリウレタン、ソロテックスファイバーと粘弾性ポリウレタン複合材、撥水性ポリエステルファイバーカバー
脚部先端	熱可塑性プラスチック
表面張地	アウトドア仕様限定ファブリック
防水カバー	片面にポリウレタンコーティングが施されたポリエステル合成繊維

GIO / ジオ　OUTDOOR

Sofa cm 203

		A (ファブリック)	E (ファブリック)	S (ファブリック)	L (ファブリック)						
GO203N	203 ソファ	2,252,800	2,289,100	2,338,600	2,413,400						
追加カバー											
GO203NRK	203 ソファ	242,000	278,300	327,800	405,900						
オプション											
GO203F_N	防水カバー					89,100					

GO203N

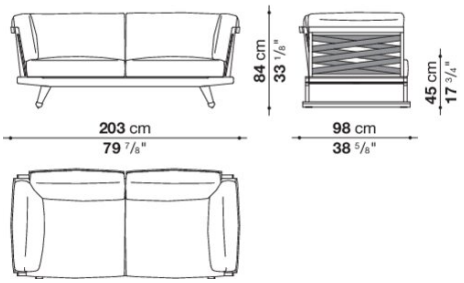

N.B. / 注意事項

フレーム：ナチュラルチークウッド0456T(ベルト:ウィート)、または、グレーチークウッド0492T(ベルト:ダブグレー)よりお選びください。
クッション：別紙にて、「オプショナルクッション(OFW48_48)」2個を追加されることをお勧めいたします。

＊防水カバーのご使用を推奨しております。

GIO / ジオ　OUTDOOR

Sofa cm 238

		A (ファブリック)	E (ファブリック)	S (ファブリック)	L (ファブリック)						
GO238N	238 ソファ	2,442,000	2,481,600	2,532,200	2,612,500						
追加カバー											
GO238NRK	238 ソファ	258,500	298,100	348,700	431,200						
オプション											
GO238F_N	防水カバー					95,700					

GO238N

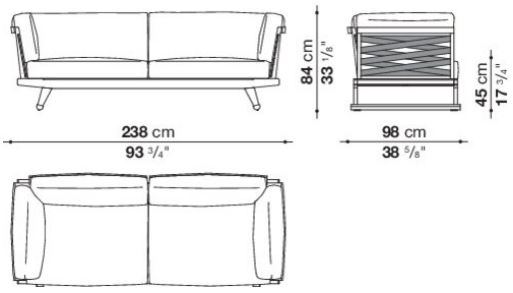

N.B. / 注意事項

フレーム：ナチュラルチークウッド0456T(ベルト:ウィート)、または、グレーチークウッド0492T(ベルト:ダブグレー)よりお選びください。
クッション：別紙にて、「オプショナルクッション(OFW48_48)」2個を追加されることをお勧めいたします。

＊防水カバーのご使用を推奨しております。

GIO / ジオ　OUTDOOR

Central element cm 192

		A (ファブリック)	E (ファブリック)	S (ファブリック)	L (ファブリック)						
GO192CN	192 センターソファ	1,888,700	1,916,200	1,953,600	2,010,800						
追加カバー											
GO192CNRK	192 センターソファ	181,500	209,000	247,500	306,900						
オプション											
GO192CF_N	防水カバー					85,800					

GO192CN

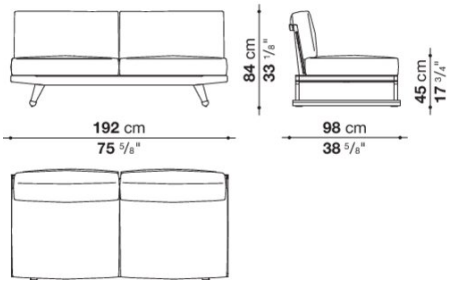

N.B. / 注意事項

フレーム：ナチュラルチークウッド0456T(ベルト:ウィート)、または、グレーチークウッド0492T(ベルト:ダブグレー)よりお選びください。
クッション：別紙にて、「オプショナルクッション(OFW48_48)」2個を追加されることをお勧めいたします。

＊防水カバーのご使用を推奨しております。

GIO / ジオ　OUTDOOR

Central element cm 227

		A (ファブリック)	E (ファブリック)	S (ファブリック)	L (ファブリック)						
GO227CN	227 センターソファ	2,060,300	2,090,000	2,130,700	2,193,400						
追加カバー											
GO227CNRK	227 センターソファ	198,000	229,900	270,600	333,300						
オプション											
GO227CF_N	防水カバー					89,100					

GO227CN

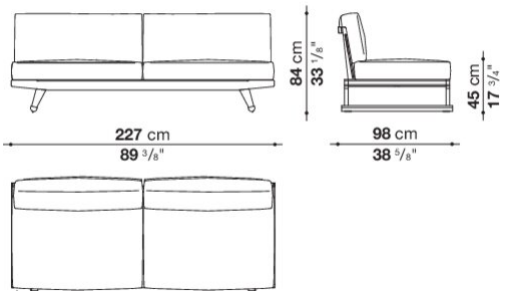

N.B. / 注意事項

フレーム：ナチュラルチークウッド0456T(ベルト:ウィート)、または、グレーチークウッド0492T(ベルト:ダブグレー)よりお選びください。
クッション：別紙にて、「オプショナルクッション(OFW48_48)」2個を追加されることをお勧めいたします。

＊防水カバーのご使用を推奨しております。

Left and Right terminal element cm 197

		A (ファブリック)	E (ファブリック)	S (ファブリック)	L (ファブリック)						
GO197TSN	197 レフトターミナルエレメント	**2,071,300**	**2,103,200**	**2,146,100**	**2,212,100**						
GO197TDN	197 ライトターミナルエレメント	**2,071,300**	**2,103,200**	**2,146,100**	**2,212,100**						
追加カバー											
GO197TSNRK	197 レフトターミナルエレメント	**211,200**	**244,200**	**287,100**	**356,400**						
GO197TDNRK	197 ライトターミナルエレメント	**211,200**	**244,200**	**287,100**	**356,400**						
オプション											
GO197TSF_N	防水カバー					**88,000**					
GO197TDF_N	防水カバー					**88,000**					

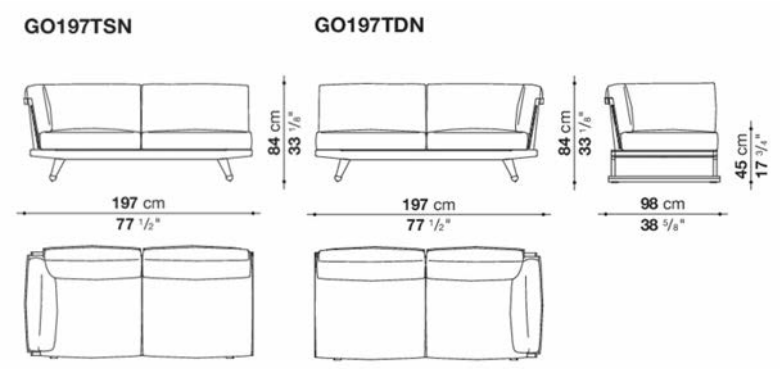

N.B. / 注意事項

フレーム：ナチュラルチークウッド0456T(ベルト:ウィート)、または、グレーチークウッド0492T(ベルト:ダブグレー)よりお選びください。
クッション：別紙にて、「オプショナルクッション(OFW48_48)」2個を追加されることをお勧めいたします。

＊防水カバーのご使用を推奨しております。

Left and Right terminal element cm 233

		A (ファブリック)	E (ファブリック)	S (ファブリック)	L (ファブリック)						
GO233TSN	233 レフトターミナルエレメント	**2,253,900**	**2,290,200**	**2,339,700**	**2,411,200**						
GO233TDN	233 ライトターミナルエレメント	**2,253,900**	**2,290,200**	**2,339,700**	**2,411,200**						
追加カバー											
GO233TSNRK	233 レフトターミナルエレメント	**233,200**	**269,500**	**317,900**	**391,600**						
GO233TDNRK	233 ライトターミナルエレメント	**233,200**	**269,500**	**317,900**	**391,600**						
オプション											
GO233TSF_N	防水カバー					**91,300**					
GO233TDF_N	防水カバー					**91,300**					

GO233TSN **GO233TDN**

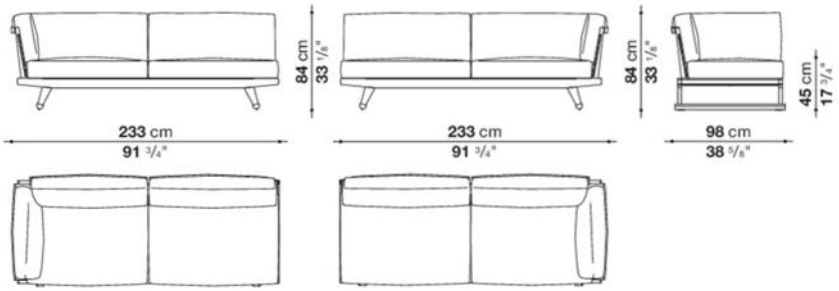

N.B. / 注意事項

フレーム：ナチュラルチークウッド0456T(ベルト:ウィート)、または、グレーチークウッド0492T(ベルト:ダブグレー)よりお選びください。
クッション：別紙にて、「オプショナルクッション(OFW48_48)」2個を追加されることをお勧めいたします。

＊防水カバーのご使用を推奨しております。

Left and Right corner element cm 197

		A (ファブリック)	E (ファブリック)	S (ファブリック)	L (ファブリック)						
GO197ASN	197 レフトコーナーエレメント	**1,863,400**	**1,893,100**	**1,928,300**	**1,988,800**						
GO197ADN	197 ライトコーナーエレメント	**1,863,400**	**1,893,100**	**1,928,300**	**1,988,800**						
追加カバー											
GO197ASNRK	197 レフトコーナーエレメント	**182,600**	**211,200**	**249,700**	**309,100**						
GO197ADNRK	197 ライトコーナーエレメント	**182,600**	**211,200**	**249,700**	**309,100**						
オプション											
GO197ASF_N	防水カバー					**88,000**					
GO197ADF_N	防水カバー					**88,000**					

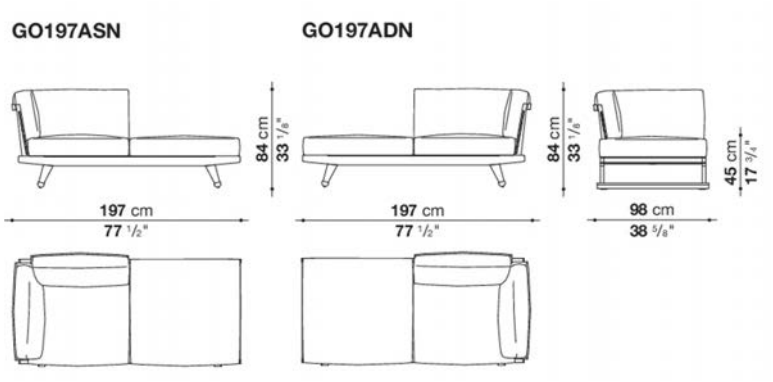

N.B. / 注意事項

フレーム：ナチュラルチークウッド0456T(ベルト:ウィート)、または、グレーチークウッド0492T(ベルト:ダブグレー)よりお選びください。
クッション：別紙にて、「オプショナルクッション(OFW48_48)」1個を追加されることをお勧めいたします。

＊防水カバーのご使用を推奨しております。

Left and Right corner element cm 233

		A (ファブリック)	E (ファブリック)	S (ファブリック)	L (ファブリック)						
GO233ASN	233 レフトコーナーエレメント	**2,011,900**	**2,040,500**	**2,077,900**	**2,137,300**						
GO233ADN	233 ライト コーナーエレメント	**2,011,900**	**2,040,500**	**2,077,900**	**2,137,300**						
追加カバー											
GO233ASNRK	233 レフトコーナーエレメント	**190,300**	**220,000**	**257,400**	**317,900**						
GO233ADNRK	233 ライト コーナーエレメント	**190,300**	**220,000**	**257,400**	**317,900**						
オプション											
GO233ASF_N	防水カバー					**89,100**					
GO233ADF_N	防水カバー					**89,100**					

GO233ASN **GO233ADN**

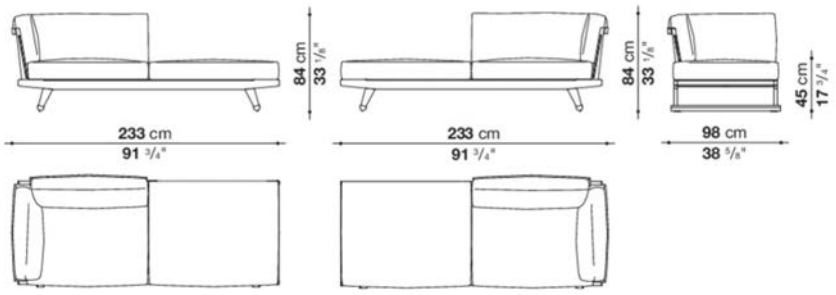

N.B. / 注意事項

フレーム：ナチュラルチークウッド0456T(ベルト:ウィート)、または、グレーチークウッド0492T(ベルト:ダブグレー)よりお選びください。
クッション：別紙にて、「オプショナルクッション(OFW48_48)」1個を追加されることをお勧めいたします。

＊防水カバーのご使用を推奨しております。

Optional cushions GIO : box style

		B (ファブリック)	A (ファブリック)	E (ファブリック)	S (ファブリック)	L (ファブリック)					
OFW48_48	オプショナルクッション 48×48cm	**56,100**	**59,400**	**63,800**	**75,900**	**79,200**					
追加カバー											
OFW48_48RK	オプショナルクッション 48×48cm	**27,500**	**31,900**	**36,300**	**47,300**	**51,700**					

OFW48_48

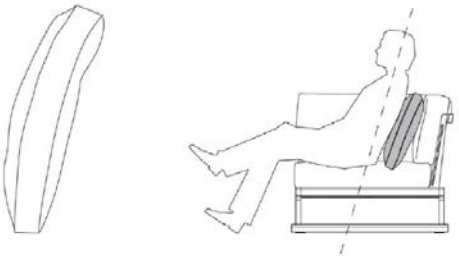

Sunbed with wheels and adjustable back

		A (ファブリック)	E (ファブリック)	S (ファブリック)	L (ファブリック)						
GO200LN	200 サンベッド	**805,200**	**816,200**	**831,600**	**854,700**						
追加カバー											
GO200LNRK	200 サンベッド	**82,500**	**94,600**	**111,100**	**135,300**						
オプション											
GO200LF_N	防水カバー					**71,500**					

GO200LN

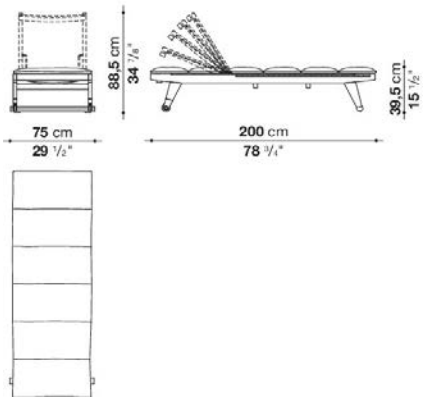

N.B. / 注意事項

フレーム：ナチュラルチークウッド0456T(ベルト:ウィート)、または、グレーチークウッド0492T(ベルト:ダブグレー)よりお選びください。
キャスター：ブロンズニッケル色プラスチックとなります。

＊リクライニングは、4段階で設定可能となります。
＊防水カバーのご使用を推奨しております。

GIO / ジオ　OUTDOOR

Armchair cm 64

		A (ファブリック)	E (ファブリック)	S (ファブリック)	L (ファブリック)						
GO64N	64 アームチェア	473,000	479,600	489,500	503,800						
追加カバー											
GO64NRK	64 アームチェア	53,900	60,500	70,400	85,800						
オプション											
GO64F_N	防水カバー					52,800					

GO64N

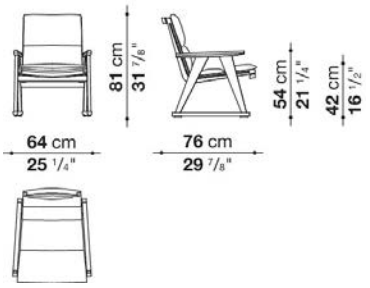

N.B. / 注意事項

フレーム：ナチュラルチークウッド0456T(ベルト:ウィート)、または、グレーチークウッド0492T(ベルト:ダブグレー)よりお選びください。

＊防水カバーのご使用を推奨しております。

GIO / ジオ　OUTDOOR

Chair with armrests cm 58

		A (ファブリック)	E (ファブリック)	S (ファブリック)	L (ファブリック)						
GO58N	58 アームチェア	372,900	379,500	387,200	400,400						
追加カバー											
GO58NRK	58 アームチェア	44,000	50,600	58,300	71,500						
オプション											
GO58F_N	防水カバー					47,300					

GO58N

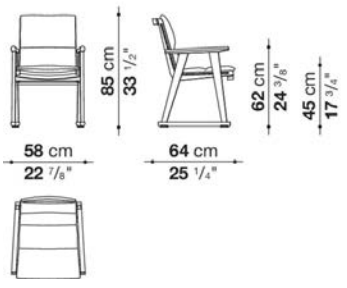

N.B. / 注意事項

フレーム：ナチュラルチークウッド0456T(ベルト:ウィート)、または、グレーチークウッド0492T(ベルト:ダブグレー)よりお選びください。

＊防水カバーのご使用を推奨しております。

GIO / ジオ　OUTDOOR

Bench cm 130

		A (ファブリック)	E (ファブリック)	S (ファブリック)	L (ファブリック)						
GO130PN	130 ベンチ	399,300	407,000	418,000	434,500						
追加カバー											
GO130PNRK	130 ベンチ	56,100	64,900	77,000	92,400						
オプション											
GO130PF_N	防水カバー					51,700					

GO130PN

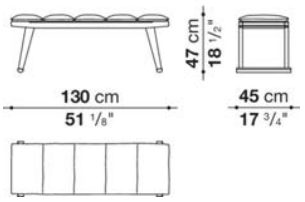

N.B. / 注意事項

フレーム：チークウッド (ナチュラル0456T、または、グレー0492Tよりお選びください。)

* 防水カバーのご使用を推奨しております。

GIO / ジオ　OUTDOOR

Rectangular table cm 220

		Teakwood									
TGO220	220 テーブル	1,098,900									
オプション											
TGO220F_N	防水カバー		92,400								

TGO220

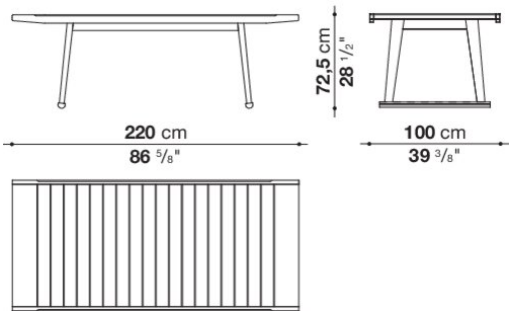

N.B. / 注意事項

天板と脚部：チークウッド (ナチュラル0456T、または、グレー0492Tよりお選びください。)

* 防水カバーのご使用を推奨しております。

GIO / ジオ　OUTDOOR

Rectangular table cm 280

		Teakwood									
TGO280	280 テーブル	1,310,100									
オプション											
TGO280F_N	防水カバー		102,300								

TGO280

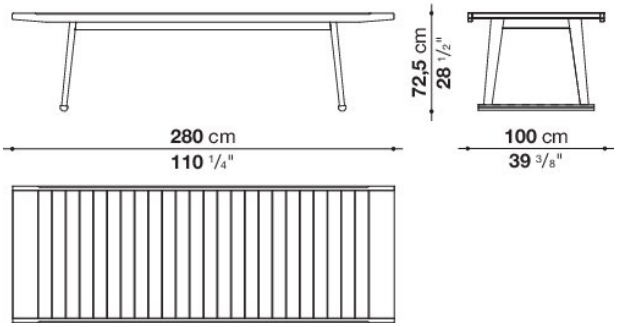

N.B. / 注意事項

天板と脚部：チークウッド (ナチュラル0456T、または、グレー0492Tよりお選びください。)

＊防水カバーのご使用を推奨しております。

GIO / ジオ　OUTDOOR

Small table cm 65

		Teakwood									
TGO6	65 スモールテーブル	160,600									
オプション											
TGO6F_N	防水カバー		40,700								

TGO6

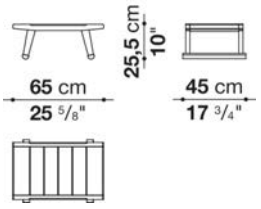

N.B. / 注意事項

天板と脚部：チークウッド (ナチュラル0456T、または、グレー0492Tよりお選びください。)

＊防水カバーのご使用を推奨しております。

GIO / ジオ　OUTDOOR

Small table cm 90

		Teakwood									
TGO9	90 スモールテーブル	369,600									
オプション											
TGO9F_N	防水カバー		53,900								

TGO9

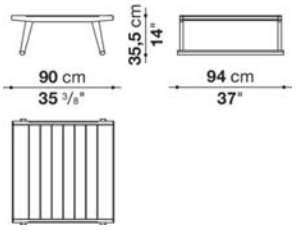

N.B. / 注意事項

天板と脚部：チークウッド (ナチュラル0456T、または、グレー0492Tよりお選びください。)

＊防水カバーのご使用を推奨しております。

GIO / ジオ　OUTDOOR

Low table cm 120

		Teakwood									
TGO12	120 ローテーブル	438,900									
オプション											
TGO12F_N	防水カバー		57,200								

TGO12

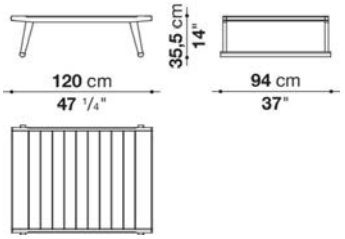

N.B. / 注意事項

天板と脚部：チークウッド (ナチュラル0456T、または、グレー0492Tよりお選びください。)

＊防水カバーのご使用を推奨しております。

Low table cm 180

		Teakwood									
TGO18	180 ローテーブル	**578,600**									
オプション											
TGO18F_N	防水カバー		**61,600**								

TGO18

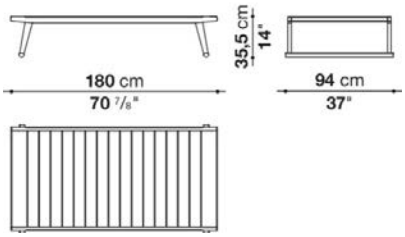

N.B. / 注意事項

天板と脚部：チークウッド (ナチュラル0456T、または、グレー0492Tよりお選びください。)

＊防水カバーのご使用を推奨しております。



TECHNICAL SPECIFICATIONS / 技術情報：

内部構造体	アルミニウム管　成形アルミニウム材
内部充填材	成形ポリウレタン
編上素材	ポリプロピレンファイバー編上材
脚部先端	熱可塑性プラスチック

HOSPES / ホスペス　　OUTDOOR

Ottoman cm Ø 47

HE2	オットマン	**330,000**									

HE2

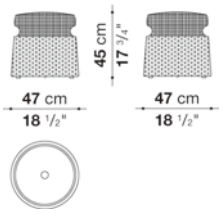

N.B. / 注意事項　　アンスラサイト0133A、オーバーシーズブルー0835B、ストーン0244Sよりお選びください。

C

HOSPES / ホスペス　　OUTDOOR

Ottoman cm Ø 51,5

HE1	オットマン	**330,000**									

HE1

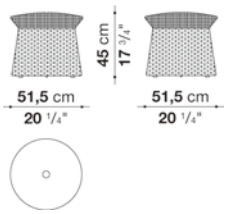

N.B. / 注意事項　　アンスラサイト0133A、オーバーシーズブルー0835B、ストーン0244Sよりお選びください。

C



TECHNICAL SPECIFICATIONS / 技術情報：

シェル	Hirek®プラスチック素材
シェル(HK1N)	Baydur®高密度ポリウレタン樹脂
内部充填材	ポリエステルファイバー、撥水性ポリエステルファイバーカバー
内部充填材(HK1N)	ポリエステルファイバー、ニードルポリエステル繊維部分
ベースフレーム	成形アルミニウム材
サポートフレーム(HK1N)	成形ダイキャストアルミニウム材
天板(HT)	成形アルミニウム板
天板とトレー(HTO62-HTO62V)	成形鋼板
サポートフレーム(HTO62)	成形鋼板、成形ダイキャストアルミニウム材
脚部先端	プラスチック素材、ステンレス
脚部先端	プラスチック素材
防水カバー	片面にポリウレタンコーティングが施されたポリエステル合成繊維
表面張地	アウトドア仕様限定ファブリック

HUSK OUTDOOR / ハスク アウトドア　OUTDOOR

Armchair with snug sides cm 82

		A (ファブリック)	E (ファブリック)	S (ファブリック)	L (ファブリック)						
H2	ラウンジチェア	**735,900**	**760,100**	**781,000**	**796,400**						
追加カバー											
H2I	アップホルスタリー(中材入り背座カバー)	**320,100**	**344,300**	**365,200**	**387,200**						

H2

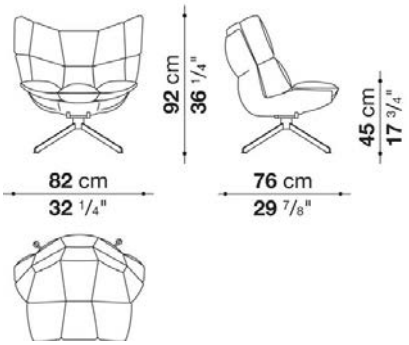

N.B. / 注意事項

脚部：ホワイト09010、ブラック01510、オレンジ05710、ライトブルー08110、またはアシッドグリーン04510よりお選びください。
シェル：リサイクル可能なHirek(プラスチック)を使用しており、ホワイト0010Bとなります。
＊防水カバー(H2T_N)のご使用を推奨しております。

HUSK OUTDOOR / ハスク アウトドア　OUTDOOR

Armchair with armrests cm 82

		A (ファブリック)	E (ファブリック)	S (ファブリック)	L (ファブリック)						
H4	ラウンジチェア	**735,900**	**760,100**	**781,000**	**796,400**						
追加カバー											
H4I	アップホルスタリー(中材入り背座カバー)	**320,100**	**344,300**	**365,200**	**387,200**						

H4

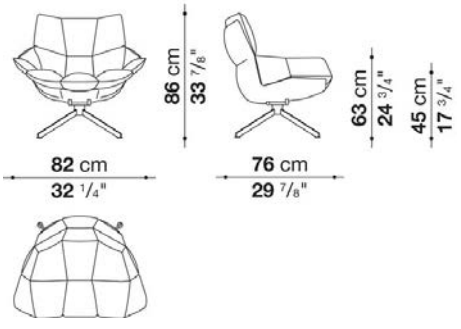

N.B. / 注意事項

脚部：ホワイト09010、ブラック01510、オレンジ05710、ライトブルー08110、またはアシッドグリーン04510よりお選びください。
シェル：リサイクル可能なHirek(プラスチック)を使用しており、ホワイト0010Bとなります。
＊防水カバー（H2T_N）のご使用を推奨しております。

HUSK OUTDOOR / ハスク アウトドア

OUTDOOR

Option

オプション											
H2T_N	防水カバー(H2・H4用)	**53,900**									

HUSK OUTDOOR / ハスク アウトドア

OUTDOOR

Ottoman cm 68

		A (ファブリック)	E (ファブリック)	S (ファブリック)	L (ファブリック)						
HP1	オットマン	**487,300**	**496,100**	**508,200**	**524,700**						
追加カバー											
HP1I	アップホルスタリー(中材入りオットマンカバー)	**159,500**	**168,300**	**180,400**	**193,600**						
オプション											
HP1T_N	防水カバー					**42,900**					

HP1

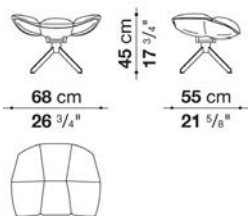

N.B. / 注意事項

脚部：ホワイト09010、ブラック01510、オレンジ05710、ライトブルー08110、またはアシッドグリーン04510よりお選びください。
シェル：リサイクル可能なHirek(プラスチック)を使用しており、ホワイト0010Bとなります。
＊防水カバーのご使用を推奨しております。

HUSK OUTDOOR / ハスク アウトドア　OUTDOOR

Small armchair cm 61

		A (ファブリック)	E (ファブリック)	S (ファブリック)	L (ファブリック)						
HK1N	アームチェア	363,000	376,200	388,300	403,700						
追加カバー											
HK1IN	アップホルスタリー(中材入り背座カバー)	149,600	159,500	171,600	190,300						
オプション											
HK1T_N	防水カバー					45,100					

HK1N

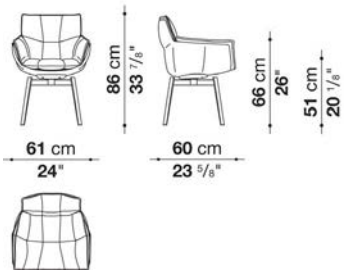

N.B. / 注意事項

脚部：ホワイト09010、または、ブラック01510よりお選びください。
シェル：リサイクル可能なHirek(プラスチック)を使用しており、ホワイト0020Bとなります。
＊防水カバーのご使用を推奨しております。

HUSK OUTDOOR / ハスク アウトドア　OUTDOOR

Round small table cm 45

HT	スモールテーブル	290,400									

HT

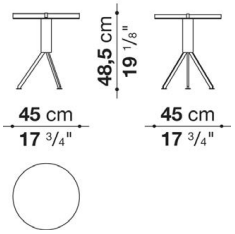

N.B. / 注意事項

天板：ホワイト09010、ブラック01510、オレンジ05710、ライトブルー08110、またはアシッドグリーン04510よりお選びください。脚部は、天板と同系色となります。

HUSK OUTDOOR / ハスク アウトドア

OUTDOOR

Round small table cm 62,5

		White - Black
HTO62	円型スモールテーブル	326,700

HTO62

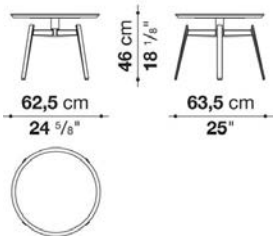

N.B. / 注意事項　トレイと脚部：ホワイト、またはブラックよりお選びください。

C

HUSK OUTDOOR / ハスク アウトドア

OUTDOOR

Tray cm 62,5

		White - Black
HTO62V	トレイ	104,500

HTO62V

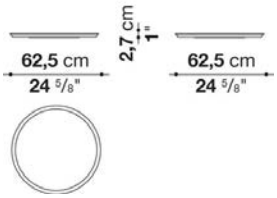

N.B. / 注意事項　トレイ：ホワイト、またはブラックよりお選びください。

C



TECHNICAL SPECIFICATIONS / 技術情報：

内部充填材	低温成形発泡ポリウレタン、ポリエステルファイバーカバー、通気性メッシュ生地
弾性中材	熱可塑性エラストマー、発泡ポリウレタン
フレームおよび脚部	ポリエチレン (プラスチック製スペーサー付)
脚部カバー	熱可塑性ポリウレタン
表面張地	アウトドア仕様限定ファブリック
防水カバー	片面にポリウレタンコーティングが施されたポリエステル合成繊維

LA BAMBOLA OUTDOOR / ラ・バンボラ アウトドア

OUTDOOR

BA1P

		A (ファブリック)	E (ファブリック)	S (ファブリック)	L (ファブリック)	D (ファブリック)					
BA1P	アームチェア	**1,060,400**	**1,107,700**	**1,131,900**	**1,207,800**	**1,400,300**					
追加カバー											
BA1PRK	アームチェア	**178,200**	**226,600**	**250,800**	**326,700**	**518,100**					
オプション											
BA1PF	防水カバー						**91,300**				

BA1P

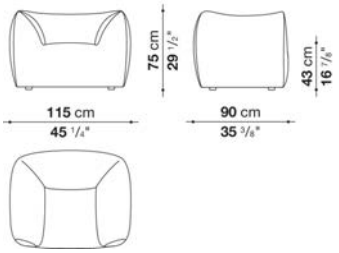

N.B. / 注意事項

※ カバーリング仕様です。
※ 防水カバーのご使用を推奨しております。



TECHNICAL SPECIFICATIONS / 技術情報：

フレーム	ダイキャストアルミニウム押出材
内部充填材	成形ポリウレタン 撥水性ポリエステルファイバーカバー
座面スラット	グラスファイバー
脚部先端	熱可塑性プラスチック
防水カバー	片面にポリウレタンコーティングが施されたポリエステル合成繊維
表面張地	アウトドア仕様限定ファブリック

組み合わせ例

Composition HY001

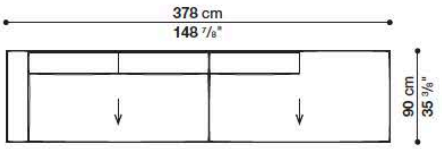

Quantity	Code
1	9HY200T_1
1	HY176_6SE
1	9HY178PA
1	HY176S_8SE
4	HY88A_C

Composition HY002

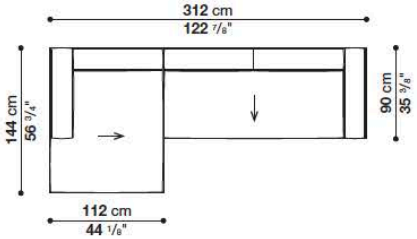

Quantity	Code
1	HY134L
1	HY110S_11SE
1	9HY200T_1
1	HY176_6SE
5	HY88A_C

Composition HY003

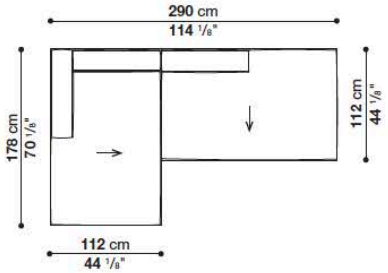

Quantity	Code
1	9HY178A_2
1	HY154S_11SE
1	HY178PA
1	HY176S_11SE
3	HY88A_C

Composition HY004

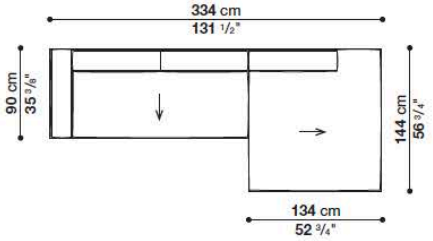

Quantity	Code
1	9HY200T_1
1	HY176_6SE
1	HY134L_2
1	HY132S_13SE
4	HY88A_C

注意事項：

・バックレストとアームレストは、ハイバージョン[HY88A_C](高さ68cm)、またはローバージョン[HY88B_C](高さ59cm)の2種類からお選びいただけます。
・組み合わせ例に、ヘッドレストクッションとオプショナルクッションは、含まれておりません。別途、お選びください。
・図に記載されている矢印→は、ストライプ柄の方向を示しています。

Composition HY005

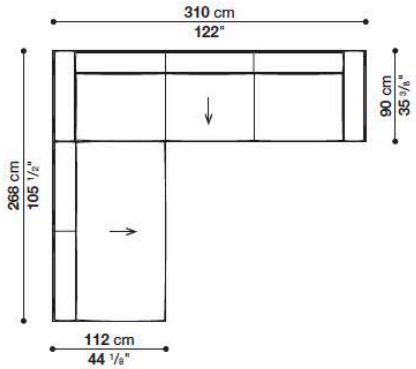

Quantity	Code
1	HY178C
1	HY176_8SE
1	9HY310
3	HY88_6SE
7	HY88A_C

Composition HY006

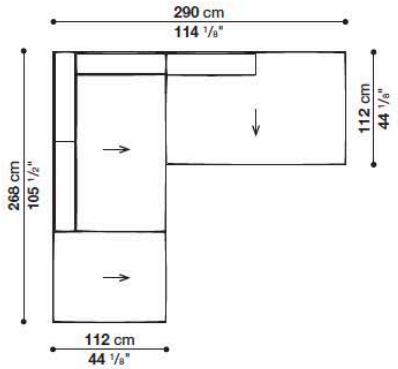

Quantity	Code
1	HY90P
1	HY88_11SE
1	9HY178A_1
1	HY154_8SE
1	HY178PA
1	HY176S_11SE
4	HY88A_C

Composition HY007

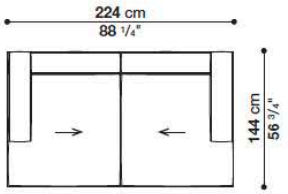

Quantity	Code
2	HY134L
1	HY110S_11SE
1	HY110D_11SE
4	HY88A_C

Composition HY008

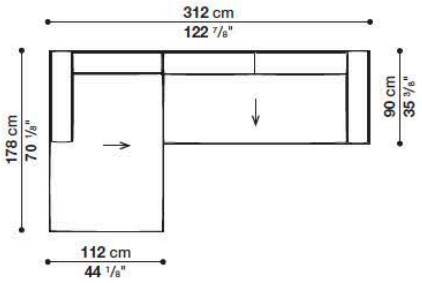

Quantity	Code
1	9HY178A_2
1	HY154S_11SE
1	9HY200T_1
1	HY176_6SE
5	HY88A_C

注意事項：

・バックレストとアームレストは、ハイバージョン[HY88A_C](高さ68cm)、またはローバージョン[HY88B_C](高さ59cm)の2種類からお選びいただけます。
・組み合わせ例に、ヘッドレストクッションとオプショナルクッションは、含まれておりません。別途、お選びください。
・図に記載されている矢印→は、ストライプ柄の方向を示しています。

Sofa cm 222

		A (ファブリック)	E (ファブリック)	S (ファブリック)	L (ファブリック)						
9HY222	ソファフレーム(222 ソファ)					**783,200**					
HY176_6SE	シートクッション	**424,600**	**448,800**	**464,200**	**504,900**						
追加カバー											
HY176_6SERK	シートクッション	**103,400**	**126,500**	**143,000**	**182,600**						
オプション											
HY1_F	防水カバー					**102,300**					

9HY222

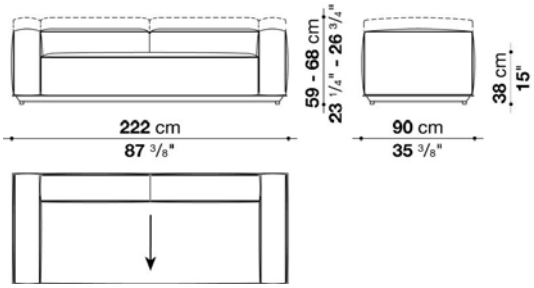

N.B. / 注意事項

フレーム：セージ0427S、クレイ0750A、またはアンスラサイト0236Bよりお選びください。
シートクッション：[HY176_6SE] x 1個をお選びください。パイピングは、ナチュラル0082N、ブルー0095B、レッド0075R、クリームホワイト0041E、ダークグレー0054G、またはアクアマリン0085Aよりお選びください。

バックレスト・アームレスト：以下の組み合わせ例をご参照のうえ、別紙よりお選びください。
（図の点線はハイバージョン、実線はローバージョンを示しています。）

＜ハイバージョン＞
バックレスト・アームレスト[HY88A_C](H68cm) x 合計4個

＜ローバージョン＞
バックレスト・アームレスト[HY88B_C](H59cm) x 合計4個
オプションでヘッドレストクッション[HY_P] x 2個を追加することをお勧めします。

＜ミックスバージョン＞
高さの違うバックレスト・アームレストを混ぜてお選びいただくこともできます。

＊シートスラット：ブラックグラスファイバーとなります。
※防水カバーのご使用を推奨しております。

Sofa cm 310

		A (ファブリック)	E (ファブリック)	S (ファブリック)	L (ファブリック)						
9HY310	ソファフレーム(310 ソファ)					**907,500**					
HY88_6SE	シートクッション	**235,400**	**248,600**	**257,400**	**278,300**						
追加カバー											
HY88_6SERK	シートクッション	**68,200**	**80,300**	**89,100**	**111,100**						
オプション											
HY2_F	防水カバー					**115,500**					

9HY310

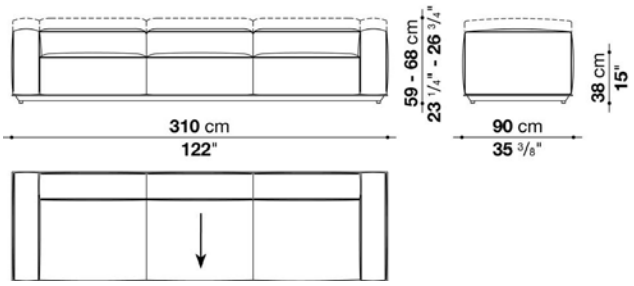

N.B. / 注意事項

フレーム：セージ0427S、クレイ0750A、またはアンスラサイト0236Bよりお選びください。
シートクッション：[HY88_6SE] x 3個をお選びください。パイピングは、ナチュラル0082N、ブルー0095B、レッド0075R、クリームホワイト0041E、ダークグレー0054G、またはアクアマリン0085Aよりお選びください。

バックレスト・アームレスト：以下の組み合わせ例をご参照のうえ、別紙よりお選びください。
（図の点線はハイバージョン、実線はローバージョンを示しています。）

＜ハイバージョン＞
バックレスト・アームレスト[HY88A_C](H68cm) x 合計5個

＜ローバージョン＞
バックレスト・アームレスト[HY88B_C](H59cm) x 合計5個
オプションでヘッドレストクッション[HY_P] x 3個を追加することをお勧めします。

＜ミックスバージョン＞
高さの違うバックレスト・アームレストを混ぜてお選びいただくこともできます。

＊シートスラット：ブラックグラスファイバーとなります。
※防水カバーのご使用を推奨しております。

Central element cm 178 -1

		A (ファブリック)	E (ファブリック)	S (ファブリック)	L (ファブリック)						
9HY178C	ソファフレーム(178 セントラルエレメント)					**705,100**					
HY176_6SE	シートクッション	**424,600**	**448,800**	**464,200**	**504,900**						
追加カバー											
HY176_6SERK	シートクッション	**103,400**	**126,500**	**143,000**	**182,600**						
オプション											
HY4_F	防水カバー					**105,600**					

9HY178C

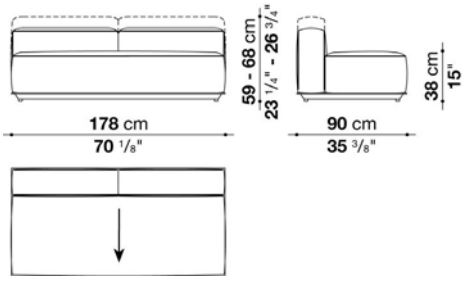

N.B. / 注意事項

フレーム：セージ0427S、クレイ0750A、またはアンスラサイト0236Bよりお選びください。
シートクッション：[HY176_6SE] x 1個をお選びください。パイピングは、ナチュラル0082N、ブルー0095B、レッド0075R、クリームホワイト0041E、ダークグレー0054G、またはアクアマリン0085Aよりお選びください。

バックレスト：以下の組み合わせ例をご参照のうえ、別紙よりお選びください。
（図の点線はハイバージョン、実線はローバージョンを示しています。）

＜ハイバージョン＞
バックレスト[HY88A_C](H68cm) x 合計2個

＜ローバージョン＞
バックレスト[HY88B_C](H59cm) x 合計2個
オプションでヘッドレストクッション[HY_P] x 2個を追加することをお勧めします。

＜ミックスバージョン＞
高さの違うバックレストを混ぜてお選びいただくこともできます。

＊シートスラット：ブラックグラスファイバーとなります。
※防水カバーのご使用を推奨しております。

HYBRID / ハイブリッド　OUTDOOR

Central element cm 266 -1

		A (ファブリック)	E (ファブリック)	S (ファブリック)	L (ファブリック)						
9HY266C	ソファフレーム(266 セントラルエレメント)					**838,200**					
HY88_6SE	シートクッション	**235,400**	**248,600**	**257,400**	**278,300**						
追加カバー											
HY88_6SERK	シートクッション	**68,200**	**80,300**	**89,100**	**111,100**						
オプション											
HY3_F	防水カバー					**106,700**					

9HY266C

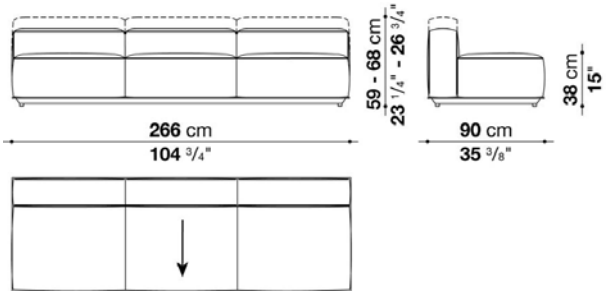

N.B. / 注意事項

フレーム：セージ0427S、クレイ0750A、またはアンスラサイト0236Bよりお選びください。
シートクッション：[HY88_6SE] x 3個をお選びください。パイピングは、ナチュラル0082N、ブルー0095B、レッド0075R、クリームホワイト0041E、ダークグレー0054G、またはアクアマリン0085Aよりお選びください。

バックレスト：以下の組み合わせ例をご参照のうえ、別紙よりお選びください。
（図の点線はハイバージョン、実線はローバージョンを示しています。）

＜ハイバージョン＞
バックレスト[HY88A_C](H68cm) x 合計3個

＜ローバージョン＞
バックレスト[HY88B_C](H59cm) x 合計3個
オプションでヘッドレストクッション[HY_P] x 3個を追加することをお勧めします。

＜ミックスバージョン＞
高さの違うバックレストを混ぜてお選びいただくこともできます。

＊シートスラット：ブラックグラスファイバーとなります。
※防水カバーのご使用を推奨しております。

Left and right bench cm 178 -1

		A (ファブリック)	E (ファブリック)	S (ファブリック)	L (ファブリック)						
9HY178PA	ソファフレーム(178 レフト・ライトベンチ)					**705,100**					
HY176S_8SE	シートクッション(レフト)	**489,500**	**512,600**	**526,900**	**564,300**						
HY176D_8SE	シートクッション(ライト)	**489,500**	**512,600**	**526,900**	**564,300**						
追加カバー											
HY176S_8SERK	シートクッション(レフト)	**111,100**	**134,200**	**149,600**	**187,000**						
HY176D_8SERK	シートクッション(ライト)	**111,100**	**134,200**	**149,600**	**187,000**						
オプション											
HY4_F	防水カバー					**105,600**					

9HY178PA

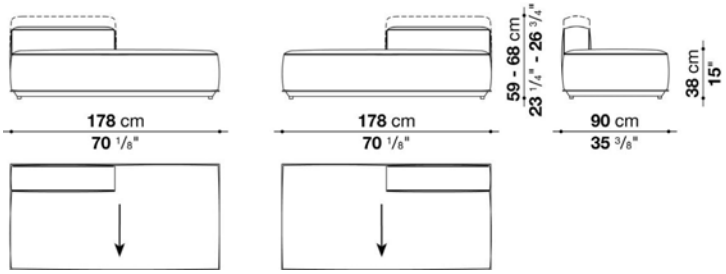

N.B. / 注意事項

フレーム：セージ0427S、クレイ0750A、またはアンスラサイト0236Bよりお選びください。
シートクッション：[HY176S_8SE] または、 [HY176D_8SE] x 1個をお選びください。 パイピングは、ナチュラル0082N、ブルー0095B、レッド0075R、クリームホワイト0041E、ダークグレー0054G、またはアクアマリン0085Aよりお選びください。

バックレスト：以下の組み合わせ例をご参照のうえ、別紙よりお選びください。
（図の点線はハイバージョン、実線はローバージョンを示しています。）

＜ハイバージョン＞
バックレスト[HY88A_C](H68cm) x 1個

＜ローバージョン＞
バックレスト[HY88B_C](H59cm) x 1個
オプションでヘッドレストクッション[HY_P] x 1個を追加することをお勧めします。

＊シートスラット：ブラックグラスファイバーとなります。
※防水カバーのご使用を推奨しております。

Left and right terminal element cm 200 -1

		A (ファブリック)	E (ファブリック)	S (ファブリック)	L (ファブリック)						
9HY200T_1	ソファフレーム(200 レフト・ライトターミナルエレメント)					**734,800**					
HY176_6SE	シートクッション	**424,600**	**448,800**	**464,200**	**504,900**						
追加カバー											
HY176_6SERK	シートクッション	**103,400**	**126,500**	**143,000**	**182,600**						
オプション											
HY5_F	防水カバー					**103,400**					

9HY200T_1

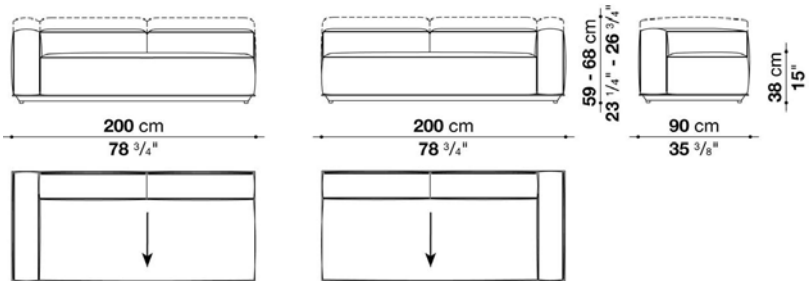

N.B. / 注意事項

フレーム：セージ0427S、クレイ0750A、またはアンスラサイト0236Bよりお選びください。
シートクッション：[HY176_6SE] x 1個をお選びください。パイピングは、ナチュラル0082N、ブルー0095B、レッド0075R、クリームホワイト0041E、ダークグレー0054G、またはアクアマリン0085Aよりお選びください。

バックレスト・アームレスト：以下の組み合わせ例をご参照のうえ、別紙よりお選びください。
（図の点線はハイバージョン、実線はローバージョンを示しています。）

＜ハイバージョン＞
バックレスト・アームレスト[HY88A_C](H68cm) x 合計3個

＜ローバージョン＞
バックレスト・アームレスト[HY88B_C](H59cm) x 合計3個
オプションでヘッドレストクッション[HY_P] x 2個を追加することをお勧めします。

＜ミックスバージョン＞
高さの違うバックレスト・アームレストを混ぜてお選びいただくこともできます。

＊シートスラット：ブラックグラスファイバーとなります。
※防水カバーのご使用を推奨しております。

Left and right terminal element cm 200 -2

		A (ファブリック)	E (ファブリック)	S (ファブリック)	L (ファブリック)						
9HY200T_2	ソファフレーム(200レフト・ライトターミナルエレメント)					**734,800**					
HY176S_8SE	シートクッション(レフト)	**489,500**	**512,600**	**526,900**	**564,300**						
HY176D_8SE	シートクッション(ライト)	**489,500**	**512,600**	**526,900**	**564,300**						
追加カバー											
HY176S_8SERK	シートクッション(レフト)	**111,100**	**134,200**	**149,600**	**187,000**						
HY176D_8SERK	シートクッション(ライト)	**111,100**	**134,200**	**149,600**	**187,000**						
オプション											
HY5_F	防水カバー					**103,400**					

9HY200T_2

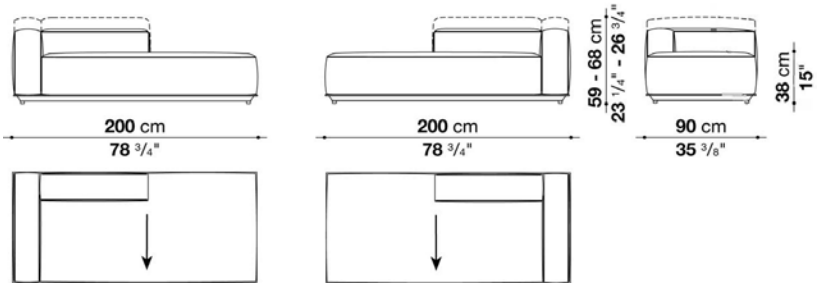

N.B. / 注意事項

フレーム：セージ0427S、クレイ0750A、またはアンスラサイト0236Bよりお選びください。
シートクッション：[HY176S_8SE] または、 [HY176D_8SE] x 1個をお選びください。パイピングは、ナチュラル0082N、ブルー0095B、レッド0075R、クリームホワイト0041E、ダークグレー0054G、またはアクアマリン0085Aよりお選びください。

バックレスト・アームレスト：以下の組み合わせ例をご参照のうえ、別紙よりお選びください。
（図の点線はハイバージョン、実線はローバージョンを示しています。）

＜ハイバージョン＞
バックレスト・アームレスト[HY88A_C](H68cm) x 合計2個

＜ローバージョン＞
バックレスト・アームレスト[HY88B_C](H59cm) x 合計2個
オプションでヘッドレストクッション[HY_P] x 1個を追加することをお勧めします。

＜ミックスバージョン＞
高さの違うバックレスト・アームレストを混ぜてお選びいただくこともできます。

＊シートスラット：ブラックグラスファイバーとなります。
※防水カバーのご使用を推奨しております。

Left and right corner element cm 178 -1

		A (ファブリック)	E (ファブリック)	S (ファブリック)	L (ファブリック)						
9HY178A_1	ソファフレーム(178 レフト・ライトコーナーエレメント)					**739,200**					
HY154_8SE	シートクッション	**465,300**	**488,400**	**503,800**	**539,000**						
追加カバー											
HY154_8SERK	シートクッション	**105,600**	**128,700**	**143,000**	**180,400**						
オプション											
HY6_F	防水カバー					**114,400**					

9HY178A_1

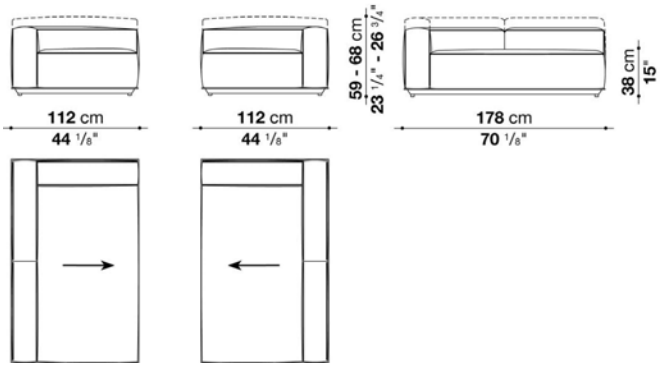

N.B. / 注意事項

シートフレーム：セージ0427S、クレイ0750A、またはアンスラサイト0236Bよりお選びください。
シートクッション：[HY154_8SE] x 1個をお選びください。パイピングは、ナチュラル0082N、ブルー0095B、レッド0075R、クリームホワイト0041E、ダークグレー0054G、またはアクアマリン0085Aよりお選びください。

バックレスト・アームレスト：以下の組み合わせ例をご参照のうえ、別紙よりお選びください。
（図の点線はハイバージョン、実線はローバージョンを示しています。）

＜ハイバージョン＞
バックレスト・アームレスト[HY88A_C](H68cm) x 合計3個

＜ローバージョン＞
バックレスト・アームレスト[HY88B_C](H59cm) x 合計3個
オプションでヘッドレストクッション[HY_P] x 1個を追加することをお勧めします。

＜ミックスバージョン＞
高さの違うバックレスト・アームレストを混ぜてお選びいただくこともできます。

＊シートスラット：ブラックグラスファイバーとなります。
※防水カバーのご使用を推奨しております。

Left and right corner element cm 178 -2

		A (ファブリック)	E (ファブリック)	S (ファブリック)	L (ファブリック)						
9HY178A_2	ソファフレーム(178 レフト・ライトコーナーエレメント)					**739,200**					
HY154S_11SE	シートクッション(レフト)	**518,100**	**542,300**	**557,700**	**597,300**						
HY154D_11SE	シートクッション(ライト)	**518,100**	**542,300**	**557,700**	**597,300**						
追加カバー											
HY154S_11SERK	シートクッション(レフト)	**113,300**	**138,600**	**154,000**	**193,600**						
HY154D_11SERK	シートクッション(ライト)	**113,300**	**138,600**	**154,000**	**193,600**						
オプション											
HY6_F	防水カバー					**114,400**					

9HY178A_2

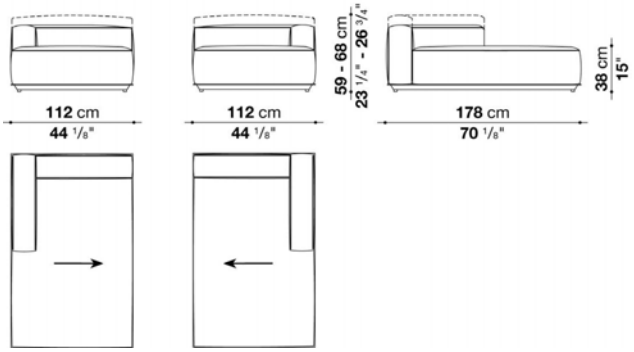

N.B. / 注意事項

フレーム：セージ0427S、クレイ0750A、またはアンスラサイト0236Bよりお選びください。
シートクッション：[HY154S_11SE] または、 [HY154D_11SE] x 1個をお選びください。パイピングは、ナチュラル0082N、ブルー0095B、レッド0075R、クリームホワイト0041E、ダークグレー0054G、またはアクアマリン0085Aよりお選びください。

バックレスト・アームレスト：以下の組み合わせ例をご参照のうえ、別紙よりお選びください。
（図の点線はハイバージョン、実線はローバージョンを示しています。）

＜ハイバージョン＞
バックレスト・アームレスト[HY88A_C](H68cm) x 合計2個

＜ローバージョン＞
バックレスト・アームレスト[HY88B_C](H59cm) x 合計2個
オプションでヘッドレストクッション[HY_P] x 1個を追加することをお勧めします。

＜ミックスバージョン＞
高さの違うバックレスト・アームレストを混ぜてお選びいただくこともできます。

＊シートスラット：ブラックグラスファイバーとなります。
※防水カバーのご使用を推奨しております。

Central element cm 178 -2

		A (ファブリック)	E (ファブリック)	S (ファブリック)	L (ファブリック)						
HY178C	ソファフレーム(178 セントラルエレメント)					**739,200**					
HY176_8SE	シートクッション	**495,000**	**520,300**	**537,900**	**578,600**						
追加カバー											
HY176_8SERK	シートクッション	**116,600**	**141,900**	**159,500**	**200,200**						
オプション											
HY6_F	防水カバー					**114,400**					

HY178C

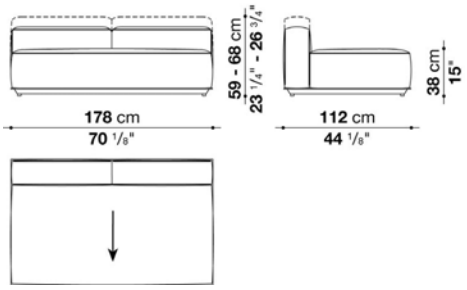

N.B. / 注意事項

フレーム：セージ0427S、クレイ0750A、またはアンスラサイト0236Bよりお選びください。
シートクッション：[HY176_8SE] x 1個をお選びください。パイピングは、ナチュラル0082N、ブルー0095B、レッド0075R、クリームホワイト0041E、ダークグレー0054G、またはアクアマリン0085Aよりお選びください。

バックレスト：以下の組み合わせ例をご参照のうえ、別紙よりお選びください。
（図の点線はハイバージョン、実線はローバージョンを示しています。）

＜ハイバージョン＞
バックレスト[HY88A_C](H68cm) x 合計2個

＜ローバージョン＞
バックレスト[HY88B_C](H59cm) x 合計2個
オプションでヘッドレストクッション[HY_P] x 2個を追加することをお勧めします。

＜ミックスバージョン＞
高さの違うバックレストを混ぜてお選びいただくこともできます。

＊シートスラット：ブラックグラスファイバーとなります。
※防水カバーのご使用を推奨しております。

Central element cm 266 -2

		A (ファブリック)	E (ファブリック)	S (ファブリック)	L (ファブリック)						
HY266C	ソファフレーム(266 セントラルエレメント)					**881,100**					
HY88_8SE	シートクッション	**290,400**	**304,700**	**314,600**	**336,600**						
追加カバー											
HY88_8SERK	シートクッション	**70,400**	**85,800**	**94,600**	**118,800**						
オプション											
HY7_F	防水カバー					**115,500**					

HY266C

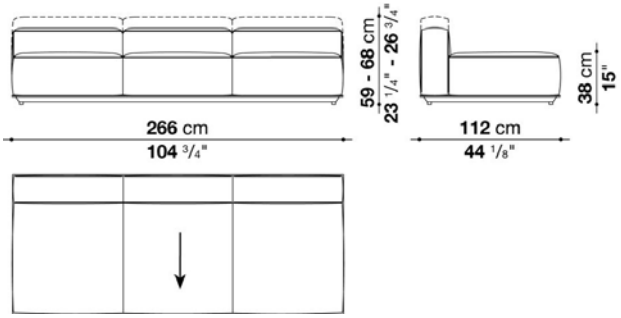

N.B. / 注意事項

フレーム：セージ0427S、クレイ0750A、またはアンスラサイト0236Bよりお選びください。
シートクッション：[HY88_8SE] x 3個をお選びください。パイピングは、ナチュラル0082N、ブルー0095B、レッド0075R、クリームホワイト0041E、ダークグレー0054G、またはアクアマリン0085Aよりお選びください。

バックレスト：以下の組み合わせ例をご参照のうえ、別紙よりお選びください。
（図の点線はハイバージョン、実線はローバージョンを示しています。）

＜ハイバージョン＞
バックレスト[HY88A_C](H68cm) x 合計3個

＜ローバージョン＞
バックレスト[HY88B_C](H59cm) x 合計3個
オプションでヘッドレストクッション[HY_P] x 3個を追加することをお勧めします。

＜ミックスバージョン＞
高さの違うバックレストを混ぜてお選びいただくこともできます。

＊シートスラット：ブラックグラスファイバーとなります。
※防水カバーのご使用を推奨しております。

Left and right bench cm 178 -2

		A (ファブリック)	E (ファブリック)	S (ファブリック)	L (ファブリック)						
HY178PA	ソファフレーム(178 レフト・ライトベンチ)					**739,200**					
HY176S_11SE	シートクッション(レフト)	**553,300**	**579,700**	**597,300**	**639,100**						
HY176D_11SE	シートクッション(ライト)	**553,300**	**579,700**	**597,300**	**639,100**						
追加カバー											
HY176S_11SERK	シートクッション(レフト)	**122,100**	**148,500**	**165,000**	**206,800**						
HY176D_11SERK	シートクッション(ライト)	**122,100**	**148,500**	**165,000**	**206,800**						
オプション											
HY6_F	防水カバー					**114,400**					

HY178PA

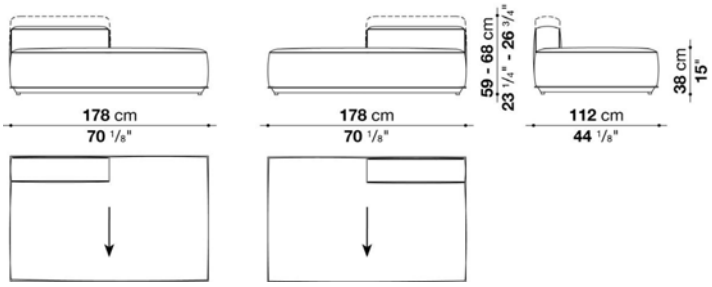

N.B. / 注意事項

フレーム：セージ0427S、クレイ0750A、またはアンスラサイト0236Bよりお選びください。
シートクッション：[HY176S_11SE] または、 [HY176D_11SE] x 1個をお選びください。パイピングは、ナチュラル0082N、ブルー0095B、レッド0075R、クリームホワイト0041E、ダークグレー0054G、またはアクアマリン0085Aよりお選びください。

バックレスト：以下の組み合わせ例をご参照のうえ、別紙よりお選びください。
（図の点線はハイバージョン、実線はローバージョンを示しています。）

＜ハイバージョン＞
バックレスト[HY88A_C](H68cm) x 1個

＜ローバージョン＞
バックレスト[HY88B_C](H59cm) x 1個
オプションでヘッドレストクッション[HY_P] x 1個を追加することをお勧めします。

＊シートスラット：ブラックグラスファイバーとなります。
※防水カバーのご使用を推奨しております。

Left and right terminal element cm 200 -3

		A (ファブリック)	E (ファブリック)	S (ファブリック)	L (ファブリック)						
HY200T_1	ソファフレーム(200 レフト・ライトターミナルエレメント)					**770,000**					
HY176_8SE	シートクッション	**495,000**	**520,300**	**537,900**	**578,600**						
追加カバー											
HY176_8SERK	シートクッション	**116,600**	**141,900**	**159,500**	**200,200**						
オプション											
HY8_F	防水カバー					**118,800**					

HY200T_1

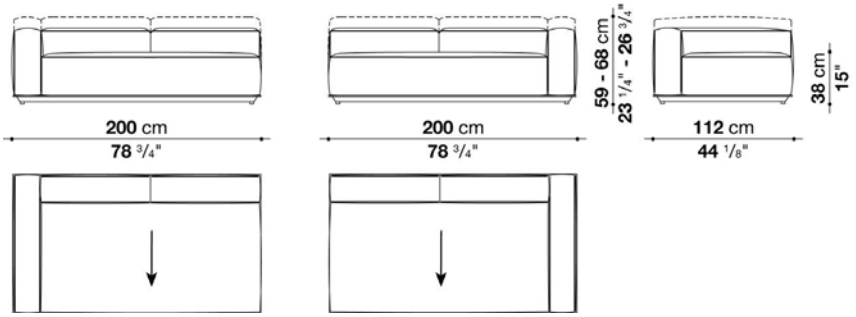

N.B. / 注意事項

フレーム：セージ0427S、クレイ0750A、またはアンスラサイト0236Bよりお選びください。
シートクッション：[HY176_8SE] x 1個をお選びください。 パイピングは、ナチュラル0082N、ブルー0095B、レッド0075R、クリームホワイト0041E、ダークグレー0054G、またはアクアマリン0085Aよりお選びください。

バックレスト・アームレスト：以下の組み合わせ例をご参照のうえ、別紙よりお選びください。
（図の点線はハイバージョン、実線はローバージョンを示しています。）

＜ハイバージョン＞
バックレスト[HY88A_C](H68cm) x 2個 + アームレスト[HY110A_C](H68cm) x 1個

＜ローバージョン＞
バックレスト[HY88B_C](H59cm) x 2個 + アームレスト[HY110B_C](H59cm) x 1個
オプションでヘッドレストクッション[HY_P] x 2個を追加することをお勧めします。

＜ミックスバージョン＞
高さの違うバックレスト・アームレストを混ぜてお選びいただくこともできます。

＊シートスラット：ブラックグラスファイバーとなります。
※防水カバーのご使用を推奨しております。

Left and right terminal element cm 200 -4

		A (ファブリック)	E (ファブリック)	S (ファブリック)	L (ファブリック)						
HY200T_2	ソファフレーム(200 レフト・ライトターミナルエレメント)					**770,000**					
HY176S_11SE	シートクッション(レフト)	**553,300**	**579,700**	**597,300**	**639,100**						
HY176D_11SE	シートクッション(ライト)	**553,300**	**579,700**	**597,300**	**639,100**						
追加カバー											
HY176S_11SERK	シートクッション(レフト)	**122,100**	**148,500**	**165,000**	**206,800**						
HY176D_11SERK	シートクッション(ライト)	**122,100**	**148,500**	**165,000**	**206,800**						
オプション											
HY8_F	防水カバー					**118,800**					

HY200T_2

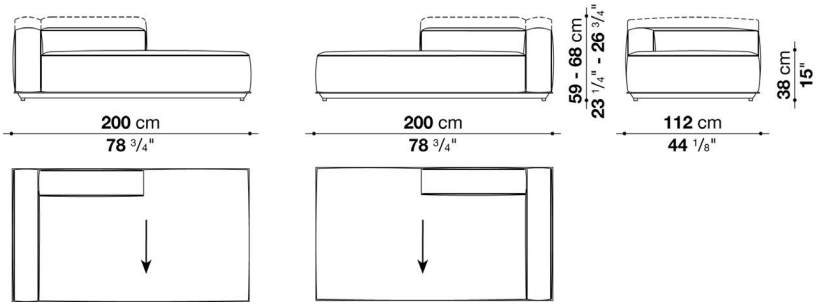

N.B. / 注意事項

フレーム：セージ0427S、クレイ0750A、またはアンスラサイト0236Bよりお選びください。
シートクッション：[HY176S_11SE] または、 [HY176D_11SE] x 1個をお選びください。パイピングは、ナチュラル0082N、ブルー0095B、レッド0075R、クリームホワイト0041E、ダークグレー0054G、またはアクアマリン0085Aよりお選びください。

バックレスト・アームレスト：以下の組み合わせ例をご参照のうえ、別紙よりお選びください。
（図の点線はハイバージョン、実線はローバージョンを示しています。）

＜ハイバージョン＞
バックレスト[HY88A_C](H68cm) x 1個 + アームレスト[HY110A_C](H68cm) x 1個

＜ローバージョン＞
バックレスト[HY88B_C](H59cm) x 1個 + アームレスト[HY110B_C](H59cm) x 1個
オプションでヘッドレストクッション[HY_P] x 1個を追加することをお勧めします。

＜ミックスバージョン＞
高さの違うバックレスト・アームレストを混ぜてお選びいただくこともできます。

＊シートスラット：ブラックグラスファイバーとなります。
※防水カバーのご使用を推奨しております。

Left and right corner element cm 222 -1

		A (ファブリック)	E (ファブリック)	S (ファブリック)	L (ファブリック)						
HY222A_1	ソファフレーム(222 レフト・ライトコーナーエレメント)					**853,600**					
HY198_8SE	シートクッション	**537,900**	**566,500**	**585,200**	**629,200**						
追加カバー											
HY198_8SERK	シートクッション	**126,500**	**154,000**	**173,800**	**217,800**						
オプション											
HY9_F	防水カバー					**122,100**					

HY222A_1

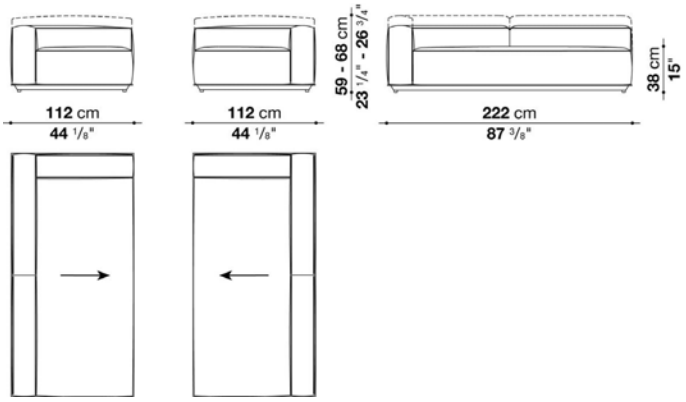

N.B. / 注意事項

フレーム：セージ0427S、クレイ0750A、またはアンスラサイト0236Bよりお選びください。
シートクッション：[HY198_8SE] x 1個をお選びください。 パイピングは、ナチュラル0082N、ブルー0095B、レッド0075R、クリームホワイト0041E、ダークグレー0054G、またはアクアマリン0085Aよりお選びください。

バックレスト・アームレスト：以下の組み合わせ例をご参照のうえ、別紙よりお選びください。
（図の点線はハイバージョン、実線はローバージョンを示しています。）

＜ハイバージョン＞
バックレスト[HY88A_C](H68cm) x 1個 + アームレスト[HY110A_C](H68cm) x 2個

＜ローバージョン＞
バックレスト[HY88B_C](H59cm) x 1個 + アームレスト[HY110B_C](H59cm) x 2個
オプションでヘッドレストクッション[HY_P] x 1個を追加することをお勧めします。

＜ミックスバージョン＞
高さの違うバックレスト・アームレストを混ぜてお選びいただくこともできます。

＊シートスラット：ブラックグラスファイバーとなります。
※防水カバーのご使用を推奨しております。

Left and right corner element cm 222 -2

		A (ファブリック)	E (ファブリック)	S (ファブリック)	L (ファブリック)						
HY222A_2	ソファフレーム(222 レフト・ライトコーナーエレメント)					**853,600**					
HY198S_11SE	シートクッション(レフト)	**596,200**	**624,800**	**643,500**	**688,600**						
HY198D_11SE	シートクッション(ライト)	**596,200**	**624,800**	**643,500**	**688,600**						
追加カバー											
HY198S_11SERK	シートクッション(レフト)	**129,800**	**159,500**	**177,100**	**224,400**						
HY198D_11SERK	シートクッション(ライト)	**129,800**	**159,500**	**177,100**	**224,400**						
オプション											
HY9_F	防水カバー					**122,100**					

HY222A_2

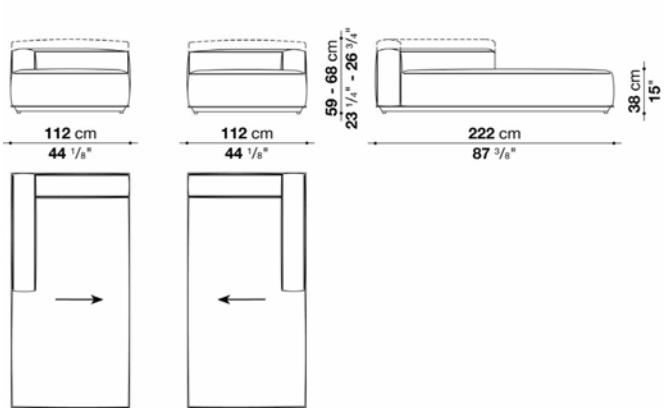

N.B. / 注意事項

フレーム：セージ0427S、クレイ0750A、またはアンスラサイト0236Bよりお選びください。
シートクッション：[HY198S_11SE] または、 [HY198D_11SE] x 1個をお選びください。パイピングは、ナチュラル0082N、ブルー0095B、レッド0075R、クリームホワイト0041E、ダークグレー0054G、またはアクアマリン0085Aよりお選びください。

バックレスト・アームレスト：以下の組み合わせ例をご参照のうえ、別紙よりお選びください。
（図の点線はハイバージョン、実線はローバージョンを示しています。）

＜ハイバージョン＞
バックレスト[HY88A_C](H68cm) x 1個 + アームレスト[HY110A_C](H68cm) x 1個

＜ローバージョン＞
バックレスト[HY88B_C](H59cm) x 1個 + アームレスト[HY110B_C](H59cm) x 1個
オプションでヘッドレストクッション[HY_P] x 1個を追加することをお勧めします。

＜ミックスバージョン＞
高さの違うバックレスト・アームレストを混ぜてお選びいただくこともできます。

＊シートスラット：ブラックグラスファイバーとなります。
※防水カバーのご使用を推奨しております。

Left and right chaise longue cm 134 -1

		A (ファブリック)	E (ファブリック)	S (ファブリック)	L (ファブリック)						
HY134L	ソファフレーム(134 レフト・ライトシェーズロング)					**647,900**					
HY110S_11SE	シートクッション(レフト)	**411,400**	**430,100**	**443,300**	**473,000**						
HY110D_11SE	シートクッション(ライト)	**411,400**	**430,100**	**443,300**	**473,000**						
追加カバー											
HY110S_11SERK	シートクッション(レフト)	**89,100**	**106,700**	**119,900**	**150,700**						
HY110D_11SERK	シートクッション(ライト)	**89,100**	**106,700**	**119,900**	**150,700**						
オプション											
HY10_F	防水カバー					**90,200**					

HY134L

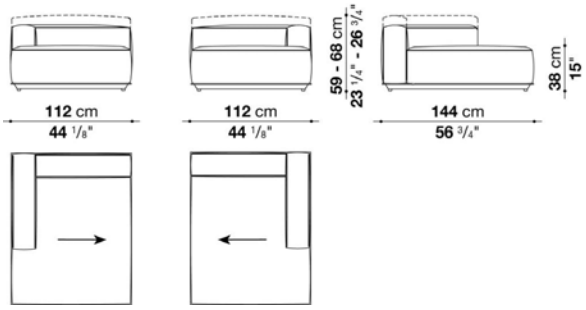

N.B. / 注意事項

フレーム：セージ0427S、クレイ0750A、またはアンスラサイト0236Bよりお選びください。
シートクッション：[HY110S_11SE] または、 [HY110D_11SE] x 1個をお選びください。パイピングは、ナチュラル0082N、ブルー0095B、レッド0075R、クリームホワイト0041E、ダークグレー0054G、またはアクアマリン0085Aよりお選びください。

バックレスト・アームレスト：以下の組み合わせ例をご参照のうえ、別紙よりお選びください。
（図の点線はハイバージョン、実線はローバージョンを示しています。）

＜ハイバージョン＞
バックレスト・アームレスト[HY88A_C](H68cm) x 合計2個

＜ローバージョン＞
バックレスト・アームレスト[HY88B_C](H59cm) x 合計2個
オプションでヘッドレストクッション[HY_P] x 1個を追加することをお勧めします。

＜ミックスバージョン＞
高さの違うバックレスト・アームレストを混ぜてお選びいただくこともできます。

＊シートスラット：ブラックグラスファイバーとなります。
※防水カバーのご使用を推奨しております。

Left and right chaise longue cm 134 -2

		A (ファブリック)	E (ファブリック)	S (ファブリック)	L (ファブリック)						
HY134L_2	ソファフレーム(134 レフト・ライトシェーズロング)					**674,300**					
HY132S_13SE	シートクッション(レフト)	**518,100**	**541,200**	**556,600**	**594,000**						
HY132D_13SE	シートクッション(ライト)	**518,100**	**541,200**	**556,600**	**594,000**						
追加カバー											
HY132S_13SERK	シートクッション(レフト)	**100,100**	**124,300**	**138,600**	**176,000**						
HY132D_13SERK	シートクッション(ライト)	**100,100**	**124,300**	**138,600**	**176,000**						
オプション											
HY11_F	防水カバー					**92,400**					

HY134L_2

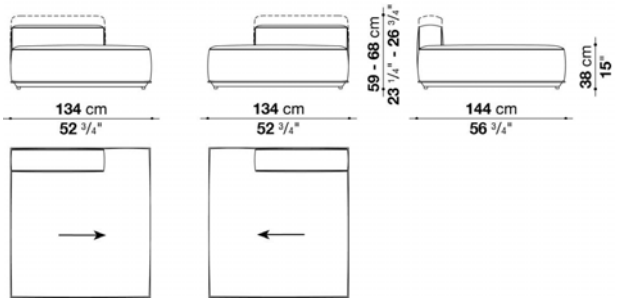

N.B. / 注意事項

フレーム：セージ0427S、クレイ0750A、またはアンスラサイト0236Bよりお選びください。
シートクッション：[HY132S_13SE] または、 [HY132D_13SE] x 1個をお選びください。 パイピングは、ナチュラル0082N、ブルー0095B、レッド0075R、クリームホワイト0041E、ダークグレー0054G、またはアクアマリン0085Aよりお選びください。

バックレスト：以下の組み合わせ例をご参照のうえ、別紙よりお選びください。
（図の点線はハイバージョン、実線はローバージョンを示しています。）

＜ハイバージョン＞
バックレスト[HY88A_C](H68cm) x 1個

＜ローバージョン＞
バックレスト[HY88B_C](H59cm) x 1個
オプションでヘッドレストクッション[HY_P] x 1個を追加することをお勧めします。

＊シートスラット：ブラックグラスファイバーとなります。
※防水カバーのご使用を推奨しております。

Chaise longue cm 200

		A (ファブリック)	E (ファブリック)	S (ファブリック)	L (ファブリック)						
HY200L	ソファフレーム(200 シェーズロング)					**734,800**					
HY176_8SE	シートクッション	**495,000**	**520,300**	**537,900**	**578,600**						
追加カバー											
HY176_8SERK	シートクッション	**116,600**	**141,900**	**159,500**	**200,200**						
オプション											
HY5_F	防水カバー					**103,400**					

HY200L

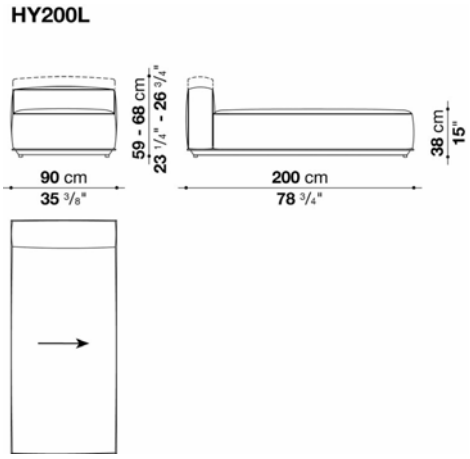

N.B. / 注意事項

フレーム：セージ0427S、クレイ0750A、またはアンスラサイト0236Bよりお選びください。
シートクッション：[HY176_8SE] x 1個をお選びください。 パイピングは、ナチュラル0082N、ブルー0095B、レッド0075R、クリームホワイト0041E、ダークグレー0054G、またはアクアマリン0085Aよりお選びください。

バックレスト：以下の組み合わせ例をご参照のうえ、別紙よりお選びください。
（図の点線はハイバージョン、実線はローバージョンを示しています。）

＜ハイバージョン＞
バックレスト[HY88A_C](H68cm) x 1個

＜ローバージョン＞
バックレスト[HY88B_C](H59cm) x 1個
オプションでヘッドレストクッション[HY_P] x 1個を追加することをお勧めします。

＊シートスラット：ブラックグラスファイバーとなります。
※防水カバーのご使用を推奨しております。

Ottoman cm 90

		A (ファブリック)	E (ファブリック)	S (ファブリック)	L (ファブリック)						
HY90P	ソファフレーム(90 オットマン)					**599,500**					
HY88_11SE	シートクッション	**352,000**	**370,700**	**383,900**	**414,700**						
追加カバー											
HY88_11SERK	シートクッション	**89,100**	**107,800**	**119,900**	**150,700**						
オプション											
HY12_F	防水カバー					**72,600**					

HY90P

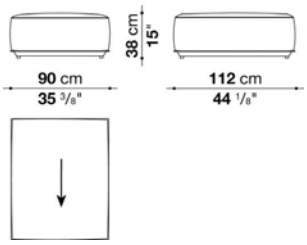

N.B. / 注意事項

フレーム：セージ0427S、クレイ0750A、またはアンスラサイト0236Bよりお選びください。
シートクッション：[HY88_11SE] x 1個をお選びください。パイピングは、ナチュラル0082N、ブルー0095B、レッド0075R、クリームホワイト0041E、ダークグレー0054G、またはアクアマリン0085Aよりお選びください。

＊シートスラット：ブラックグラスファイバーとなります。
※防水カバーのご使用を推奨しております。

Ottoman cm 112

		A (ファブリック)	E (ファブリック)	S (ファブリック)	L (ファブリック)						
9HY112P	ソファフレーム(112 オットマン)					**599,500**					
HY110_8SE	シートクッション	**352,000**	**370,700**	**383,900**	**414,700**						
追加カバー											
HY110_8SERK	シートクッション	**84,700**	**104,500**	**116,600**	**148,500**						
オプション											
HY12_F	防水カバー					**72,600**					

9HY112P

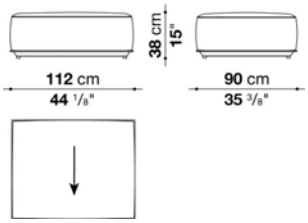

N.B. / 注意事項

フレーム：セージ0427S、クレイ0750A、またはアンスラサイト0236Bよりお選びください。
シートクッション：[HY110_8SE] x 1個をお選びください。パイピングは、ナチュラル0082N、ブルー0095B、レッド0075R、クリームホワイト0041E、ダークグレー0054G、またはアクアマリン0085Aよりお選びください。

＊シートスラット：ブラックグラスファイバーとなります。
※防水カバーのご使用を推奨しております。

Ottoman cm 134

		A (ファブリック)	E (ファブリック)	S (ファブリック)	L (ファブリック)						
HY134PQ	ソファフレーム(134 オットマン)					**674,300**					
HY132_13SE	シートクッション	**524,700**	**551,100**	**567,600**	**608,300**						
追加カバー											
HY132_13SERK	シートクッション	**115,500**	**140,800**	**158,400**	**198,000**						
オプション											
HY13_F	防水カバー					**81,400**					

HY134PQ

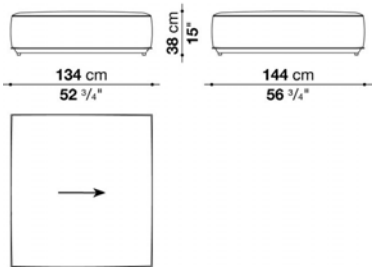

N.B. / 注意事項

フレーム：セージ0427S、クレイ0750A、またはアンスラサイト0236Bよりお選びください。
シートクッション：[HY132_13SE] x 1個をお選びください。パイピングは、ナチュラル0082N、ブルー0095B、レッド0075R、クリームホワイト0041E、ダークグレー0054G、またはアクアマリン0085Aよりお選びください。

＊シートスラット：ブラックグラスファイバーとなります。
※防水カバーのご使用を推奨しております。

Ottoman cm 178 -1

		A (ファブリック)	E (ファブリック)	S (ファブリック)	L (ファブリック)						
9HY178P	ソファフレーム(178 オットマン)					**705,100**					
HY176_8SE	シートクッション	**495,000**	**520,300**	**537,900**	**578,600**						
追加カバー											
HY176_8SERK	シートクッション	**116,600**	**141,900**	**159,500**	**200,200**						
オプション											
HY14_F	防水カバー					**81,400**					

9HY178P

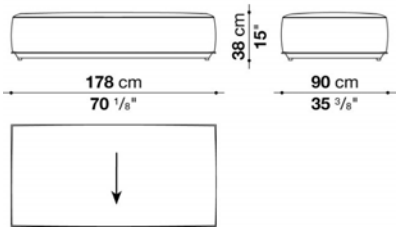

N.B. / 注意事項

フレーム：セージ0427S、クレイ0750A、またはアンスラサイト0236Bよりお選びください。
シートクッション：[HY176_8SE] x 1個をお選びください。パイピングは、ナチュラル0082N、ブルー0095B、レッド0075R、クリームホワイト0041E、ダークグレー0054G、またはアクアマリン0085Aよりお選びください。

＊シートスラット：ブラックグラスファイバーとなります。
※防水カバーのご使用を推奨しております。

Ottoman cm 178 -2

		A (ファブリック)	E (ファブリック)	S (ファブリック)	L (ファブリック)						
HY178P	ソファフレーム(178 オットマン)					**739,200**					
HY176_11SE	シートクッション	**552,200**	**579,700**	**596,200**	**639,100**						
追加カバー											
HY176_11SERK	シートクッション	**122,100**	**148,500**	**165,000**	**207,900**						
オプション											
HY15_F	防水カバー					**81,400**					

HY178P

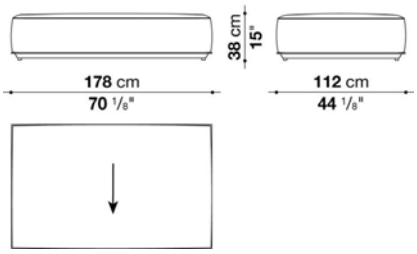

N.B. / 注意事項

フレーム：セージ0427S、クレイ0750A、またはアンスラサイト0236Bよりお選びください。
シートクッション：[HY176_11SE] x 1個をお選びください。パイピングは、ナチュラル0082N、ブルー0095B、レッド0075R、クリームホワイト0041E、ダークグレー0054G、またはアクアマリン0085Aよりお選びください。

＊シートスラット：ブラックグラスファイバーとなります。
※防水カバーのご使用を推奨しております。

Back / Armrest Cushions & Headrest Cushion

		B (ファブリック)	A (ファブリック)	E (ファブリック)	S (ファブリック)	L (ファブリック)					
HY88A_C	バッククッション・アームレストクッション(H68cm)		**330,000**	**344,300**	**355,300**	**379,500**					
HY88B_C	バッククッション・アームレストクッション(H59cm)		**313,500**	**327,800**	**337,700**	**359,700**					
HY110A_C	アームレストクッション(H68cm)		**357,500**	**375,100**	**386,100**	**412,500**					
HY110B_C	アームレストクッション(H59cm)		**338,800**	**355,300**	**365,200**	**390,500**					
HY_P	ヘッドレストクッション(66 x 22 x H10cm)	**94,600**	**99,000**	**105,600**	**112,200**	**123,200**					
追加カバー											
HY88A_CRK	バッククッション・アームレストクッション(H68cm)		**67,100**	**82,500**	**92,400**	**116,600**					
HY88B_CRK	バッククッション・アームレストクッション(H59cm)		**62,700**	**77,000**	**85,800**	**110,000**					
HY110A_CRK	アームレストクッション(H68cm)		**72,600**	**90,200**	**101,200**	**127,600**					
HY110B_CRK	アームレストクッション(H59cm)		**69,300**	**85,800**	**96,800**	**122,100**					
HY_PRK	ヘッドレストクッション(66 x 22 x H10cm)	**33,000**	**37,400**	**45,100**	**50,600**	**61,600**					

N.B. / 注意事項

パイピング：ナチュラル0082N、ブルー0095B、レッド0075R、クリームホワイト0041E、ダークグレー0054G、またはアクアマリン0085Aよりお選びください。

Optional cushions : box style

		B (ファブリック)	A (ファブリック)	E (ファブリック)	S (ファブリック)	L (ファブリック)					
OFW60_60	オプショナルクッション 60 x 60cm	**80,300**	**84,700**	**94,600**	**101,200**	**115,500**					
追加カバー											
OFW60_60RK	オプショナルクッション 60 x 60cm	**38,500**	**44,000**	**53,900**	**59,400**	**73,700**					

OFW60_60



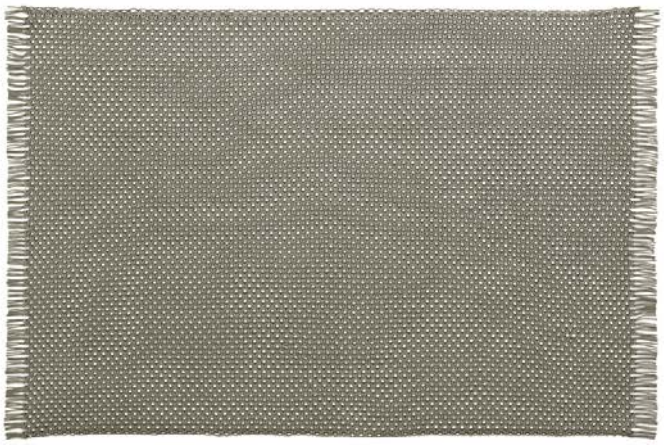

TECHNICAL SPECIFICATIONS / 技術情報：

組成	100%ポリオレフィン

Kyra


0025T
Pietra_Stone


0045V
Verde oliva_Olive green


0074B
Viola_Violet


0064A
Antracite_Anthracite


0094R
Blu royal_Blue royal


0083B
Blu oltremare_Overseas blue

CARPETS KYRA / キラ　OUTDOOR

Rectangular carpet cm 200 x 300

TY200	200 x 300cm	**932,800**									

TY200

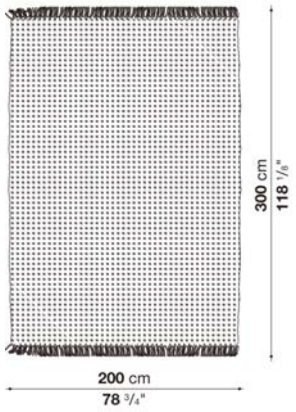

N.B. / 注意事項

色選択：ストーン0025T、オリーブグリーン0045V、ブルー0083B、ブルーロイヤル0094R、バイオレット0074B、またはアンスラサイト0064Aよりお選びください。
※ハンドメイドのため、製造誤差（±6cm程度）が設定されています。



TECHNICAL SPECIFICATIONS / 技術情報：

防水カバー	片面にポリウレタンコーティングが施されたポリエステル合成繊維

LINK OUTDOOR / リンク アウトドア

OUTDOOR

Rectangular table cm 190

TLK190N	テーブル	1,758,900
オプション		
TLK190NF_N	防水カバー	62,700

TLK190N

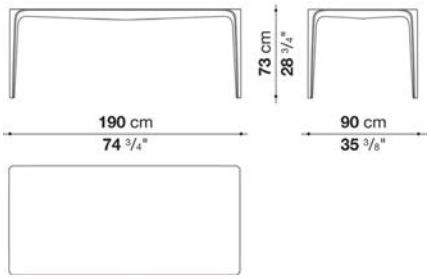

N.B. / 注意事項

* ホワイト色のCristalplant® (アクリルポリエステル樹脂) 0101Gとなります。

C

LINK OUTDOOR / リンク アウトドア

OUTDOOR

Rectangular table cm 250

TLK250N	テーブル	2,352,900
オプション		
TLK250NF_N	防水カバー	71,500

TLK250N

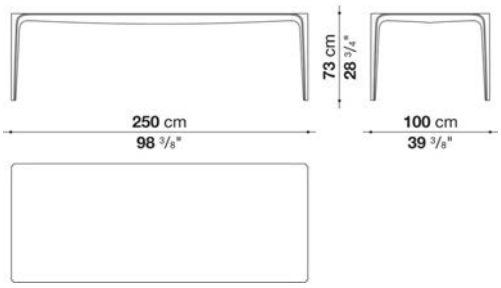

N.B. / 注意事項

* ホワイト色のCristalplant ® (アクリルポリエステル樹脂) 0101Gとなります。

C



TECHNICAL SPECIFICATIONS / 技術情報：

構造体	ダイキャストアルミニウム押出材
構造体仕上	ホワイト、ダブグレー、アンスラサイトポリエステル粉体塗装仕上げ
座面と背面	Batyline® メッシュ素材
座面と背面 (MI59N)	ラグナ2572102
先端とアームレスト	Batyline® 編上材
アームレスト(MI59N)	防水性厚革
脚部キャスター(M200CL-MI74CL)	アセタール樹脂
丁番 (M200CL-MI74CL)	マイクロダイキャストステンレスステンレス
手すり(M200CL-MI74CL)	加硫熱可塑性プラスチック
内部充填材	成形ポリウレタン 、撥水性ポリエステルファイバーカバー
脚部先端	熱可塑性プラスチック
防水カバー(M200CL-MI74CL)	片面にポリウレタンコーティングが施されたポリエステル合成繊維

MIRTO OUTDOOR / ミルト アウトドア

OUTDOOR

Small armchair cm 65

		Stige
MI65P	アームチェア	391,600

MI65P

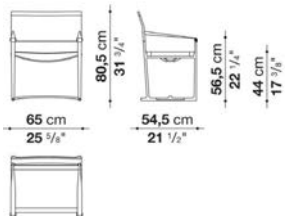

N.B. / 注意事項

脚部：ホワイト0186V、またはダブグレー0380Tよりお選びください。
メッシュ：ホワイト2445102、またはダブグレー2445280よりお選びください。
＊アームレストとエッジは、ダブグレーとなります。

C

MIRTO OUTDOOR / ミルト アウトドア

OUTDOOR

Folding small armchair cm 58,5

		Stige
MI59SR	フォールディングアームチェア	408,100

MI59SR

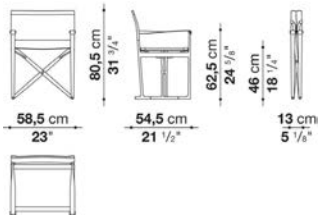

N.B. / 注意事項

脚部：ホワイト0186V、またはダブグレー0380Tよりお選びください。
メッシュ：ホワイト2445102、またはダブグレー2445280よりお選びください。
＊アームレストとエッジは、ダブグレーとなります。

C

MIRTO OUTDOOR / ミルト アウトドア

OUTDOOR

Folding small armchair cm 58,5 (LAGUNA / LAMAR)

		Laguna	Lamar
MI59N	フォールディングアームチェア	**451,000**	**451,000**

MI59N

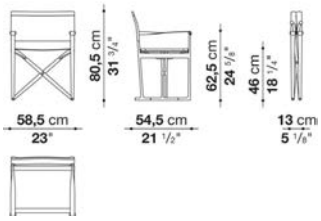

N.B. / 注意事項

脚部：セージ0427S、またはクレイ0750Aよりお選びください。
背面・座面：ラグナ(ナチュラル 2572102), ラマー(クレイ 2822760, モスグリーン 2822401, シーブルー 2822890)よりお選びください。
アームレスト：防水加エレザー(ナチュラル)0136Nとなります。

MIRTO OUTDOOR / ミルト アウトドア

OUTDOOR

Chair cm 57,5

		Stige
MI58S	アームレスチェア	**357,500**

MI58S

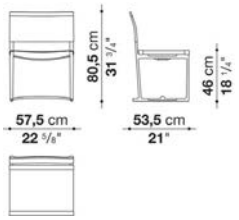

N.B. / 注意事項

脚部：ホワイト0186V、またはダブグレー0380Tよりお選びください。
メッシュ：ホワイト2445102、またはダブグレー2445280よりお選びください。
＊エッジは、ダブグレーとなります。

MIRTO OUTDOOR / ミルト アウトドア

OUTDOOR

Sunbed with adjustable back cm 200(MI200)

		Stige
MI200CL	シェーズロング フレーム	883,300
MI200CL_P	シェーズロング フレーム (サンシェード付)	995,500

MI200CL

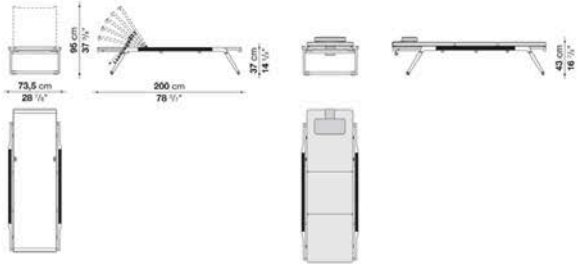

MI200CL_P

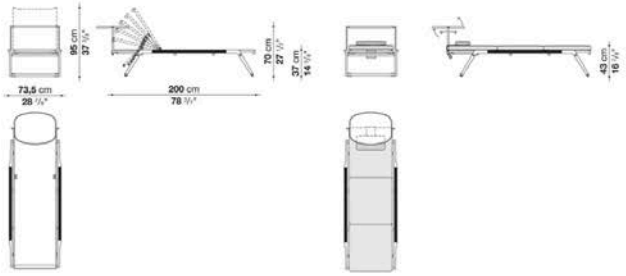

SF C

N.B. / 注意事項

フレーム：ホワイト0186V、またはダブグレー0380Tよりお選びください。
メッシュ：ホワイト2445102、またはダブグレー2445280よりお選びください。
＊アームレスト・エッジは、ダブグレーとなります。
＊防水カバーのご使用を推奨しております。
＊スモールマットレス (MI200CL_SEW) 、ヘッドレストクッション (MI40PW) を別途お選びください。オプションにてマットレス用テリークロス (MI_CLF) 、ヘッドレストクッション用テリークロス (MI40PF) 、防水カバー (MI74CL_T) をお選びいただけます。
＊MI200CLは、 3 台までスタッキングが可能です。

MIRTO OUTDOOR / ミルト アウトドア

OUTDOOR

Sunbed with adjustable back cm 200(MI74)

		Stige
MI74CL	シェーズロング フレーム	953,700
MI74CL_P	シェーズロング フレーム (サンシェード付)	1,065,900

MI74CL

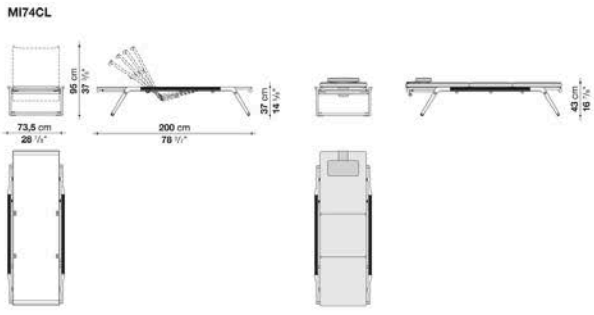

MI74CL_P

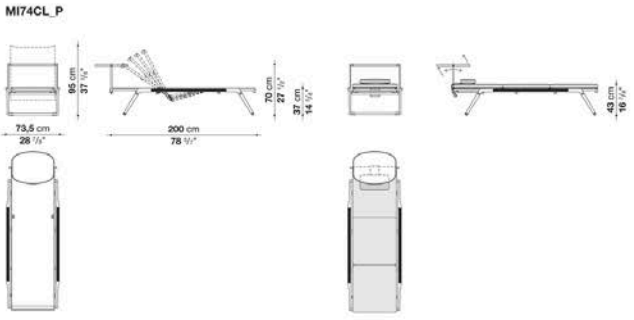

SF

N.B. / 注意事項

フレーム：ホワイト0186V、またはダブグレー0380Tよりお選びください。
メッシュ：ホワイト2445102、またはダブグレー2445280よりお選びください。
＊アームレスト・エッジは、ダブグレーとなります。
＊防水カバーのご使用を推奨しております。
＊スモールマットレス (MI74CL_SEW) 、ヘッドレストクッション (MI40PW) を別途お選びください。オプションにてマットレス用テリークロス (MI_CLF) 、ヘッドレストクッション用テリークロス (MI40PF) 、防水カバー (MI74CL_T) をお選びいただけます。
＊MI74CLは、 3 台までスタッキングが可能です。

Small mattress, Headrest cushion, Option

		A (ファブリック)	E (ファブリック)	S (ファブリック)	L (ファブリック)	BALI					
MI74CL_SEW	スモールマットレス	**195,800**	**209,000**	**221,100**	**246,400**						
MI200CL_SEW	スモールマットレス	**195,800**	**209,000**	**221,100**	**246,400**						
MI40PW	ヘッドレストクッション 40 x 20cm	**58,300**	**61,600**	**67,100**	**73,700**						
追加カバー											
MI74CL_SERK	スモールマットレス	**70,400**	**83,600**	**96,800**	**119,900**						
MI200CL_SERK	スモールマットレス	**70,400**	**83,600**	**96,800**	**119,900**						
MI40PRK	ヘッドレストクッション 40x20cm	**24,200**	**27,500**	**30,800**	**38,500**						
オプション											
MI_CLF	テリークロス (マットレス用)					**50,600**					
MI40PF	テリークロス (ヘッドレストクッション用 40 x 20cm)					**16,500**					
MI74CL_T	防水カバー						**73,700**				

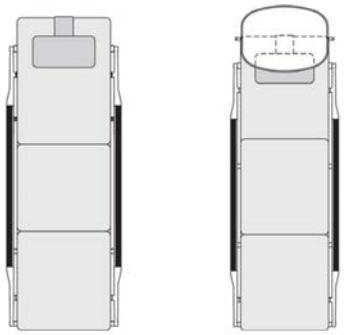

N.B. / 注意事項 ※テリークロス(MI_CLF, MI40PF)：BALI 2369 100となります。BALI FLOWER 2375 100は選択できません。



TECHNICAL SPECIFICATIONS / 技術情報：

脚部	アンスラサイト塗装ダイキャストアルミニウム
天板	ポリウレタン塗装アルミニウムシート、ホワイトカラカッタストーンウェア、 または、エナメル釉焼付溶岩石アンスラサイト装飾模様
構造体と天板 (MI54T-MI55_5)	ダイキャストアルミニウム押出材
脚部先端	熱可塑性プラスチック
防水カバー(M200CL-MI74CL)	片面にポリウレタンコーティングが施されたポリエステル合成繊維

Tiles decoration of tables, console and small tables

Table TMO222

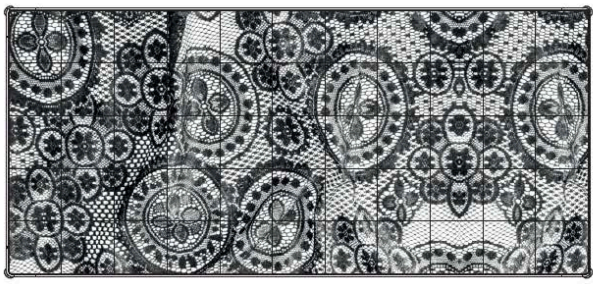

Table TMO162Q

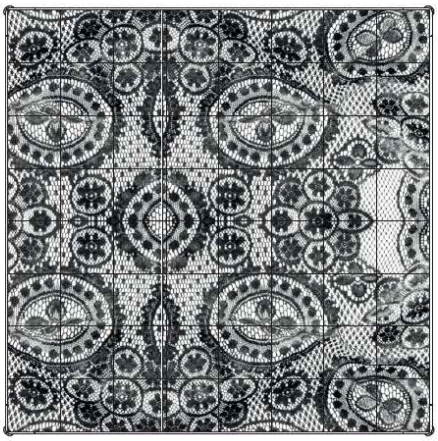

Console TMO162_6

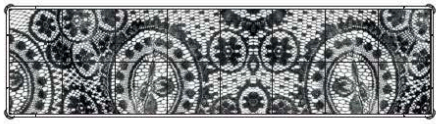

Small table TMO162_4

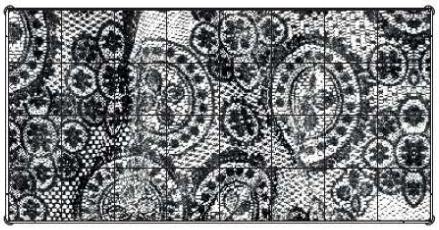

Small table TMO82Q_4



MIRTO OUTDOOR / ミルト アウトドア

OUTDOOR

Square table cm 150 (h. 73 cm)

		Stoneware
MI150TQ	テーブル	**896,500**
MI150TQG	テーブル	**1,392,600**
オプション		
MI150TQF_N	防水カバー	**52,800**

MI150TQ / MI150TQG

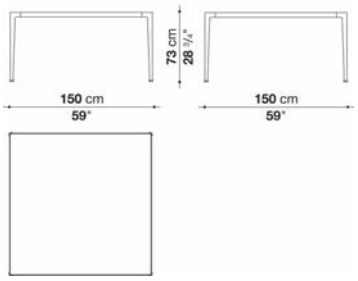

N.B. / 注意事項

脚部：ホワイト0186V、ダブグレー0380T、アンスラサイト0236Bよりお選びください。
天板：MI150TQは脚部と同色、MI150TQGはホワイトカラカッタストーンウェア0301Bとなります。
＊防水カバーのご使用を推奨しております。

MIRTO OUTDOOR / ミルト アウトドア

OUTDOOR

Square table cm 150 (h. 67 cm)

		Stoneware
MI150TQ_6	テーブル	**896,500**
MI150TQG_6	テーブル	**1,392,600**
オプション		
MI150TQF_N	防水カバー	**52,800**

MI150TQ_6 / MI150TQG_6

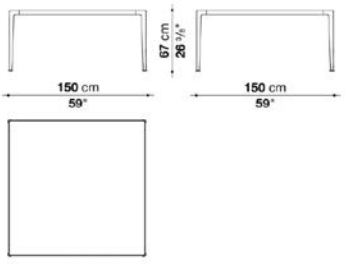

N.B. / 注意事項

脚部：ホワイト0186V、ダブグレー0380T、アンスラサイト0236Bよりお選びください。
天板：MI150TQ_6は脚部と同色、MI150TQG_6はホワイトカラカッタストーンウェア0301Bとなります。
＊防水カバーのご使用を推奨しております。

MIRTO OUTDOOR / ミルト アウトドア

OUTDOOR

Square table cm 162 - Lava Stone (h. 73 cm)

		LAVA STONE									
TMO162Q	テーブル	**1,962,400**									
オプション											
TMO162QF	防水カバー		**66,000**								

TMO162Q

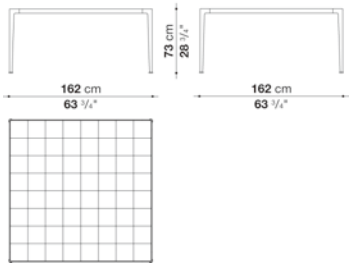

N.B. / 注意事項

脚部・天板：以下よりお選びください。
アンスラサイト(脚部：アンスラサイト0236B x 天板：エナメル釉焼付溶岩石アンスラサイト装飾模様0164A)
セージ(脚部：セージ0427S x 天板：エナメル釉焼付溶岩石セージ装飾模様0406V)
クレイ(脚部：クレイ0750A x 天板：エナメル釉焼付溶岩石クレイ装飾模様0703A)

＊防水カバーのご使用を推奨しております。

MIRTO OUTDOOR / ミルト アウトドア

OUTDOOR

Square table cm 162 - Lava Stone (h. 67 cm)

		LAVA STONE									
TMO162Q_6	テーブル	**1,962,400**									
オプション											
TMO162QF	防水カバー		**66,000**								

TMO162Q_6

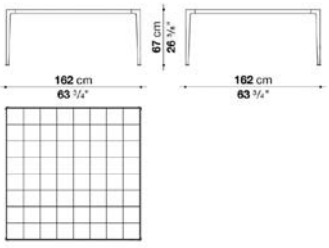

N.B. / 注意事項

脚部・天板：以下よりお選びください。
アンスラサイト(脚部：アンスラサイト0236B x 天板：エナメル釉焼付溶岩石アンスラサイト装飾模様0164A)
セージ(脚部：セージ0427S x 天板：エナメル釉焼付溶岩石セージ装飾模様0406V)
クレイ(脚部：クレイ0750A x 天板：エナメル釉焼付溶岩石クレイ装飾模様0703A)

＊防水カバーのご使用を推奨しております。

MIRTO OUTDOOR / ミルト アウトドア

OUTDOOR

Rectangular table cm 160 (h. 73 cm)

		Stoneware
MI160T	テーブル	745,800
MI160TG	テーブル	1,171,500
オプション		
MI160TF_N	防水カバー	51,700

MI160T / MI160TG

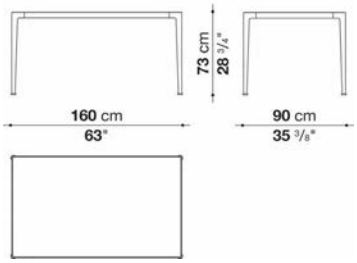

N.B. / 注意事項

脚部：ホワイト0186V、ダブグレー0380T、アンスラサイト0236Bよりお選びください。
天板：MI160Tは脚部と同色、MI160TGはホワイトカラカッタストーンウエア0301Bとなります。
＊防水カバーのご使用を推奨しております。

MIRTO OUTDOOR / ミルト アウトドア

OUTDOOR

Rectangular table cm 160 (h. 67 cm)

		Stoneware
MI160T_6	テーブル	745,800
MI160TG_6	テーブル	1,171,500
オプション		
MI160TF_N	防水カバー	51,700

MI160T_6 / MT160TG_6

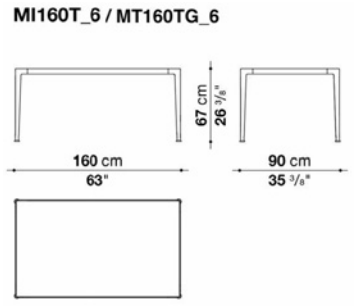

N.B. / 注意事項

脚部：ホワイト0186V、ダブグレー0380T、アンスラサイト0236Bよりお選びください。
天板：MI160T_6は脚部と同色、MI160TG_6はホワイトカラカッタストーンウエア0301Bとなります。
＊防水カバーのご使用を推奨しております。

MIRTO OUTDOOR / ミルト アウトドア

OUTDOOR

Rectangular table cm 220 (h. 73 cm)

		Stoneware
MI220T	テーブル	**931,700**
MI220TG	テーブル	**1,405,800**
オプション		
MI220TF_N	防水カバー	**61,600**

MI220T / MI220TG

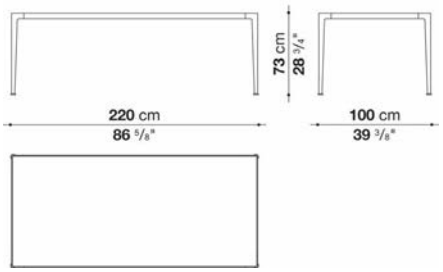

N.B. / 注意事項

脚部：ホワイト0186V、ダブグレー0380T、アンスラサイト0236Bよりお選びください。
天板：MI220Tは脚部と同色、MI220TGはホワイトカラカッタストーンウェア0301Bとなります。
＊防水カバーのご使用を推奨しております。

SM C

MIRTO OUTDOOR / ミルト アウトドア

OUTDOOR

Rectangular table cm 220 (h. 67 cm)

		Stoneware
MI220T_6	テーブル	**931,700**
MI220TG_6	テーブル	**1,405,800**
オプション		
MI220TF_N	防水カバー	**61,600**

MI220T_6 / MI220TG_6

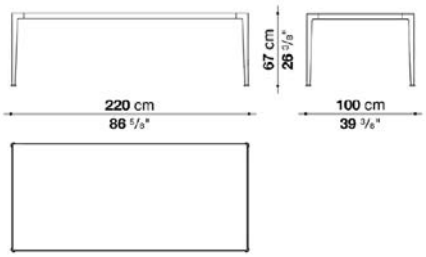

N.B. / 注意事項

脚部：ホワイト0186V、ダブグレー0380T、アンスラサイト0236Bよりお選びください。
天板：MI220T_6は脚部と同色、MI220TG_6はホワイトカラカッタストーンウェア0301Bとなります。
＊防水カバーのご使用を推奨しております。

SM C

MIRTO OUTDOOR / ミルト アウトドア

OUTDOOR

Rectangular table cm 222 - Lava Stone (h. 73 cm)

		LAVA STONE									
TMO222	テーブル	1,768,800									
オプション											
TMO222F	防水カバー		61,600								

TMO222

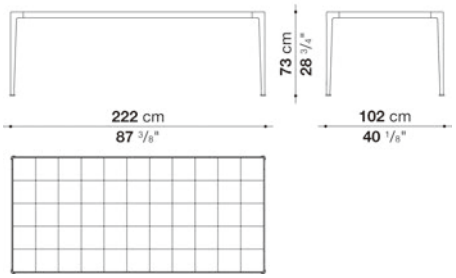

N.B. / 注意事項

脚部・天板：以下よりお選びください。
アンスラサイト(脚部：アンスラサイト0236B x 天板：エナメル釉焼付溶岩石アンスラサイト装飾模様0164A)
セージ(脚部：セージ0427S x 天板：エナメル釉焼付溶岩石セージ装飾模様0406V)
クレイ(脚部：クレイ0750A x 天板：エナメル釉焼付溶岩石クレイ装飾模様0703A)

＊防水カバーのご使用を推奨しております。

MIRTO OUTDOOR / ミルト アウトドア

OUTDOOR

Rectangular table cm 222 (h. 67 cm)

		LAVA STONE									
TMO222_6	テーブル	1,768,800									
オプション											
TMO222F	防水カバー		61,600								

TMO222_6

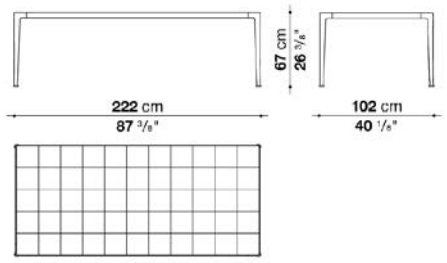

N.B. / 注意事項

脚部・天板：以下よりお選びください。
アンスラサイト(脚部：アンスラサイト0236B x 天板：エナメル釉焼付溶岩石アンスラサイト装飾模様0164A)
セージ(脚部：セージ0427S x 天板：エナメル釉焼付溶岩石セージ装飾模様0406V)
クレイ(脚部：クレイ0750A x 天板：エナメル釉焼付溶岩石クレイ装飾模様0703A)

＊防水カバーのご使用を推奨しております。

MIRTO OUTDOOR / ミルト アウトドア

OUTDOOR

Rectangular table cm 250 (h. 73 cm)

		Stoneware									
MI250T	テーブル		1,018,600								
MI250TG	テーブル	1,578,500									
オプション											
MI250TF_N	防水カバー		63,800								

MI250T / MI250TG

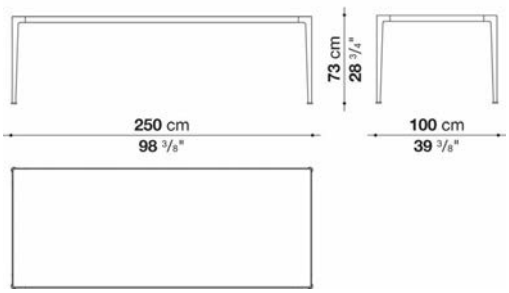

N.B. / 注意事項

脚部：ホワイト0186V、ダブグレー0380T、アンスラサイト0236Bよりお選びください。
天板：MI250Tは脚部と同色、MI250TGはホワイトカラカッタストーンウェア0301Bとなります。
＊防水カバーのご使用を推奨しております。

MIRTO OUTDOOR / ミルト アウトドア

OUTDOOR

Rectangular table cm 250 (h. 67 cm)

		Stoneware									
MI250T_6	テーブル		1,018,600								
MI250TG_6	テーブル	1,578,500									
オプション											
MI250TF_N	防水カバー		63,800								

MI250T_6 / MI250TG_6

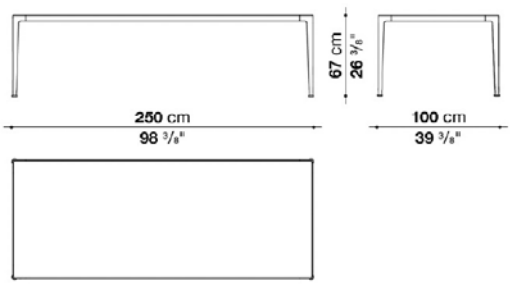

N.B. / 注意事項

脚部：ホワイト0186V、ダブグレー0380T、アンスラサイト0236Bよりお選びください。
天板：MI250T_6は脚部と同色、MI250TG_6はホワイトカラカッタストーンウェア0301Bとなります。
＊防水カバーのご使用を推奨しております。

MIRTO OUTDOOR / ミルト アウトドア

OUTDOOR

Console cm 150

		Stoneware
MI150_6	コンソール	**617,100**
MI150_6G	コンソール	**838,200**
オプション		
MI150_6FN	防水カバー	**50,600**

MI150_6 / MI150_6G

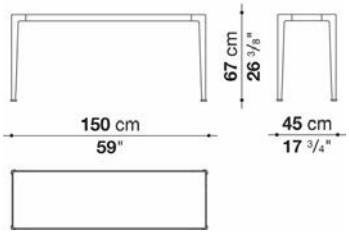

N.B. / 注意事項

脚部：ホワイト0186V、ダブグレー0380T、アンスラサイト0236Bよりお選びください。
天板：MI150_6は脚部と同色、MI150_6Gはホワイトカラカッタストーンウェア0301Bとなります。
＊防水カバーのご使用を推奨しております。

MIRTO OUTDOOR / ミルト アウトドア

OUTDOOR

Console cm 162 - Lava Stone

		LAVA STONE
TMO162_6	コンソール	**984,500**
オプション		
TMO162_6F	防水カバー	**59,400**

TMO162_6

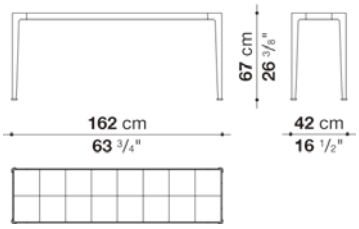

N.B. / 注意事項

脚部・ 天板：以下よりお選びください。
アンスラサイト(脚部：アンスラサイト0236B x 天板：エナメル釉焼付溶岩石アンスラサイト装飾模様0164A)
セージ(脚部：セージ0427S x 天板：エナメル釉焼付溶岩石セージ装飾模様0406V)
クレイ(脚部：クレイ0750A x 天板：エナメル釉焼付溶岩石クレイ装飾模様0703A)

＊防水カバーのご使用を推奨しております。

MIRTO OUTDOOR / ミルト アウトドア

OUTDOOR

Console cm 200

		Stoneware									
MI200_6	コンソール		748,000								
MI200_6G	コンソール	1,043,900									
オプション											
MI200_6FN	防水カバー		57,200								

MI200_6 / MI200_6G

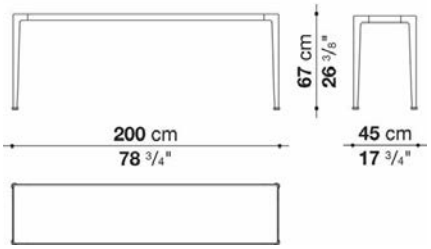

N.B. / 注意事項

脚部：ホワイト0186V、ダブグレー0380T、アンスラサイト0236Bよりお選びください。
天板：MI200_6は脚部と同色、MI200_6Gはホワイトカラカッタストーンウェア0301Bとなります。
＊防水カバーのご使用を推奨しております。

MIRTO OUTDOOR / ミルト アウトドア

OUTDOOR

Console cm 250

		Stoneware									
MI250_6	コンソール		878,900								
MI250_6G	コンソール	1,171,500									
オプション											
MI250_6FN	防水カバー		63,800								

MI250_6 / MI250_6G

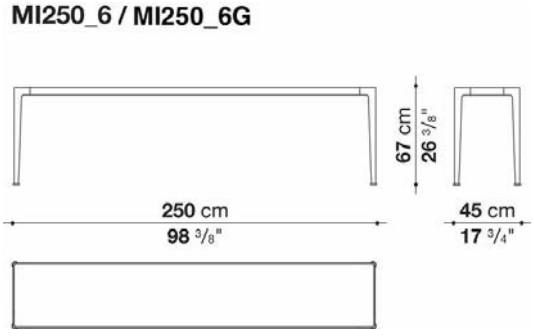

N.B. / 注意事項

脚部：ホワイト0186V、ダブグレー0380T、アンスラサイト0236Bよりお選びください。
天板：MI250_6は脚部と同色、MI250_6Gはホワイトカラカッタストーンウェア0301Bとなります。
＊防水カバーのご使用を推奨しております。

MIRTO OUTDOOR / ミルト アウトドア

OUTDOOR

Small table cm 55

MI54T	スモールテーブル	103,400									
MI55_5	スモールテーブル	141,900									

MI54T

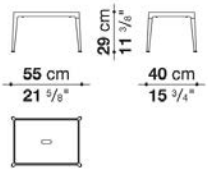

MI55_5

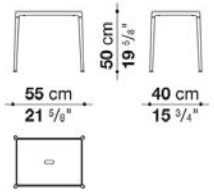

N.B. / 注意事項

脚部：ホワイト0186V、ダブグレー0380T、アンスラサイト0236Bよりお選びください。
天板：脚部と同一となります。

MIRTO OUTDOOR / ミルト アウトドア

OUTDOOR

Square small table cm 82 - Lava Stone

		LAVA STONE									
TMO82Q_4	ローテーブル	900,900									
オプション											
TMO82Q_4F	防水カバー		44,000								

TMO82Q_4

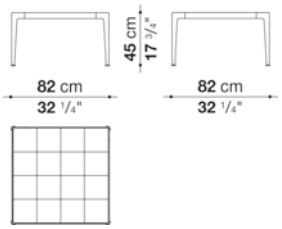

N.B. / 注意事項

脚部・天板：以下よりお選びください。
アンスラサイト(脚部：アンスラサイト0236B x 天板：エナメル釉焼付溶岩石アンスラサイト装飾模様0164A)
セージ(脚部：セージ0427S x 天板：エナメル釉焼付溶岩石セージ装飾模様0406V)
クレイ(脚部：クレイ0750A x 天板：エナメル釉焼付溶岩石クレイ装飾模様0703A)

＊防水カバーのご使用を推奨しております。

MIRTO OUTDOOR / ミルト アウトドア

OUTDOOR

Square small table cm 90

		Stoneware
MI90Q_4	ローテーブル	546,700
MI90Q_4G	ローテーブル	722,700
オプション		
MI90Q_4FN	防水カバー	45,100

MI90Q_4 / MI90Q_4G

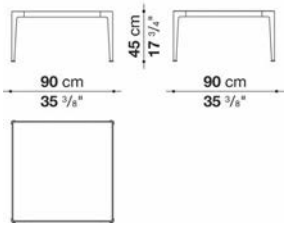

N.B. / 注意事項

脚部：ホワイト0186V、ダブグレー0380T、アンスラサイト0236Bよりお選びください。
天板：MI90Q_4は脚部と同色、MI90Q_4Gはホワイトカラカッタストーンウェア0301Bとなります。
＊防水カバーのご使用を推奨しております。

MIRTO OUTDOOR / ミルト アウトドア

OUTDOOR

Square low table cm 120

		Stoneware
MI120Q_4	ローテーブル	704,000
MI120Q_4G	ローテーブル	1,017,500
オプション		
MI120Q_4FN	防水カバー	52,800

MI120Q_4 / MI120Q_4G

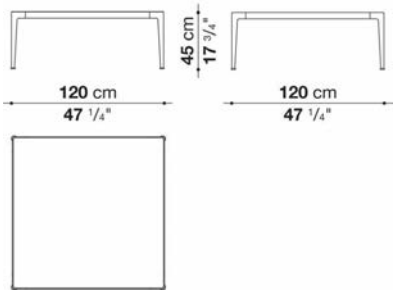

N.B. / 注意事項

脚部：ホワイト0186V、ダブグレー0380T、アンスラサイト0236Bよりお選びください。
天板：MI120Q_4は脚部と同色、MI120Q_4Gはホワイトカラカッタストーンウェア0301Bとなります。
＊防水カバーのご使用を推奨しております。

MIRTO OUTDOOR / ミルト アウトドア

OUTDOOR

Rectangular low table cm 120

		Stoneware
MI120_4	ローテーブル	617,100
MI120_4G	ローテーブル	873,400
オプション		
MI120_4FN	防水カバー	49,500

MI120_4 / MI120_4G

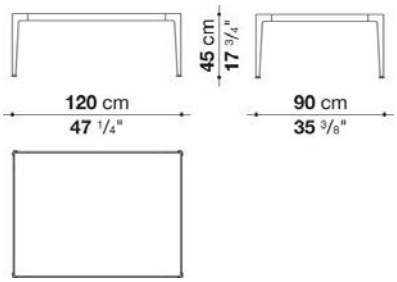

N.B. / 注意事項

脚部：ホワイト0186V、ダブグレー0380T、アンスラサイト0236Bよりお選びください。
天板：MI120_4は脚部と同色、MI120_4Gはホワイトカラカッタストーンウエア0301Bとなります。
＊防水カバーのご使用を推奨しております。

MIRTO OUTDOOR / ミルト アウトドア

OUTDOOR

Rectangular small table cm 162 - Lava Stone

		LAVA STONE
TMO162_4	ローテーブル	1,265,000
オプション		
TMO162_4F	防水カバー	51,700

TMO162_4

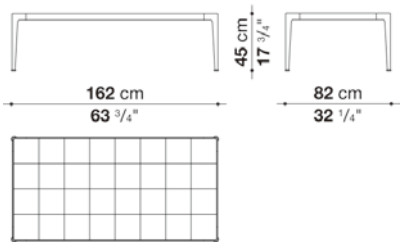

N.B. / 注意事項

脚部・ 天板：以下よりお選びください。
アンスラサイト(脚部：アンスラサイト0236B x 天板：エナメル釉焼付溶岩石アンスラサイト装飾模様0164A)
セージ(脚部：セージ0427S x 天板：エナメル釉焼付溶岩石セージ装飾模様0406V)
クレイ(脚部：クレイ0750A x 天板：エナメル釉焼付溶岩石クレイ装飾模様0703A)

＊防水カバーのご使用を推奨しております。

MIRTO OUTDOOR / ミルト アウトドア

OUTDOOR

Rectangular low table cm 180

		Stoneware
MI180_4	ローテーブル	774,400
MI180_4G	ローテーブル	1,156,100
オプション		
MI180_4FN	防水カバー	55,000

MI180_4 / MI180_4G

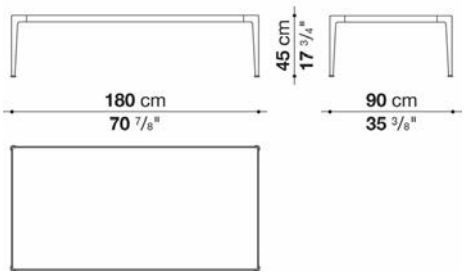

N.B. / 注意事項

脚部：ホワイト0186V、ダブグレー0380T、アンスラサイト0236Bよりお選びください。
天板：MI180_4は脚部と同色、MI180_4Gはホワイトカラカッタストーンウェア0301Bとなります。
＊防水カバーのご使用を推奨しております。

MIRTO OUTDOOR / ミルト アウトドア

OUTDOOR

Rectangular low table cm 200

		Stoneware
MI200_4	ローテーブル	722,700
MI200_4G	ローテーブル	1,026,300
オプション		
MI200_4FN	防水カバー	57,200

MI200_4 / MI200_4G

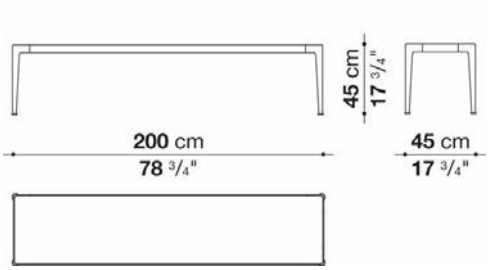

N.B. / 注意事項

脚部：ホワイト0186V、ダブグレー0380T、アンスラサイト0236Bよりお選びください。
天板：MI200_4は脚部と同色、MI200_4Gはホワイトカラカッタストーンウェア0301Bとなります。
＊防水カバーのご使用を推奨しております。



TECHNICAL SPECIFICATIONS / 技術情報：

構造体	アルミニウム
内部充填材	成形ポリウレタン 撥水性ポリエステルファイバーカバー
スモールテーブル(TOH1)	メディテレーニアンストーン
脚部先端	プラスチック素材
防水カバー	片面にポリウレタンコーティングが施されたポリエステル合成繊維
表面張地	アウトドア仕様限定ファブリック

OH, IT RAINS! / オー,イット レインズ! OUTDOOR

Sofa with closeable back panel cm 280

		B (ファブリック)	A (ファブリック)	E (ファブリック)	S (ファブリック)	L (ファブリック)					
OH280	バックパネル付ソファ		**3,038,200**	**3,110,800**	**3,159,200**	**3,276,900**					
OH280SCW	バッククッション3個セット	**264,000**	**278,300**	**302,500**	**317,900**	**357,500**					
追加カバー											
OH280_SERK	シートクッション		**138,600**	**172,700**	**194,700**	**248,600**					
OH280_PARK	バックパネル		**165,000**	**204,600**	**229,900**	**292,600**					
OH280SCRK	バッククッション3個セット	**113,300**	**126,500**	**150,700**	**167,200**	**205,700**					
オプション											
OH280F	防水カバー						**103,400**				

OH280

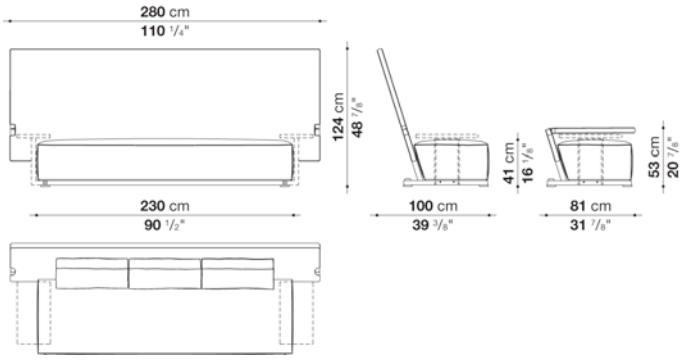

N.B. / 注意事項

フレーム：チタニウム塗装アルミニウム0722T、脚先：ブロンズ仕上アルミニウム0512B、ヒンジ：グレーアナダイズドアルミ0031Aとなります。
＊バッククッション(OH280SCW)は含まれておりません。別途お選びください。
＊バッククッション（3個1セット）の張地は2色までお選びいただけます。異なるランクから選択の場合、高いランクの価格が適用されます。

※防水カバーのご使用を推奨しております。

Left and right armchair with closeable back panel cm 140

		B (ファブリック)	A (ファブリック)	E (ファブリック)	S (ファブリック)	L (ファブリック)					
OH140PS	バックパネル付レフトアームチェア		**1,655,500**	**1,684,100**	**1,703,900**	**1,751,200**					
OH140PD	バックパネル付ライトアームチェア		**1,655,500**	**1,684,100**	**1,703,900**	**1,751,200**					
OH140SCW	バッククッション	**105,600**	**113,300**	**125,400**	**134,200**	**154,000**					
追加カバー											
OH140PS_SERK	シートクッション (レフトアーム)		**61,600**	**72,600**	**81,400**	**101,200**					
OH140PD_SERK	シートクッション (ライトアーム)		**61,600**	**72,600**	**81,400**	**101,200**					
OH140PS_PARK	バックパネル (レフトアーム)		**77,000**	**92,400**	**104,500**	**129,800**					
OH140PD_PARK	バックパネル (ライトアーム)		**77,000**	**92,400**	**104,500**	**129,800**					
OH140SCRK	バッククッション	**48,400**	**55,000**	**68,200**	**77,000**	**96,800**					
オプション											
OH140PF	防水カバー						**77,000**				

OH140PS **OH140PD**

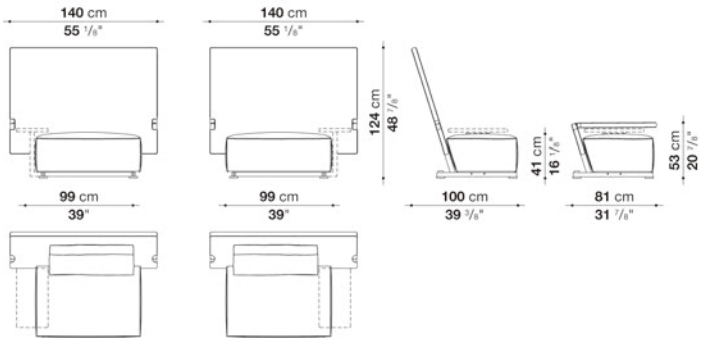

N.B. / 注意事項

フレーム：チタニウム塗装アルミニウム0722T、脚先：ブロンズ仕上アルミニウム0512B、ヒンジ：グレーアナダイズドアルミ0031Aとなります。
* バッククッション(OH140SCW)は含まれておりません。別途お選びください。

※防水カバーのご使用を推奨しております。

OH, IT RAINS! / オー,イット レインズ! OUTDOOR

Additional Cushions

		B (ファブリック)	A (ファブリック)	E (ファブリック)	S (ファブリック)	L (ファブリック)					
OH_B	アームレストクッション 50 x 30 x 5cm	**58,300**	**60,500**	**66,000**	**68,200**	**75,900**					
追加カバー											
OH_BRK	アームレストクッション 50 x 30 x 5cm	**26,400**	**29,700**	**33,000**	**37,400**	**44,000**					

OH, IT RAINS! / オー,イット レインズ! OUTDOOR

Small table cm 30

		STONE									
TOH1	スモールテーブル	**308,000**									

TOH1

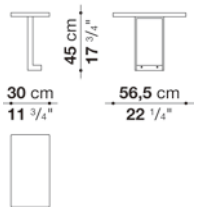

N.B. / 注意事項

天板：メディテレーニアンストーン0463Pとなります。
フレーム：チタン仕上アルミニウム0722Tとなります。

Optional cushions : box style

		B (ファブリック)	A (ファブリック)	E (ファブリック)	S (ファブリック)	L (ファブリック)					
OHF48_48	オプショナルクッション 48 x 48cm	**60,500**	**66,000**	**73,700**	**80,300**	**92,400**					
追加カバー											
OHF48_48RK	オプショナルクッション 48 x 48cm	**30,800**	**36,300**	**44,000**	**49,500**	**62,700**					

OHF48_48

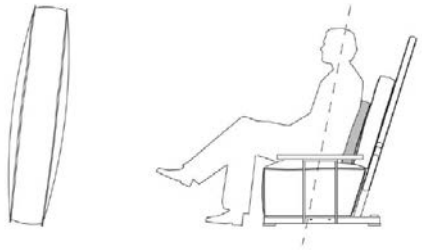

OVERSCALE FLAMES OUTDOOR / オーバースケール フレームス アウトドア

OUTDOOR

design Jean-Marie Massaud / ジャン・マリー・マッソー



TECHNICAL SPECIFICATIONS / 技術情報：

構造体	金属
シェル	Baydur®(ベイデュール社製)高密度ポリウレタン樹脂
ノズル	アルミニウム

OVERSCALE FLAMES OUTDOOR / オーバースケール フレームス アウトドア

OUTDOOR

Horizontal oil candle cm 88

AB20043B	ホリゾンタル オイルキャンドル	**518,100**

AB20043B

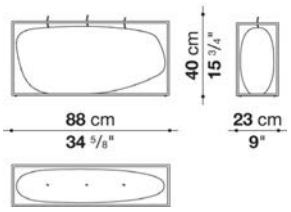

N.B. / 注意事項

フレーム：メタルとなります。
＊ホワイト色の硬質ポリウレタン樹脂Baydur® となります。
＊屋外でご使用の場合、氷点下の環境ではご利用いただけません。

OVERSCALE FLAMES OUTDOOR / オーバースケール フレームス アウトドア

OUTDOOR

Vertical oil candle cm 36

AB20044B	バーチカル オイルキャンドル	**518,100**

AB20044B

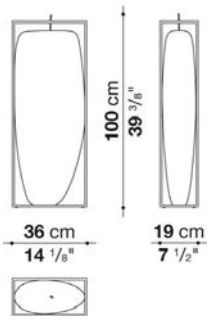

N.B. / 注意事項

フレーム：メタルとなります。
＊ホワイト色の硬質ポリウレタン樹脂Baydur® となります。
＊屋外でご使用の場合、氷点下の環境ではご利用いただけません。



TECHNICAL SPECIFICATIONS / 技術情報：

フレーム	無垢材
内部充填材	成形ポリウレタン 撥水性ポリエステルファイバーカバー
バックサポート	ステンレス鋼管、ファブリックカバー
座面スラット	グラスファイバー
脚部先端	熱可塑性プラスチック
防水カバー	片面にポリウレタンコーティングが施されたポリエステル合成繊維
表面張地	アウトドア仕様限定ファブリック

Sofa cm 210

		A (ファブリック)	E (ファブリック)	S (ファブリック)	L (ファブリック)	Teakwood					
PBL210	210 ソファフレーム					**1,190,200**					
PBL210SEW	シートクッション	**741,400**	**765,600**	**778,800**	**816,200**						
PBL210SCW	バッククッション60 x 55cm	**91,300**	**100,100**	**105,600**	**118,800**						
追加カバー											
PBL210SERK	シートクッション	**106,700**	**129,800**	**143,000**	**180,400**						
PBL210SCRK	バッククッション60 x 55cm	**37,400**	**46,200**	**51,700**	**66,000**						
オプション											
PBL210F	防水カバー						**123,200**				

PBL210

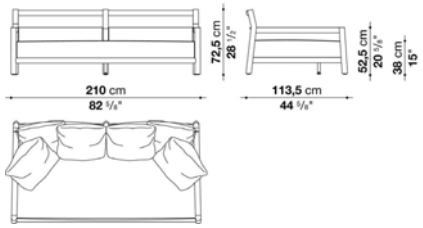

N.B. / 注意事項

フレーム：ナチュラルチークウッド0456Tとなります。
バックサポート：ラグナ(ナチュラル 2572102)、または、ラマー(クレイ2822760、モスグリーン2822401、シーブルー2822890)よりお選びいただけます。

＊シートクッション、バッククッションは含まれておりませんので、以下よりお選びください。
シートクッション(PBL210SEW) x 1個
バッククッション 60 x 55cm (PBL210SCW) x 6個

※防水カバーのご使用を推奨しております。

Lounge armchair cm 81.5cm

		A (ファブリック)	E (ファブリック)	S (ファブリック)	L (ファブリック)	Teakwood					
PBL82L	81.5 アームチェアフレーム					**697,400**					
PBL82LSEW	シートクッション	**333,300**	**346,500**	**353,100**	**372,900**						
PBL80SCW	バッククッション70 x 55cm	**94,600**	**103,400**	**108,900**	**123,200**						
PBL60_BW	アームレストクッション60 x 55cm	**91,300**	**100,100**	**105,600**	**118,800**						
追加カバー											
PBL82LSERK	シートクッション	**62,700**	**75,900**	**82,500**	**101,200**						
PBL80SCRK	バッククッション70 x 55cm	**38,500**	**48,400**	**52,800**	**68,200**						
PBL60_BRK	アームレストクッション60 x 55cm	**37,400**	**46,200**	**51,700**	**66,000**						
オプション											
PBL82LF	防水カバー						**96,800**				

PBL82L

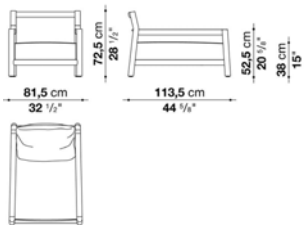

N.B. / 注意事項

フレーム：ナチュラルチークウッド0456Tとなります。
バックサポート：ラグナ(ナチュラル 2572102)、または、ラマー(クレイ2822760、モスグリーン2822401、シーブルー2822890)よりお選びいただけます。

＊シートクッション、バッククッションは含まれておりませんので、以下よりお選びください。
シートクッション(PBL82LSEW) x 1個
バッククッション 70 x 55cm (PBL80SCW) x 1個

※より快適にご使用いただくためにアームレストクッション 60 x 55cm(PBL60_BW) x 1個を追加されることをお勧めします。
※防水カバーのご使用を推奨しております。

Armchair cm 80.5

		A (ファブリック)	E (ファブリック)	S (ファブリック)	L (ファブリック)	Teakwood					
PBL80	80.5 アームチェア					**606,100**					
PBL80SEW	シートクッション	**286,000**	**297,000**	**302,500**	**320,100**						
PBL80SCW	バッククッション70 x 55cm	**94,600**	**103,400**	**108,900**	**123,200**						
追加カバー											
PBL80SERK	シートクッション	**55,000**	**66,000**	**71,500**	**89,100**						
PBL80SCRK	バッククッション70 x 55cm	**38,500**	**48,400**	**52,800**	**68,200**						
オプション											
PBL80F	防水カバー						**82,500**				

PBL80

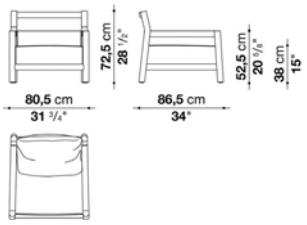

N.B. / 注意事項

フレーム：ナチュラルチークウッド0456Tとなります。
バックサポート：ラグナ(ナチュラル 2572102)、または、ラマー(クレイ2822760、モスグリーン2822401、シーブルー2822890)よりお選びいただけます。

＊シートクッション、バッククッションは含まれておりませんので、以下よりお選びください。
シートクッション(PBL80SEW) x 1個
バッククッション 70 x 55cm (PBL80SCW) x 1個

※防水カバーのご使用を推奨しております。

Ottoman cm 74.5

		A (ファブリック)	E (ファブリック)	S (ファブリック)	L (ファブリック)	Teakwood					
PBL75P	74.5 オットマン					**270,600**					
PBL75PSEW	シートクッション	**119,900**	**128,700**	**133,100**	**146,300**						
追加カバー											
PBL75PSERK	シートクッション	**35,200**	**44,000**	**48,400**	**60,500**						
オプション											
PBL75PF	防水カバー						**72,600**				

PBL75P

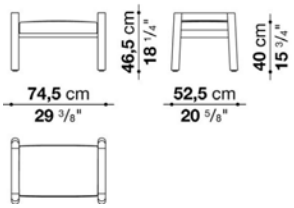

N.B. / 注意事項

フレーム：ナチュラルチークウッド0456Tとなります。

＊シートクッションは含まれておりませんので、以下よりお選びください。
シートクッション(PBL75PSEW) x 1個

※防水カバーのご使用を推奨しております。

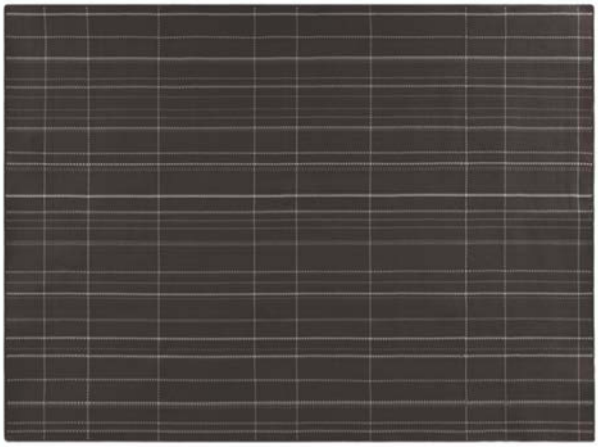

TECHNICAL SPECIFICATIONS / 技術情報：

組成	100%　ポリプロピレン

Piet


0037C
Corda_Rope


0046A
Antracite_Anthracite

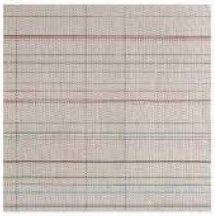
0072M
Multicolore_Multicolour

CARPETS PIET / ピート　OUTDOOR

Round carpet cm Ø 300

TPI300R	Ø 300 cm	**1,032,900**									

TPI300R

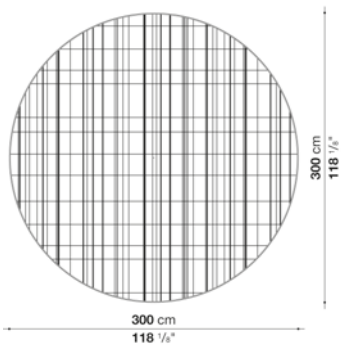

N.B. / 注意事項

色選択：ロープ0037C、アンスラサイト0046A、またはマルチカラー0072Mよりお選びください。
＊リバーシブルのため、どちらの面もご使用いただけます。

※ハンドメイドのため、製造誤差（±4cm程度）が設定されています。

CARPETS PIET / ピート　OUTDOOR

Oval carpet cm 250 x 350

TPI250VL	250 x 350 cm	**1,204,500**									

TPI250VL

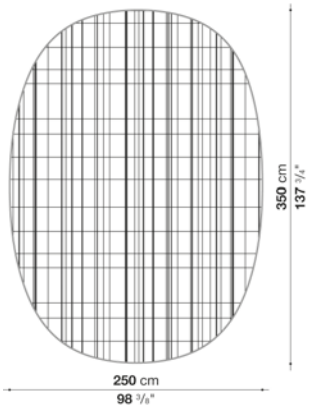

N.B. / 注意事項

色選択：ロープ0037C、アンスラサイト0046A、またはマルチカラー0072Mよりお選びください。
＊リバーシブルのため、どちらの面もご使用いただけます。

※ハンドメイドのため、製造誤差（±4cm程度）が設定されています。

CARPETS PIET / ピート

OUTDOOR

Rectangular carpet cm 200 x 300

TPI200	200 x 300 cm	**688,600**									

TPI200

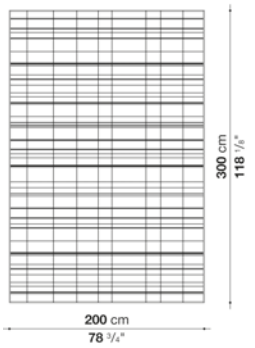

N.B. / 注意事項

色選択：ロープ0037C、アンスラサイト0046A、またはマルチカラー0072Mよりお選びください。
＊リバーシブルのため、どちらの面もご使用いただけます。

※ハンドメイドのため、製造誤差（±4cm程度）が設定されています。



CARPETS PIET / ピート

OUTDOOR

Rectangular carpet cm 250 x 350

TPI250	250 x 350 cm	**1,204,500**									

TPI250

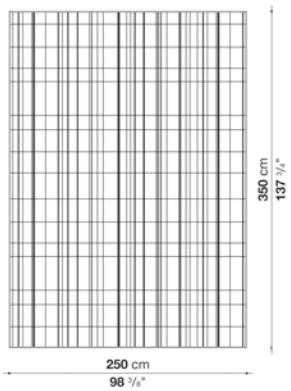

N.B. / 注意事項

色選択：ロープ0037C、アンスラサイト0046A、またはマルチカラー0072Mよりお選びください。
＊リバーシブルのため、どちらの面もご使用いただけます。

※ハンドメイドのため、製造誤差（±4cm程度）が設定されています。



CARPETS PIET / ピート　OUTDOOR

Rectangular carpet cm 300 x 400

TPI300	300 x 400 cm	**1,376,100**									

TPI300

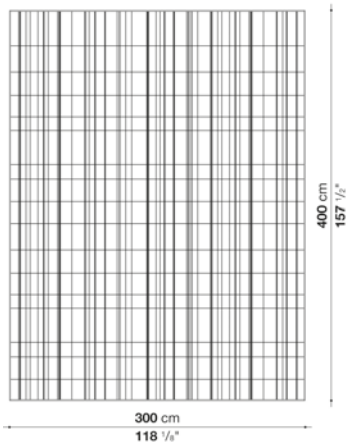

N.B. / 注意事項

色選択：ロープ0037C、アンスラサイト0046A、またはマルチカラー0072Mよりお選びください。
＊リバーシブルのため、どちらの面もご使用いただけます。

※ハンドメイドのため、製造誤差（±4cm程度）が設定されています。

CARPETS PIET / ピート　OUTDOOR

Rectangular carpet per square meter

TPI01	1㎡あたり	**149,600**									

TPI01

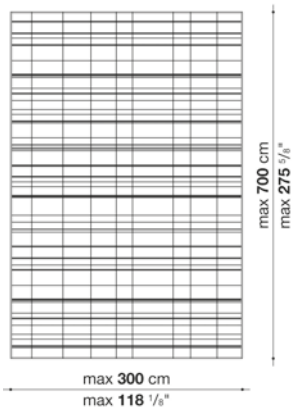

N.B. / 注意事項

色選択：ロープ0037C、アンスラサイト0046A、またはマルチカラー0072Mよりお選びください。
＊リバーシブルのため、どちらの面もご使用いただけます。

＊短辺サイズは最小2m~最大3mで製作可能です。最大面積は21平方メートルとなります。
＊複数のラグを組み合わせて使用される場合、追加料金にて柄合わせが可能です。詳しくは、お問い合わせください。

※ハンドメイドのため、製造誤差（±4cm程度）が設定されています。



TECHNICAL SPECIFICATIONS / 技術情報：

天板およびフレーム	セメント（超高品質コンクリート）
接合プレート	亜鉛メッキ鋼材
脚先端部	熱可塑性プラスチック

PUSHPAM / プシュパム　OUTDOOR

Square table cm 85

		Cement
TF85A	テーブル	**453,200**

TF85A

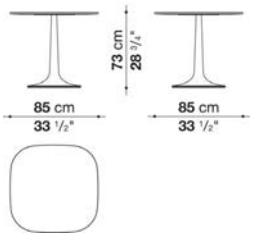

N.B. / 注意事項

天板と脚部：グレージュセメント0240Gまたは、ホワイトセメント0159Bよりお選びください。
※天板表面は、 通気性がありますが、水分、油分から保護するための含浸処理が施されています。製品は、紫外線と摩耗にも耐性があり、凍結と融解による劣化を防ぐように作られています。

PUSHPAM / プシュパム　OUTDOOR

Round small table cm φ 100

		Cement
TF100RA	テーブル	**500,500**

TF100RA

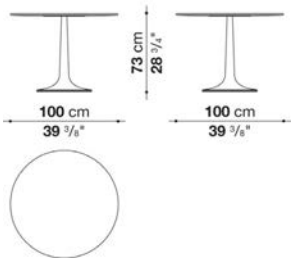

N.B. / 注意事項

天板と脚部：グレージュセメント0240Gまたは、ホワイトセメント0159Bよりお選びください。
※天板表面は、 通気性がありますが、水分、油分から保護するための含浸処理が施されています。製品は、紫外線と摩耗にも耐性があり、凍結と融解による劣化を防ぐように作られています。



TECHNICAL SPECIFICATIONS / 技術情報：

内部構造体	アルミニウム管 成形アルミニウム材、ポリエステル粉体塗装
内部充填材	密度の異なる成形ポリウレタン、ソロテックスファイバー、粘弾性ポリウレタン複合材 撥水性ポリエステルファイバーカバー
バッククッション	ポリエステルファイバー、撥水性ポリエステルファイバーカバー
編上素材	ターコイズ、ブルー、アシッドグリーン、ボルドー、ダブグレー、ポリプロピレンファイバー編上材
ヘッドレストクッション(RF203LA)	成形ポリウレタン、撥水性ポリエステルファイバーカバー
座面トップ(RF203LA)	高圧縮ラミネートパネル
機構 (RF203LA)	塗装アルミニウム押出材
脚部キャスター(RF203LA)	スチールとグレーの熱可塑性プラスチック
脚部	アンスラサイト塗装ダイキャストアルミニウム
脚部先端	熱可塑性プラスチック
内部張地	ポリエステル塗装仕上合成素材
表面張地	アウトドア仕様限定ファブリック
防水カバー	片面にポリウレタンコーティングが施されたポリエステル合成繊維

RAY OUTDOOR FABRIC / レイ アウトドア ファブリック

OUTDOOR

Sofa cm 235

		B (ファブリック)	A (ファブリック)	E (ファブリック)	S (ファブリック)	L (ファブリック)					
RF235	ソファ フレーム						**1,604,900**				
RF235SEW	シートクッション		**484,000**	**499,400**	**519,200**	**546,700**					
RF60_50CW	バッククッション (60 x 50cm)	**56,100**	**66,000**	**75,900**	**90,200**	**100,100**					
RF72_50CW	バッククッション (72 x 50cm)	**89,100**	**94,600**	**104,500**	**123,200**	**161,700**					
追加カバー											
RF235SERK	シートクッションカバー		**84,700**	**99,000**	**118,800**	**148,500**					
RF60_50CRK	バッククッションカバー (60 x 50cm)	**27,500**	**38,500**	**47,300**	**62,700**	**72,600**					
RF72_50CRK	バッククッションカバー (72 x 50cm)	**58,300**	**62,700**	**70,400**	**89,100**	**127,600**					
オプション											
RF235F	防水カバー						**91,300**				

RF235

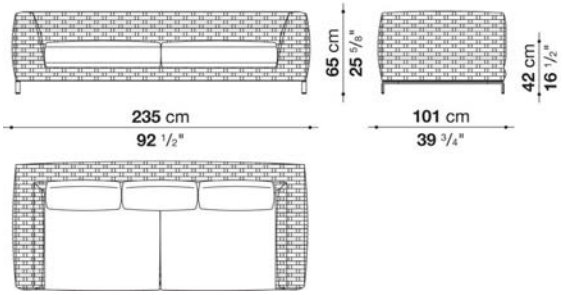

N.B. / 注意事項

フレーム：アシッドグリーン編み0640V、ブルー編み0880B、ボルドー編み0577B、ダブグレー編み0428T、またはターコイズ編み0787Tよりお選びください。
＊脚部は、アンスラサイト塗装0236Bとなります。
＊シートクッション（RF235SEW)、バッククッション（RF60_50CW）3個をお選びください。オプショナルクッション2個を追加されることをお勧めします。
＊防水カバーのご使用を推奨しております。

Sofa cm 235 (L)

		B (ファブリック)	A (ファブリック)	E (ファブリック)	S (ファブリック)	L (ファブリック)					
RFL235	ソファ フレーム						**1,666,500**				
RFL235SEW	シートクッション		**520,300**	**535,700**	**554,400**	**583,000**					
RF60_50CW	バッククッション (60 x 50cm)	**56,100**	**66,000**	**75,900**	**90,200**	**100,100**					
RF72_50CW	バッククッション (72 x 50cm)	**89,100**	**94,600**	**104,500**	**123,200**	**161,700**					
追加カバー											
RFL235SERK	シートクッションカバー		**88,000**	**103,400**	**123,200**	**150,700**					
RF60_50CRK	バッククッションカバー (60 x 50cm)	**27,500**	**38,500**	**47,300**	**62,700**	**72,600**					
RF72_50CRK	バッククッションカバー (72 x 50cm)	**58,300**	**62,700**	**70,400**	**89,100**	**127,600**					
オプション											
RFL235F	防水カバー						**97,900**				

RFL235

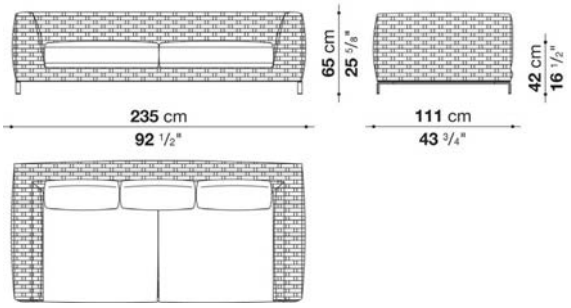

N.B. / 注意事項

フレーム：アシッドグリーン編み0640V、ブルー編み0880B、ボルドー編み0577B、ダブグレー編み0428T、またはターコイズ編み0787Tよりお選びください。
＊脚部は、アンスラサイト塗装0236Bとなります。
＊シートクッション（RFL235SEW)、バッククッション（RF60_50CW）3個をお選びください。オプショナルクッション4個を追加されることをお勧めします。
＊防水カバーのご使用を推奨しております。

Left and right terminal element cm 161

		B (ファブリック)	A (ファブリック)	E (ファブリック)	S (ファブリック)	L (ファブリック)					
RF161S	レフトアームソファ フレーム						**1,348,600**				
RF161D	ライトアームソファ フレーム						**1,348,600**				
RF161TSEW	シートクッション		**357,500**	**369,600**	**383,900**	**407,000**					
RF60_50CW	バッククッション (60 x 50cm)	**56,100**	**66,000**	**75,900**	**90,200**	**100,100**					
RF72_50CW	バッククッション (72 x 50cm)	**89,100**	**94,600**	**104,500**	**123,200**	**161,700**					
追加カバー											
RF161TSERK	シートクッションカバー		**71,500**	**82,500**	**97,900**	**118,800**					
RF60_50CRK	バッククッションカバー (60 x 50cm)	**27,500**	**38,500**	**47,300**	**62,700**	**72,600**					
RF72_50CRK	バッククッションカバー (72 x 50cm)	**58,300**	**62,700**	**70,400**	**89,100**	**127,600**					
オプション											
RF161SF	防水カバー (RF161S用)						**79,200**				
RF161DF	防水カバー (RF161D用)						**79,200**				

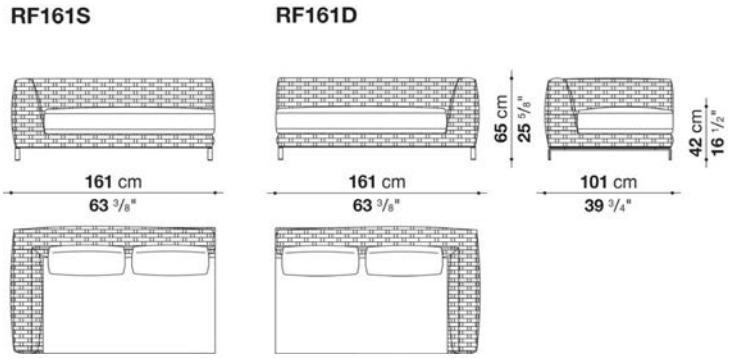

N.B. / 注意事項

フレーム：アシッドグリーン編み0640V、ブルー編み0880B、ボルドー編み0577B、ダブグレー編み0428T、またはターコイズ編み0787Tよりお選びください。
＊脚部は、アンスラサイト塗装0236Bとなります。
＊シートクッション（RF161TSEW)、バッククッション（RF60_50CW）2個をお選びください。オプショナルクッション2個を追加されることをお勧めします。
＊防水カバーのご使用を推奨しております。

Left and right terminal element cm 235

		B (ファブリック)	A (ファブリック)	E (ファブリック)	S (ファブリック)	L (ファブリック)					
RF235S	レフトアームソファ フレーム						**1,525,700**				
RF235D	ライトアームソファ フレーム						**1,525,700**				
RF235TSEW	シートクッション		**536,800**	**552,200**	**574,200**	**607,200**					
RF60_50CW	バッククッション (60 x 50cm)	**56,100**	**66,000**	**75,900**	**90,200**	**100,100**					
RF72_50CW	バッククッション (72 x 50cm)	**89,100**	**94,600**	**104,500**	**123,200**	**161,700**					
追加カバー											
RF235TSERK	シートクッションカバー		**96,800**	**113,300**	**135,300**	**167,200**					
RF60_50CRK	バッククッションカバー (60 x 50cm)	**27,500**	**38,500**	**47,300**	**62,700**	**72,600**					
RF72_50CRK	バッククッションカバー (72 x 50cm)	**58,300**	**62,700**	**70,400**	**89,100**	**127,600**					
オプション											
RF235SF	防水カバー (RF235S用)						**91,300**				
RF235DF	防水カバー (RF235D用)						**91,300**				

RF235S

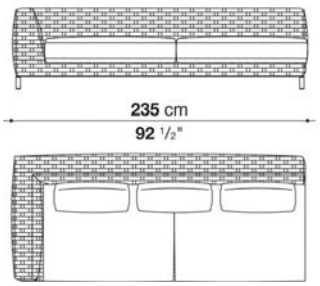

RF235D

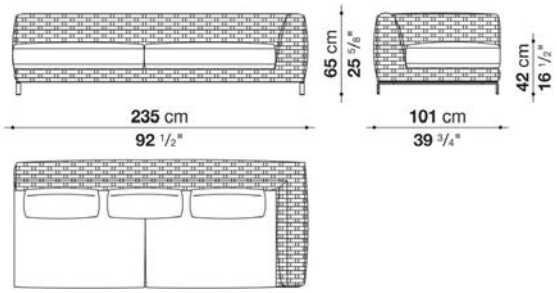

N.B. / 注意事項

フレーム：アシッドグリーン編み0640V、ブルー編み0880B、ボルドー編み0577B、ダブグレー編み0428T、またはターコイズ編み0787Tよりお選びください。
＊脚部は、アンスラサイト塗装0236Bとなります。
＊シートクッション（RF235TSEW)、バッククッション（RF60_50CW）3個をお選びください。オプショナルクッション3個を追加されることをお勧めします。
＊防水カバーのご使用を推奨しております。

Left and right chaise lounge cm 161

		B (ファブリック)	A (ファブリック)	E (ファブリック)	S (ファブリック)	L (ファブリック)					
RF161LS	レフトシェーズロング フレーム						**1,272,700**				
RF161LD	ライトシェーズロング フレーム						**1,272,700**				
RF161LSSEW	レフトシートクッション		**419,100**	**430,100**	**444,400**	**466,400**					
RF161LDSEW	ライトシートクッション		**419,100**	**430,100**	**444,400**	**466,400**					
RF60_50CW	バッククッション (60 x 50cm)	**56,100**	**66,000**	**75,900**	**90,200**	**100,100**					
RF72_50CW	バッククッション (72 x 50cm)	**89,100**	**94,600**	**104,500**	**123,200**	**161,700**					
追加カバー											
RF161LSSERK	レフトシートクッションカバー		**71,500**	**82,500**	**97,900**	**118,800**					
RF161LDSERK	ライトシートクッションカバー		**71,500**	**82,500**	**97,900**	**118,800**					
RF60_50CRK	バッククッションカバー (60 x 50cm)	**27,500**	**38,500**	**47,300**	**62,700**	**72,600**					
RF72_50CRK	バッククッションカバー (72 x 50cm)	**58,300**	**62,700**	**70,400**	**89,100**	**127,600**					
オプション											
RF161LSF	防水カバー (RF161LS用)						**79,200**				
RF161LDF	防水カバー (RF161LD用)						**79,200**				

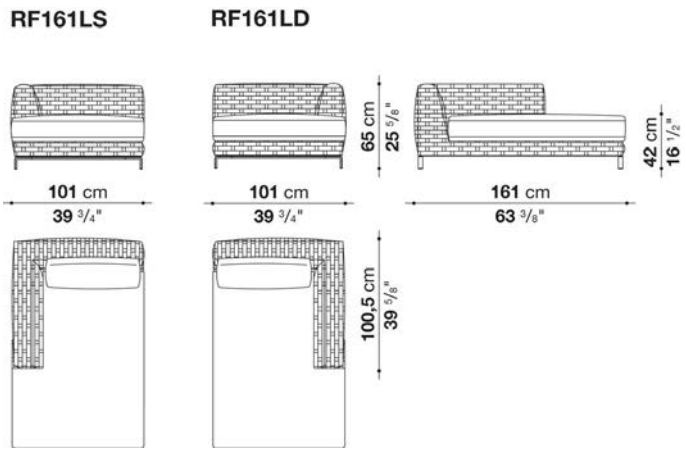

N.B. / 注意事項

フレーム：アシッドグリーン編み0640V、ブルー編み0880B、ボルドー編み0577B、ダブグレー編み0428T、またはターコイズ編み0787Tよりお選びください。
＊脚部は、アンスラサイト塗装0236Bとなります。
＊シートクッション（RF161LSSEW / RF161LDSEW)、バッククッション（RF72_50CW）1個をお選びください。オプショナルクッション1個を追加されることをお勧めします。
＊防水カバーのご使用を推奨しております。

Left and right chaise lounge cm 235

		B (ファブリック)	A (ファブリック)	E (ファブリック)	S (ファブリック)	L (ファブリック)					
RF235LS	レフトシェーズロング フレーム						**1,481,700**				
RF235LD	ライトシェーズロング フレーム						**1,481,700**				
RF235LSSEW	レフトシートクッション		**607,200**	**624,800**	**649,000**	**684,200**					
RF235LDSEW	ライトシートクッション		**607,200**	**624,800**	**649,000**	**684,200**					
RF60_50CW	バッククッション (60 x 50cm)	**56,100**	**66,000**	**75,900**	**90,200**	**100,100**					
RF72_50CW	バッククッション (72 x 50cm)	**89,100**	**94,600**	**104,500**	**123,200**	**161,700**					
追加カバー											
RF235LSSERK	レフトシートクッションカバー		**112,200**	**128,700**	**152,900**	**189,200**					
RF235LDSERK	ライトシートクッションカバー		**112,200**	**128,700**	**152,900**	**189,200**					
RF60_50CW	バッククッション (60 x 50cm)	**56,100**	**66,000**	**75,900**	**90,200**	**100,100**					
RF72_50CW	バッククッション (72 x 50cm)	**89,100**	**94,600**	**104,500**	**123,200**	**161,700**					
オプション											
RF235LSF	防水カバー (RF235LS用)						**91,300**				
RF235LDF	防水カバー (RF235LD用)						**91,300**				

RF235LS **RF235LD**

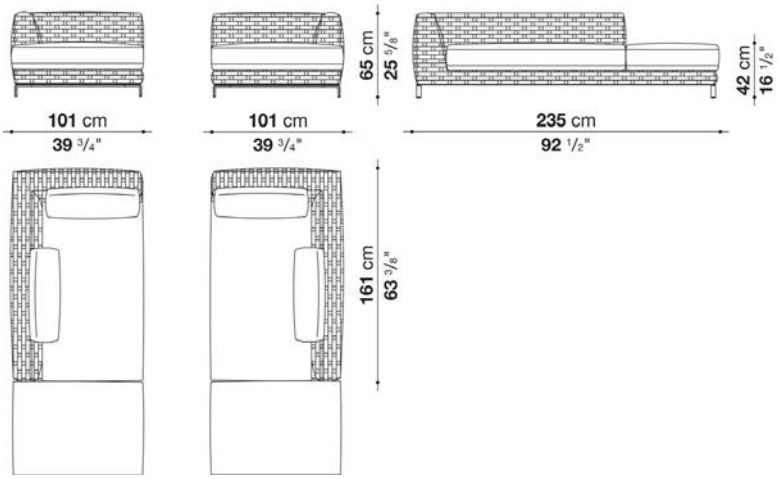

N.B. / 注意事項

フレーム：アシッドグリーン編み0640V、ブルー編み0880B、ボルドー編み0577B、ダブグレー編み0428T、またはターコイズ編み0787Tよりお選びください。
＊脚部は、アンスラサイト塗装0236Bとなります。
＊シートクッション（RF235LSSEW / RF235LDSEW)、バッククッション（RF72_50CW）2個をお選びください。オプショナルクッション2個を追加されることをお勧めします。
＊防水カバーのご使用を推奨しております。

Chaise lounge with wheels and adjustable back cm 203

		B (ファブリック)	A (ファブリック)	E (ファブリック)	S (ファブリック)	L (ファブリック)					
RF203LA	シェーズロング フレーム (キャスター付)						**1,237,500**				
RF203LSEW	シートクッション		**432,300**	**449,900**	**473,000**	**507,100**					
RF203LPW	ヘッドレストクッション	**53,900**	**58,300**	**63,800**	**69,300**	**78,100**					
追加カバー											
RF203LSERK	シートクッションカバー		**99,000**	**115,500**	**138,600**	**173,800**					
RF203LPRK	ヘッドレストクッションカバー	**19,800**	**26,400**	**30,800**	**37,400**	**46,200**					
オプショナル											
RF203LF	防水カバー(RF203LA用)						**79,200**				

RF203LA

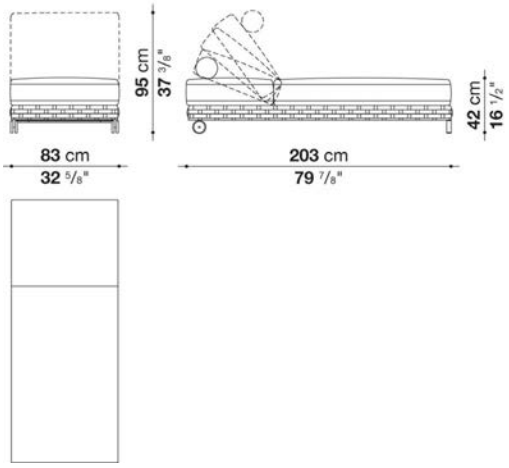

N.B. / 注意事項

フレーム：アシッドグリーン編み0640V、ブルー編み0880B、ボルドー編み0577B、ダブグレー編み0428T、またはターコイズ編み0787Tよりお選びください。
* 脚部は、アンスラサイト塗装0236Bとなります。
* キャスターは、グレー色プラスチックとなります。
* シートクッション (RF203LSEW)、ヘッドレストクッション (RF203LPW) をお選びください。
* 防水カバーのご使用を推奨しております。

RAY OUTDOOR FABRIC / レイ アウトドア ファブリック

OUTDOOR

Armchair cm 85

		B (ファブリック)	A (ファブリック)	E (ファブリック)	S (ファブリック)	L (ファブリック)					
RF85	ラウンジチェア フレーム						**822,800**				
RF85SEW	シートクッション		**188,100**	**194,700**	**203,500**	**215,600**					
RF60_50CW	バッククッション (60 x 50cm)	**56,100**	**66,000**	**75,900**	**90,200**	**100,100**					
追加カバー											
RF85SERK	シートクッションカバー		**44,000**	**50,600**	**58,300**	**69,300**					
RF60_50CRK	バッククッションカバー (60 x 50cm)	**27,500**	**38,500**	**47,300**	**62,700**	**72,600**					
オプショナル											
RF85F	防水カバー(RF85用)						**62,700**				

RF85

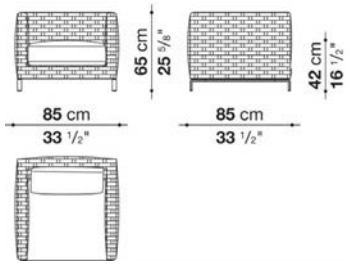

N.B. / 注意事項

フレーム：アシッドグリーン編み0640V、ブルー編み0880B、ボルドー編み0577B、ダブグレー編み0428T、またはターコイズ編み0787Tよりお選びください。
＊脚部は、アンスラサイト塗装0236Bとなります。
＊シートクッション（RF85SEW)、バッククッション（RF60_50CW）をお選びください。
＊防水カバーのご使用を推奨しております。

RAY OUTDOOR FABRIC / レイ アウトドア ファブリック

OUTDOOR

Optional cushions RAY OUTDOOR FABRIC: pillow style

		B (ファブリック)	A (ファブリック)	E (ファブリック)	S (ファブリック)	L (ファブリック)					
OGW55_40A	オプショナルクッション (50 x 35cm)	**44,000**	**44,000**	**50,600**	**58,300**	**64,900**					
OGW48_48A	オプショナルクッション (45 x 45cm)	**47,300**	**53,900**	**59,400**	**64,900**	**75,900**					
追加カバー											
OGW55_40ARK	オプショナルクッションカバー (50 x 35cm)	**24,200**	**26,400**	**33,000**	**39,600**	**47,300**					
OGW48_48ARK	オプショナルクッションカバー (45 x 45cm)	**23,100**	**27,500**	**35,200**	**41,800**	**50,600**					

OGW55_40A



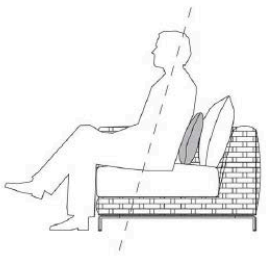

OGW48_48A

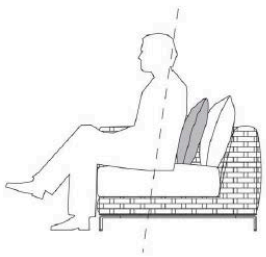

RAY OUTDOOR FABRIC / レイ アウトドア ファブリック

OUTDOOR

Back cushion

		B (ファブリック)	A (ファブリック)	E (ファブリック)	S (ファブリック)	L (ファブリック)					
RF60_50CW	バッククッション (60 x 50cm)	**56,100**	**66,000**	**75,900**	**90,200**	**100,100**					
RF72_50CW	バッククッション (72 x 50cm)	**89,100**	**94,600**	**104,500**	**123,200**	**161,700**					
追加カバー											
RF60_50CRK	バッククッションカバー (60 x 50cm)	**27,500**	**38,500**	**47,300**	**62,700**	**72,600**					
RF72_50CRK	バッククッションカバー (72 x 50cm)	**58,300**	**62,700**	**70,400**	**89,100**	**127,600**					

RAY OUTDOOR NATURAL / レイ アウトドア ナチュラル

OUTDOOR

Antonio Citterio / アントニオ・チッテリオ



TECHNICAL SPECIFICATIONS / 技術情報：

内部構造体	アルミニウム管 成形アルミニウム材
構造体外側仕上	ポリエステルパウダー塗装
座面充填材	密度の異なる成形ポリウレタン ソロテックス®ファイバー 粘弾性ポリウレタン複合材 撥水性ポリエステルファイバーカバー
編上素材	ナチュラル色 テキストレン (PVCコーテッドポリエステル) 編材
背面クッション	ポリエステルファイバー 撥水性ポリエステルファイバーカバー
脚部	アンスラサイト塗装ダイキャストアルミニウム
脚部先端	熱可塑性プラスチック塗装アルミニウム押出材
内部張地	ポリエステル塗装仕上合成素材
表面張地	アウトドア仕様限定ファブリック
防水カバー	片面にポリウレタンコーティングが施されたポリエステル合成繊維

RAY OUTDOOR NATURAL / レイ アウトドア ナチュラル

Sofa cm 236

		B (ファブリック)	A (ファブリック)	E (ファブリック)	S (ファブリック)	L (ファブリック)					
RN236	ソファ フレーム						**1,752,300**				
RN236SEW	シートクッション		**484,000**	**499,400**	**519,200**	**546,700**					
RN60_50CW	バッククッション (60×50cm)	**56,100**	**66,000**	**75,900**	**90,200**	**100,100**					
RN72_50CW	バッククッション (72×50cm)	**89,100**	**94,600**	**104,500**	**123,200**	**161,700**					
追加カバー											
RN236SERK	シートクッションカバー		**84,700**	**99,000**	**118,800**	**148,500**					
RN60_50CRK	バッククッションカバー (60×50cm)	**27,500**	**38,500**	**47,300**	**62,700**	**72,600**					
RN72_50CRK	バッククッションカバー (72×50cm)	**58,300**	**62,700**	**70,400**	**89,100**	**127,600**					
オプション											
RF235F	防水カバー						**91,300**				

RN236

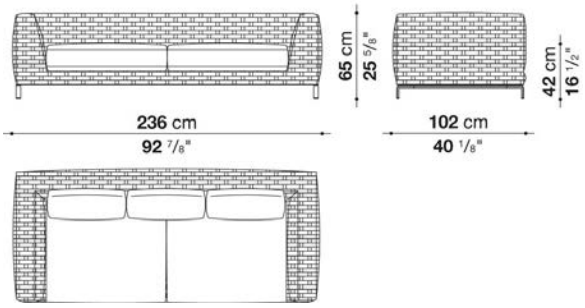

N.B. / 注意事項

* フレームは、ナチュラル色編み0528Nとなります。
* 脚部は、アンスラサイト塗装0236Bとなります。
* シートクッション (RN236SEW)、バッククッション (RN60_50CW) 3個をお選びください。オプショナルクッション2個を追加されることをお勧めします。
* 防水カバーのご使用を推奨しております。

Sofa cm 236 (L)

		B (ファブリック)	A (ファブリック)	E (ファブリック)	S (ファブリック)	L (ファブリック)					
RNL236	ソファフレーム						**1,839,200**				
RNL236SEW	シートクッション		**520,300**	**535,700**	**554,400**	**583,000**					
RN60_50CW	バッククッション (60×50cm)	**56,100**	**66,000**	**75,900**	**90,200**	**100,100**					
RN72_50CW	バッククッション (72×50cm)	**89,100**	**94,600**	**104,500**	**123,200**	**161,700**					
追加カバー											
RNL236SERK	シートクッションカバー		**88,000**	**103,400**	**123,200**	**150,700**					
RN60_50CRK	バッククッションカバー (60×50cm)	**27,500**	**38,500**	**47,300**	**62,700**	**72,600**					
RN72_50CRK	バッククッションカバー (72×50cm)	**58,300**	**62,700**	**70,400**	**89,100**	**127,600**					
オプション											
RFL235F	防水カバー(RNL236用)						**97,900**				

RNL236

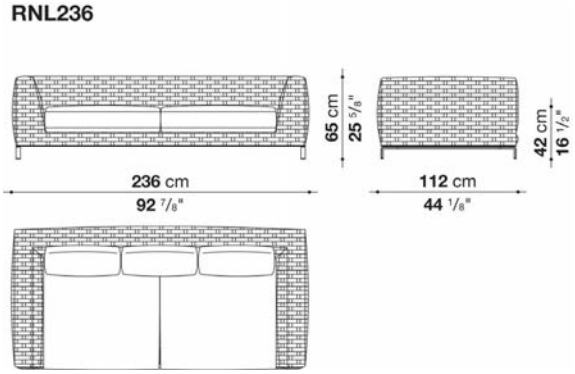

N.B. / 注意事項

* フレームは、ナチュラル色編み0528Nとなります。
* 脚部は、アンスラサイト塗装0236Bとなります。
* シートクッション（RNL236SEW)、バッククッション（RN60_50CW）3個をお選びください。オプショナルクッション4個を追加されることをお勧めします。
* 防水カバーのご使用を推奨しております。

Left and right terminal element cm 236

		B (ファブリック)	A (ファブリック)	E (ファブリック)	S (ファブリック)	L (ファブリック)					
RN236S	レフトアームソファ フレーム						**1,651,100**				
RN236D	ライトアームソファ フレーム						**1,651,100**				
RN236TSEW	シートクッション		**536,800**	**552,200**	**574,200**	**607,200**					
RN60_50CW	バッククッション (60×50cm)	**56,100**	**66,000**	**75,900**	**90,200**	**100,100**					
RN72_50CW	バッククッション (72×50cm)	**89,100**	**94,600**	**104,500**	**123,200**	**161,700**					
追加カバー											
RN236TSERK	シートクッショカバー		**96,800**	**113,300**	**135,300**	**167,200**					
RN60_50CRK	バッククッションカバー (60×50cm)	**27,500**	**38,500**	**47,300**	**62,700**	**72,600**					
RN72_50CRK	バッククッションカバー (72×50cm)	**58,300**	**62,700**	**70,400**	**89,100**	**127,600**					
オプション											
RF235SF	防水カバー（RN236S用）						**91,300**				
RF235DF	防水カバー（RN236D用）						**91,300**				

RN236S

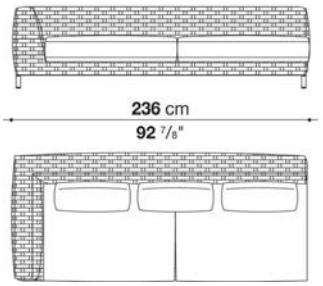

RN236D

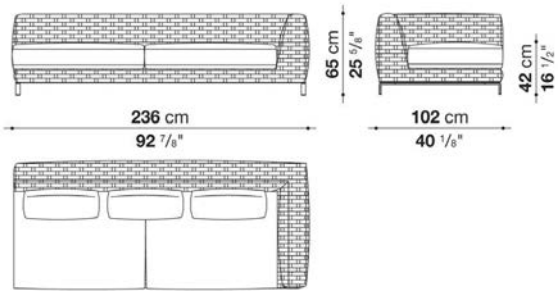

N.B. / 注意事項

* フレームは、ナチュラル色編み0528Nとなります。
* 脚部は、アンスラサイト塗装0236Bとなります。
* シートクッション（RN235TSEW)、バッククッション（RN60_50CW）3個をお選びください。オプショナルクッション3個を追加されることをお勧めします。
* 防水カバーのご使用を推奨しております。

Left and right chaise longue cm 235

		B (ファブリック)	A (ファブリック)	E (ファブリック)	S (ファブリック)	L (ファブリック)					
RN236LS	レフトシェーズロング フレーム						**1,531,200**				
RN236LD	ライトシェーズロング フレーム						**1,531,200**				
RN236LSSEW	レフトシートクッション		**607,200**	**624,800**	**649,000**	**684,200**					
RN236LDSEW	ライトシートクッション		**607,200**	**624,800**	**649,000**	**684,200**					
RN60_50CW	バッククッション (60×50cm)	**56,100**	**66,000**	**75,900**	**90,200**	**100,100**					
RN72_50CW	バッククッション (72×50cm)	**89,100**	**94,600**	**104,500**	**123,200**	**161,700**					
追加カバー											
RN236LSSERK	レフトシートクッションカバー		**112,200**	**128,700**	**152,900**	**189,200**					
RN236LDSERK	ライトシートクッションカバー		**112,200**	**128,700**	**152,900**	**189,200**					
RN60_50CRK	バッククッションカバー (60×50cm)	**27,500**	**38,500**	**47,300**	**62,700**	**72,600**					
RN72_50CRK	バッククッションカバー (72×50cm)	**58,300**	**62,700**	**70,400**	**89,100**	**127,600**					
オプション											
RF235LSF	防水カバー（RN236LS用）						**91,300**				
RF235LDF	防水カバー (RN236LD用)						**91,300**				

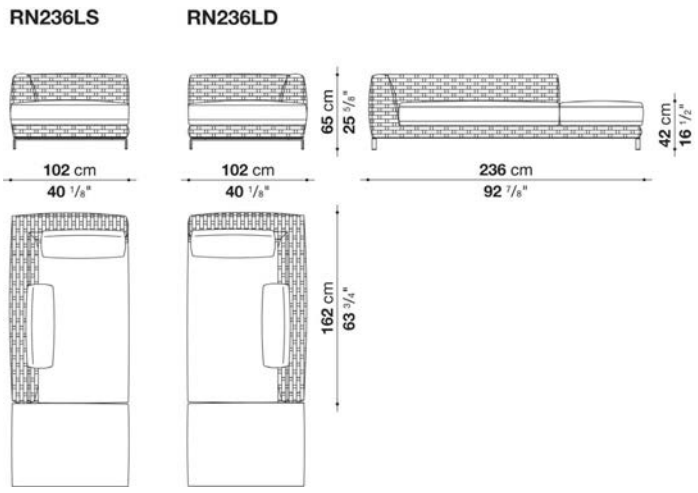

N.B. / 注意事項

＊フレームは、ナチュラル色編み0528Nとなります。
＊脚部は、アンスラサイト塗装0236Bとなります。
＊シートクッション（RN236LSSEW / RN236LDSEW)、バッククッション（RN72_50CW）2個をお選びください。 オプショナルクッション2個を追加されることをお勧めします。
＊防水カバーのご使用を推奨しております。

Armchair cm 85

		B (ファブリック)	A (ファブリック)	E (ファブリック)	S (ファブリック)	L (ファブリック)					
RN86	ラウンジチェア フレーム						822,800				
RN86SEW	シートクッション		188,100	194,700	203,500	215,600					
RN60_50CW	バッククッション (60×50cm)	56,100	66,000	75,900	90,200	100,100					
追加カバー											
RN86SERK	シートクッションカバー		44,000	50,600	58,300	69,300					
RN60_50CRK	バッククッションカバー (60×50cm)	27,500	38,500	47,300	62,700	72,600					
オプション											
RF85F	防水カバー						62,700				

RN86

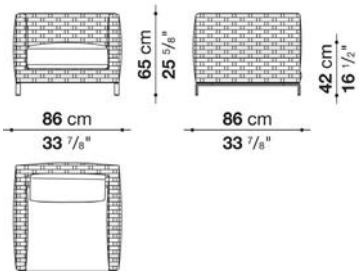

N.B. / 注意事項

* フレームは、ナチュラル色編み0528Nとなります。
* 脚部は、アンスラサイト塗装0236Bとなります。
* シートクッション (RN86SEW)、バッククッション (RN60_50CW) をお選びください。
* 防水カバーのご使用を推奨しております。

RAY OUTDOOR NATURAL / レイ アウトドア ナチュラル

OUTDOOR

Optional cushions RAY OUTDOOR NATURAL: pillow style

		B (ファブリック)	A (ファブリック)	E (ファブリック)	S (ファブリック)	L (ファブリック)					
OGW55_40A	オプショナルクッション (50 x 35cm)	**44,000**	**44,000**	**50,600**	**58,300**	**64,900**					
OGW48_48A	オプショナルクッション (45 x 45cm)	**47,300**	**53,900**	**59,400**	**64,900**	**75,900**					
追加カバー											
OGW55_40ARK	オプショナルクッションカバー (50 x 35cm)	**24,200**	**26,400**	**33,000**	**39,600**	**47,300**					
OGW48_48ARK	オプショナルクッションカバー (45 x 45cm)	**23,100**	**27,500**	**35,200**	**41,800**	**50,600**					

OGW55_40A



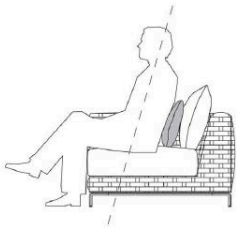

OGW48_48A

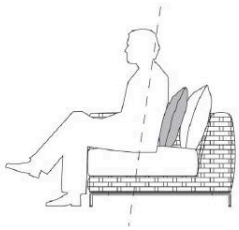

RAY OUTDOOR NATURAL / レイ アウトドア ナチュラル

OUTDOOR

Back cushion

		B (ファブリック)	A (ファブリック)	E (ファブリック)	S (ファブリック)	L (ファブリック)					
RN60_50CW	バッククッション (60×50cm)	**56,100**	**66,000**	**75,900**	**90,200**	**100,100**					
RN72_50CW	バッククッション (72×50cm)	**89,100**	**94,600**	**104,500**	**123,200**	**161,700**					
追加カバー											
RN60_50CRK	バッククッションカバー (60×50cm)	**27,500**	**38,500**	**47,300**	**62,700**	**72,600**					
RN72_50CRK	バッククッションカバー (72×50cm)	**58,300**	**62,700**	**70,400**	**89,100**	**127,600**					

RAY OUTDOOR NATURAL(Wood) / レイ　アウトドア　ナチュラル (ウッドベース)

OUTDOOR

design Antonio Citterio / アントニオ· チッテリオ



TECHNICAL SPECIFICATIONS / 技術情報：

内部構造体	アルミニウム管、及びポリエステル粉体塗装を施された成形アルミニウム材
内部充填材	成形ポリウレタン、ソロテックス®ファイバー及び粘弾性ポリウレタン複合材、撥水性ポリエステルファイバーカバー
背面クッション	ポリエステルファイバー、撥水性ポリエステルファイバーカバー
編上素材	テキストレン® (PVCコーテッドポリエステル) 編材
基壇フレーム	無垢木材
脚部先端	熱可塑性プラスチック
防水カバー	片面にポリウレタンコーティングが施されたポリエステル合成繊維
表面張地	アウトドア仕様限定ファブリック

RAY OUTDOOR NATURAL(Wood) / レイ　アウトドア　ナチュラル (ウッドベース)　OUTDOOR

Sofa cm 236

		B (ファブリック)	A (ファブリック)	E (ファブリック)	S (ファブリック)	L (ファブリック)					
RN236_B	ソファフレーム						**1,752,300**				
RN236SEW	シートクッション		**484,000**	**499,400**	**519,200**	**546,700**					
RN60_50CW	バッククッション (60×50cm)	**56,100**	**66,000**	**75,900**	**90,200**	**100,100**					
RN72_50CW	バッククッション (72×50cm)	**89,100**	**94,600**	**104,500**	**123,200**	**161,700**					
追加カバー											
RN236SERK	シートクッションカバー		**84,700**	**99,000**	**118,800**	**148,500**					
RN60_50CRK	バッククッションカバー (60×50cm)	**27,500**	**38,500**	**47,300**	**62,700**	**72,600**					
RN72_50CRK	バッククッションカバー (72×50cm)	**58,300**	**62,700**	**70,400**	**89,100**	**127,600**					
オプション											
RF235_BF	防水カバー						**91,300**				

RN236_B

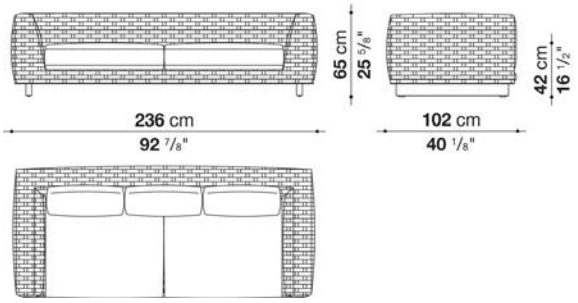

N.B. / 注意事項

* フレームは、ナチュラル色編み0528Nとなります。
* 脚部は、グレーチークウッド0492Tとなります。
* シートクッション (RN236SEW)、バッククッション (RN60_50CW) 3個をお選びください。オプショナルクッション2個を追加されることをお勧めします。
* 防水カバーのご使用を推奨しております。

RAY OUTDOOR NATURAL(Wood) / レイ　アウトドア　ナチュラル (ウッドベース)　OUTDOOR

Sofa cm 236 (L)

		B (ファブリック)	A (ファブリック)	E (ファブリック)	S (ファブリック)	L (ファブリック)					
RNL236_B	ソファフレーム						**1,839,200**				
RNL236SEW	シートクッション		**520,300**	**535,700**	**554,400**	**583,000**					
RN60_50CW	バッククッション (60×50cm)	**56,100**	**66,000**	**75,900**	**90,200**	**100,100**					
RN72_50CW	バッククッション (72×50cm)	**89,100**	**94,600**	**104,500**	**123,200**	**161,700**					
追加カバー											
RNL236SERK	シートクッションカバー		**88,000**	**103,400**	**123,200**	**150,700**					
RN60_50CRK	バッククッションカバー (60×50cm)	**27,500**	**38,500**	**47,300**	**62,700**	**72,600**					
RN72_50CRK	バッククッションカバー (72×50cm)	**58,300**	**62,700**	**70,400**	**89,100**	**127,600**					
オプション											
RFL235_BF	防水カバー						**97,900**				

RNL236_B

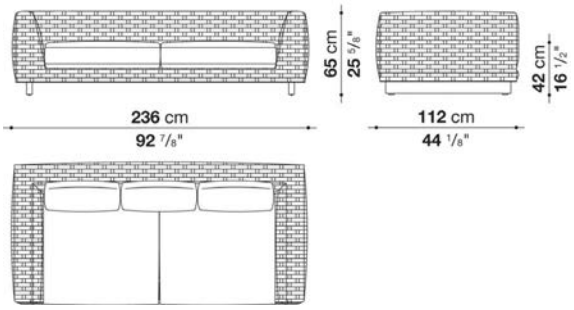

N.B. / 注意事項

* フレームは、ナチュラル色編み0528Nとなります。
* 脚部は、グレーチークウッド0492Tとなります。
* シートクッション (RNL236SEW)、バッククッション (RN60_50CW) 3個をお選びください。オプショナルクッション4個を追加されることをお勧めします。
* 防水カバーのご使用を推奨しております。

RAY OUTDOOR NATURAL(Wood) / レイ　アウトドア　ナチュラル (ウッドベース)　OUTDOOR

Left and right terminal element cm 236

		B (ファブリック)	A (ファブリック)	E (ファブリック)	S (ファブリック)	L (ファブリック)					
RN236S_B	レフトアームソファ フレーム						**1,651,100**				
RN236D_B	ライトアームソファ フレーム						**1,651,100**				
RN236TSEW	シートクッション		**536,800**	**552,200**	**574,200**	**607,200**					
RN60_50CW	バッククッション (60×50cm)	**56,100**	**66,000**	**75,900**	**90,200**	**100,100**					
RN72_50CW	バッククッション (72×50cm)	**89,100**	**94,600**	**104,500**	**123,200**	**161,700**					
追加カバー											
RN236TSERK	シートクッショカバー		**96,800**	**113,300**	**135,300**	**167,200**					
RN60_50CRK	バッククッションカバー (60×50cm)	**27,500**	**38,500**	**47,300**	**62,700**	**72,600**					
RN72_50CRK	バッククッションカバー (72×50cm)	**58,300**	**62,700**	**70,400**	**89,100**	**127,600**					
オプション											
RF235S_BF	防水カバー						**91,300**				
RF235D_BF	防水カバー						**91,300**				

RN236S_B

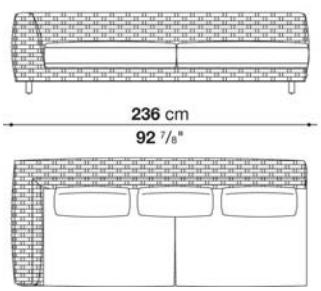

RN236D_B

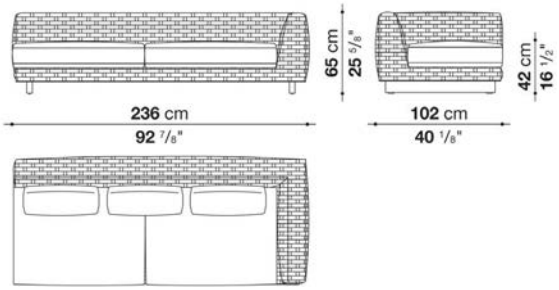

N.B. / 注意事項

＊フレームは、ナチュラル色編み0528Nとなります。
＊脚部は、グレーチークウッド0492Tとなります。
＊シートクッション (RN236TSEW)、バッククッション (RN60_50CW) 3個をお選びください。オプショナルクッション3個を追加されることをお勧めします。
＊防水カバーのご使用を推奨しております。

Left and right chaise longue cm 235

		B (ファブリック)	A (ファブリック)	E (ファブリック)	S (ファブリック)	L (ファブリック)					
RN236LS_B	レフトシェーズロングフレーム						**1,531,200**				
RN236LD_B	ライトシェーズロングフレーム						**1,531,200**				
RN236LSSEW	レフトシートクッション		**607,200**	**624,800**	**649,000**	**684,200**					
RN236LDSEW	ライトシートクッション		**607,200**	**624,800**	**649,000**	**684,200**					
RN60_50CW	バッククッション (60×50cm)	**56,100**	**66,000**	**75,900**	**90,200**	**100,100**					
RN72_50CW	バッククッション (72×50cm)	**89,100**	**94,600**	**104,500**	**123,200**	**161,700**					
追加カバー											
RN236LSSERK	レフトシートクッションカバー		**112,200**	**128,700**	**152,900**	**189,200**					
RN236LDSERK	ライトシートクッションカバー		**112,200**	**128,700**	**152,900**	**189,200**					
RN60_50CRK	バッククッションカバー (60×50cm)	**27,500**	**38,500**	**47,300**	**62,700**	**72,600**					
RN72_50CRK	バッククッションカバー (72×50cm)	**58,300**	**62,700**	**70,400**	**89,100**	**127,600**					
オプション											
RF235LS_BF	防水カバー						**91,300**				
RF235LD_BF	防水カバー						**91,300**				

RN236LS_B　**RN236LD_B**

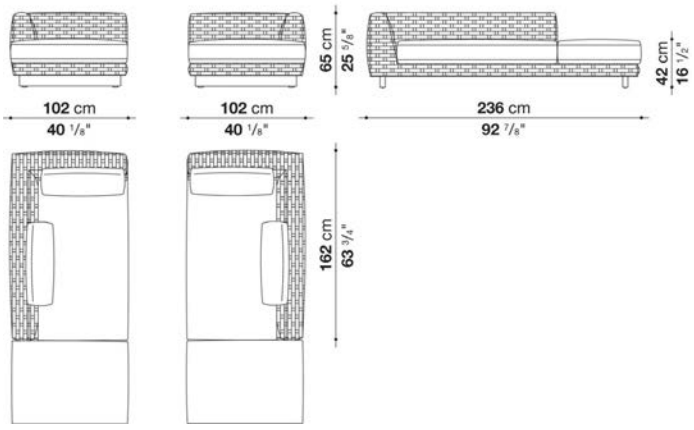

N.B. / 注意事項

* フレームは、ナチュラル色編み0528Nとなります。
* 脚部は、グレーチークウッド0492Tとなります。
* シートクッション (RN236LSSEW / RN236LDSEW)、バッククッション (RN72_50CW) 2個をお選びください。　オプショナルクッション2個を追加されることをお勧めします。
* 防水カバーのご使用を推奨しております。

Armchair cm 85

		B (ファブリック)	A (ファブリック)	E (ファブリック)	S (ファブリック)	L (ファブリック)					
RN86_B	ラウンジチェア						**822,800**				
RN86SEW	シートクッション		**188,100**	**194,700**	**203,500**	**215,600**					
RN60_50CW	バッククッション (60×50cm)	**56,100**	**66,000**	**75,900**	**90,200**	**100,100**					
追加カバー											
RN60_50CRK	バッククッションカバー (60×50cm)	**27,500**	**38,500**	**47,300**	**62,700**	**72,600**					
RN86SERK	シートクッションカバー		**44,000**	**50,600**	**58,300**	**69,300**					
オプション											
RF85_BF	防水カバー						**62,700**				

RN86_B

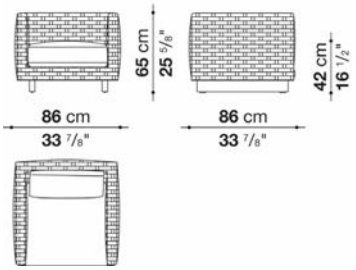

N.B. / 注意事項

* フレームは、ナチュラル色編み0528Nとなります。
* 脚部は、グレーチークウッド0492Tとなります。
* シートクッション (RN86SEW)、バッククッション (RN60_50CW) をお選びください。
* 防水カバーのご使用を推奨しております。

Optional cushions RAY OUTDOOR NATURAL: pillow style

		B (ファブリック)	A (ファブリック)	E (ファブリック)	S (ファブリック)	L (ファブリック)					
OGW55_40A	オプショナルクッション (50 x 35cm)	**44,000**	**44,000**	**50,600**	**58,300**	**64,900**					
OGW48_48A	オプショナルクッション (45 x 45cm)	**47,300**	**53,900**	**59,400**	**64,900**	**75,900**					
追加カバー											
OGW55_40ARK	オプショナルクッションカバー (50 x 35cm)	**24,200**	**26,400**	**33,000**	**39,600**	**47,300**					
OGW48_48ARK	オプショナルクッションカバー (45 x 45cm)	**23,100**	**27,500**	**35,200**	**41,800**	**50,600**					

OGW55_40A



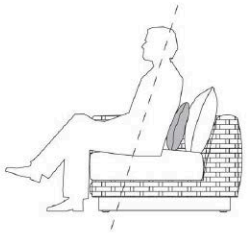

OGW48_48A

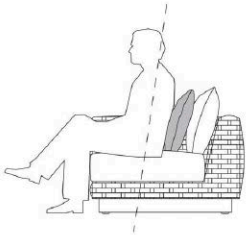

Back cushion

		B (ファブリック)	A (ファブリック)	E (ファブリック)	S (ファブリック)	L (ファブリック)					
RN60_50CW	バッククッション (60×50cm)	**56,100**	**66,000**	**75,900**	**90,200**	**100,100**					
RN72_50CW	バッククッション (72×50cm)	**89,100**	**94,600**	**104,500**	**123,200**	**161,700**					
追加カバー											
RN60_50CRK	バッククッションカバー (60×50cm)	**27,500**	**38,500**	**47,300**	**62,700**	**72,600**					
RN72_50CRK	バッククッションカバー (72×50cm)	**58,300**	**62,700**	**70,400**	**89,100**	**127,600**					



TECHNICAL SPECIFICATIONS / 技術情報：

構造体	ダイキャストアルミニウム押出材
背面とローラー充填材	ポリエステルファイバー
座面充填材	成形ポリウレタン ポリエステルファイバー
編上素材	ポリプロピレンファイバー編上材
座面スラット	グラスファイバー
座面セクション	無垢材
脚部先端	熱可塑性プラスチック
防水カバー	片面にポリウレタンコーティングが施されたポリエステル合成繊維
表面張地	アウトドア仕様限定ファブリック

パーツ・アイテム

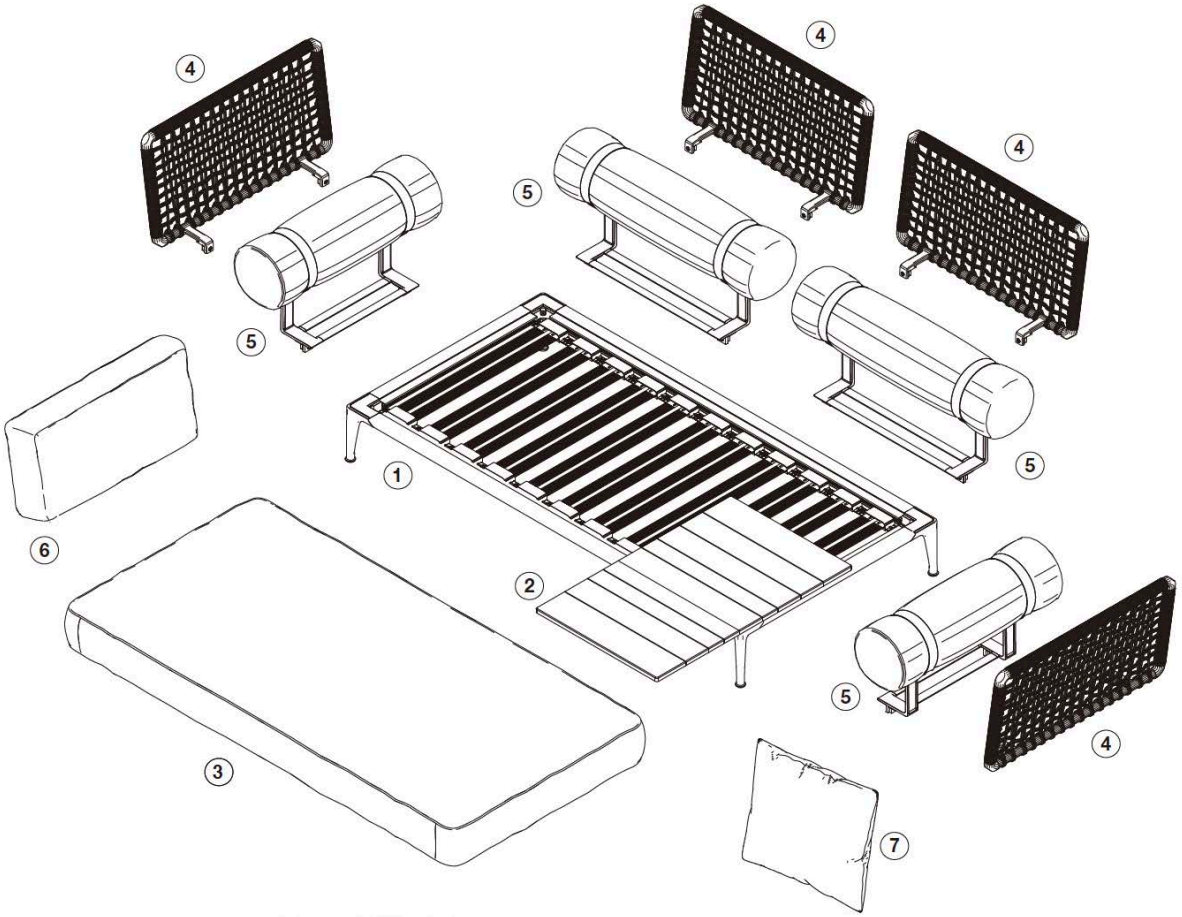

下記のアイテム・パーツをお選びください。
- シートフレーム ①
- トップセクション ②
- シートクッション ③
- バックパネル・サイドパネル ④
- ローラーサポートクッション ⑤
- アームレストクッション ⑥
- オプショナルクッション ⑦

パーツ詳細



シートフレーム

RB95_ST	95 x 130 cm
RB130_ST	130 x 130 cm
RB190_ST	190 x 95 cm
RB226_ST	226 x 95 cm

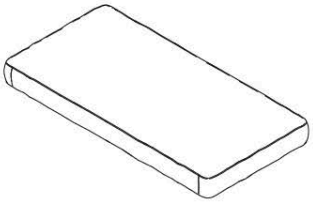

シートクッション

RB95SEN	95 x 130 cm
RB130_95SEN	130 x 95 cm
RB130SEN	130 x 130 cm
RB190SEN	190 x 95 cm
RB226SEN	226 x 95 cm



トップセクション

RB2_PN	58,5 x 94 cm
RB1_PN	34,5 x 129 cm



バックパネル・サイドパネル

RB85_PI	85 cm
RB103_PI	103 cm
RB120_PI	120 cm

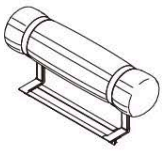

ローラーサポートクッション

RBR1BN	77 cm
RBR2BN	95 cm

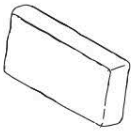

バッククッション・アームレストクッション

RB12CN	77 cm
RB1CN	95 cm
RB13CN	113 cm
RB2CN	130 cm



オプショナルクッション

RB48_48N	48 x 48 cm
RB60_60N	60 x 60 cm

組み合わせ方法

(1) シートフレームは、組み合わせるシートクッションと同じサイズにする必要があります。
ただし、木製トップセクションを組み合わせる場合は、必ず130cm x 95cm または 95cm x 130cmのシートクッションを
お選びください。

例：シートフレーム　190cm x 95cm の場合



シートフレーム cm 190 x 95 (RB190_ST)
シートクッション cm 190 x 95 （ RB190SEN)

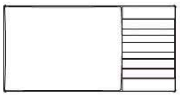

シートフレーム cm 190 x 95 (RB190_ST)
シートクッション cm 130 x 95 (RB130_95SEN)
トップセクション cm 58.5 x 94 (RB2_PN)

(2) バックパネル・サイドパネル、ローラーサポートクッションは、シートフレームの好きな位置に配置できますが、
フレームの長さに応じて配置できるアイテムに制限がありますので、ご注意ください。

例：シートフレーム　190cm x 95cm の場合

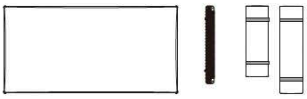

短手方向に配置できるアイテム
バックパネル・サイドパネル cm 85 (RB85_PI) : 1個
ローラーサポートクッション cm 77 (RBR1BN) : 1個
ローラーサポートクッション cm 95 (RBR2BN) : 1個

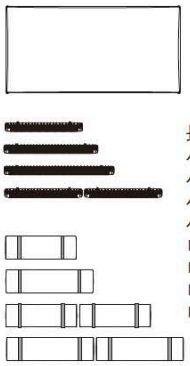

長手方向に配置できるアイテム
バックパネル・サイドパネル cm 85 (RB85_PI) : 1個
バックパネル・サイドパネル cm 103 (RB103_PI) : 1個
バックパネル・サイドパネル cm 120 (RB120_PI) : 1個
バックパネル・サイドパネル cm 85 (RB85_PI) : 2個
ローラーサポートクッション cm 77 (RBR1BN) : 1個
ローラーサポートクッション cm 95 (RBR2BN) : 1個
ローラーサポートクッション cm 77 (RBR1BN) : 2個
ローラーサポートクッション cm 95 (RBR2BN) : 2個

(3) バッククッション・アームレストクッションは、パネルのサイズに合わせてお選びください。

【CASE A：バッククッションとアームレストクッションを離して配置する場合】

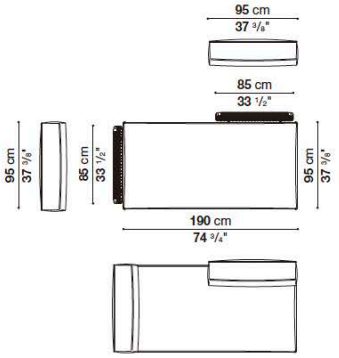

ルール：バッククッション・アームレストクッションは、パネルと同じサイズを選びます。

パネルサイズ cm 85 (RB85_ST)の場合 → クッションサイズ cm 95 （ RB1CN)
パネルサイズ cm 103 (RB103_ST)の場合 → クッションサイズ cm 113 (RB13CN)
パネルサイズ cm 120 (RB120_ST)の場合 → クッションサイズ cm 130 (RB2CN)

トップセクションを組み合わせる場合

例：シートフレーム　190cm x 95cm の場合

-シートフレーム RB190_ST + シートクッション RB130_95SEN
-トップセクション RB2_PN
-バックパネル RB85_PI
-バッククッション RB1C
-サイドパネル RB120_PI
-アームレストクッション RB13CN（※RB2Cは配置できません）

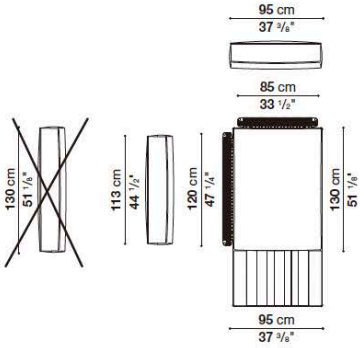

例：シートフレーム　190cm x 95cm の場合

-シートフレーム RB190_ST + シートクッション RB130_95SEN
-トップセクション RB2_PN
-バックパネル RB85_PI
-バッククッション RB12CN（※RB1CNは配置できません）
-サイドパネル RB120_PI
-アームレストクッション RB2CN

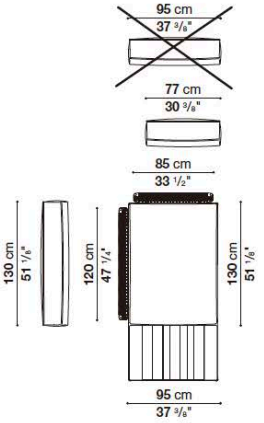

例：シートフレーム　130cm x 130cm の場合

-シートフレーム RB130_ST + シートクッション RB95SEN
-トップセクション RB1_PN
-バックパネル RB85_PI
-バッククッション RB1CN

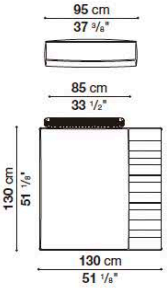

例：シートフレーム　130cm x 130cm の場合

-シートフレーム RB130_ST + シートクッション RB95SEN
-トップセクション RB1_PN
-ローラーサポートクッション RBR2BN または RBR1BN

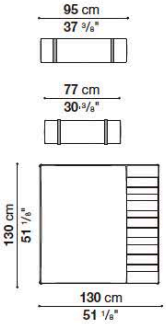

【CASE B：バッククッションとアームレストクッションをつなげて配置する場合】

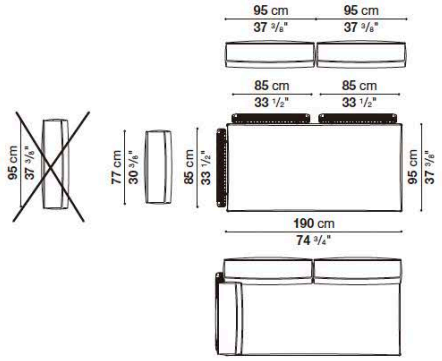

ルール：
バッククッションとアームレストクッションが正しくおさまるように、
アームレストクッションはパネルより小さいサイズを選択します。

サイドパネルサイズ cm 85 (RB85_ST)の場合
アームレストクッションサイズ cm 77(RB2CN) (※RB1CNは配置できません)

(4) ローラーサポートクッションは、バッククッション・アームレストクッションの位置によって選ぶ必要があります。

【CASE C：ローラーサポートクッションとバッククッションをつなげて配置する場合】

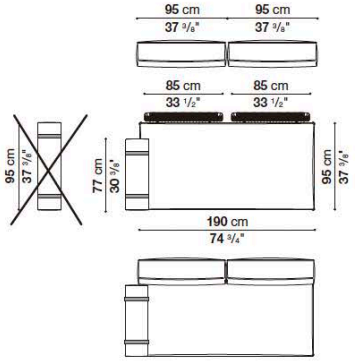

ルール：バッククッションとアーム部分のローラーサポートクッションがが正しくおさまるように、
ローラーサポートクッションは、小さいサイズを選択します。

バッククッションサイズ cm 95 (RB1CN) の場合
ローラーサポートクッションサイズ cm 77 (RBR1BN) (※RBR2BNは配置できません)

＜バッククッションとアームレストクッションの配置ルール＞

【CASE A：バックパネルとサイドパネルを離して配置する場合】

例：シートフレーム　195cm x 95cm の場合

-シートフレーム RB190_ST + シートクッション RB190SEN
-バックパネル・サイドパネル RB85_PI
-バッククッション・アームレストクッション RB1CN

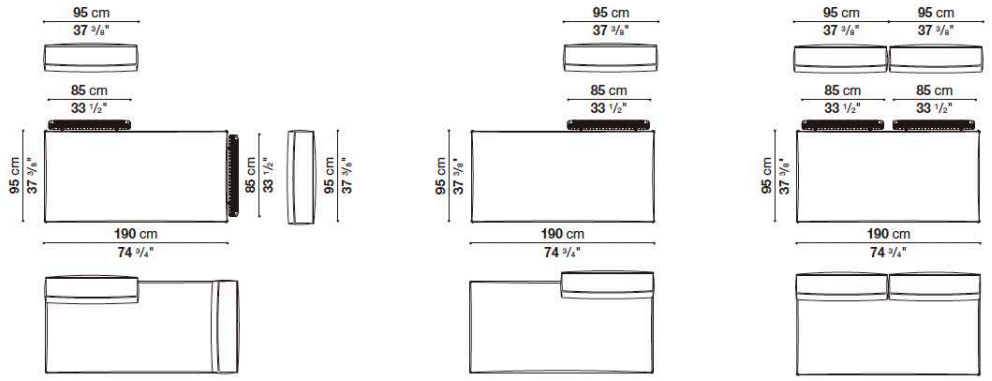

例：シートフレーム　195cm x 95cm の場合

-シートフレーム RB190_ST + シートクッション RB190SE
-バックパネル RB120_PI
-バッククッション RB2C

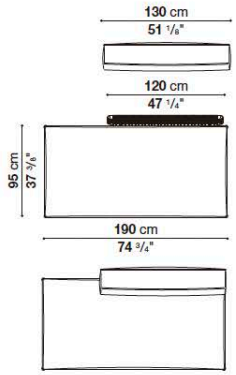

例：シートフレーム　226cm x 95cm の場合

-シートフレーム RB226_ST +シートクッション RB226SEN
-バックパネル RB103_PI
-バッククッション RB13CN

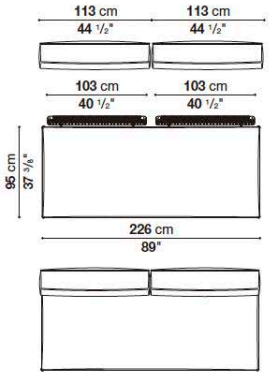

例：シートフレーム　226cm x 95cm の場合

-シートフレーム RB226_ST +シートクッション RB226SEN
-バックパネル RB120_PI
-バッククッション RB2CN

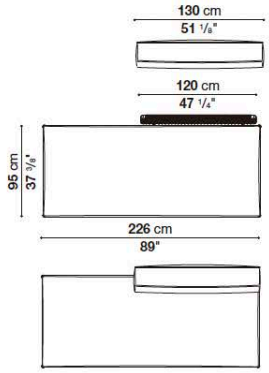

例：シートフレーム　130cm x130cm の場合

-シートフレーム RB130_ST + シートクッション RB130SEN
-バックパネル RB120_PI
-バッククッション RB2CN

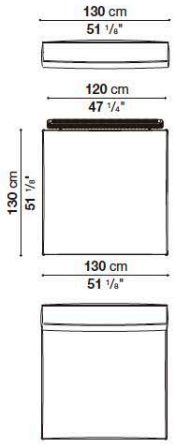

例：シートフレーム　130cm x130cm の場合

-シートフレーム RB130_ST + シートクッション RB130SEN
-バックパネル RB85_PI
-バッククッション RB1CN

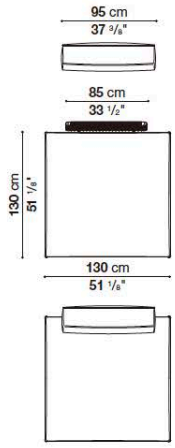

【CASE B：バックパネルとサイドパネルをつなげて配置する場合】

例：シートフレーム　190cm x 95cm の場合

-シートフレーム RB190_ST + シートクッション RB190SEN
-バックパネル RB85_PI
-バッククッション RB1CN
-サイドパネル RB85_PI
-アームレストクッション RB12CN（※RB1CNは配置できません）

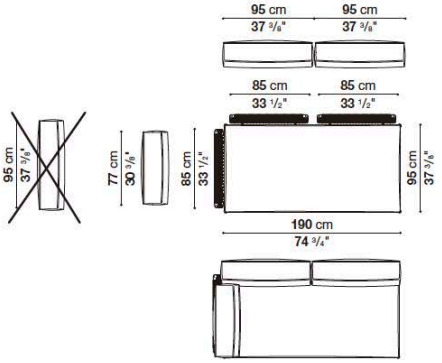

例：シートフレーム　226cm x 95cm の場合

-シートフレーム RB226_ST + シートクッション RB226SEN
-バックパネル RB103_PI
-バッククッション RB13C
-サイドパネル RB85_PI
-アームレストクッション RB12CN（※RB1CNは配置できません）

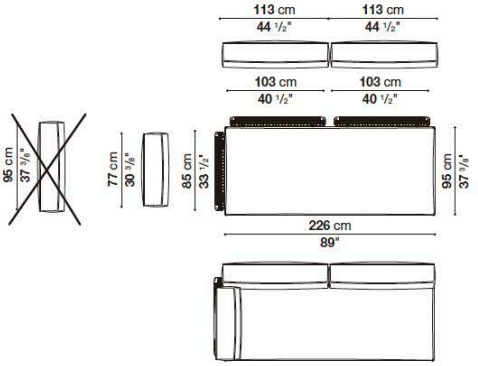

例：シートフレーム　95cm x 130cm の場合

-シートフレーム RB95_ST + シートクッション RB95SEN
-バックパネル RB85_PI
-バッククッション RB1CN
-サイドパネル RB120_PI
-アームレストクッション RB13CN（※RB2CNは配置できません）

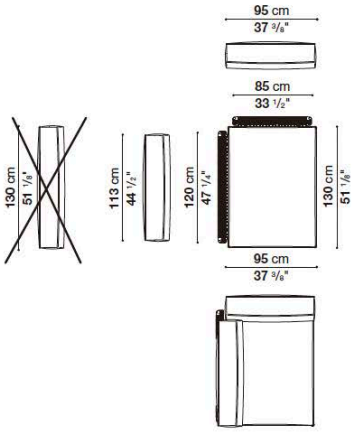

例：シートフレーム　95cm x 130cm の場合

-シートフレーム RB95_ST + シートクッション RB95SEN
-バックパネル RB85_PI
-バッククッション RB12N（※RB1CNは配置できません）
-サイドパネル RB120_PI
-アームレストクッション RB2CN

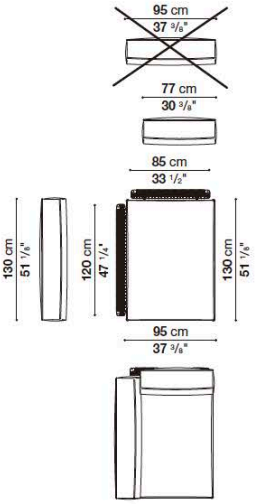

【CASEC：バックパネルとローラーサポートクッションを組み合わせて配置する場合】

例：シートフレーム　190cm x95cm の場合

-シートフレーム RB190_ST + シートクッション RB190SEN
-バックパネル RB85_PI
-バッククッション RB1CN
-ローラーサポートクッション RBR1BN (※RBR2BNは配置できません)

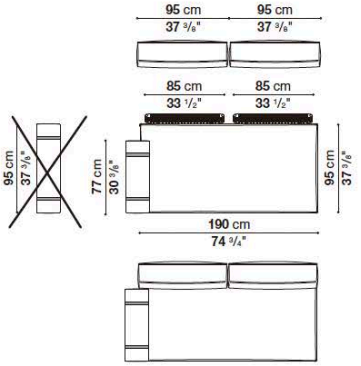

例：シートフレーム　226cm x95cm の場合

-シートフレーム RB226_ST + シートクッション RB226SEN
-バックパネル RB103_PI
-バッククッション RB13CN
-ローラーサポートクッション RBR1BN (※RBR2BNは配置できません)

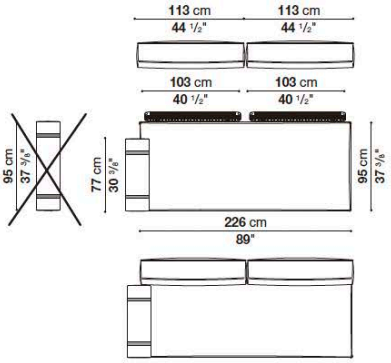

例：シートフレーム　95cm x130cm の場合

-シートフレーム RB95_ST + シートクッション RB95SEN
-サイドパネル RB120_PI
-アームレストクッション RB13CN (※RB2CNは配置できません)
-ローラーサポートクッション RBR2BN

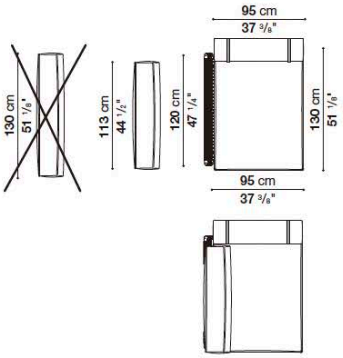

例：シートフレーム　95cm x130cm の場合

-シートフレーム RB95_ST + シートクッション RB95SEN
-サイドパネル RB120_PI
-アームレストクッション RB2CN
-ローラーサポートクッション RBR1BN (※RBR2BNは配置できません)

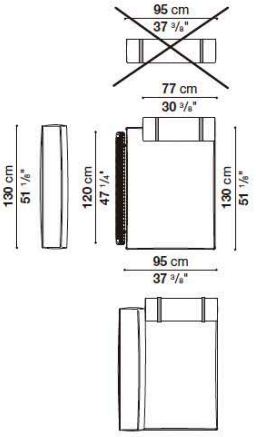

Sofa cm 212

		B (ファブリック)	A (ファブリック)	E (ファブリック)	S (ファブリック)	L (ファブリック)					
RB212	212 ソファフレーム						1,438,800				
RB190SEN	シートクッション		489,500	509,300	524,700	559,900					
クッション：Aタイプ											
RB10CN	バッククッション2個＋アームレストクッション2個セット	609,400	624,800	653,400	673,200	723,800					
クッション：Bタイプ											
RB3CN	バッククッション2個セット	325,600	335,500	354,200	368,500	400,400					
2RB60_60N	クッション(60x60cm)2個セット	129,800	136,400	146,300	152,900	171,600					
クッション：Cタイプ											
RB60_60N	クッション(60x60cm)	73,700	77,000	82,500	86,900	96,800					
追加カバー											
RB190SERK	シートクッション		112,200	129,800	146,300	180,400					
RB10CRK	バッククッション2個＋アームレストクッション2個セット	138,600	154,000	183,700	204,600	253,000					
RB3CRK	バッククッション2個セット	81,400	92,400	111,100	123,200	156,200					
2RB60_60RK	クッション(60x60cm)2個セット	35,200	41,800	50,600	58,300	77,000					
RB60_60RK	クッション(60x60cm)	19,800	23,100	28,600	33,000	44,000					
オプション											
RB1_F	防水カバー						110,000				

RB212

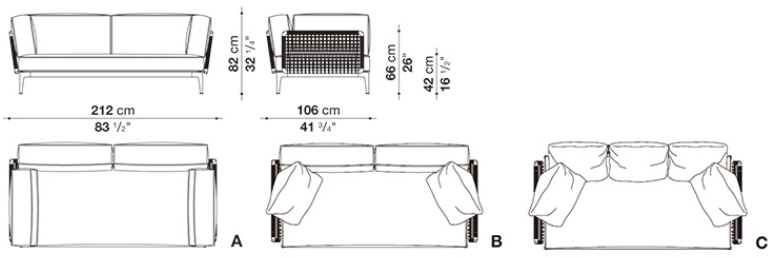



N.B. / 注意事項

＊212ソファフレーム [RB212] シートフレーム190 x 95cm(RB190_ST) 1個＋ バックパネル・ サイドパネル85cm(RB85_PI) 4個のセットとなります。

＊シートフレームとバックパネル・ サイドパネルのフレーム色は、同一となります。
シートフレーム：セージ0427S、クレイ0750A、またはアンスラサイト0236Bよりお選びください。
バックパネル・ サイドパネル：ナチュラル編み(セージフレーム)0431S、ナチュラル編み(クレイフレーム)0721A、アンスラサイト編み(アンスラサイトフレーム)0132Nとなります。

＊クッションはソファに含まれておりませんので、別途お選びください。クッションの組み合わせは以下となります。セットの場合は、同一・ 同色生地となります。
■Aタイプ [RB190SEN] ＋ [RB10CN]
[RB190SEN] シートクッション190 x 95cm ＋ [RB10CN] バッククッション95cm(RB1C)2個とアームレストクッション77cm(RB12C)2個のセット
■Bタイプ [RB190SEN] ＋ [RB3CN] ＋ [2RB60_60N]
[RB190SEN シートクッション190 x 95cm ＋ [RB3CN] バッククッション95cm(RB1CN)2個 セット ＋ [2RB60_60N] クッション60x60cm(RB60_60N)2個セット
■Cタイプ [RB190SE] ＋ [RB60_60] x 5
[RB190SEN] シートクッション190 x 95cm ＋ [RB60_60N] クッション60x60cm(RB60_60N)を5個選択 (※)
(※)クッション5個すべてを同一・ 同色生地にする場合は、[2RB60_60N] クッション60x60cm(RB60_60N)2個セット x 2セットと
[RB60_60N] クッション60x60cm(RB60_60N) x 1個をお選びください。

パイピング(シートクッション・ バッククッション・ アームレストクッション)：ナチュラル0082N、ブルー0095B、レッド0075R、クリームホワイト0041E、ダークグレー0054G、またはアクアマリン0085Aよりお選びください。

＊シートスラット：ブラックグラスファイバーとなります。 ＊防水カバーのご使用を推奨しております。

Sofa cm 220

		B (ファブリック)	A (ファブリック)	E (ファブリック)	S (ファブリック)	L (ファブリック)					
RBR220	220 ソファフレーム						**1,007,600**				
RB190SEN	シートクッション		**489,500**	**509,300**	**524,700**	**559,900**					
RB3CN	バッククッション2個セット	**325,600**	**335,500**	**354,200**	**368,500**	**400,400**					
RBR3BN	ローラーサポートクッション(Ø 25 x 77cm)2個セット	**468,600**	**474,100**	**485,100**	**493,900**	**512,600**					
追加カバー											
RB190SERK	シートクッション		**112,200**	**129,800**	**146,300**	**180,400**					
RB3CRK	バッククッション2個セット	**81,400**	**92,400**	**111,100**	**123,200**	**156,200**					
RBR3BRK	ローラーサポートクッション(Ø 25 x 77cm)2個セット	**49,500**	**55,000**	**67,100**	**73,700**	**93,500**					
オプション											
RB1_F	防水カバー						**110,000**				

RBR220

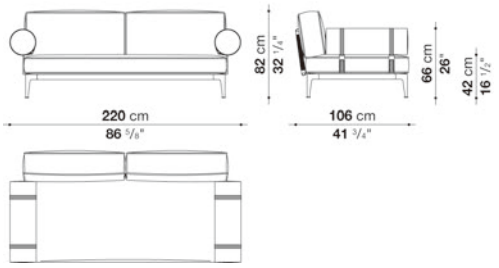



N.B. / 注意事項

＊220ソファフレーム [RBR220]
シートフレーム190 x 95cm(RB190_ST) 1個 + バックパネル85cm(RB85_PI) 2個のセットとなります。

＊シートフレームとバックパネル・サイドパネルのフレーム色は、同一となります。
シートフレーム：セージ0427S、クレイ0750A、またはアンスラサイト0236Bよりお選びください。
バックパネル・サイドパネル：ナチュラル編み(セージフレーム)0431S、ナチュラル編み(クレイフレーム)0721A、
アンスラサイト編み(アンスラサイトフレーム)0132Nとなります。

＊クッションはソファに含まれておりませんので、別途お選びください。
クッションの組み合わせは以下となります。セットの場合は、同一・同色生地となります。
[RB190SEN] シートクッション190 x 95cm
[RB3CN] バッククッション95cm(RB1C) 2個セット
[RBR3BN] ローラーサポートクッション77cm(RBR1BN) 2個セット

ローラーサポートクッションフレーム：セージ0427S、クレイ0750A、またはアンスラサイト0236Bよりお選びください。

パイピング(シートクッション・バッククッション・アームレストクッション・ローラーサポートクッション)：
ナチュラル0082N、ブルー0095B、レッド0075R、クリームホワイト0041E、ダークグレー0054G、またはアクアマリン0085Aよりお選びください。
(ローラーサポートクッションのパイピングとベルトは、同色となります)

＊シートスラット：ブラックグラスファイバーとなります。
＊防水カバーのご使用を推奨しております。

Sofa cm 248-1/2

		B (ファブリック)	A (ファブリック)	E (ファブリック)	S (ファブリック)	L (ファブリック)					
RB248	248 ソファフレーム						**1,538,900**				
RB226SEN	シートクッション		**565,400**	**588,500**	**605,000**	**644,600**					
クッション：Aタイプ											
RB11CN	バッククッション2個+アームレストクッション2個セット	**660,000**	**677,600**	**708,400**	**730,400**	**785,400**					
クッション：Bタイプ											
RB4CN	バッククッション2個セット	**378,400**	**390,500**	**412,500**	**427,900**	**465,300**					
2RB60_60N	クッション(60x60cm)2個セット	**129,800**	**136,400**	**146,300**	**152,900**	**171,600**					
クッション：Cタイプ											
RB60_60N	クッション(60x60cm)	**73,700**	**77,000**	**82,500**	**86,900**	**96,800**					

RB248

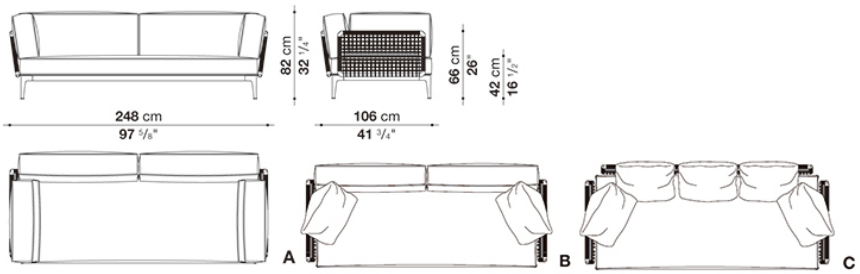

N.B. / 注意事項

＊248ソファフレーム [RB248] シートフレーム226 x 95cm(RB226_ST) 1個＋バックパネル103cm(RB103_PI) 2個＋サイドパネル85cm(RB85_PI) 2個のセットとなります。

＊シートフレームとバックパネル・サイドパネルのフレーム色は、同一となります。
シートフレーム：セージ0427S、クレイ0750A、またはアンスラサイト0236Bよりお選びください。
バックパネル・サイドパネル：ナチュラル編み(セージフレーム)0431S、ナチュラル編み(クレイフレーム)0721A、
アンスラサイト編み(アンスラサイトフレーム)0132Nとなります。

＊クッションはソファに含まれておりませんので、別途お選びください。
クッションの組み合わせは以下となります。セットの場合は、同一・同色生地となります。
■Aタイプ [RB226SEN] ＋ [RB11CN]
[RB226SEN] シートクッション226 x 95cm ＋ [RB11CN] バッククッション113cm(RB13CN)2個とアームレストクッション77cm(RB12CN)2個のセット
■Bタイプ [RB226SEN] ＋ [RB4CN] ＋ [2RB60_60N]
[RB226SEN] シートクッション226 x 95cm＋[RB4CN] バッククッション113cm(RB13CN)2個 セット＋ [2RB60_60N] クッション60x60cm(RB60_60N)2個 セット
■Cタイプ [RB226SEN] ＋ [RB60_60N] x 5
[RB226SEN] シートクッション226 x 95cm＋ [RB60_60N] クッション60x60cm(RB60_60)を5個選択 (※)
(※)クッション5個すべてを同一・同色生地にする場合は、[2RB60_60N] クッション60x60cm(RB60_60N)2個セット x 2セットと[RB60_60N] クッション60x60cm(RB60_60N) x 1個をお選びください。

パイピング(シートクッション・バッククッション・アームレストクッション)：ナチュラル0082N、ブルー0095B、レッド0075R、
クリームホワイト0041E、ダークグレー0054G、またはアクアマリン0085Aよりお選びください。

＊シートスラット：ブラックグラスファイバーとなります。 ＊防水カバーのご使用を推奨しております。

Sofa cm 248-2/2

		B (ファブリック)	A (ファブリック)	E (ファブリック)	S (ファブリック)	L (ファブリック)					
追加カバー											
RB226SERK	シートクッション		**125,400**	**149,600**	**166,100**	**205,700**					
RB11CRK	バッククッション2個+アームレストクッション2個セット	**149,600**	**165,000**	**196,900**	**218,900**	**272,800**					
RB4CRK	バッククッション2個セット	**92,400**	**104,500**	**126,500**	**141,900**	**180,400**					
2RB60_60RK	クッション(60x60cm)2個セット	**35,200**	**41,800**	**50,600**	**58,300**	**77,000**					
RB60_60RK	クッション(60x60cm)	**19,800**	**23,100**	**28,600**	**33,000**	**44,000**					
オプション											
RB2_F	防水カバー						**119,900**				

RB248

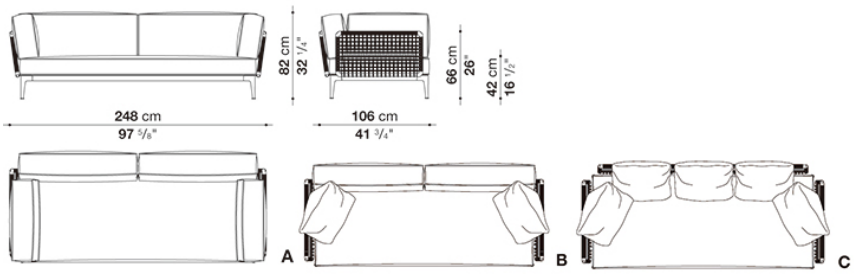



N.B. / 注意事項

＊248ソファフレーム [RB248] シートフレーム226 x 95cm(RB226_ST) 1個＋バックパネル103cm(RB103_PI) 2個＋サイドパネル85cm(RB85_PI) 2個のセットとなります。

＊シートフレームとバックパネル・サイドパネルのフレーム色は、同一となります。
シートフレーム：セージ0427S、クレイ0750A、またはアンスラサイト0236Bよりお選びください。
バックパネル・サイドパネル：ナチュラル編み(セージフレーム)0431S、ナチュラル編み(クレイフレーム)0721A、
アンスラサイト編み(アンスラサイトフレーム)0132Nとなります。

＊クッションはソファに含まれておりませんので、別途お選びください。
クッションの組み合わせは以下となります。セットの場合は、同一・同色生地となります。
■Aタイプ [RB226SEN] ＋ [RB11CN]
[RB226SEN] シートクッション226 x 95cm ＋ [RB11CN] バッククッション113cm(RB13CN)2個とアームレストクッション77cm(RB12CN)2個のセット
■Bタイプ [RB226SEN] ＋ [RB4CN] ＋ [2RB60_60N]
[RB226SEN] シートクッション226 x 95cm＋[RB4CN] バッククッション113cm(RB13CN)2個 セット＋ [2RB60_60N] クッション60x60cm(RB60_60N)2個 セット
■Cタイプ [RB226SEN] ＋ [RB60_60N] x 5
[RB226SEN] シートクッション226 x 95cm＋ [RB60_60N] クッション60x60cm(RB60_60)を5個選択 (※)
(※)クッション5個すべてを同一・同色生地にする場合は、[2RB60_60N] クッション60x60cm(RB60_60N)2個セット x 2セットと[RB60_60N] クッション60x60cm(RB60_60N) x 1個をお選びください。

パイピング(シートクッション・バッククッション・アームレストクッション)：ナチュラル0082N、ブルー0095B、レッド0075R、
クリームホワイト0041E、ダークグレー0054G、またはアクアマリン0085Aよりお選びください。

＊シートスラット：ブラックグラスファイバーとなります。 ＊防水カバーのご使用を推奨しております。

Sofa cm 256

		B (ファブリック)	A (ファブリック)	E (ファブリック)	S (ファブリック)	L (ファブリック)					
RBR256	256 ソファフレーム						**1,108,800**				
RB226SEN	シートクッション		**565,400**	**588,500**	**605,000**	**644,600**					
RB4CN	バッククッション2個セット	**378,400**	**390,500**	**412,500**	**427,900**	**465,300**					
RBR3BN	ローラーサポートクッション(Ø 25 x 77cm)2個セット	**468,600**	**474,100**	**485,100**	**493,900**	**512,600**					
追加カバー											
RB226SERK	シートクッション		**125,400**	**149,600**	**166,100**	**205,700**					
RB4CRK	バッククッション2個セット	**92,400**	**104,500**	**126,500**	**141,900**	**180,400**					
RBR3BRK	ローラーサポートクッション(Ø 25 x 77cm)2個セット	**49,500**	**55,000**	**67,100**	**73,700**	**93,500**					
オプション											
RB2_F	防水カバー						**119,900**				

RBR256

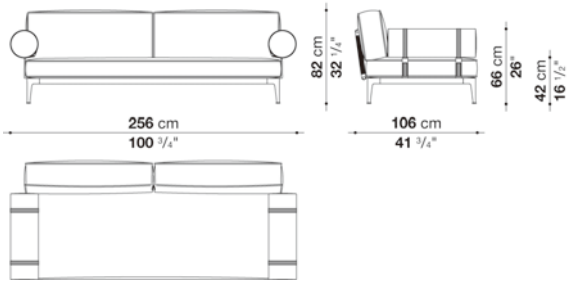



N.B. / 注意事項

＊256ソファフレーム [RBR256]
シートフレーム226 x 95cm(RB226_ST) 1個 + バックパネル103cm(RB103_PI) 2個のセットとなります。

＊シートフレームとバックパネル・サイドパネルのフレーム色は、同一となります。
シートフレーム：セージ0427S、クレイ0750A、またはアンスラサイト0236Bよりお選びください。
バックパネル・サイドパネル：ナチュラル編み(セージフレーム)0431S、ナチュラル編み(クレイフレーム)0721A、
アンスラサイト編み(アンスラサイトフレーム)0132Nとなります。

＊クッションはソファに含まれておりませんので、別途お選びください。
クッションの組み合わせは以下となります。セットの場合は、同一・同色生地となります。
[RB226SEN] シートクッション226 x 95cm
[RB4CN] バッククッション113cm(RB13CN)2個 セット
[RBR3BN] ローラーサポートクッション77cm(RBR1BN) 2個セット

ローラーサポートクッションフレーム：セージ0427S、クレイ0750A、またはアンスラサイト0236Bよりお選びください。

パイピング(シートクッション・バッククッション・アームレストクッション・ローラーサポートクッション)：
ナチュラル0082N、ブルー0095B、レッド0075R、クリームホワイト0041E、ダークグレー0054G、または
アクアマリン0085Aよりお選びください。
(ローラーサポートクッションのパイピングとベルトは、同色となります)

＊シートスラット：ブラックグラスファイバーとなります。
＊防水カバーのご使用を推奨しております。

Central element cm 190 (Back Cushion)

		B (ファブリック)	A (ファブリック)	E (ファブリック)	S (ファブリック)	L (ファブリック)					
RB190C	センターソファフレーム						**1,007,600**				
RB190SEN	シートクッション		**489,500**	**509,300**	**524,700**	**559,900**					
RB3CN	バッククッション2個セット	**325,600**	**335,500**	**354,200**	**368,500**	**400,400**					
追加カバー											
RB190SERK	シートクッション		**112,200**	**129,800**	**146,300**	**180,400**					
RB3CRK	バッククッション2個セット	**81,400**	**92,400**	**111,100**	**123,200**	**156,200**					
オプション											
RB1_F	防水カバー						**110,000**				

RB190C

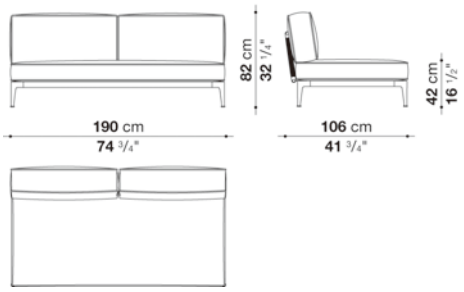



N.B. / 注意事項

＊センターソファフレーム [RB190C]
シートフレーム190 x 95cm(RB190_ST) 1個 + バックパネル85cm(RB85_PI) 2個のセットとなります。

＊シートフレームとバックパネル・サイドパネルのフレーム色は、同一となります。
シートフレーム：セージ0427S、クレイ0750A、またはアンスラサイト0236Bよりお選びください。
バックパネル・サイドパネル：ナチュラル編み(セージフレーム)0431S、ナチュラル編み(クレイフレーム)0721A、
アンスラサイト編み(アンスラサイトフレーム)0132Nとなります。

＊クッションはソファに含まれておりませんので、別途お選びください。
クッションの組み合わせは以下となります。セットの場合は、同一・同色生地となります。
[RB190SEN] シートクッション190 x 95cm
[RB3CN] バッククッション95cm(RB1CN)2個 セット

パイピング(シートクッション・バッククッション・アームレストクッション)：ナチュラル0082N、ブルー0095B、レッド0075R、
クリームホワイト0041E、ダークグレー0054G、またはアクアマリン0085Aよりお選びください。

＊シートスラット：ブラックグラスファイバーとなります。
＊防水カバーのご使用を推奨しております。

Central element cm 190 (Roller Support Cushion)

		B (ファブリック)	A (ファブリック)	E (ファブリック)	S (ファブリック)	L (ファブリック)					
RBR190C	アームレスソファ						**578,600**				
RB190SEN	シートクッション		**489,500**	**509,300**	**524,700**	**559,900**					
RBR4BN	ローラーサポートクッション(Ø 25 x 95cm)2個セット	**544,500**	**551,100**	**562,100**	**568,700**	**588,500**					
追加カバー											
RB190SERK	シートクッション		**112,200**	**129,800**	**146,300**	**180,400**					
RBR4BRK	ローラーサポートクッション(Ø 25 x 95cm)2個セット	**49,500**	**55,000**	**67,100**	**73,700**	**93,500**					
オプション											
RB1_F	防水カバー						**110,000**				

RBR190C

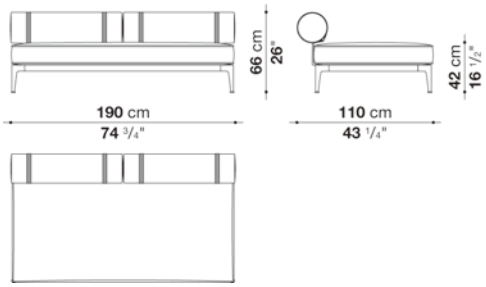

SF SM

N.B. / 注意事項

＊アームレスソファ [RB190C]
シートフレーム190 x 95cm(RB190_ST) のみとなります。

シートフレーム：セージ0427S、クレイ0750A、またはアンスラサイト0236Bよりお選びください。

＊クッションはソファに含まれておりませんので、別途お選びください。
クッションの組み合わせは以下となります。セットの場合は、同一・ 同色生地となります。
[RB190SEN] シートクッション190 x 95cm
[RBR4BN] ローラーサポートクッション95cm(RBR2BN) 2個セット

ローラーサポートクッションフレーム：セージ0427S、クレイ0750A、またはアンスラサイト0236Bよりお選びください。

パイピング(シートクッション・ バッククッション・ アームレストクッション) : ナチュラル0082N、ブルー0095B、レッド0075R、
クリームホワイト0041E、ダークグレー0054G、またはアクアマリン0085Aよりお選びください。
(ローラーサポートクッションのパイピングとベルトは、同色となります)

＊シートスラット：ブラックグラスファイバーとなります。
＊防水カバーのご使用を推奨しております。

Left and right bench cm 190 (Back Cushion-S)

		B (ファブリック)	A (ファブリック)	E (ファブリック)	S (ファブリック)	L (ファブリック)					
RB190PA_1	190 レフト・ライトバックソファ						**793,100**				
RB190SEN	シートクッション		**489,500**	**509,300**	**524,700**	**559,900**					
RB1CN	バッククッション	**172,700**	**177,100**	**188,100**	**195,800**	**212,300**					
追加カバー											
RB190SERK	シートクッション		**112,200**	**129,800**	**146,300**	**180,400**					
RB1CRK	バッククッション	**44,000**	**48,400**	**58,300**	**66,000**	**83,600**					
オプション											
RB1_F	防水カバー						**110,000**				

RB190PA_1

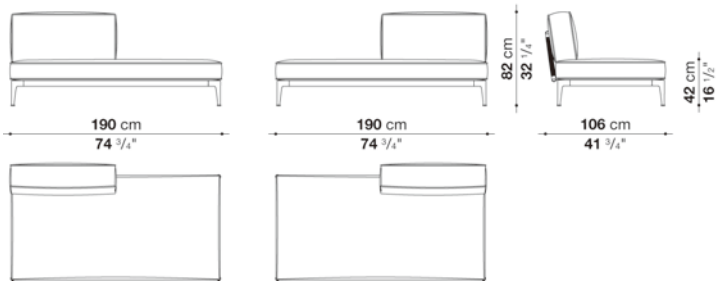

SF SM

N.B. / 注意事項

＊ レフト・ライトバックソファ [RB190PA_1]
シートフレーム190 x 95cm(RB190_ST) 1個 + バックパネル85cm(RB85_PI) 1個のセットとなります。

＊シートフレームとバックパネルのフレーム色は、同一となります。
シートフレーム：セージ0427S、クレイ0750A、またはアンスラサイト0236Bよりお選びください。
バックパネル・サイドパネル：ナチュラル編み(セージフレーム)0431S、ナチュラル編み(クレイフレーム)0721A、
アンスラサイト編み(アンスラサイトフレーム)0132Nとなります。

＊クッションはソファに含まれておりませんので、別途お選びください。
クッションの組み合わせは以下となります。セットの場合は、同一・同色生地となります。
[RB190SEN] + [RB1CN]
[RB190SEN] シートクッション190 x 95cm
[RB1CN] バッククッション95cm(RB1CN)1個

パイピング(シートクッション・バッククッション)：ナチュラル0082N、ブルー0095B、レッド0075R、
クリームホワイト0041E、ダークグレー0054G、またはアクアマリン0085Aよりお選びください。

＊シートスラット：ブラックグラスファイバーとなります。
＊防水カバーのご使用を推奨しております。

Left and right bench cm 190 (Roller Support Cushion)

		B (ファブリック)	A (ファブリック)	E (ファブリック)	S (ファブリック)	L (ファブリック)					
RBR190PA	190 レフト・ライトローラーバックソファ						**578,600**				
RB190SEN	シートクッション		**489,500**	**509,300**	**524,700**	**559,900**					
RBR2BN	ローラーサポートクッション(Ø 25 x 95cm)	**273,900**	**277,200**	**283,800**	**288,200**	**298,100**					
追加カバー											
RB190SERK	シートクッション		**112,200**	**129,800**	**146,300**	**180,400**					
RBR2BRK	ローラーサポートクッション(Ø 25 x 95cm)	**26,400**	**30,800**	**36,300**	**41,800**	**50,600**					
オプション											
RB1_F	防水カバー						**110,000**				

RBR190PA

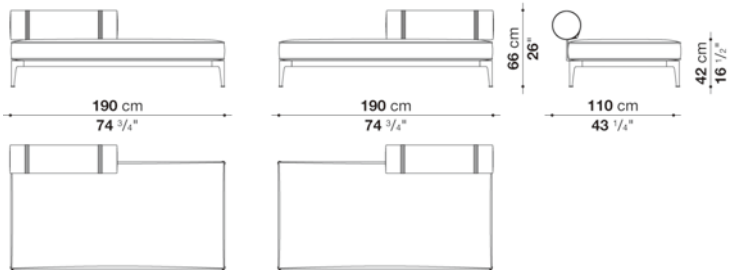

N.B. / 注意事項

＊ 190 レフト・ライトローラーバックソファ [RB190PA]
シートフレーム190 x 95cm(RB190_ST) となります。

シートフレーム：セージ0427S、クレイ0750A、またはアンスラサイト0236Bよりお選びください。

＊クッションはソファに含まれておりませんので、別途お選びください。
クッションの組み合わせは以下となります。セットの場合は、同一・同色生地となります。
[RB190SEN] + [RBR2BN]
[RB190SEN] シートクッション190 x 95cm
[RBR2BN] ローラーサポートクッション95cm(RBR2BN) 1個

ローラーサポートクッションフレーム：セージ0427S、クレイ0750A、またはアンスラサイト0236Bよりお選びください。

パイピング(シートクッション・バッククッション)：ナチュラル0082N、ブルー0095B、レッド0075R、
クリームホワイト0041E、ダークグレー0054G、またはアクアマリン0085Aよりお選びください。
(ローラーサポートクッションのパイピングとベルトは、同色となります)

＊シートスラット：ブラックグラスファイバーとなります。
＊防水カバーのご使用を推奨しております。

Left and right bench cm 190 (Back Cushion-L)

		B (ファブリック)	A (ファブリック)	E (ファブリック)	S (ファブリック)	L (ファブリック)					
RB190PA_2	190 レフト・ライトバックソファ						**844,800**				
RB190SEN	シートクッション		**489,500**	**509,300**	**524,700**	**559,900**					
RB2CN	バッククッション	**220,000**	**227,700**	**239,800**	**248,600**	**270,600**					
追加カバー											
RB190SERK	シートクッション		**112,200**	**129,800**	**146,300**	**180,400**					
RB2CRK	バッククッション	**50,600**	**57,200**	**69,300**	**78,100**	**99,000**					
オプション											
RB1_F	防水カバー						**110,000**				

RB190PA_2

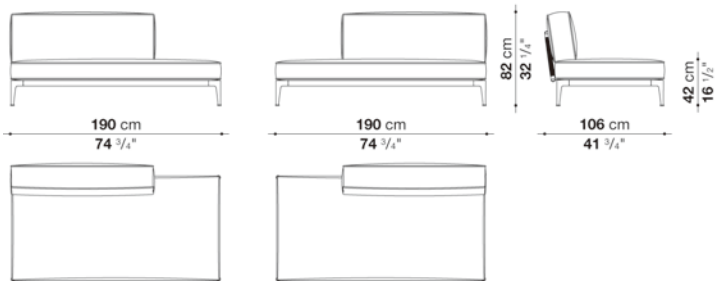



N.B. / 注意事項

＊190 レフト・ライトバックソファ [RB190PA2]
シートフレーム190 x 95cm(RB190_ST) 1個 + バックパネル120cm(RB120_PI) 2個のセットとなります。

＊シートフレームとバックパネル・サイドパネルのフレーム色は、同一となります。
シートフレーム：セージ0427S、クレイ0750A、またはアンスラサイト0236Bよりお選びください。
バックパネル・サイドパネル：ナチュラル編み(セージフレーム)0431S、ナチュラル編み(クレイフレーム)0721A、
アンスラサイト編み(アンスラサイトフレーム)0132Nとなります。

＊クッションはソファに含まれておりませんので、別途お選びください。
クッションの組み合わせは以下となります。セットの場合は、同一・同色生地となります。
[RB190SEN] シートクッション190 x 95cm
[RB2CN] バッククッション130cm(RB2CN)1個

パイピング(シートクッション・バッククッション・アームレストクッション)：ナチュラル0082N、ブルー0095B、レッド0075R、
クリームホワイト0041E、ダークグレー0054G、またはアクアマリン0085Aよりお選びください。

＊シートスラット：ブラックグラスファイバーとなります。
＊防水カバーのご使用を推奨しております。

Left and right bench cm 190 (Back Cushion with Top section)

		B (ファブリック)	A (ファブリック)	E (ファブリック)	S (ファブリック)	L (ファブリック)	Teakwood				
RB190PA_3	190 レフト・ライトバックソファ							**844,800**			
RB130_95SEN	シートクッション		**369,600**	**386,100**	**398,200**	**426,800**					
RB2_PN	トップセクション 58.5 x 94cm						**195,800**				
RB2CN	バッククッション	**220,000**	**227,700**	**239,800**	**248,600**	**270,600**					
追加カバー											
RB130_95SERK	シートクッション		**88,000**	**105,600**	**116,600**	**146,300**					
RB2CRK	バッククッション	**50,600**	**57,200**	**69,300**	**78,100**	**99,000**					
オプション											
RB1_F	防水カバー							**110,000**			

RB190PA_3

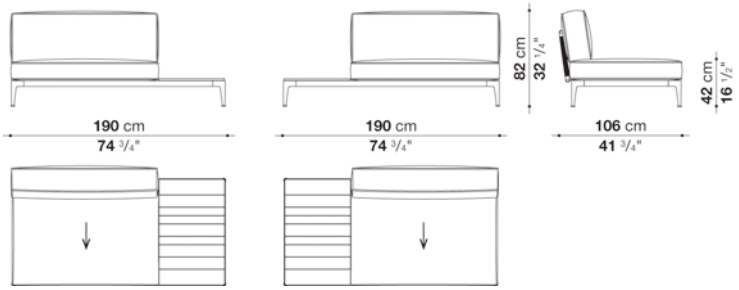

SF SM

N.B. / 注意事項

＊190 レフト・ライトバックソファ [RB190PA_3]
シートフレーム190 x 95cm(RB190_ST) 1個 + バックパネル120cm(RB120_PI) 2個のセットとなります。

＊シートフレームとバックパネルのフレーム色は、同一となります。
シートフレーム：セージ0427S、クレイ0750A、またはアンスラサイト0236Bよりお選びください。
バックパネル：ナチュラル編み(セージフレーム)0431S、ナチュラル編み(クレイフレーム)0721A、
アンスラサイト編み(アンスラサイトフレーム)0132Nとなります。

＊クッションおよびトップセクションはソファに含まれておりませんので、別途お選びください。
組み合わせは以下となります。セットの場合は、同一・同色生地となります。
[RB130_95SEN] シートクッション130 x 95cm
[RB2CN] バッククッション130cm(RB2CN)1個

パイピング(シートクッション・バッククッション・アームレストクッション)：ナチュラル0082N、ブルー0095B、レッド0075R、
クリームホワイト0041E、ダークグレー0054G、またはアクアマリン0085Aよりお選びください。

＊シートスラット：ブラックグラスファイバーとなります。
＊防水カバーのご使用を推奨しております。

Left and right terminal element cm 201 (Back Cushion-S)

		B (ファブリック)	A (ファブリック)	E (ファブリック)	S (ファブリック)	L (ファブリック)					
RB201T_1	201 レフト・ライトバックソファ(アーム付)						**1,007,600**				
RB190SEN	シートクッション		**489,500**	**509,300**	**524,700**	**559,900**					
クッション：Aタイプ											
RB5CN	バッククッション1個+アームレストクッション1個セット	**311,300**	**320,100**	**335,500**	**347,600**	**376,200**					
クッション：Bタイプ											
RB1CN	バッククッション	**172,700**	**177,100**	**188,100**	**195,800**	**212,300**					
RB60_60N	クッション(60x60cm)	**73,700**	**77,000**	**82,500**	**86,900**	**96,800**					
追加カバー											
RB190SERK	シートクッション		**112,200**	**129,800**	**146,300**	**180,400**					
RB5CRK	バッククッション1個+アームレストクッション1個セット	**73,700**	**83,600**	**100,100**	**112,200**	**139,700**					
RB1CRK	バッククッション	**44,000**	**48,400**	**58,300**	**66,000**	**83,600**					
RB60_60RK	クッション(60x60cm)	**19,800**	**23,100**	**28,600**	**33,000**	**44,000**					
オプション											
RB1_F	防水カバー						**110,000**				

RB201T_1

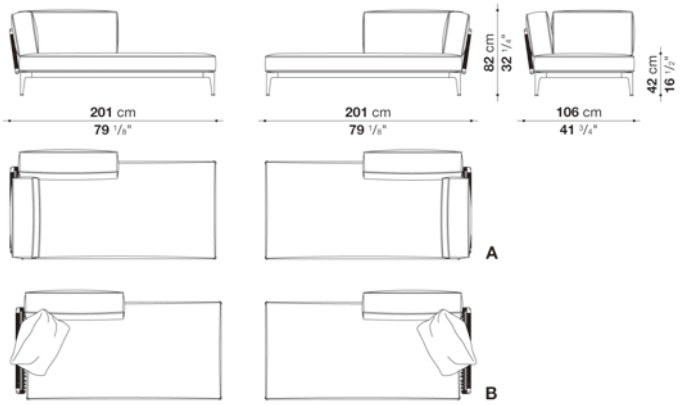

SF SM

N.B. / 注意事項

* 201 レフト・ライトバックソファ(アーム付) [RB201T_1]
シートフレーム190 x 95cm(RB190_ST) 1個 + バックパネル95cm(RB95_PI) 1個 + サイドパネル95cm(RB95_PI) 1個のセットとなります。

* シートフレームとバックパネル・サイドパネルのフレーム色は、同一となります。
シートフレーム：セージ0427S、クレイ0750A、またはアンスラサイト0236Bよりお選びください。
バックパネル・サイドパネル：ナチュラル編み(セージフレーム)0431S、ナチュラル編み(クレイフレーム)0721A、
アンスラサイト編み(アンスラサイトフレーム)0132Nとなります。

* クッションはソファに含まれておりませんので、別途お選びください。
クッションの組み合わせは以下となります。セットの場合は、同一・同色生地となります。
■Aタイプ [RB190SEN] + [RBR5CN]
[RB190SEN] シートクッション190 x 95cm
[RB5CN] バッククッション95cm(RB1CN)1個とアームレストクッション77cm(RB12CN)1個のセット

■Bタイプ [RB190SEN] + [RB1CN] + [RB60_60N]
[RB190SEN] シートクッション190 x 95cm
[RB1CN] バッククッション95cm(RB1CN)1個
[RB60_60N] クッション60 x 60cm(RB60_60N)1個

パイピング(シートクッション・バッククッション・アームレストクッション)：ナチュラル0082N、ブルー0095B、レッド0075R、
クリームホワイト0041E、ダークグレー0054G、またはアクアマリン0085Aよりお選びください。

* シートスラット：ブラックグラスファイバーとなります。
* 防水カバーのご使用を推奨しております。

Left and right terminal element cm 205 (Back Cushion-S with Roller Support)

		B (ファブリック)	A (ファブリック)	E (ファブリック)	S (ファブリック)	L (ファブリック)					
RBR205T_1	201 レフト・ライトバックソファ(ローラーサポートアーム用)						**793,100**				
RB190SEN	シートクッション		**489,500**	**509,300**	**524,700**	**559,900**					
RB1CN	バッククッション	**172,700**	**177,100**	**188,100**	**195,800**	**212,300**					
RBR1BN	ローラーサポートクッション(Ø 25 x 77cm)	**235,400**	**239,800**	**245,300**	**249,700**	**261,800**					
追加カバー											
RB190SERK	シートクッション		**112,200**	**129,800**	**146,300**	**180,400**					
RB1CRK	バッククッション	**44,000**	**48,400**	**58,300**	**66,000**	**83,600**					
RBR1BRK	ローラーサポートクッション(Ø 25 x 77cm)	**26,400**	**30,800**	**36,300**	**41,800**	**50,600**					
オプション											
RB1_F	防水カバー						**110,000**				

RBR205T_1

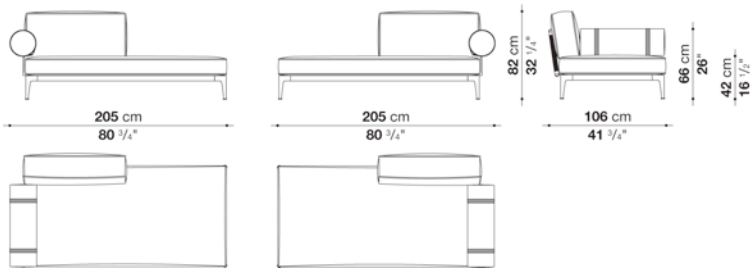



N.B. / 注意事項

＊201 レフト・ライトバックソファ(ローラーサポートアーム用) [RBR205T_1]
シートフレーム190 x 95cm(RB190_ST) 1個＋ バックパネル・サイドパネル85cm(RB85_PI) 1個のセットとなります。

＊シートフレームとバックパネルのフレーム色は、同一となります。
シートフレーム：セージ0427S、クレイ0750A、またはアンスラサイト0236Bよりお選びください。
バックパネル：ナチュラル編み(セージフレーム)0431S、ナチュラル編み(クレイフレーム)0721A、
アンスラサイト編み(アンスラサイトフレーム)0132Nとなります。

＊クッションはソファに含まれておりませんので、別途お選びください。
クッションの組み合わせは以下となります。セットの場合は、同一・ 同色生地となります。
[RB190SEN] ＋ [RB1CN] ＋ [RBR1BN]
[RB190SEN] シートクッション190 x 95cm
[RB1CN] バッククッション95cm(RB1CN)1個
[RBR1BN]ローラーサポートクッションØ 25 x 77cm(RBR1BN)1個

ローラーサポートクッションフレーム：セージ0427S、クレイ0750A、またはアンスラサイト0236Bよりお選びください。

パイピング(シートクッション・バッククッション・ローラーサポートクッション)：ナチュラル0082N、ブルー0095B、レッド0075R、
クリームホワイト0041E、ダークグレー0054G、またはアクアマリン0085Aよりお選びください。
(ローラーサポートクッションのパピングとベルトは、同色となります)

＊シートスラット：ブラックグラスファイバーとなります。
＊防水カバーのご使用を推奨しております。

Left and right terminal element cm 201 (Back Cushion-L)

		B (ファブリック)	A (ファブリック)	E (ファブリック)	S (ファブリック)	L (ファブリック)					
RB201T_2	201 レフト・ライトバックソファ(アーム付)						**1,059,300**				
RB190SEN	シートクッション		**489,500**	**509,300**	**524,700**	**559,900**					
クッション：Aタイプ											
RB7CN	バッククッション1個+アームレストクッション1個セット	**358,600**	**369,600**	**388,300**	**401,500**	**432,300**					
クッション：Bタイプ											
RB2CN	バッククッション	**220,000**	**227,700**	**239,800**	**248,600**	**270,600**					
RB60_60N	クッション(60x60cm)	**73,700**	**77,000**	**82,500**	**86,900**	**96,800**					
追加カバー											
RB190SERK	シートクッション		**112,200**	**129,800**	**146,300**	**180,400**					
RB7CRK	バッククッション1個+アームレストクッション1個セット	**82,500**	**92,400**	**111,100**	**124,300**	**156,200**					
RB2CRK	バッククッション	**50,600**	**57,200**	**69,300**	**78,100**	**99,000**					
RB60_60RK	クッション(60x60cm)	**19,800**	**23,100**	**28,600**	**33,000**	**44,000**					
オプション											
RB1_F	防水カバー						**110,000**				

RB201T_2

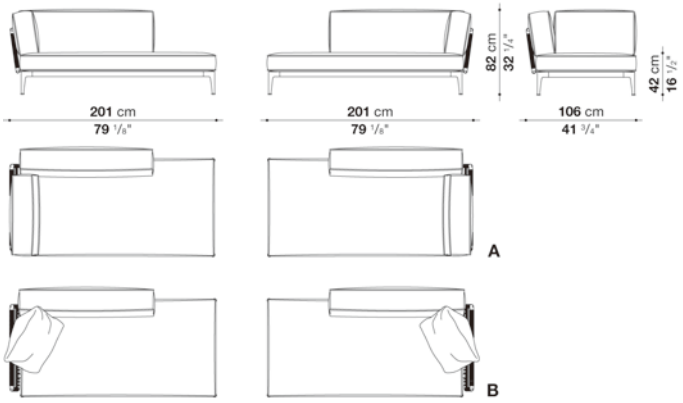

SF SM

N.B. / 注意事項

* 201 レフト・ライトバックソファ(アーム付) [RB201T_2]
シートフレーム190 x 95cm(RB190_ST) 1個 + バックパネル120cm(RB120_PI) 1個 + サイドパネル85cm(RB85_PI) 1個のセットとなります。

* シートフレームとバックパネル・サイドパネルのフレーム色は、同一となります。
シートフレーム：セージ0427S、クレイ0750A、またはアンスラサイト0236Bよりお選びください。
バックパネル・サイドパネル：ナチュラル編み(セージフレーム)0431S、ナチュラル編み(クレイフレーム)0721A、
アンスラサイト編み(アンスラサイトフレーム)0132Nとなります。

* クッションはソファに含まれておりませんので、別途お選びください。
クッションの組み合わせは以下となります。セットの場合は、同一・同色生地となります。
■Aタイプ [RB190SEN] + [RBR7CN]
[RB190SEN] シートクッション190 x 95cm
[RB7CN] バッククッション130cm(RB2CN)1個とアームレストクッション77cm(RB12CN)1個のセット

■Bタイプ [RB190SEN] + [RB2CN] + [RB60_60N]
[RB190SEN] シートクッション190 x 95cm
[RB2CN] バッククッション130cm(RB2CN)1個
[RB60_60N] クッション60 x 60cm(RB60_60N)1個

パイピング(シートクッション・バッククッション・アームレストクッション)：ナチュラル0082N、ブルー0095B、レッド0075R、
クリームホワイト0041E、ダークグレー0054G、またはアクアマリン0085Aよりお選びください。

* シートスラット：ブラックグラスファイバーとなります。
* 防水カバーのご使用を推奨しております。

Left and right terminal element cm 201 (Back Cushion-L with Top section)

		B (ファブリック)	A (ファブリック)	E (ファブリック)	S (ファブリック)	L (ファブリック)	Teakwood				
RB201T_4	201 レフト・ライトバックソファ(アーム付)							**1,059,300**			
RB130_95SEN	シートクッション		**369,600**	**386,100**	**398,200**	**426,800**					
RB2_PN	トップセクション 58.5 x 94cm						**195,800**				
クッション：Aタイプ											
RB7CN	バッククッション1個+アームレストクッション1個セット	**358,600**	**369,600**	**388,300**	**401,500**	**432,300**					
クッション：Bタイプ											
RB2CN	バッククッション	**220,000**	**227,700**	**239,800**	**248,600**	**270,600**					
RB60_60N	クッション(60x60cm)	**73,700**	**77,000**	**82,500**	**86,900**	**96,800**					
追加カバー											
RB130_95SERK	シートクッション		**88,000**	**105,600**	**116,600**	**146,300**					
RB7CRK	バッククッション1個+アームレストクッション1個セット	**82,500**	**92,400**	**111,100**	**124,300**	**156,200**					
RB2CRK	バッククッション	**50,600**	**57,200**	**69,300**	**78,100**	**99,000**					
RB60_60RK	クッション(60x60cm)	**19,800**	**23,100**	**28,600**	**33,000**	**44,000**					
オプション											
RB1_F	防水カバー							**110,000**			

RB201T_4

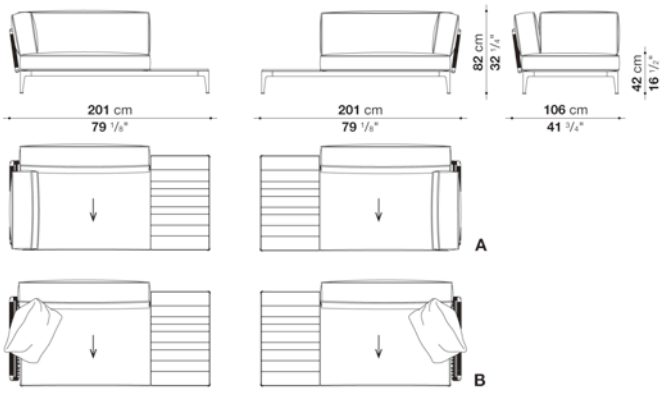

SF SM

N.B. / 注意事項

* 201 レフト・ライトバックソファ(アーム付) [RB201T_4]
シートフレーム190 x 95cm(RB190_ST) 1個 + バックパネル120cm(RB120_PI) 1個 + サイドパネル85cm(RB85_PI) 1個のセットとなります。

* シートフレームとバックパネル・サイドパネルのフレーム色は、同一となります。
シートフレーム：セージ0427S、クレイ0750A、またはアンスラサイト0236Bよりお選びください。
バックパネル・サイドパネル：ナチュラル編み(セージフレーム)0431S、ナチュラル編み(クレイフレーム)0721A、
アンスラサイト編み(アンスラサイトフレーム)0132Nとなります。

* クッションおよびトップセクションはソファに含まれておりませんので、別途お選びください。
クッションの組み合わせは以下となります。セットの場合は、同一・同色生地となります。
■Aタイプ [RB130_95SEN] + [RBR7CN] + [RB2_PNN]
[RB130_95SEN] シートクッション130x 95cm
[RB7CN] バッククッション130cm(RB2CN)1個とアームレストクッション77cm(RB12CN)1個のセット
[RB2_PN] トップセクション 58.5 x 94 cm

■Bタイプ [RB130_95SEN] + [RB2CN] + [RB60_60N] + [RB2_PN]
[RB130_95SEN] シートクッション130x 95cm
[RB2CN] バッククッション130cm(RB2C)1個
[RB60_60N] クッション60 x 60cm(RB60_60)1個
[RB2_PN] トップセクション 58.5 x 94 cm

パイピング(シートクッション・バッククッション・アームレストクッション)：ナチュラル0082N、ブルー0095B、レッド0075R、
クリームホワイト0041E、ダークグレー0054G、またはアクアマリン0085Aよりお選びください。

* シートスラット：ブラックグラスファイバーとなります。
* 防水カバーのご使用を推奨しております。

Left and right terminal element cm 205 (Back Cushion-L with Roller Support)

		B (ファブリック)	A (ファブリック)	E (ファブリック)	S (ファブリック)	L (ファブリック)					
RBR205T_2	205 レフト・ライトバックソファ(ローラーサポートアーム用)						**844,800**				
RB190SEN	シートクッション		**489,500**	**509,300**	**524,700**	**559,900**					
RB2CN	バッククッション	**220,000**	**227,700**	**239,800**	**248,600**	**270,600**					
RBR1BN	ローラーサポートクッション(Ø 25 x 77cm)	**235,400**	**239,800**	**245,300**	**249,700**	**261,800**					
追加カバー											
RB190SERK	シートクッション		**112,200**	**129,800**	**146,300**	**180,400**					
RB2CRK	バッククッション	**50,600**	**57,200**	**69,300**	**78,100**	**99,000**					
RBR1BRK	ローラーサポートクッション(Ø 25 x 77cm)	**26,400**	**30,800**	**36,300**	**41,800**	**50,600**					
オプション											
RB1_F	防水カバー						**110,000**				

RBR205T_2

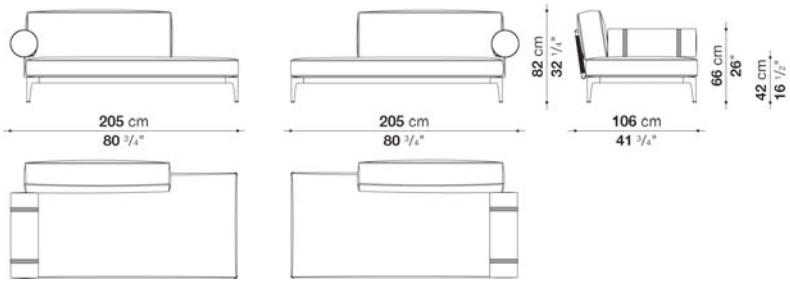

N.B. / 注意事項

＊205 レフト・ライトバックソファ(ローラーサポートアーム用) [RBR205T_2]
シートフレーム190 x 95cm(RB190_ST) 1個＋ バックパネル120cm(RB120_PI) 1個のセットとなります。

＊シートフレームとバックパネルのフレーム色は、同一となります。
シートフレーム：セージ0427S、クレイ0750A、またはアンスラサイト0236Bよりお選びください。
バックパネル：ナチュラル編み(セージフレーム)0431S、ナチュラル編み(クレイフレーム)0721A、
アンスラサイト編み(アンスラサイトフレーム)0132Nとなります。

＊クッションはソファに含まれておりませんので、別途お選びください。
クッションの組み合わせは以下となります。セットの場合は、同一・同色生地となります。
[RB190SEN] ＋ [RB2CN] ＋ [RBR1BN]
[RB190SEN] シートクッション190 x 95cm
[RB2CN] バッククッション130cm(RB2C)1個
[RBR1BN]ローラーサポートクッションØ 25 x 77cm(RBR1BN)1個

ローラーサポートクッションフレーム：セージ0427S、クレイ0750A、またはアンスラサイト0236Bよりお選びください。

パイピング(シートクッション・バッククッション・ローラーサポートクッション)：ナチュラル0082N、ブルー0095B、レッド0075R、
クリームホワイト0041E、ダークグレー0054G、またはアクアマリン0085Aよりお選びください。
(ローラーサポートクッションのパイピングとベルトは、同色となります)

＊シートスラット：ブラックグラスファイバーとなります。
＊防水カバーのご使用を推奨しております。

Left and right terminal element cm 205 with Top Section

		B (ファブリック)	A (ファブリック)	E (ファブリック)	S (ファブリック)	L (ファブリック)	Teakwood				
RBR205T_5	205 レフト・ライトバックソファ(ローラーサポートアーム用)							**844,800**			
RB130_95SEN	シートクッション		**369,600**	**386,100**	**398,200**	**426,800**					
RB2_PN	トップセクション 58.5 x 94cm						**195,800**				
RB2CN	バッククッション	**220,000**	**227,700**	**239,800**	**248,600**	**270,600**					
RBR1BN	ローラーサポートクッション(Ø 25 x 77cm)	**235,400**	**239,800**	**245,300**	**249,700**	**261,800**					
追加カバー											
RB130_95SERK	シートクッション		**88,000**	**105,600**	**116,600**	**146,300**					
RB2CRK	バッククッション	**50,600**	**57,200**	**69,300**	**78,100**	**99,000**					
RBR1BRK	ローラーサポートクッション(? 25 x 77cm)	**26,400**	**30,800**	**36,300**	**41,800**	**50,600**					
オプション											
RB1_F	防水カバー							**110,000**			

RBR205T_5

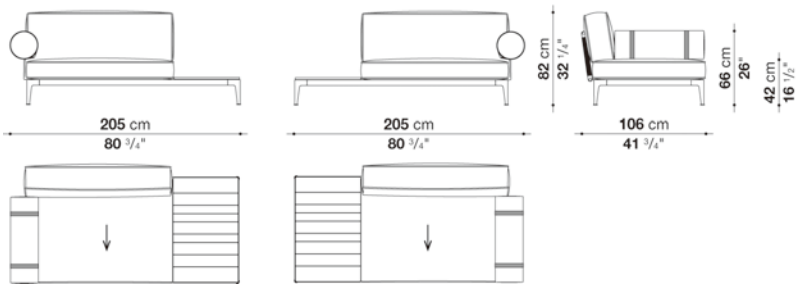

SF SM

N.B. / 注意事項

＊205 レフト・ライトバックソファ(ローラーサポートアーム用) [RBR205T_5]
シートフレーム190 x 95cm(RB190_ST) 1個＋ バックパネル120cm(RB120_PI) 1個のセットとなります。

＊シートフレームとバックパネルのフレーム色は、同一となります。
シートフレーム：セージ0427S、クレイ0750A、またはアンスラサイト0236Bよりお選びください。
バックパネル：ナチュラル編み(セージフレーム)0431S、ナチュラル編み(クレイフレーム)0721A、
アンスラサイト編み(アンスラサイトフレーム)0132Nとなります。

＊クッションはソファに含まれておりませんので、別途お選びください。
クッションの組み合わせは以下となります。セットの場合は、同一・ 同色生地となります。
[RB130_95SEN] ＋ [RB2CN] ＋ [RBR1BN]＋[RB2_PN]
[RB130_95SEN] シートクッション130 x 95cm
[RB2CN] バッククッション130cm(RB2C)1個
[RBR1BN]ローラーサポートクッション 25 x 77cm(RBR1B)1個
[RB2_PNN] トップセクション 58.5 x 94cm

ローラーサポートクッションフレーム：セージ0427S、クレイ0750A、またはアンスラサイト0236Bよりお選びください。

パイピング(シートクッション・ バッククッション・ ローラーサポートクッション)：ナチュラル0082N、ブルー0095B、レッド0075R、
クリームホワイト0041E、ダークグレー0054G、またはアクアマリン0085Aよりお選びください。
(ローラーサポートクッションのパピングとベルトは、同色となります)

＊シートスラット：ブラックグラスファイバーとなります。
＊防水カバーのご使用を推奨しております。

Left and right terminal element cm 201 (2 x Back Cushions)

		B (ファブリック)	A (ファブリック)	E (ファブリック)	S (ファブリック)	L (ファブリック)					
RB201T_3	201 バックソファ(アーム付)						**1,223,200**				
RB190SEN	シートクッション		**489,500**	**509,300**	**524,700**	**559,900**					
クッション：Aタイプ											
RB9CN	バッククッション2個+アームレストクッション1個セット	**474,100**	**487,300**	**509,300**	**526,900**	**567,600**					
クッション：Bタイプ											
RB3CN	バッククッション2個セット	**325,600**	**335,500**	**354,200**	**368,500**	**400,400**					
RB60_60N	クッション(60x60cm)	**73,700**	**77,000**	**82,500**	**86,900**	**96,800**					
追加カバー											
RB190SERK	シートクッション		**112,200**	**129,800**	**146,300**	**180,400**					
RB9CRK	バッククッション2個+アームレストクッション1個セット	**111,100**	**123,200**	**147,400**	**163,900**	**204,600**					
RB3CRK	バッククッション2個セット	**81,400**	**92,400**	**111,100**	**123,200**	**156,200**					
RB60_60RK	クッション(60x60cm)	**19,800**	**23,100**	**28,600**	**33,000**	**44,000**					
オプション											
RB1_F	防水カバー						**110,000**				

RB201T_3

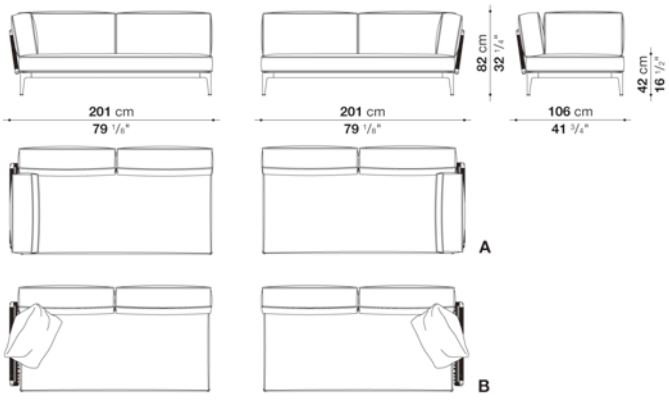

SF SM

N.B. / 注意事項

* 201 レフト・ ライトバックソファ(アーム付) [RB201T_3]
シートフレーム190 x 95cm(RB190_ST) 1個 + バックパネル85cm(RB85_PI) 2個 + サイドパネル85cm(RB85_PI) 1個のセットとなります。

* シートフレームとバックパネル・ サイドパネルのフレーム色は、同一となります。
シートフレーム：セージ0427S、クレイ0750A、またはアンスラサイト0236Bよりお選びください。
バックパネル・ サイドパネル：ナチュラル編み(セージフレーム)0431S、ナチュラル編み(クレイフレーム)0721A、
アンスラサイト編み(アンスラサイトフレーム)0132Nとなります。

* クッションはソファに含まれておりませんので、別途お選びください。
クッションの組み合わせは以下となります。セットの場合は、同一・ 同色生地となります。
■Aタイプ [RB190SEN] + [RB9CN]
[RB190SEN] シートクッション190 x 95cm
[RB9CN] バッククッション95cm(RB1CN)2個とアームレストクッション77cm(RB12CN)1個のセット

■Bタイプ [RB190SEN] + [RB3CN] + [RB60_60N]
[RB190SEN] シートクッション190 x 95cm
[RB3CN] バッククッション95cm(RB1CN)2個
[RB60_60N] クッション60 x 60cm(RB60_60N)1個

パイピング(シートクッション・ バッククッション・ アームレストクッション) : ナチュラル0082N、ブルー0095B、レッド0075R、
クリームホワイト0041E、ダークグレー0054G、またはアクアマリン0085Aよりお選びください。

* シートスラット：ブラックグラスファイバーとなります。
* 防水カバーのご使用を推奨しております。

Left and right terminal element cm 205 (2 x Back Cushions with Roller Support)

		B (ファブリック)	A (ファブリック)	E (ファブリック)	S (ファブリック)	L (ファブリック)					
RBR205T_3	205 バックソファ(ローラーサポートアーム用)						**1,007,600**				
RB190SEN	シートクッション		**489,500**	**509,300**	**524,700**	**559,900**					
RB3CN	バッククッション2個セット	**325,600**	**335,500**	**354,200**	**368,500**	**400,400**					
RBR1BN	ローラーサポートクッション(Ø 25 x 77cm)	**235,400**	**239,800**	**245,300**	**249,700**	**261,800**					
追加カバー											
RB190SERK	シートクッション		**112,200**	**129,800**	**146,300**	**180,400**					
RB3CRK	バッククッション2個セット	**81,400**	**92,400**	**111,100**	**123,200**	**156,200**					
RBR1BRK	ローラーサポートクッション(Ø 25 x 77cm)	**26,400**	**30,800**	**36,300**	**41,800**	**50,600**					
オプション											
RB1_F	防水カバー						**110,000**				

RBR205T_3

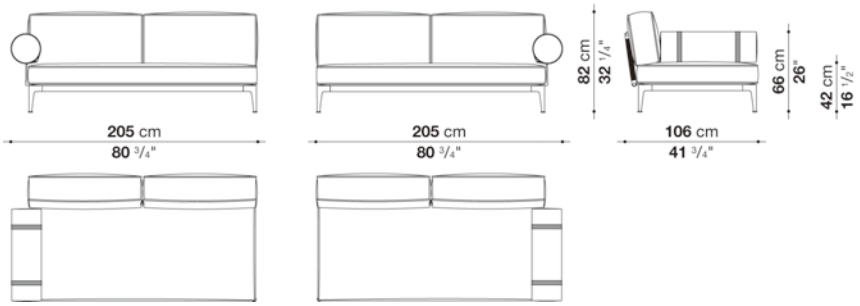

SF SM

N.B. / 注意事項

＊205 レフト・ライトバックソファ(ローラーサポートアーム用) [RBR205T_3]
シートフレーム190 x 95cm(RB190_ST) 1個 + バックパネル85cm(RB85_PI) 2個 のセットとなります。

＊シートフレームとバックパネルのフレーム色は、同一となります。
シートフレーム：セージ0427S、クレイ0750A、またはアンスラサイト0236Bよりお選びください。
バックパネル：ナチュラル編み(セージフレーム)0431S、ナチュラル編み(クレイフレーム)0721A、
アンスラサイト編み(アンスラサイトフレーム)0132Nとなります。

＊クッションはソファに含まれておりませんので、別途お選びください。
クッションの組み合わせは以下となります。セットの場合は、同一・同色生地となります。
[RB190SEN] + [RB3CN] + [RBR1BN]
[RB190SEN] シートクッション190 x 95cm
[RB3CN] バッククッション98cm(RB1C)2個セット
[RBR1BN]ローラーサポートクッションØ 25 x 77cm(RBR1BN)1個

ローラーサポートクッションフレーム：セージ0427S、クレイ0750A、またはアンスラサイト0236Bよりお選びください。

パイピング(シートクッション・バッククッション・ローラーサポートクッション)：ナチュラル0082N、ブルー0095B、レッド0075R、
クリームホワイト0041E、ダークグレー0054G、またはアクアマリン0085Aよりお選びください。
(ローラーサポートクッションのパイピングとベルトは、同色となります)

＊シートスラット：ブラックグラスファイバーとなります。
＊防水カバーのご使用を推奨しております。

Left and right terminal element cm 205 (Roller Support Cushions)

		B (ファブリック)	A (ファブリック)	E (ファブリック)	S (ファブリック)	L (ファブリック)					
RBR205T_4	205 レフト・ ライトローラーバックソファ(ローラサポートアーム用)						**578,600**				
RB190SEN	シートクッション		**489,500**	**509,300**	**524,700**	**559,900**					
RBR5BN	ローラーサポートクッション(77cm + 95cm) 2個セット	**506,000**	**512,600**	**523,600**	**531,300**	**551,100**					
追加カバー											
RB190SERK	シートクッション		**112,200**	**129,800**	**146,300**	**180,400**					
RBR5BRK	ローラーサポートクッション(77cm + 95cm) 2個セット	**49,500**	**55,000**	**67,100**	**73,700**	**93,500**					
オプション											
RB1_F	防水カバー						**110,000**				

RBR205T_4

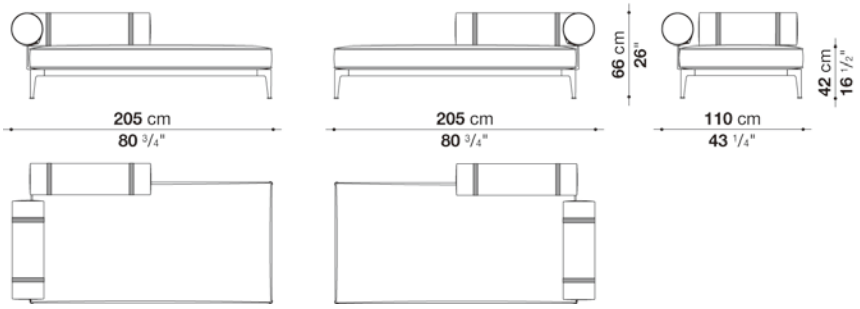

N.B. / 注意事項

＊205 レフト・ ライトローラーバックソファ(ローラサポートアーム用) [RBR205T_4]
シートフレーム190 x 95cm(RB190_ST)となります。

シートフレーム：セージ0427S、クレイ0750A、またはアンスラサイト0236Bよりお選びください。

＊クッションはソファに含まれておりませんので、別途お選びください。
クッションの組み合わせは以下となります。セットの場合は、同一・ 同色生地となります。
[RB190SEN] ＋ [RBR5BN]
[RB190SEN] シートクッション190 x 95cm
[RBR5BN]ローラーサポートクッションØ 25 x 77cm(RBR1BN)1個 ＋ ローラーサポートクッションØ 25 x 95cm(RBR2BN)1個のセット

ローラーサポートクッションフレーム：セージ0427S、クレイ0750A、またはアンスラサイト0236Bよりお選びください。

パイピング(シートクッション・ バッククッション・ ローラーサポートクッション)：ナチュラル0082N、ブルー0095B、レッド0075R、
クリームホワイト0041E、ダークグレー0054G、またはアクアマリン0085Aよりお選びください。
(ローラーサポートクッションのパイピングとベルトは、同色となります）

＊シートスラット：ブラックグラスファイバーとなります。
＊防水カバーのご使用を推奨しております。

Chaise longue cm 141 (W95cm Back Cushion)

		B (ファブリック)	A (ファブリック)	E (ファブリック)	S (ファブリック)	L (ファブリック)					
RB141L_1	シェーズロング						**716,100**				
RB95SEN	シートクッション		**369,600**	**386,100**	**398,200**	**426,800**					
RB1CN	バッククッション	**172,700**	**177,100**	**188,100**	**195,800**	**212,300**					
追加カバー											
RB95SERK	シートクッション		**88,000**	**105,600**	**116,600**	**146,300**					
RB1CRK	バッククッション	**44,000**	**48,400**	**58,300**	**66,000**	**83,600**					
オプション											
RB3_F	防水カバー						**96,800**				

RB141L_1

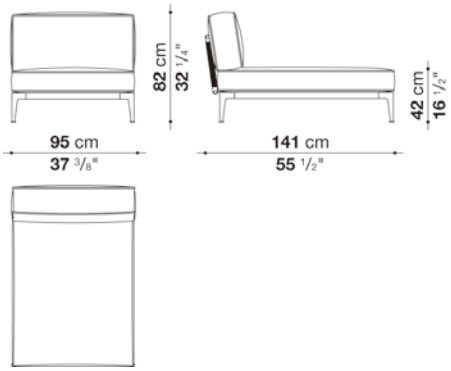

SF SM

N.B. / 注意事項

＊シェーズロング [RB141L_1]
シートフレーム95 x 130cm(RB95_ST) 1個 + バックパネル85cm(RB85_PI) 1個のセットとなります。

＊シートフレームとバックパネル・サイドパネルのフレーム色は、同一となります。
シートフレーム：セージ0427S、クレイ0750A、またはアンスラサイト0236Bよりお選びください。
バックパネル・サイドパネル：ナチュラル編み(セージフレーム)0431S、ナチュラル編み(クレイフレーム)0721A、
アンスラサイト編み(アンスラサイトフレーム)0132Nとなります。

＊クッションはソファに含まれておりませんので、別途お選びください。
クッションの組み合わせは以下となります。セットの場合は、同一・同色生地となります。
[RB95SEN] + [RB1CN]
[RB95SEN] シートクッション95 x 130cm
[RB1CN] バッククッション95cm(RB1CN)

パイピング(シートクッション・バッククッション・アームレストクッション)：ナチュラル0082N、ブルー0095B、レッド0075R、
クリームホワイト0041E、ダークグレー0054G、またはアクアマリン0085Aよりお選びください。

＊シートスラット：ブラックグラスファイバーとなります。
＊防水カバーのご使用を推奨しております。

Chaise longue cm 145 (Roller Support Cushion)

		B (ファブリック)	A (ファブリック)	E (ファブリック)	S (ファブリック)	L (ファブリック)					
RBR145L	シェーズロング						**500,500**				
RB95SEN	シートクッション		**369,600**	**386,100**	**398,200**	**426,800**					
RBR2BN	ローラーサポートクッション(Ø 25 x 95cm)	**273,900**	**277,200**	**283,800**	**288,200**	**298,100**					
追加カバー											
RB95SERK	シートクッション		**88,000**	**105,600**	**116,600**	**146,300**					
RBR2BRK	ローラーサポートクッション(Ø 25 x 95cm)	**26,400**	**30,800**	**36,300**	**41,800**	**50,600**					
オプション											
RB3_F	防水カバー						**96,800**				

RBR145L

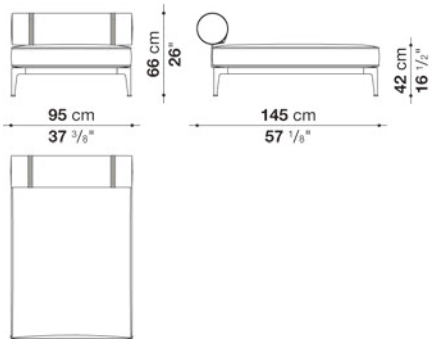

N.B. / 注意事項

＊シェーズロング [RBR145L]
シートフレーム95 x 130cm(RB95_ST) となります。

シートフレーム：セージ0427S、クレイ0750A、またはアンスラサイト0236Bよりお選びください。

＊クッションはソファに含まれておりませんので、別途お選びください。
クッションの組み合わせは以下となります。セットの場合は、同一・ 同色生地となります。
[RB95SEN] + [RBR2BN]
[RB95SEN] シートクッション95 x 130cm
[RBR2BN] ローラーサポートクッションØ 25 x 95cm(RBR2BN)1個

ローラーサポートクッションフレーム：セージ0427S、クレイ0750A、またはアンスラサイト0236Bよりお選びください。

パイピング(シートクッション・ バッククッション・ アームレストクッション)：ナチュラル0082N、ブルー0095B、レッド0075R、
クリームホワイト0041E、ダークグレー0054G、またはアクアマリン0085Aよりお選びください。
(ローラーサポートクッションのパピングとベルトは、同色となります)

＊シートスラット：ブラックグラスファイバーとなります。
＊防水カバーのご使用を推奨しております。

Chaise longue cm 141 (W130cm Back Cushion)

		B (ファブリック)	A (ファブリック)	E (ファブリック)	S (ファブリック)	L (ファブリック)					
RB141L_2	シェーズロング						**822,800**				
RB130SEN	シートクッション		**467,500**	**487,300**	**500,500**	**535,700**					
RB2CN	バッククッション	**220,000**	**227,700**	**239,800**	**248,600**	**270,600**					
追加カバー											
RB130SERK	シートクッション		**103,400**	**123,200**	**137,500**	**172,700**					
RB2CRK	バッククッション	**50,600**	**57,200**	**69,300**	**78,100**	**99,000**					
オプション											
RB4_F	防水カバー						**100,100**				

RB141L_2

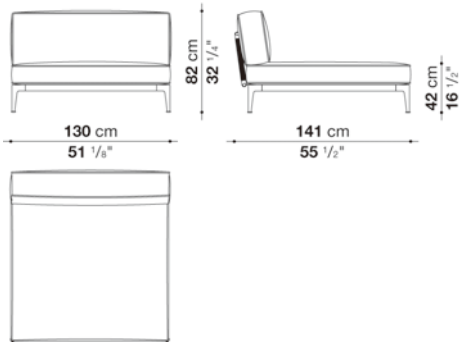

SF SM

N.B. / 注意事項

＊シェーズロング [RB141L_2]
シートフレーム130 x 130cm(RB130_ST) 1個 + バックパネル120cm(RB120_PI) 1個のセットとなります。

＊シートフレームとバックパネル・サイドパネルのフレーム色は、同一となります。
シートフレーム：セージ0427S、クレイ0750A、またはアンスラサイト0236Bよりお選びください。
バックパネル・サイドパネル：ナチュラル編み(セージフレーム)0431S、ナチュラル編み(クレイフレーム)0721A、
アンスラサイト編み(アンスラサイトフレーム)0132Nとなります。

＊クッションはソファに含まれておりませんので、別途お選びください。
クッションの組み合わせは以下となります。セットの場合は、同一・同色生地となります。
[RB130SEN] + [RB2CN]
[RB130SEN] シートクッション130 x 130cm 1個
[RB2CN] バッククッション130cm 1個

パイピング(シートクッション・バッククッション・アームレストクッション)：ナチュラル0082N、ブルー0095B、レッド0075R、
クリームホワイト0041E、ダークグレー0054G、またはアクアマリン0085Aよりお選びください。

＊シートスラット：ブラックグラスファイバーとなります。
＊防水カバーのご使用を推奨しております。

Chaise longue cm 141 (W130cm Back Cushion with Top section)

		B (ファブリック)	A (ファブリック)	E (ファブリック)	S (ファブリック)	L (ファブリック)	Teakwood				
RB141L_3	シェーズロング							**771,100**			
RB95SEN	シートクッション		**369,600**	**386,100**	**398,200**	**426,800**					
RB2_PN	トップセクション 58.5 x 94cm						**195,800**				
RB2CN	バッククッション	**220,000**	**227,700**	**239,800**	**248,600**	**270,600**					
追加カバー											
RB95SERK	シートクッション		**88,000**	**105,600**	**116,600**	**146,300**					
RB2CRK	バッククッション	**50,600**	**57,200**	**69,300**	**78,100**	**99,000**					
オプション											
RB4_F	防水カバー							**100,100**			

RB141L_3

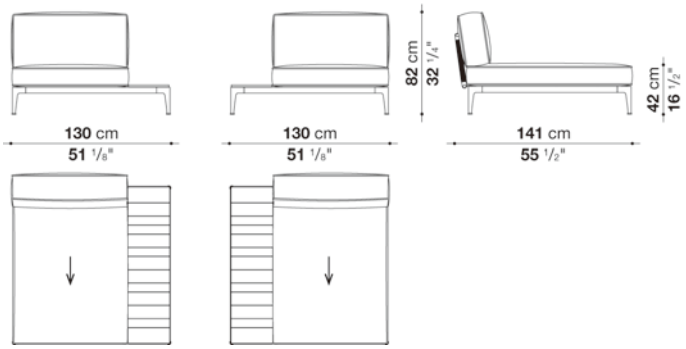

SF SM

N.B. / 注意事項

＊シェーズロング [RB141L_3]
シートフレーム130 x 130cm(RB130_ST) 1個 ＋ バックパネル120cm(RB120_PI) 1個のセットとなります。

＊シートフレームとバックパネル・サイドパネルのフレーム色は、同一となります。
シートフレーム：セージ0427S、クレイ0750A、またはアンスラサイト0236Bよりお選びください。
バックパネル・サイドパネル：ナチュラル編み(セージフレーム)0431S、ナチュラル編み(クレイフレーム)0721A、
アンスラサイト編み(アンスラサイトフレーム)0132Nとなります。

＊クッションおよびトップセクションはソファに含まれておりませんので、別途お選びください。
クッションの組み合わせは以下となります。セットの場合は、同一・同色生地となります。
[RB95SEN] ＋ [RB2CN] + [RB1_PNN]
[RB95SEN] シートクッション95 x 130cm 1個
[RB2CN] バッククッション130cm 1個
[RB1_PN] トップセクション 34.5 x 129cm 1個

パイピング(シートクッション・バッククッション・アームレストクッション)：ナチュラル0082N、ブルー0095B、レッド0075R、
クリームホワイト0041E、ダークグレー0054G、またはアクアマリン0085Aよりお選びください。

＊シートスラット：ブラックグラスファイバーとなります。
＊防水カバーのご使用を推奨しております。

Chaise longue cm 201 (Back Cushion)

		B (ファブリック)	A (ファブリック)	E (ファブリック)	S (ファブリック)	L (ファブリック)					
RB201L	シェーズロング						**793,100**				
RB190SEN	シートクッション		**489,500**	**509,300**	**524,700**	**559,900**					
RB1CN	バッククッション	**172,700**	**177,100**	**188,100**	**195,800**	**212,300**					
追加カバー											
RB190SERK	シートクッション		**112,200**	**129,800**	**146,300**	**180,400**					
RB1CRK	バッククッション	**44,000**	**48,400**	**58,300**	**66,000**	**83,600**					
オプション											
RB1_F	防水カバー						**110,000**				

RB201L

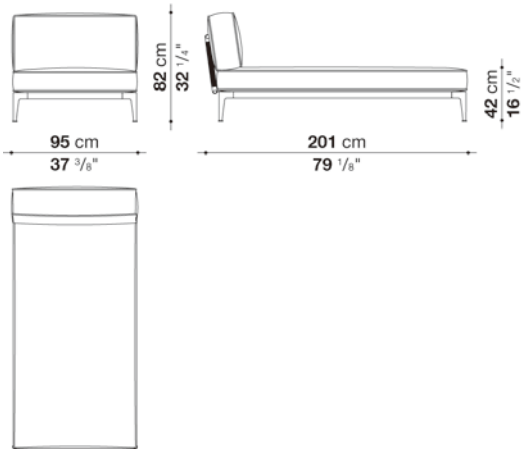

SF SM

N.B. / 注意事項

＊シェーズロング [RB201L]
シートフレーム95 x 130cm(RB95_ST) 1個 + バックパネル85cm(RB85_PI) 1個のセットとなります。

＊シートフレームとバックパネルのフレーム色は、同一となります。
シートフレーム：セージ0427S、クレイ0750A、またはアンスラサイト0236Bよりお選びください。
バックパネル・サイドパネル：ナチュラル編み(セージフレーム)0431S、ナチュラル編み(クレイフレーム)0721A、
アンスラサイト編み(アンスラサイトフレーム)0132Nとなります。

＊クッションはソファに含まれておりませんので、別途お選びください。
クッションの組み合わせは以下となります。セットの場合は、同一・同色生地となります。
[RB190SEN] + [RB1CN]
[RB190SEN] シートクッション95 x 130cm 1個
[RB1CN] バッククッション95cm 1個

パイピング(シートクッション・バッククッション・アームレストクッション)：ナチュラル0082N、ブルー0095B、レッド0075R、
クリームホワイト0041E、ダークグレー0054G、またはアクアマリン0085Aよりお選びください。

＊シートスラット：ブラックグラスファイバーとなります。
＊防水カバーのご使用を推奨しております。

Chaise longue cm 205 (Roller Support Cushion)

		B (ファブリック)	A (ファブリック)	E (ファブリック)	S (ファブリック)	L (ファブリック)					
RBR205L	シェーズロング						578,600				
RB190SEN	シートクッション		489,500	509,300	524,700	559,900					
RBR2BN	ローラーサポートクッション(Ø 25 x 95cm)	273,900	277,200	283,800	288,200	298,100					
追加カバー											
RB190SERK	シートクッション		112,200	129,800	146,300	180,400					
RBR2BRK	ローラーサポートクッション(Ø 25 x 95cm)	26,400	30,800	36,300	41,800	50,600					
オプション											
RB1_F	防水カバー						110,000				

RBR205L

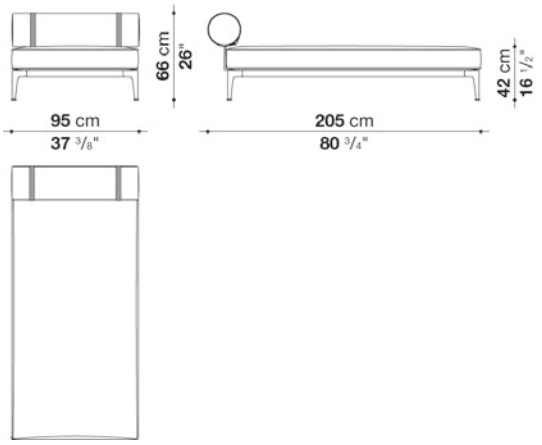

N.B. / 注意事項

＊シェーズロング [RBR205L]
シートフレーム95 x 130cm(RB95_ST) となります。

シートフレーム：セージ0427S、クレイ0750A、またはアンスラサイト0236Bよりお選びください。

＊クッションはソファに含まれておりませんので、別途お選びください。
クッションの組み合わせは以下となります。セットの場合は、同一・ 同色生地となります。
[RB190SEN] + [RBR2BN]
[RB190SEN] シートクッション95 x 130cm
[RBR2BN] ローラーサポートクッションØ 25 x 95cm(RBR2BN)1個

ローラーサポートクッションフレーム：セージ0427S、クレイ0750A、またはアンスラサイト0236Bよりお選びください。

パイピング(シートクッション・ バッククッション・ アームレストクッション) : ナチュラル0082N、ブルー0095B、レッド0075R、
クリームホワイト0041E、ダークグレー0054G、またはアクアマリン0085Aよりお選びください。
(ローラーサポートクッションのパイピングとベルトは、同色となります)

＊シートスラット：ブラックグラスファイバーとなります。
＊防水カバーのご使用を推奨しております。

Left and right chaise longue cm 141 (Back Cushion-S)

		B (ファブリック)	A (ファブリック)	E (ファブリック)	S (ファブリック)	L (ファブリック)					
RB141LB_1	レフト・ ライトシェーズロング						**930,600**				
RB95SEN	シートクッション		**369,600**	**386,100**	**398,200**	**426,800**					
クッション：Aタイプ											
RB5CN	バッククッション1個+アームレストクッション1個セット	**311,300**	**320,100**	**335,500**	**347,600**	**376,200**					
クッション：Bタイプ											
RB1CN	バッククッション	**172,700**	**177,100**	**188,100**	**195,800**	**212,300**					
RB60_60N	クッション(60x60cm)	**73,700**	**77,000**	**82,500**	**86,900**	**96,800**					
追加カバー											
RB95SERK	シートクッション		**88,000**	**105,600**	**116,600**	**146,300**					
RB5CRK	バッククッション1個+アームレストクッション1個セット	**73,700**	**83,600**	**100,100**	**112,200**	**139,700**					
RB1CRK	バッククッション	**44,000**	**48,400**	**58,300**	**66,000**	**83,600**					
RB60_60RK	クッション(60x60cm)	**19,800**	**23,100**	**28,600**	**33,000**	**44,000**					
オプション											
RB3_F	防水カバー						**96,800**				

RB141LB_1

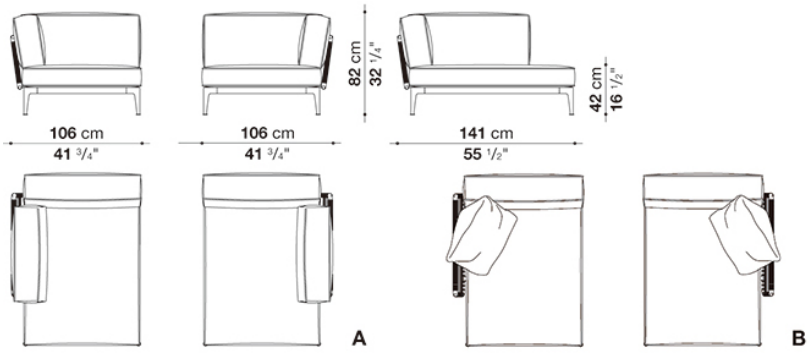



N.B. / 注意事項

＊レフト・ ライトシェーズロング [RB141LB_1]
シートフレーム95 x 130cm(RB95_ST) 1個 + バックパネル95cm(RB95_PI) 1個 + サイドパネル95cm(RB95_PI) 1個のセットとなります。

＊シートフレームとバックパネル・ サイドパネルのフレーム色は、同一となります。
シートフレーム：セージ0427S、クレイ0750A、またはアンスラサイト0236Bよりお選びください。
バックパネル・ サイドパネル：ナチュラル編み(セージフレーム)0431S、ナチュラル編み(クレイフレーム)0721A、
アンスラサイト編み(アンスラサイトフレーム)0132Nとなります。

＊クッションはソファに含まれておりませんので、別途お選びください。
クッションの組み合わせは以下となります。セットの場合は、同一・ 同色生地となります。
■Aタイプ [RB95SEN] + [RB5CN]
[RB95SEN] シートクッション95 x 130cm
[RB5CN] バッククッション95cm(RB1CN)1個とアームレストクッション77cm(RB12CN)1個のセット

■Bタイプ [RB95SEN] + [RB1CN] + [RB60_60N]
[RB95SEN] シートクッション95 x 130cm
[RB1CN] バッククッション95cm(RB1C)1個
[RB60_60N] クッション60 x 60cm(RB60_60)1個

パイピング(シートクッション・ バッククッション・ アームレストクッション)：ナチュラル0082N、ブルー0095B、レッド0075R、
クリームホワイト0041E、ダークグレー0054G、またはアクアマリン0085Aよりお選びください。

＊シートスラット：ブラックグラスファイバーとなります。
＊防水カバーのご使用を推奨しております。

Left and right chaise longue cm 141 (Back Cushion-S with Roller Support Cushion)

		B (ファブリック)	A (ファブリック)	E (ファブリック)	S (ファブリック)	L (ファブリック)					
RBR141LB_1	シェーズロング						**716,100**				
RB95SEN	シートクッション		**369,600**	**386,100**	**398,200**	**426,800**					
RB1CN	バッククッション	**172,700**	**177,100**	**188,100**	**195,800**	**212,300**					
RBR1BN	ローラーサポートクッション(Ø 25 x 77cm)	**235,400**	**239,800**	**245,300**	**249,700**	**261,800**					
追加カバー											
RB95SERK	シートクッション		**88,000**	**105,600**	**116,600**	**146,300**					
RB1CRK	バッククッション	**44,000**	**48,400**	**58,300**	**66,000**	**83,600**					
RBR1BRK	ローラーサポートクッション(Ø 25 x 77cm)	**26,400**	**30,800**	**36,300**	**41,800**	**50,600**					
オプション											
RB3_F	防水カバー						**96,800**				

RBR141LB_1

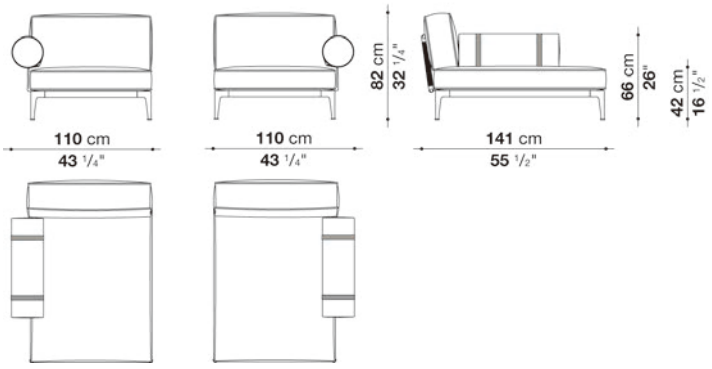



N.B. / 注意事項

＊レフト・ライトシェーズロング [RB141LB_1]
シートフレーム95 x 130cm(RB95_ST) 1個 + バックパネル95cm(RB95_PI) 1個 のセットとなります。

＊シートフレームとバックパネルのフレーム色は、同一となります。
シートフレーム：セージ0427S、クレイ0750A、またはアンスラサイト0236Bよりお選びください。
バックパネル：ナチュラル編み(セージフレーム)0431S、ナチュラル編み(クレイフレーム)0721A、
アンスラサイト編み(アンスラサイトフレーム)0132Nとなります。

＊クッションはソファに含まれておりませんので、別途お選びください。
クッションの組み合わせは以下となります。セットの場合は、同一・ 同色生地となります。
[RB95SEN] + [RB1CN] + [RBR1BN]
[RB95SEN] シートクッション95 x 130cm
[RB1CN] バッククッション95cm(RB1CN)1個
[RBR1BN] ローラーサポートクッションØ 25 x 77cm(RBR1BN)1個

ローラーサポートクッションフレーム：セージ0427S、クレイ0750A、またはアンスラサイト0236Bよりお選びください。

パイピング(シートクッション・ バッククッション・ アームレストクッション)：ナチュラル0082N、ブルー0095B、レッド0075R、
クリームホワイト0041E、ダークグレー0054G、またはアクアマリン0085Aよりお選びください。
(ローラーサポートクッションのパイピングとベルトは、同色となります)

＊シートスラット：ブラックグラスファイバーとなります。
＊防水カバーのご使用を推奨しております。

Left and right chaise longue cm 145 (Roller Support Cushions)

		B (ファブリック)	A (ファブリック)	E (ファブリック)	S (ファブリック)	L (ファブリック)					
RBR145LB_1	シェーズロング						**500,500**				
RB95SEN	シートクッション		**369,600**	**386,100**	**398,200**	**426,800**					
RBR3BN	ローラーサポートクッション(Ø 25 x 77cm)2個セット	**468,600**	**474,100**	**485,100**	**493,900**	**512,600**					
追加カバー											
RB95SERK	シートクッション		**88,000**	**105,600**	**116,600**	**146,300**					
RBR3BRK	ローラーサポートクッション(Ø 25 x 77cm)2個セット	**49,500**	**55,000**	**67,100**	**73,700**	**93,500**					
オプション											
RB3_F	防水カバー						**96,800**				

RBR145LB_1

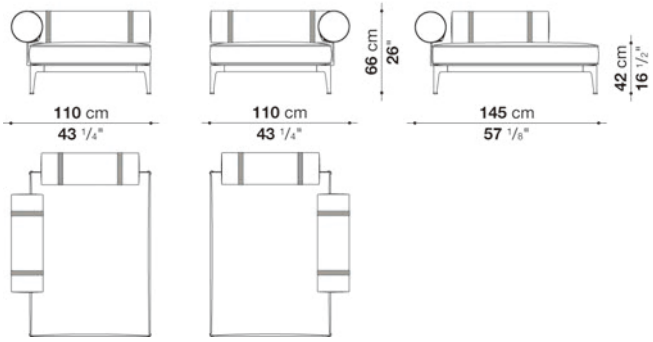

N.B. / 注意事項

＊レフト・ライトシェーズロング [RB145LB_1]
シートフレーム95 x 130cm(RB95_ST) となります。

シートフレーム：セージ0427S、クレイ0750A、またはアンスラサイト0236Bよりお選びください。

＊クッションはソファに含まれておりませんので、別途お選びください。
クッションの組み合わせは以下となります。セットの場合は、同一・同色生地となります。
[RB95SEN] + [RBR3BN]
[RB95SEN] シートクッション95 x 130cm
[RBR3BN] ローラーサポートクッションØ 25 x 77cm(RBR1BN)2個 のセット

ローラーサポートクッションフレーム：セージ0427S、クレイ0750A、またはアンスラサイト0236Bよりお選びください。

パイピング(シートクッション・バッククッション・アームレストクッション)：ナチュラル0082N、ブルー0095B、レッド0075R、クリームホワイト0041E、ダークグレー0054G、またはアクアマリン0085Aお選びください。
(ローラーサポートクッションのパイピングとベルトは、同色となります)

＊シートスラット：ブラックグラスファイバーとなります。
＊防水カバーのご使用を推奨しております。

Left and right chaise longue cm 141 (Armrest Cushion)

		B (ファブリック)	A (ファブリック)	E (ファブリック)	S (ファブリック)	L (ファブリック)					
RB141LB_3	シェーズロング						**1,037,300**				
RB130SEN	シートクッション		**467,500**	**487,300**	**500,500**	**535,700**					
クッション：Aタイプ											
RB7CN	バッククッション1個+アームレストクッション1個セット	**358,600**	**369,600**	**388,300**	**401,500**	**432,300**					
クッション：Bタイプ											
RB2CN	バッククッション	**220,000**	**227,700**	**239,800**	**248,600**	**270,600**					
RB60_60N	クッション(60x60cm)	**73,700**	**77,000**	**82,500**	**86,900**	**96,800**					
追加カバー											
RB130SERK	シートクッション		**103,400**	**123,200**	**137,500**	**172,700**					
RB7CRK	バッククッション1個+アームレストクッション1個セット	**82,500**	**92,400**	**111,100**	**124,300**	**156,200**					
RB2CRK	バッククッション	**50,600**	**57,200**	**69,300**	**78,100**	**99,000**					
RB60_60RK	クッション(60x60cm)	**19,800**	**23,100**	**28,600**	**33,000**	**44,000**					
オプション											
RB4_F	防水カバー						**100,100**				

RB141LB_3

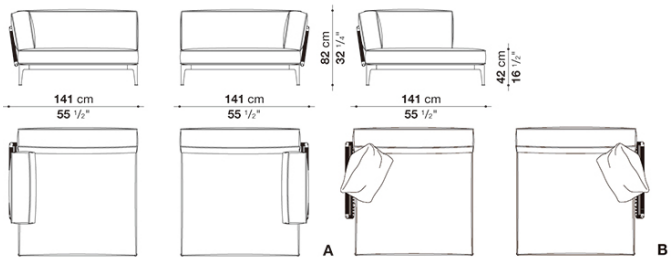



N.B. / 注意事項

＊レフト・ライトシェーズロング [RB141LB_3]
シートフレーム130 x 130cm(RB130_ST) 1個 + バックパネル120cm(RB120_PI) 1個 + サイドパネル85cm(RB85_PI) 1個のセットとなります。

＊シートフレームとバックパネルのフレーム色は、同一となります。
シートフレーム：セージ0427S、クレイ0750A、またはアンスラサイト0236Bよりお選びください。
バックパネル：ナチュラル編み(セージフレーム)0431S、ナチュラル編み(クレイフレーム)0721A、
アンスラサイト編み(アンスラサイトフレーム)0132Nとなります。

＊クッションはソファに含まれておりませんので、別途お選びください。
クッションの組み合わせは以下となります。セットの場合は、同一・同色生地となります。
■Aタイプ [RB130SEN] + [RB7CN]
[RB130SEN] シートクッション130 x 130cm
[RB7CN] バッククッション130cm(RB2CN)1個とアームレストクッション77cm(RB12CN)1個のセット

■Bタイプ [RB130SEN] + [RB2CN] + [RB60_60N]
[RB130SEN] シートクッション130 x 130cm
[RB2CN] バッククッション130cm(RB2CN)1個
[RB60_60N] クッション60 x 60cm(RB60_60N)1個

ローラーサポートクッションフレーム：セージ0427S、クレイ0750A、またはアンスラサイト0236Bよりお選びください。

パイピング(シートクッション・バッククッション・アームレストクッション)：ナチュラル0082N、ブルー0095B、レッド0075R、
クリームホワイト0041E、ダークグレー0054G、またはアクアマリン0085Aよりお選びください。
(ローラーサポートクッションのパイピングとベルトは、同色となります)

＊シートスラット：ブラックグラスファイバーとなります。
＊防水カバーのご使用を推奨しております。

Left and right chaise longue cm 141 (Armrest Cushion with Top section)

		B (ファブリック)	A (ファブリック)	E (ファブリック)	S (ファブリック)	L (ファブリック)	Teakwood				
RB141LB_5	シェーズロング							**986,700**			
RB95SEN	シートクッション		**369,600**	**386,100**	**398,200**	**426,800**					
RB1_PN	トップセクション 34.5 x 129cm						**184,800**				
クッション：Aタイプ											
RB5CN	バッククッション1個+アームレストクッション1個セット	**311,300**	**320,100**	**335,500**	**347,600**	**376,200**					
クッション：Bタイプ											
RB1CN	バッククッション	**172,700**	**177,100**	**188,100**	**195,800**	**212,300**					
RB60_60N	クッション(60x60cm)	**73,700**	**77,000**	**82,500**	**86,900**	**96,800**					
追加カバー											
RB95SERK	シートクッション		**88,000**	**105,600**	**116,600**	**146,300**					
RB5CRK	バッククッション1個+アームレストクッション1個セット	**73,700**	**83,600**	**100,100**	**112,200**	**139,700**					
RB1CRK	バッククッション	**44,000**	**48,400**	**58,300**	**66,000**	**83,600**					
RB60_60RK	クッション(60x60cm)	**19,800**	**23,100**	**28,600**	**33,000**	**44,000**					
オプション											
RB4_F	防水カバー							**100,100**			

RB141LB_5

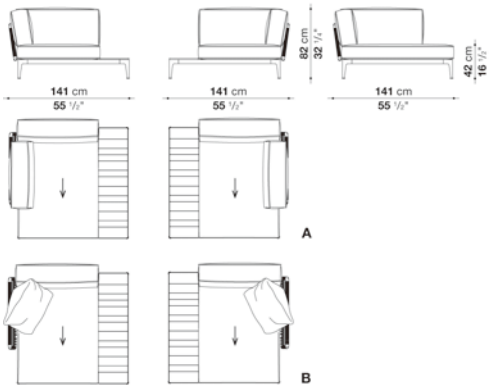

N.B. / 注意事項

＊レフト・ライトシェーズロング [RB141LB_5]
シートフレーム130 x 130cm(RB130_ST) 1個 + バックパネル120cm(RB120_PI) 1個 + サイドパネル85cm(RB85_PI) 1個のセットとなります。

＊シートフレームとバックパネルのフレーム色は、同一となります。
シートフレーム：セージ0427S、クレイ0750A、またはアンスラサイト0236Bよりお選びください。
バックパネル：ナチュラル編み(セージフレーム)0431S、ナチュラル編み(クレイフレーム)0721A、
アンスラサイト編み(アンスラサイトフレーム)0132Nとなります。

＊クッションおよびトップセクションはソファに含まれておりませんので、別途お選びください。
クッションの組み合わせは以下となります。セットの場合は、同一・同色生地となります。
■Aタイプ [RB130SEN] + [RB7CN] + [RB1_PN]
[RB95SEN] シートクッション95 x 130cm
[RB7CN] バッククッション130cm(RB2CN)1個とアームレストクッション77cm(RB12CN)1個のセット
[RB1_PN] トップセクション 34.5 x 129cm

■Bタイプ [RB130SEN] + [RB2CN] + [RB60_60N] + [RB1_PN]
[RB95SEN] シートクッション95 x 130cm
[RB2CN] バッククッション130cm(RB2C)1個
[RB60_60N] クッション60 x 60cm(RB60_60)1個
[RB1_PN] トップセクション 34.5 x 129cm

パイピング(シートクッション・バッククッション・アームレストクッション)：ナチュラル0082N、ブルー0095B、レッド0075R、クリームホワイト0041E、ダークグレー0054G、またはアクアマリン0085Aよりお選びください。

＊シートスラット：ブラックグラスファイバーとなります。
＊防水カバーのご使用を推奨しております。

Left and right chaise longue cm 141 (Roller Support Cushion)

		B (ファブリック)	A (ファブリック)	E (ファブリック)	S (ファブリック)	L (ファブリック)					
RBR141LB_2	シェーズロング						**822,800**				
RB130SEN	シートクッション		**467,500**	**487,300**	**500,500**	**535,700**					
RB2CN	バッククッション	**220,000**	**227,700**	**239,800**	**248,600**	**270,600**					
RBR1BN	ローラーサポートクッション(Ø 25 x 77cm)	**235,400**	**239,800**	**245,300**	**249,700**	**261,800**					
追加カバー											
RB130SERK	シートクッション		**103,400**	**123,200**	**137,500**	**172,700**					
RB2CRK	バッククッション	**50,600**	**57,200**	**69,300**	**78,100**	**99,000**					
RBR1BRK	ローラーサポートクッション(Ø 25 x 77cm)	**26,400**	**30,800**	**36,300**	**41,800**	**50,600**					
オプション											
RB4_F	防水カバー						**100,100**				

RBR141LB_2

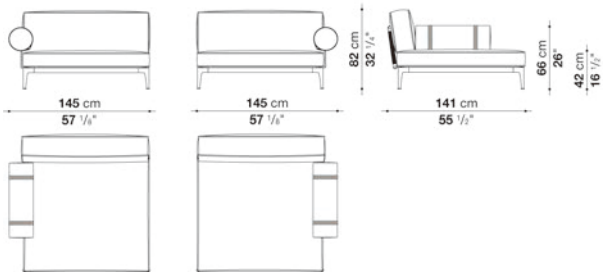

SF SM

N.B. / 注意事項

＊レフト・ライトシェーズロング [RB141LB_2]
シートフレーム130 x 130cm(RB130_ST) 1個 + バックパネル120cm(RB120_PI) 1個のセットとなります。

＊シートフレームとバックパネルのフレーム色は、同一となります。
シートフレーム：セージ0427S、クレイ0750A、またはアンスラサイト0236Bよりお選びください。
バックパネル：ナチュラル編み(セージフレーム)0431S、ナチュラル編み(クレイフレーム)0721A、
アンスラサイト編み(アンスラサイトフレーム)0132Nとなります。

＊クッションはソファに含まれておりませんので、別途お選びください。
クッションの組み合わせは以下となります。セットの場合は、同一・同色生地となります。
[RB130SEN] + [RB2CN] + [RBR1BN]
[RB130SEN] シートクッション130 x 130cm
[RB2CN] バッククッション130cm(RB2CN)1個
[RBR1BN] アームレストクッション77cm(RB12CN)1個

ローラーサポートクッションフレーム：セージ0427S、クレイ0750A、またはアンスラサイト0236Bよりお選びください。

パイピング(シートクッション・バッククッション・アームレストクッション)：ナチュラル0082N、ブルー0095B、レッド0075R、
クリームホワイト0041E、ダークグレー0054G、またはアクアマリン0085Aよりお選びください。
(ローラーサポートクッションのパイピングとベルトは、同色となります)

＊シートスラット：ブラックグラスファイバーとなります。
＊防水カバーのご使用を推奨しております。

Left and right chaise longue cm 141 (Roller Support Cushion with Top section)

		B (ファブリック)	A (ファブリック)	E (ファブリック)	S (ファブリック)	L (ファブリック)	Teakwood				
RBR141LB_3	シェーズロング							**771,100**			
RB95SEN	シートクッション		**369,600**	**386,100**	**398,200**	**426,800**					
RB1_PN	トップセクション 34.5 x 129cm						**184,800**				
RB1CN	バッククッション	**172,700**	**177,100**	**188,100**	**195,800**	**212,300**					
RBR1BN	ローラーサポートクッション(Ø 25 x 77cm)	**235,400**	**239,800**	**245,300**	**249,700**	**261,800**					
追加カバー											
RB95SERK	シートクッション		**88,000**	**105,600**	**116,600**	**146,300**					
RB1CRK	バッククッション	**44,000**	**48,400**	**58,300**	**66,000**	**83,600**					
RBR1BRK	ローラーサポートクッション(? 25 x 77cm)	**26,400**	**30,800**	**36,300**	**41,800**	**50,600**					
オプション											
RB4_F	防水カバー							**100,100**			

RBR141LB_3

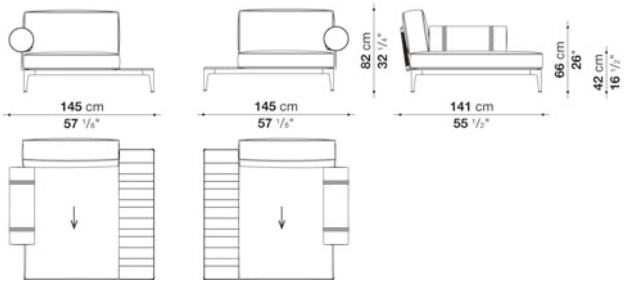

N.B. / 注意事項

＊レフト・ライトシェーズロング [RB141LB_3]
シートフレーム130 x 130cm(RB130_ST) 1個 + バックパネル120cm(RB120_PI) 1個のセットとなります。

＊シートフレームとバックパネルのフレーム色は、同一となります。
シートフレーム：セージ0427S、クレイ0750A、またはアンスラサイト0236Bよりお選びください。
バックパネル：ナチュラル編み(セージフレーム)0431S、ナチュラル編み(クレイフレーム)0721A、
アンスラサイト編み(アンスラサイトフレーム)0132Nとなります。

＊クッションおよびトップセクションはソファに含まれておりませんので、別途お選びください。
クッションの組み合わせは以下となります。セットの場合は、同一・同色生地となります。
[RB95SEN] + [RB1CN] + [RBR1BN] + [RB1_PN]
[RB95SEN] シートクッション95 x 130cm
[RB1CN] バッククッション95cm(RB1C) x 1個
[RBR1BN] アームレストクッション77cm(RB12CN) x 1個
[RB1_PN] トップセクション 34.5 x 129cm

ローラーサポートクッションフレーム：セージ0427S、クレイ0750A、またはアンスラサイト0236Bよりお選びください。

パイピング(シートクッション・バッククッション・アームレストクッション)：ナチュラル0082N、ブルー0095B、レッド0075R、
クリームホワイト0041E、ダークグレー0054G、またはアクアマリン0085Aよりお選びください。
(ローラーサポートクッションのパイピングとベルトは、同色となります)

＊シートスラット：ブラックグラスファイバーとなります。
＊防水カバーのご使用を推奨しております。

Left and right chaise longue cm 145 (Roller Support Cushions)

		B (ファブリック)	A (ファブリック)	E (ファブリック)	S (ファブリック)	L (ファブリック)					
RBR145LB_2	シェーズロング						**556,600**				
RB130SEN	シートクッション		**467,500**	**487,300**	**500,500**	**535,700**					
RBR5BN	ローラーサポートクッション(77cm + 95cm) 2個セット	**506,000**	**512,600**	**523,600**	**531,300**	**551,100**					
追加カバー											
RB130SERK	シートクッション		**103,400**	**123,200**	**137,500**	**172,700**					
RBR5BRK	ローラーサポートクッション(77cm + 95cm) 2個セット	**49,500**	**55,000**	**67,100**	**73,700**	**93,500**					
オプション											
RB4_F	防水カバー						**100,100**				

RBR145LB_2

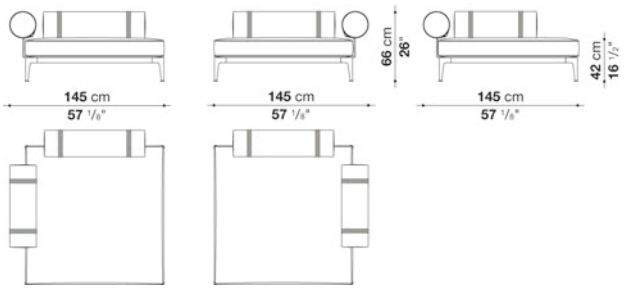

N.B. / 注意事項

＊レフト・ライトシェーズロング [RB145LB_2]
シートフレーム130 x 130cm(RB130_ST) となります。

シートフレーム：セージ0427S、クレイ0750A、またはアンスラサイト0236Bよりお選びください。

＊クッションはソファに含まれておりませんので、別途お選びください。
クッションの組み合わせは以下となります。セットの場合は、同一・同色生地となります。
[RB130SEN] + [RBR5BN]
[RB130SEN] シートクッション95 x 130cm
[RBR5BN]ローラーサポートクッションØ 25 x 77cm(RBR1BN)1個 + ローラーサポートクッションØ 25 x 95cm(RBR2BN)1個のセット

ローラーサポートクッションフレーム：セージ0427S、クレイ0750A、またはアンスラサイト0236Bよりお選びください。

パイピング(シートクッション・バッククッション・アームレストクッション)：ナチュラル0082N、ブルー0095B、レッド0075R、
クリームホワイト0041E、ダークグレー0054G、またはアクアマリン0085Aよりお選びください。
(ローラーサポートクッションのパイピングとベルトは、同色となります)

＊シートスラット：ブラックグラスファイバーとなります。
＊防水カバーのご使用を推奨しております。

Left and right chaise longue cm 201 (Armrest Cushion-S)

		B (ファブリック)	A (ファブリック)	E (ファブリック)	S (ファブリック)	L (ファブリック)					
RB201LB_1	シェーズロング						**1,007,600**				
RB190SEN	シートクッション		**489,500**	**509,300**	**524,700**	**559,900**					
クッション：Aタイプ											
RB5CN	バッククッション1個+アームレストクッション1個セット	**311,300**	**320,100**	**335,500**	**347,600**	**376,200**					
クッション：Bタイプ											
RB1CN	バッククッション	**172,700**	**177,100**	**188,100**	**195,800**	**212,300**					
RB60_60N	クッション(60x60cm)	**73,700**	**77,000**	**82,500**	**86,900**	**96,800**					
追加カバー											
RB190SERK	シートクッション		**112,200**	**129,800**	**146,300**	**180,400**					
RB5CRK	バッククッション1個+アームレストクッション1個セット	**73,700**	**83,600**	**100,100**	**112,200**	**139,700**					
RB1CRK	バッククッション	**44,000**	**48,400**	**58,300**	**66,000**	**83,600**					
RB60_60RK	クッション(60x60cm)	**19,800**	**23,100**	**28,600**	**33,000**	**44,000**					
オプション											
RB1_F	防水カバー						**110,000**				

RB201LB_1

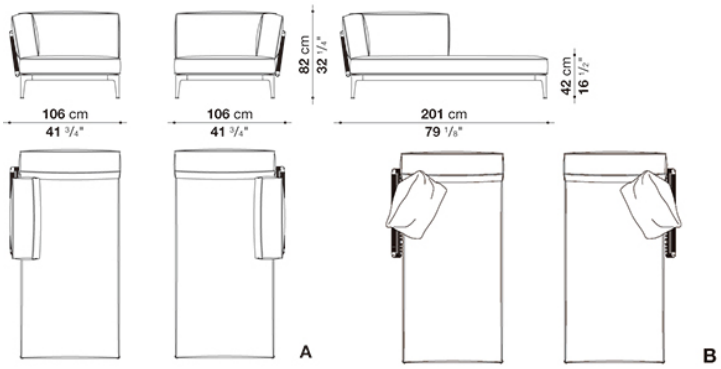

SF SM

N.B. / 注意事項

＊レフト・ライトシェーズロング [RB201LB_1]
シートフレーム190 x 95m(RB190_ST) 1個＋ バックパネル95cm(RB95_PI) 1個 ＋ サイドパネル95cm(RB95_PI) 1個のセットとなります。

＊シートフレームとバックパネル・サイドパネルのフレーム色は、同一となります。
シートフレーム：セージ0427S、クレイ0750A、またはアンスラサイト0236Bよりお選びください。
バックパネル・サイドパネル：ナチュラル編み(セージフレーム)0431S、ナチュラル編み(クレイフレーム)0721A、
アンスラサイト編み(アンスラサイトフレーム)0132Nとなります。

＊クッションはソファに含まれておりませんので、別途お選びください。
クッションの組み合わせは以下となります。セットの場合は、同一・ 同色生地となります。
■Aタイプ [RB190SEN] ＋ [RB5CN]
[RB190SEN] シートクッション190 x 95cm
[RB5CN] バッククッション95cm(RB1CN)1個とアームレストクッション77cm(RB12CN)1個のセット

■Bタイプ [RB190SEN] ＋ [RB1CN] ＋ [RB60_60N]
[RB190SEN] シートクッション190 x 95cm
[RB1CN] バッククッション95cm(RB1CN)1個
[RB60_60N] クッション60 x 60cm(RB60_60N)1個

パイピング(シートクッション・ バッククッション・ アームレストクッション)：ナチュラル0082N、ブルー0095B、レッド0075R、
クリームホワイト0041E、ダークグレー0054G、またはアクアマリン0085Aお選びください。

＊シートスラット：ブラックグラスファイバーとなります。
＊防水カバーのご使用を推奨しております。

Left and right chaise longue cm 201 (Armrest Cushion-S with Top section)

		B (ファブリック)	A (ファブリック)	E (ファブリック)	S (ファブリック)	L (ファブリック)	Teakwood				
RB201LB_3	シェーズロング							**1,031,800**			
RB130_95SEN	シートクッション		**369,600**	**386,100**	**398,200**	**426,800**					
RB2_PN	トップセクション 58.5 x 94cm						**195,800**				
クッション：Aタイプ											
RB6CN	バッククッション1個+アームレストクッション1個セット	**352,000**	**361,900**	**381,700**	**396,000**	**430,100**					
クッション：Bタイプ											
RB1CN	バッククッション	**172,700**	**177,100**	**188,100**	**195,800**	**212,300**					
RB60_60N	クッション(60x60cm)	**73,700**	**77,000**	**82,500**	**86,900**	**96,800**					
追加カバー											
RB130_95SERK	シートクッション		**88,000**	**105,600**	**116,600**	**146,300**					
RB6CRK	バッククッション1個+アームレストクッション1個セット	**83,600**	**94,600**	**114,400**	**128,700**						
RB1CRK	バッククッション	**44,000**	**48,400**	**58,300**	**66,000**	**83,600**					
RB60_60RK	クッション(60x60cm)	**19,800**	**23,100**	**28,600**	**33,000**	**44,000**					
オプション											
RB1_F	防水カバー							**110,000**			

RB201LB_3

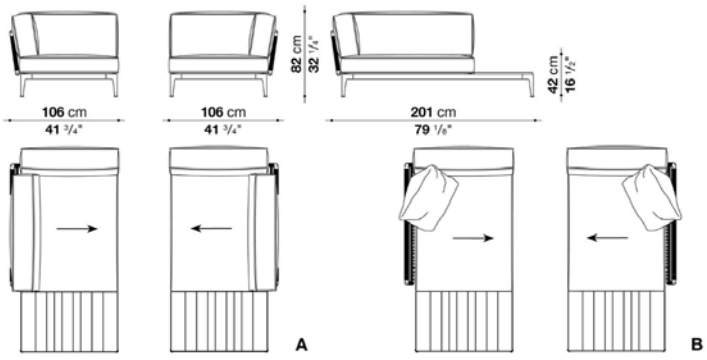

N.B. / 注意事項

＊レフト・ライトシェーズロング [RB201LB_3]
シートフレーム190 x 95m(RB190_ST) 1個＋ バックパネル95cm(RB95_PI) 1個 ＋ サイドパネル95cm(RB95_PI) 1個のセットとなります。

＊シートフレームとバックパネル・サイドパネルのフレーム色は、同一となります。
シートフレーム：セージ0427S、クレイ0750A、またはアンスラサイト0236Bよりお選びください。
バックパネル・サイドパネル：ナチュラル編み(セージフレーム)0431S、ナチュラル編み(クレイフレーム)0721A、
アンスラサイト編み(アンスラサイトフレーム)0132Nとなります。

＊クッションおよびトップセクションはソファに含まれておりませんので、別途お選びください。
クッションの組み合わせは以下となります。セットの場合は、同一・ 同色生地となります。
■Aタイプ [RB130_95SEN] ＋ [RB6CN] ＋ [RB2PN]
[RB130_95SEN] シートクッション130 x 95cm
[RB6CN] バッククッション95cm(RB1CN)1個とアームレストクッション130cm(RB2CN)1個のセット
[RB2_PN] トップセクション 58.5 x 94cm

■Bタイプ [RB1309_95SEN] ＋ [RB1CN] ＋ [RB60_60N]
[RB130_95SEN] シートクッション130 x 95cm
[RB1CN] バッククッション95cm(RB1CN)1個
[RB60_60N] クッション60 x 60cm(RB60_60N)1個
[RB2_PN] トップセクション 58.5 x 94cm]

パイピング(シートクッション・ バッククッション・ アームレストクッション)：ナチュラル0082N、ブルー0095B、レッド0075R、
クリームホワイト0041E、ダークグレー0054G、またはアクアマリン0085Aよりお選びください。

＊シートスラット：ブラックグラスファイバーとなります。
＊防水カバーのご使用を推奨しております。

Left and right chaise longue cm 201 (Roller Support Cushion)

		B (ファブリック)	A (ファブリック)	E (ファブリック)	S (ファブリック)	L (ファブリック)					
RBR201LB	シェーズロング						**793,100**				
RB190SEN	シートクッション		**489,500**	**509,300**	**524,700**	**559,900**					
RB1CN	バッククッション	**172,700**	**177,100**	**188,100**	**195,800**	**212,300**					
RBR1BN	ローラーサポートクッション(Ø 25 x 77cm)	**235,400**	**239,800**	**245,300**	**249,700**	**261,800**					
追加カバー											
RB190SERK	シートクッション		**112,200**	**129,800**	**146,300**	**180,400**					
RB1CRK	バッククッション	**44,000**	**48,400**	**58,300**	**66,000**	**83,600**					
RBR1BRK	ローラーサポートクッション(Ø 25 x 77cm)	**26,400**	**30,800**	**36,300**	**41,800**	**50,600**					
オプション											
RB1_F	防水カバー						**110,000**				

RBR201LB

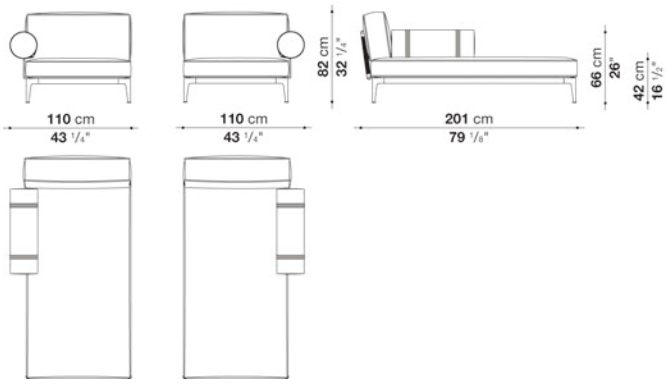



N.B. / 注意事項

＊レフト・ライトシェーズロング [RB201LB]
シートフレーム190 x 95cm(RB190_ST) 1個 + バックパネル85cm(RB85_PI) 1個のセットとなります。

＊シートフレームとバックパネルのフレーム色は、同一となります。
シートフレーム：セージ0427S、クレイ0750A、またはアンスラサイト0236Bよりお選びください。
バックパネル：ナチュラル編み(セージフレーム)0431S、ナチュラル編み(クレイフレーム)0721A、
アンスラサイト編み(アンスラサイトフレーム)0132Nとなります。

＊クッションはソファに含まれておりませんので、別途お選びください。
クッションの組み合わせは以下となります。セットの場合は、同一・ 同色生地となります。
[RB190SEN] + [RB1CN] + [RBR1BN]
[RB190SEN] シートクッション190 x 95cm
[RB1CN] バッククッション130cm(RB2CN)1個
[RBR1BN] アームレストクッション77cm(RB12CN)1個

ローラーサポートクッションフレーム：セージ0427S、クレイ0750A、またはアンスラサイト0236Bよりお選びください。

パイピング(シートクッション・ バッククッション・ アームレストクッション)：ナチュラル0082N、ブルー0095B、レッド0075R、
クリームホワイト0041E、ダークグレー0054G、またはアクアマリン0085Aよりお選びください。
(ローラーサポートクッションのパイピングとベルトは、同色となります)

＊シートスラット：ブラックグラスファイバーとなります。
＊防水カバーのご使用を推奨しております。

Left and right chaise longue cm 201 (Armrest Cushion-L)

		B (ファブリック)	A (ファブリック)	E (ファブリック)	S (ファブリック)	L (ファブリック)					
RB201LB_2	シェーズロング						**1,031,800**				
RB190SEN	シートクッション		**489,500**	**509,300**	**524,700**	**559,900**					
クッション：Aタイプ											
RB6CN	バッククッション1個+アームレストクッション1個セット	**352,000**	**361,900**	**381,700**	**396,000**	**430,100**					
クッション：Bタイプ											
RB1CN	バッククッション	**172,700**	**177,100**	**188,100**	**195,800**	**212,300**					
RB60_60N	クッション(60x60cm)	**73,700**	**77,000**	**82,500**	**86,900**	**96,800**					
追加カバー											
RB190SERK	シートクッション		**112,200**	**129,800**	**146,300**	**180,400**					
RB6CRK	バッククッション1個+アームレストクッション1個セット	**83,600**	**94,600**	**114,400**	**128,700**	**162,800**					
RB1CRK	バッククッション	**44,000**	**48,400**	**58,300**	**66,000**	**83,600**					
RB60_60RK	クッション(60x60cm)	**19,800**	**23,100**	**28,600**	**33,000**	**44,000**					
オプション											
RB1_F	防水カバー						**110,000**				

RB201LB_2

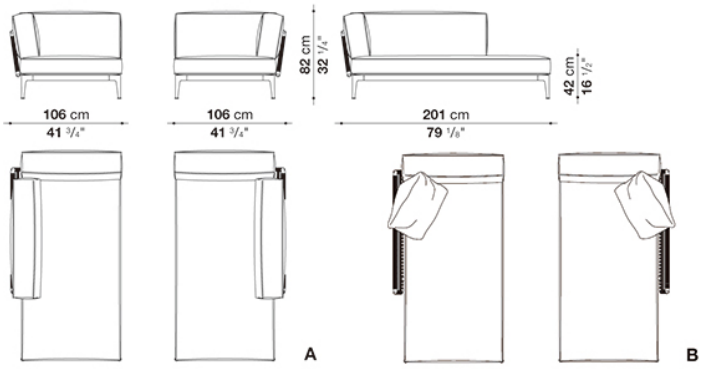

SF SM

N.B. / 注意事項

＊レフト・ライトシェーズロング [RB201LB_2]
シートフレーム190 x 95m(RB190_ST) 1個＋ バックパネル95cm(RB95_PI) 1個 ＋ サイドパネル120cm(RB120_PI) 1個のセットとなります。

＊シートフレームとバックパネル・サイドパネルのフレーム色は、同一となります。
シートフレーム：セージ0427S、クレイ0750A、またはアンスラサイト0236Bよりお選びください。
バックパネル・サイドパネル：ナチュラル編み(セージフレーム)0431S、ナチュラル編み(クレイフレーム)0721A、
アンスラサイト編み(アンスラサイトフレーム)0132Nとなります。

＊クッションはソファに含まれておりませんので、別途お選びください。
クッションの組み合わせは以下となります。セットの場合は、同一・同色生地となります。
■Aタイプ [RB190SEN] ＋ [RBR6CN]
[RB190SEN] シートクッション190 x 95cm
[RB6CN] バッククッション95cm(RB1CN)1個とアームレストクッション130cm(RB2CN)1個のセット

■Bタイプ [RB190SEN] ＋ [RB1CN] ＋ [RB60_60N]
[RB190SEN] シートクッション190 x 95cm
[RB1CN] バッククッション95cm(RB1CN)1個
[RB60_60N] クッション60 x 60cm(RB60_60N)1個

パイピング(シートクッション・バッククッション・アームレストクッション)：ナチュラル0082N、ブルー0095B、レッド0075R、
クリームホワイト0041E、ダークグレー0054G、またはアクアマリン0085Aよりお選びください。

＊シートスラット：ブラックグラスファイバーとなります。
＊防水カバーのご使用を推奨しております。

Left and right chaise longue cm 141 (W106cm Back Cushion)

		B (ファブリック)	A (ファブリック)	E (ファブリック)	S (ファブリック)	L (ファブリック)					
RB141LB_2	シェーズロング						**954,800**				
RB95SEN	シートクッション		**369,600**	**386,100**	**398,200**	**426,800**					
RB6CN	バッククッション1個+アームレストクッション1個セット	**352,000**	**361,900**	**381,700**	**396,000**	**430,100**					
追加カバー											
RB95SERK	シートクッション		**88,000**	**105,600**	**116,600**	**146,300**					
RB6CRK	バッククッション1個+アームレストクッション1個セット	**83,600**	**94,600**	**114,400**	**128,700**	**162,800**					
オプション											
RB3_F	防水カバー						**96,800**				

RB141LB_2

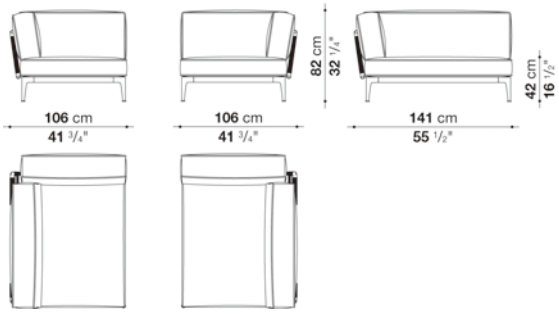



N.B. / 注意事項

＊レフト・ライトシェーズロング [RB141LB_2]
シートフレーム95 x 130m(RB95_ST) 1個 + バックパネル95cm(RB95_PI) 1個 + サイドパネル120cm(RB120_PI) 1個のセットとなります。

＊シートフレームとバックパネル・サイドパネルのフレーム色は、同一となります。
シートフレーム：セージ0427S、クレイ0750A、またはアンスラサイト0236Bよりお選びください。
バックパネル・サイドパネル：ナチュラル編み(セージフレーム)0431S、ナチュラル編み(クレイフレーム)0721A、
アンスラサイト編み(アンスラサイトフレーム)0132Nとなります。

＊クッションはソファに含まれておりませんので、別途お選びください。
クッションの組み合わせは以下となります。セットの場合は、同一・同色生地となります。
[RB95SEN] + [RB6CN]
[RB95SEN] シートクッション95 x 130cm
[RB6CN] バッククッション95cm(RB1CN)1個とアームレストクッション113cm(RB13CN)1個のセット

パイピング(シートクッション・バッククッション・アームレストクッション)：ナチュラル0082N、ブルー0095B、レッド0075R、
クリームホワイト0041E、ダークグレー0054G、またはアクアマリン0085Aよりお選びください。

＊シートスラット：ブラックグラスファイバーとなります。
＊防水カバーのご使用を推奨しております。

Left and right chaise longue cm 141 (W141cm Back Cushion)

		B (ファブリック)	A (ファブリック)	E (ファブリック)	S (ファブリック)	L (ファブリック)					
RB141LB_4	シェーズロング						**1,061,500**				
RB130SEN	シートクッション		**467,500**	**487,300**	**500,500**	**535,700**					
RB8CN	バッククッション1個+アームレストクッション1個セット	**399,300**	**412,500**	**434,500**	**451,000**	**491,700**					
追加カバー											
RB130SERK	シートクッション		**103,400**	**123,200**	**137,500**	**172,700**					
RB8CRK	バッククッション1個+アームレストクッション1個セット	**95,700**	**107,800**	**129,800**	**148,500**	**187,000**					
オプション											
RB4_F	防水カバー						**100,100**				

RB141LB_4

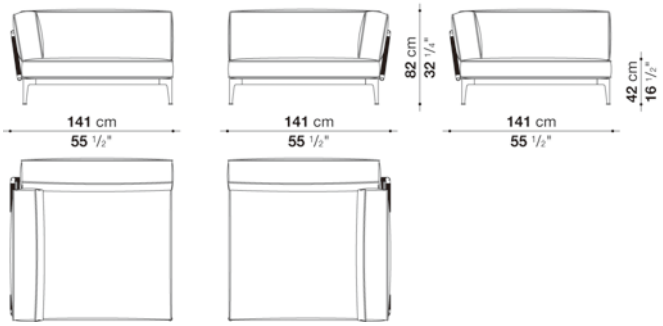

SF SM

N.B. / 注意事項

＊レフト・ライトシェーズロング [RB141LB_4]
シートフレーム130 x 130m(RB130_ST) 1個 + バックパネル120cm(RB120_PI) 1個 + サイドパネル95cm(RB95_PI) 1個のセットとなります。

＊シートフレームとバックパネル・サイドパネルのフレーム色は、同一となります。
シートフレーム：セージ0427S、クレイ0750A、またはアンスラサイト0236Bよりお選びください。
バックパネル・サイドパネル：ナチュラル編み(セージフレーム)0431S、ナチュラル編み(クレイフレーム)0721A、
アンスラサイト編み(アンスラサイトフレーム)0132Nとなります。

＊クッションはソファに含まれておりませんので、別途お選びください。
クッションの組み合わせは以下となります。セットの場合は、同一・同色生地となります。
[RB130SEN] + [RB8CN]
[RB130SEN] シートクッション130 x 130cm
[RB8CN] バッククッション130cm(RB2CN)1個とアームレストクッション113cm(RB13CN)1個のセット

パイピング(シートクッション・バッククッション・アームレストクッション)：ナチュラル0082N、ブルー0095B、レッド0075R、
クリームホワイト0041E、ダークグレー0054G、またはアクアマリン0085Aよりお選びください。

＊シートスラット：ブラックグラスファイバーとなります。
＊防水カバーのご使用を推奨しております。

Left and right chaise longue cm 141 (W141cm Back Cushion with Top section)

		B (ファブリック)	A (ファブリック)	E (ファブリック)	S (ファブリック)	L (ファブリック)	Teakwood				
RB141LB_6	シェーズロング							**1,037,300**			
RB95SEN	シートクッション		**369,600**	**386,100**	**398,200**	**426,800**					
RB1_PN	トップセクション 34.5 x 129cm						**184,800**				
RB6CN	バッククッション1個+アームレストクッション1個セット	**352,000**	**361,900**	**381,700**	**396,000**	**430,100**					
追加カバー											
RB95SERK	シートクッション		**88,000**	**105,600**	**116,600**	**146,300**					
RB6CRK	バッククッション1個+アームレストクッション1個セット	**83,600**	**94,600**	**114,400**		**128,700**					
オプション											
RB4_F	防水カバー							**100,100**			

RB141LB_6

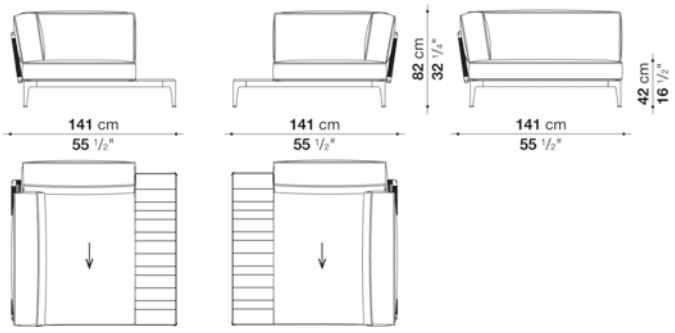



N.B. / 注意事項

＊レフト・ライトシェーズロング [RB141LB_6]
シートフレーム130 x 130m(RB130_ST) 1個 + バックパネル120cm(RB120_PI) 1個 + サイドパネル95cm(RB95_PI) 1個のセットとなります。

＊シートフレームとバックパネル・サイドパネルのフレーム色は、同一となります。
シートフレーム：セージ0427S、クレイ0750A、またはアンスラサイト0236Bよりお選びください。
バックパネル・サイドパネル：ナチュラル編み(セージフレーム)0431S、ナチュラル編み(クレイフレーム)0721A、
アンスラサイト編み(アンスラサイトフレーム)0132Nとなります。

＊クッションおよびトップセクションはソファに含まれておりませんので、別途お選びください。
クッションの組み合わせは以下となります。セットの場合は、同一・同色生地となります。
[RB95SEN] + [RB6CN]
[RB95SEN] シートクッション95 x 130cm
[RB6CN] バッククッション95cm(RB1CN)1個とアームレストクッション113cm(RB13CN)1個のセット
[RB1_PN] トップセクション 34.5 x 129cm

パイピング(シートクッション・バッククッション・アームレストクッション)：ナチュラル0082N、ブルー0095B、レッド0075R、
クリームホワイト0041E、ダークグレー0054G、またはアクアマリン0085Aよりお選びください。

＊シートスラット：ブラックグラスファイバーとなります。
＊防水カバーのご使用を推奨しております。

Rectangular ottoman cm 130 (D50cm)

		A (ファブリック)	E (ファブリック)	S (ファブリック)	L (ファブリック)						
RB130P_1	オットマン					**432,300**					
RB50SEN	シートクッション	**214,500**	**224,400**	**231,000**	**249,700**						
追加カバー											
RB50SERK	シートクッション	**58,300**	**68,200**	**77,000**	**93,500**						
オプション											
RB8_F	防水カバー					**59,400**					

RB130P_1

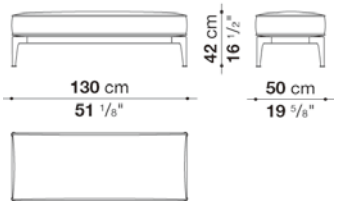

SF C

N.B. / 注意事項

＊オットマン [RB130P_1]
シートフレーム95 x 130cm(RB95_ST) となります。

シートフレーム：セージ0427S、クレイ0750A、またはアンスラサイト0236Bよりお選びください。

＊クッションはソファに含まれておりませんので、別途お選びください。
クッションの組み合わせは以下となります。セットの場合は、同一・同色生地となります。
[RB50SEN] シートクッション95 x 130cm 1個

パイピング(シートクッション)：ナチュラル0082N、ブルー0095B、レッド0075R、
クリームホワイト0041E、ダークグレー0054G、またはアクアマリン0085Aよりお選びください。

＊シートスラット：ブラックグラスファイバーとなります。
＊防水カバーのご使用を推奨しております。

Rectangular ottoman cm 130 (D95cm)

		A (ファブリック)	E (ファブリック)	S (ファブリック)	L (ファブリック)						
RB130P_2	オットマン					**500,500**					
RB95SEN	シートクッション	**369,600**	**386,100**	**398,200**	**426,800**						
追加カバー											
RB95SERK	シートクッション	**88,000**	**105,600**	**116,600**	**146,300**						
オプション											
RB6_F	防水カバー					**68,200**					

RB130P_2

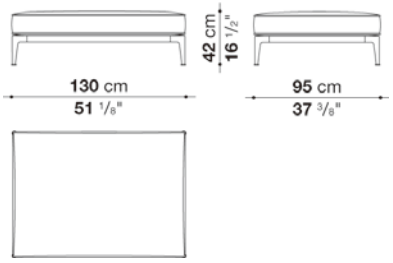

N.B. / 注意事項

＊オットマン [RB130P_2]
シートフレーム95 x 130cm(RB95_ST) となります。

シートフレーム：セージ0427S、クレイ0750A、またはアンスラサイト0236Bよりお選びください。

＊クッションはソファに含まれておりませんので、別途お選びください。
クッションの組み合わせは以下となります。セットの場合は、同一・同色生地となります。
[RB95SEN] シートクッション95 x 130cm 1個

パイピング(シートクッション)：ナチュラル0082N、ブルー0095B、レッド0075R、
クリームホワイト0041E、ダークグレー0054G、またはアクアマリン0085Aよりお選びください。

＊シートスラット：ブラックグラスファイバーとなります。
＊防水カバーのご使用を推奨しております。

Square ottoman cm 130

		A (ファブリック)	E (ファブリック)	S (ファブリック)	L (ファブリック)						
RB130PQ	オットマン					**556,600**					
RB130SEN	シートクッション	**467,500**	**487,300**	**500,500**	**535,700**						
追加カバー											
RB130SERK	シートクッション	**103,400**	**123,200**	**137,500**	**172,700**						
オプション											
RB7_F	防水カバー					**72,600**					

RB130PQ

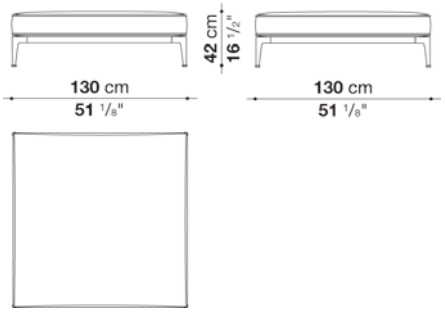

N.B. / 注意事項

＊オットマン [RB130PQ]
シートフレーム130 x 130cm(RB130_ST) となります。

シートフレーム：セージ0427S、クレイ0750A、またはアンスラサイト0236Bよりお選びください。

＊クッションはソファに含まれておりませんので、別途お選びください。
クッションの組み合わせは以下となります。セットの場合は、同一・同色生地となります。
[RB130SEN] シートクッション130 x 130cm 1個

パイピング(シートクッション)：ナチュラル0082N、ブルー0095B、レッド0075R、
クリームホワイト0041E、ダークグレー0054G、またはアクアマリン0085Aよりお選びください。

＊シートスラット：ブラックグラスファイバーとなります。
＊防水カバーのご使用を推奨しております。

Square ottoman cm 130 (with Top Section)

		A (ファブリック)	E (ファブリック)	S (ファブリック)	L (ファブリック)	Teakwood					
RB130PQ_1	オットマン						**556,600**				
RB95SEN	シートクッション	**369,600**	**386,100**	**398,200**	**426,800**						
RB1_PN	トップセクション 34.5 X 129cm					**184,800**					
追加カバー											
RB95SERK	シートクッション	**88,000**	**105,600**	**116,600**	**146,300**						
オプション											
RB7_F	防水カバー						**72,600**				

RB130PQ_1

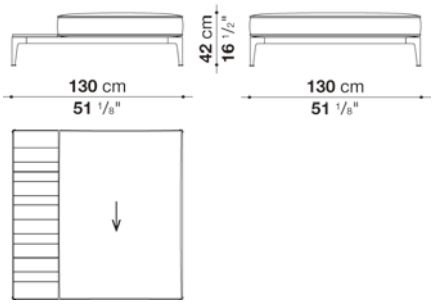

N.B. / 注意事項

＊オットマン [RB130PQ]
シートフレーム130 x 130cm(RB130_ST) となります。

シートフレーム：セージ0427S、クレイ0750A、またはアンスラサイト0236Bよりお選びください。

＊クッションおよびトップセクションはソファに含まれておりませんので、別途お選びください。
クッションとトップセクションの組み合わせは以下となります。セットの場合は、同一・ 同色生地となります。
[RB95SEN] シートクッション95 x 130cm 1個
[RB1_PN] トップセクション 34.5 x 129cm 1個

パイピング(シートクッション)：ナチュラル0082N、ブルー0095B、レッド0075R、
クリームホワイト0041E、ダークグレー0054G、またはアクアマリン0085Aよりお選びください。

＊シートスラット：ブラックグラスファイバーとなります。
＊防水カバーのご使用を推奨しております。

Rectangular ottoman cm 190

		A (ファブリック)	E (ファブリック)	S (ファブリック)	L (ファブリック)						
RB190P	オットマン					**578,600**					
RB190SEN	シートクッション	**489,500**	**509,300**	**524,700**	**559,900**						
追加カバー											
RB190SERK	シートクッション	**112,200**	**129,800**	**146,300**	**180,400**						
オプション											
RB5_F	防水カバー					**81,400**					

RB190P

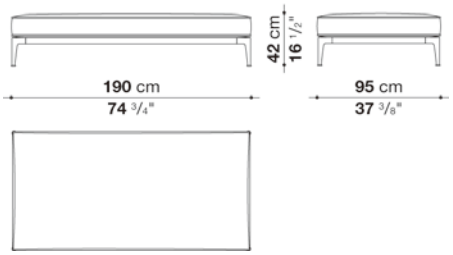

N.B. / 注意事項

＊オットマン [RB190P]
シートフレーム190 x 95cm(RB190_ST) となります。

シートフレーム：セージ0427S、クレイ0750A、またはアンスラサイト0236Bよりお選びください。

＊クッションはソファに含まれておりませんので、別途お選びください。
クッションの組み合わせは以下となります。セットの場合は、同一・ 同色生地となります。
[RB190SEN] シートクッション190 x 95cm 1個

パイピング(シートクッション)：ナチュラル0082N、ブルー0095B、レッド0075R、
クリームホワイト0041E、ダークグレー0054G、またはアクアマリン0085Aよりお選びください。

＊シートスラット：ブラックグラスファイバーとなります。
＊防水カバーのご使用を推奨しております。

Rectangular ottoman cm 190 (with Top Section)

		A (ファブリック)	E (ファブリック)	S (ファブリック)	L (ファブリック)	Teakwood					
RB190P_1	オットマン						**578,600**				
RB130_95SEN	シートクッション	**369,600**	**386,100**	**398,200**	**426,800**						
RB2_PN	トップセクション 58.5 x 94cm					**195,800**					
追加カバー											
RB130_95SERK	シートクッション	**88,000**	**105,600**	**116,600**	**146,300**						
オプション											
RB5_F	防水カバー						**81,400**				

RB190P_1

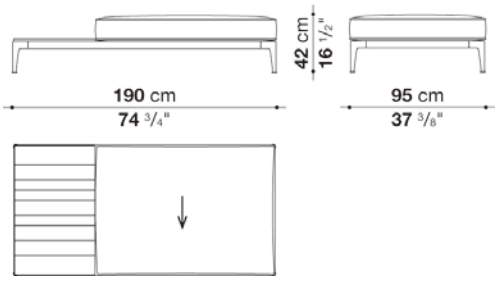

N.B. / 注意事項

＊オットマン [RB190P]
シートフレーム190 x 95cm(RB190_ST) となります。

シートフレーム：セージ0427S、クレイ0750A、またはアンスラサイト0236Bよりお選びください。

＊クッションおよびトップセクションはソファに含まれておりませんので、別途お選びください。
クッションとトップセクションの組み合わせは以下となります。セットの場合は、同一・同色生地となります。
[RB190SEN] シートクッション190 x 95cm 1個
[RB2_PN] トップセクション 58.5 x 94cm 1個

パイピング(シートクッション)：ナチュラル0082N、ブルー0095B、レッド0075R、
クリームホワイト0041E、ダークグレー0054G、またはアクアマリン0085Aよりお選びください。

＊シートスラット：ブラックグラスファイバーとなります。
＊防水カバーのご使用を推奨しております。

RIBES2 / リベス　　OUTDOOR

Optional cushions RIBES : pillow style

		B (ファブリック)	A (ファブリック)	E (ファブリック)	S (ファブリック)	L (ファブリック)					
RB48_48N	オプショナルクッション 48 × 48cm	**51,700**	**55,000**	**58,300**	**61,600**	**69,300**					
RB60_60N	オプショナルクッション 60 x 60cm	**73,700**	**77,000**	**82,500**	**86,900**	**96,800**					
RB90_60N	オプショナルクッション 90 x 60cm	**101,200**	**105,600**	**114,400**	**118,800**	**132,000**					
追加カバー											
RB48_48RK	オプショナルクッション 48 × 48cm	**15,400**	**18,700**	**23,100**	**25,300**	**33,000**					
RB60_60RK	オプショナルクッション 60 x 60cm	**19,800**	**23,100**	**28,600**	**33,000**	**44,000**					
RB90_60RK	オプショナルクッション 90 x 60cm	**27,500**	**31,900**	**40,700**	**45,100**	**58,300**					

RB48_48



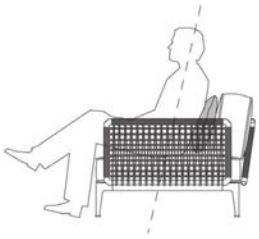

RB60_60, RB90_60

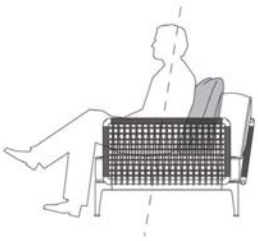

RIBES2 / リベス　　OUTDOOR

Rollers with metallic support

		B (ファブリック)	A (ファブリック)	E (ファブリック)	S (ファブリック)	L (ファブリック)					
RBR1BN	ローラーサポートクッション(Ø 25 x 77cm)	**235,400**	**239,800**	**245,300**	**249,700**	**261,800**					
RBR2BN	ローラーサポートクッション(Ø 25 x 95cm)	**273,900**	**277,200**	**283,800**	**288,200**	**298,100**					
追加カバー											
RBR1BRK	ローラーサポートクッション(Ø 25 x 77cm)	**26,400**	**30,800**	**36,300**	**41,800**	**50,600**					
RBR2BRK	ローラーサポートクッション(Ø 25 x 95cm)	**26,400**	**30,800**	**36,300**	**41,800**	**50,600**					

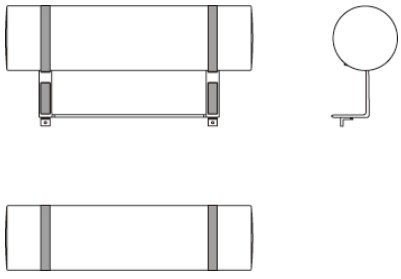

N.B. / 注意事項

ローラーサポートクッションフレーム：セージ0427S、クレイ0750A、またはアンスラサイト0236Bよりお選びください。

パイピング：ナチュラル0082N、ブルー0095B、レッド0075R、クリームホワイト0041E、ダークグレー0054G、またはアクアマリン0085Aよりお選びください。
(ローラーサポートクッションのパイピングとベルトは、同色となります)

Back/armrest cushions

		B (ファブリック)	A (ファブリック)	E (ファブリック)	S (ファブリック)	L (ファブリック)					
RB12CN	バッククッション / アームレストクッション 77cm	**159,500**	**163,900**	**172,700**	**179,300**	**193,600**					
RB1CN	バッククッション / アームレストクッション 95cm	**172,700**	**177,100**	**188,100**	**195,800**	**212,300**					
RB13CN	バッククッション / アームレストクッション 113cm	**198,000**	**204,600**	**216,700**	**222,200**	**242,000**					
RB2CN	バッククッション / アームレストクッション 130cm	**220,000**	**227,700**	**239,800**	**248,600**	**270,600**					
追加カバー											
RB12CRK	バッククッション / アームレストクッション 77cm	**37,400**	**42,900**	**50,600**	**57,200**	**71,500**					
RB1CRK	バッククッション / アームレストクッション 95cm	**44,000**	**48,400**	**58,300**	**66,000**	**83,600**					
RB13CRK	バッククッション / アームレストクッション 113cm	**46,200**	**51,700**	**62,700**	**70,400**	**89,100**					
RB2CRK	バッククッション / アームレストクッション 130cm	**50,600**	**57,200**	**69,300**	**78,100**	**99,000**					

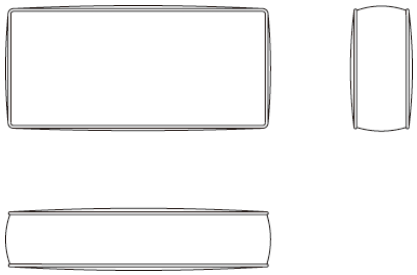

N.B. / 注意事項

パイピング(バッククッション・アームレストクッション) : ナチュラル0082N、ブルー0095B、レッド0075R、
クリームホワイト0041E、ダークグレー0054G、またはアクアマリン0085Aよりお選びください。

Back/armrest interlacing panels

RB85_PI	バックパネル / アームレストパネル 85cm	**216,700**									
RB103_PI	バックパネル / アームレストパネル 103cm	**239,800**									
RB120_PI	バックパネル / アームレストパネル 120cm	**266,200**									

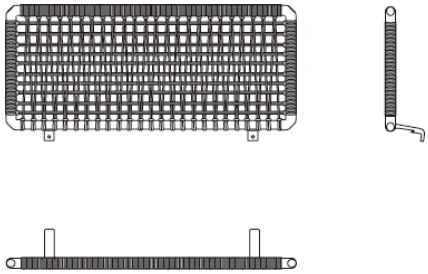

N.B. / 注意事項

バックパネル・アームレストパネル：セージ(ナチュラル編み)0431S、クレイ(ナチュラル編み)0721A、またはアンスラサイト(アンスラサイト編み)0132Nよりお選びください。

Seat cushions

		A (ファブリック)	E (ファブリック)	S (ファブリック)	L (ファブリック)						
RB95SEN	シートクッション 95 x 130cm	**369,600**	**386,100**	**398,200**	**426,800**						
RB130SEN	シートクッション 130 x 130cm	**467,500**	**487,300**	**500,500**	**535,700**						
RB190SEN	シートクッション 190 x 95cm	**489,500**	**509,300**	**524,700**	**559,900**						
RB226SEN	シートクッション 226 x 95cm	**565,400**	**588,500**	**605,000**	**644,600**						
追加カバー											
RB95SERK	シートクッション 95 x 130cm	**88,000**	**105,600**	**116,600**	**146,300**						
RB130SERK	シートクッション 130 x 130cm	**103,400**	**123,200**	**137,500**	**172,700**						
RB190SERK	シートクッション 190 x 95cm	**112,200**	**129,800**	**146,300**	**180,400**						
RB226SERK	シートクッション 226 x 95cm	**125,400**	**149,600**	**166,100**	**205,700**						



N.B. / 注意事項

パイピング(シートクッション) : ナチュラル0082N、ブルー0095B、レッド0075R、
クリームホワイト0041E、ダークグレー0054G、またはアクアマリン0085Aよりお選びください。

RIBES2 / リベス　　OUTDOOR

Seat frames

RB95_ST	シートフレーム 95 x 130cm	**500,500**
RB130_ST	シートフレーム 130 x 130 cm	**556,600**
RB190_ST	シートフレーム 190 x 95 cm	**578,600**
RB226_ST	シートフレーム 226 x 95 cm	**631,400**

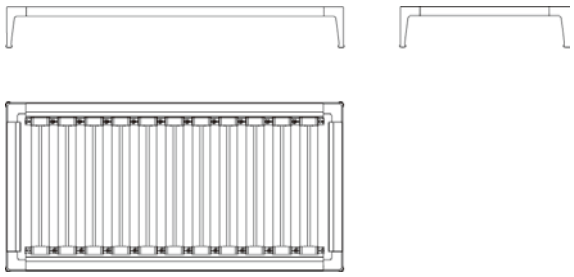

N.B. / 注意事項

脚部：セージ0427S、クレイ0750A、またはアンスラサイト0236Bよりお選びください。
＊シートスラット：ブラックとなります。

RIBES2 / リベス　　OUTDOOR

Top sections

		Teakwood
RB2_PN	トップセクション 58.8 x 94 cm	**195,800**
RB1_PN	トップセクション 34.5 x 129 cm	**184,800**

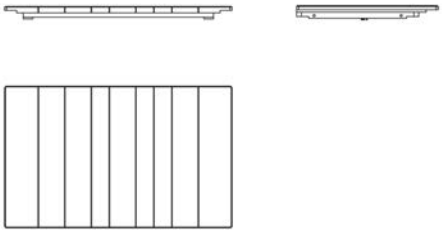



TECHNICAL SPECIFICATIONS / 技術情報：

フレーム	ラタン
内部充填材	ポリエステル
編上素材	厚革
フレームエンド	アルマイト処理を施したアルミニウム製
脚部先端	プラスチック素材
表面張地	アウトドア仕様限定ファブリック

SOFTCAGE / ソフトケージ　OUTDOOR

Two-seaters sofa cm 165

		A (ファブリック)	E (ファブリック)	S (ファブリック)	L (ファブリック)	Rattan
SFT165	165 ソファフレーム					**735,900**
SFT165CW	シート＆バッククッションセット	**917,400**	**964,700**	**988,900**	**1,063,700**	
追加カバー						
SFT165CRK	シート＆バッククッションセット	**239,800**	**288,200**	**311,300**	**387,200**	

SFT165

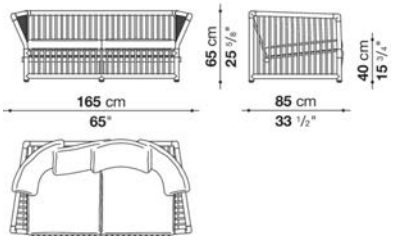

SF　C

N.B. / 注意事項

ラタンフレーム：ブラック0489N、レッド0705R、グレー0788Gよりお選びください。
フレームエンド：プラス仕上アルミニウム0762Aとなります。

※シートクッション、バッククッションは含まれておりません。
SFT165CW x 1セット(シートクッション x 2 + バッククッション x 4)を別途お選びください。

＊ラタン製のため、屋根のある屋外での使用に適しております。湿気、直射日光、高温を避け日陰で保管をお願いいたします。

SOFTCAGE / ソフトケージ　OUTDOOR

Three-seaters sofa cm 235

		A (ファブリック)	E (ファブリック)	S (ファブリック)	L (ファブリック)	Rattan
SFT235	235 ソファフレーム					**942,700**
SFT235CW	シート＆バッククッションセット	**1,378,300**	**1,448,700**	**1,483,900**	**1,596,100**	
追加カバー						
SFT235CRK	シート＆バッククッションセット	**365,200**	**435,600**	**471,900**	**583,000**	

SFT235

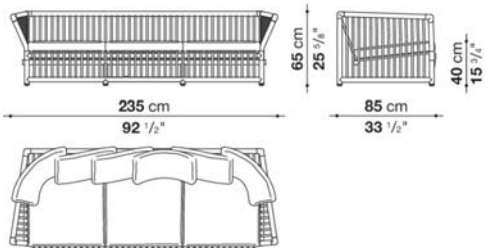

SF　C

N.B. / 注意事項

ラタンフレーム：ブラック0489N、レッド0705R、グレー0788Gよりお選びください。
フレームエンド：プラス仕上アルミニウム0762Aとなります。

※シートクッション、バッククッションは含まれておりません。
SFT235CW x 1セット(シートクッション x 3 + バッククッション x 6)を別途お選びください。

＊ラタン製のため、屋根のある屋外での使用に適しております。湿気、直射日光、高温を避け日陰で保管をお願いいたします。

SOFTCAGE / ソフトケージ　OUTDOOR

Armchair cm 100

		A (ファブリック)	E (ファブリック)	S (ファブリック)	L (ファブリック)	Rattan
SFT100	100 アームチェアフレーム					454,300
SFT100CW	シート＆バッククッションセット	477,400	501,600	513,700	553,300	
追加カバー						
SFT100CRK	シート＆バッククッションセット	136,400	160,600	173,800	212,300	

SFT100

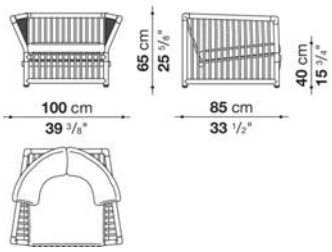

N.B. / 注意事項

ラタンフレーム：ブラック0489N、レッド0705R、グレー0788Gよりお選びください。
フレームエンド：プラス仕上アルミニウム0762Aとなります。

※シートクッション、バッククッションは含まれておりません。
SFT100CW x 1セット(シートクッション x 1 + バッククッション x 2)を別途お選びください。

＊ラタン製のため、屋根のある屋外での使用に適しております。湿気、直射日光、高温を避け日陰で保管をお願いいたします。

SOFTCAGE / ソフトケージ　OUTDOOR

Additional back cushion cm 55 x 55

		A (ファブリック)	E (ファブリック)	S (ファブリック)	L (ファブリック)
SFT55CW	バッククッション 55 x 55cm	126,500	138,600	145,200	165,000
追加カバー					
SFT55CRK	バッククッション 55 x 55cm	51,700	63,800	70,400	90,200

SPOOL OUTDOOR / スプール アウトドア

OUTDOOR

Piero Lissoni / ピエロ・リッソーニ



TECHNICAL SPECIFICATIONS / 技術情報：

天板および脚部	ストーンウェア
固定金具	ステンレス
脚部先端	プラスチック素材

Round table cm Ø 40

		Stoneware									
OS40T	ラウンドスモールテーブル	**297,000**									

OS40T

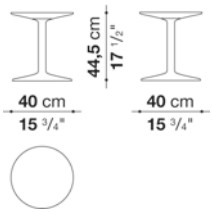

N.B. / 注意事項

天板および脚部：グロッシーストーンウェア(クレイ0784A、セージ0841S、オーシャンブルー0892B、ダブグレー0613T、ホワイト0245B、アンスラサイト0309A)よりお選びください。



TECHNICAL SPECIFICATIONS / 技術情報：

防水カバー	片面にポリウレタンコーティングが施されたポリエステル合成繊維

SPRINGTIME / スプリングタイム　OUTDOOR

Small table cm φ 43

TST4	スモールテーブル	**302,500**									

TST4

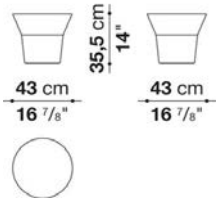

N.B. / 注意事項　＊ホワイト色のChristalplant Otdoor (アクリル系ポリエステル樹脂) 0101Gとなります。



SPRINGTIME / スプリングタイム　OUTDOOR

Small table cm φ 70

TST7	ローテーブル	**369,600**									

TST7

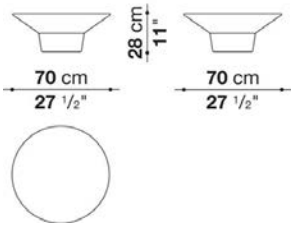

N.B. / 注意事項　＊ホワイト色のChristalplant Otdoor (アクリル系ポリエステル樹脂) 0101Gとなります。



Vase cm φ 110

TST11	ベース	**830,500**									

TST11

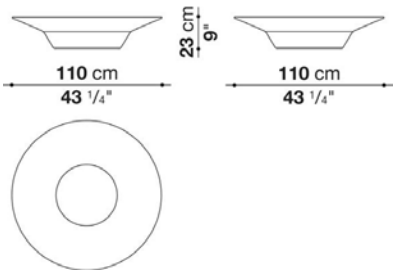

N.B. / 注意事項

* ホワイト色のChristalplant Outdoor (アクリル系ポリエステル樹脂) 0101Gとなります。

TESA O' / テザ オ

OUTDOOR

Monica Armani / モニカ・アルマーニ



TECHNICAL SPECIFICATIONS / 技術情報：

ポール	アルミニウム
サンシェード	PVCファブリック
ベースフレーム	セメント（超高品質コンクリート）
ベースフレーム先端	熱可塑性プラスチック

Adjustable shading element

PAR_1	シェード	**832,700**									

PAR_1

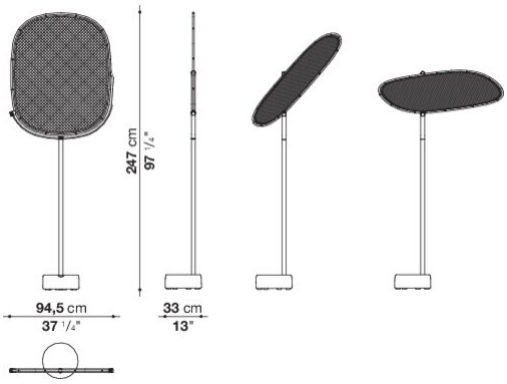

N.B. / 注意事項

サンシェード：ウィートカラー（AIDA 2846235）となります。
ポール：ダブグレー0380Tとなります。
ベースフレーム：ダブグレーセメント0964Gとなります。



TECHNICAL SPECIFICATIONS / 技術情報：

構造体	アルミニウムと無垢材
脚部先端	熱可塑性プラスチック

Bench cm 250

		Teakwood									
TK	ベンチ	**2,498,100**									

TK

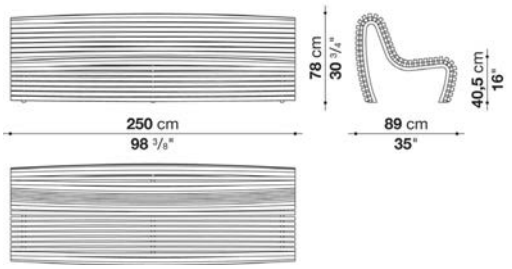

N.B. / 注意事項 フレーム：アルミニウム0192Aとチークウッド0440Tとなります。

design Edward Barber and Jay Osgerby / エドワード・バーバー アンド ジェイ・オズガビー



TECHNICAL SPECIFICATIONS / 技術情報：

天板と脚部	セメント（超高品質コンクリート）
接合プレート	亜鉛メッキ鋼材
脚部	ステンレススチール
脚部先端	熱可塑性プラスチック

TOBI-ISHI OUTDOOR / トビイシ アウトドア　OUTDOOR

Round table cm Ø 162

		Grey Anthracite Cement	Brick Green Cement
OT162	162 ラウンドテーブル	**1,788,600**	**1,788,600**

OT162

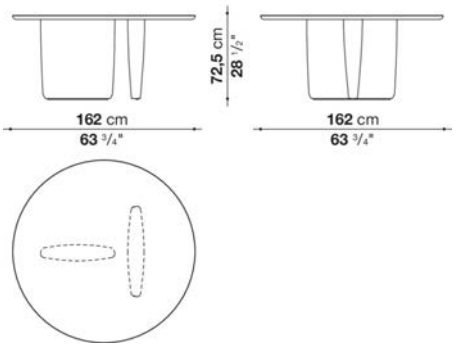

N.B. / 注意事項

天板と脚部：セメント (グレー0237G、アンスラサイト0149A、ブリック0306M、グリーン0422Vよりお選びください。)

※天板表面は、 通気性がありますが、水分、油分から保護するための含浸処理が施されています。製品は、紫外線と摩耗にも耐性があり、凍結と融解による劣化を防ぐように作られています。

C

TOBI-ISHI OUTDOOR / トビイシ アウトドア　OUTDOOR

Rectangular low table cm 146

		Grey Anthracite Cement	Brick Green Cement
OT146	146 ローテーブル	**994,400**	**994,400**

OT146

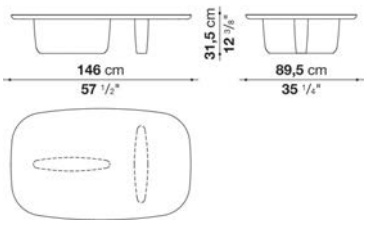

N.B. / 注意事項

天板と脚部：セメント (グレー0237G、アンスラサイト0149A、ブリック0306M、グリーン0422Vよりお選びください。)

※天板表面は、 通気性がありますが、水分、油分から保護するための含浸処理が施されています。製品は、紫外線と摩耗にも耐性があり、凍結と融解による劣化を防ぐように作られています。

C



TECHNICAL SPECIFICATIONS / 技術情報：

構造体	ポリプロピレン
内部充填材	成形ポリウレタン 撥水性ポリエステルファイバーカバー
編上素材	ポリプロピレンファイバー編上材
表面張地	アウトドア仕様限定ファブリック
防水カバー	片面にポリウレタンコーティングが施されたポリエステル合成繊維

TRAMAE / トラマエ　OUTDOOR

Ottoman cm 46,5

TRM47P	オットマン	**294,800**									
オプション											
TRM47PF	防水カバー	**49,500**									

TRM47P

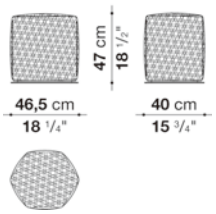

N.B. / 注意事項

カラー：ボルドー0729B、ダークグレー0296G、グリーン0417V、ナイトブルー0843Bよりお選びください。

※ 防水カバーのご使用を推奨しております。

TRAMAE / トラマエ　OUTDOOR

Ottoman cm 60

TRM60P	オットマン	**401,500**									
オプション											
TRM60PF	防水カバー	**49,500**									

TRM60P

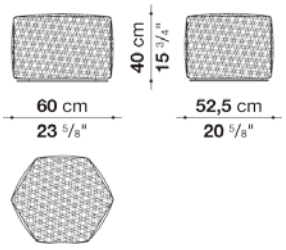

N.B. / 注意事項

カラー：ボルドー0729B、ダークグレー0296G、グリーン0417V、ナイトブルー0843Bよりお選びください。

※ 防水カバーのご使用を推奨しております。

Ottoman cm 90

TRM90P	オットマン	**541,200**									
オプション											
TRM90PF	防水カバー	**55,000**									

TRM90P

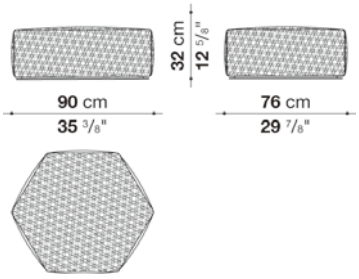

N.B. / 注意事項

カラー：ボルドー0729B、ダークグレー0296G、グリーン0417V、ナイトブルー0843Bよりお選びください。

※ 防水カバーのご使用を推奨しております。

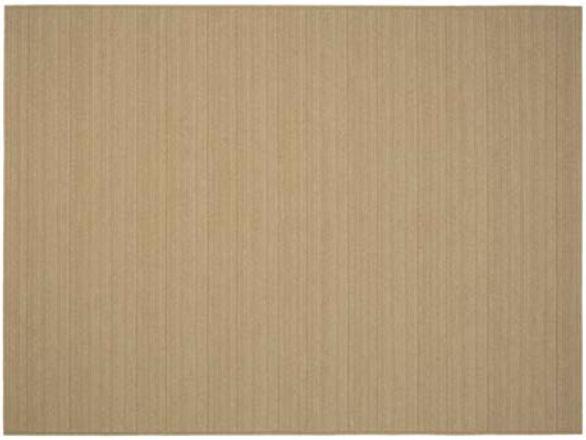

TECHNICAL SPECIFICATIONS / 技術情報：

組成	100%　ポリオレフィン

Twist


0239C
Corda_Rope


0358G
Grigio_Grey


0292T
Tortora_Dove grey


0402V
Verde_Green


0789A
Grano_Wheat


0832B
Blu_Blue


0318A
Antracite_Anthracite

CARPETS TWIST / ツイスト　OUTDOOR

Rectangular carpet cm 200 x 300

TW200	200 x 300cm	**818,400**									

TW200

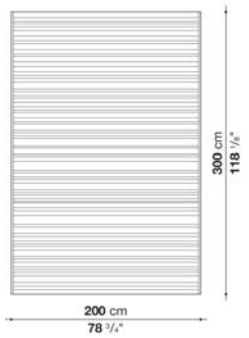

N.B. / 注意事項

色選択：ウィート0789A、ダブグレー0292T、ブルー0832B、ロープ0239C、グリーン0402V、アンスラサイト0318A、グレー0358Gより
お選びください。

＊リバーシブルのため、どちらの面もご使用いただけます。
※ハンドメイドのため、製造誤差（±4cm程度）が生じることがあります。

CARPETS TWIST / ツイスト　OUTDOOR

Rectangular carpet cm 250 x 350

TW250	250 x 350cm	**1,192,400**									

TW250

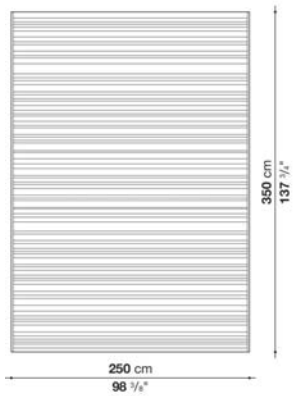

N.B. / 注意事項

色選択：ウィート0789A、ダブグレー0292T、ブルー0832B、ロープ0239C、グリーン0402V、アンスラサイト0318A、グレー0358Gより
お選びください。

＊リバーシブルのため、どちらの面もご使用いただけます。
※ハンドメイドのため、製造誤差（±4cm程度）が生じることがあります。

CARPETS TWIST / ツイスト　OUTDOOR

Rectangular carpet cm 300 x 400

TW300	300 x 400cm	**1,635,700**									

TW300

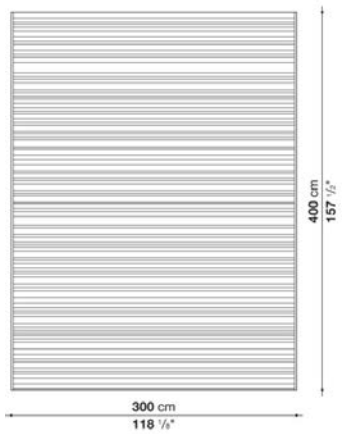

N.B. / 注意事項

色選択：ウィート0789A、ダブグレー0292T、ブルー0832B、ロープ0239C、グリーン0402V、アンスラサイト0318A、グレー0358Gより
お選びください。

＊リバーシブルのため、どちらの面もご使用いただけます。
※ハンドメイドのため、製造誤差（±4cm程度）が生じることがあります。

CARPETS TWIST / ツイスト　OUTDOOR

Rectangular carpet per square meter

TW01	1㎡あたり	**136,400**									

TW01

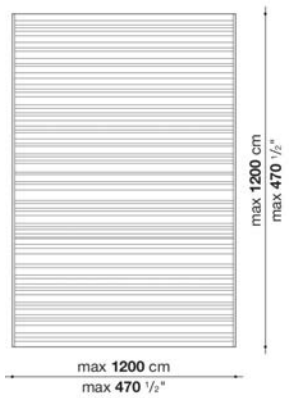

N.B. / 注意事項

色選択：ウィート0789A、ダブグレー0292T、ブルー0832B、ロープ0239C、グリーン0402V、アンスラサイト0318A、グレー0358Gより
お選びください。

＊リバーシブルのため、どちらの面もご使用いただけます。
※ハンドメイドのため、製造誤差（±4cm程度）が生じることがあります。
※最大12㎡までとなります。

CARPETS TWIST / ツイスト　OUTDOOR

Round carpet cm Ø 350

TW350R	Ø 350 cm	1,670,900									

TW350R

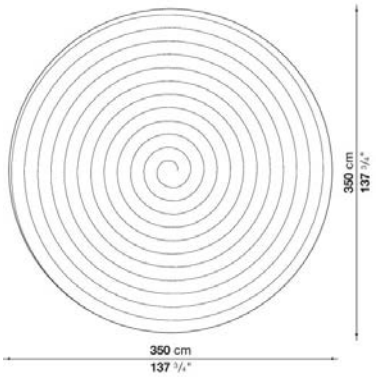

N.B. / 注意事項

色選択：ウィート0789A、ダブグレー0292T、ブルー0832B、ロープ0239C、グリーン0402V、アンスラサイト0318A、グレー0358Gより
お選びください。

＊リバーシブルのため、どちらの面もご使用いただけます。
※ハンドメイドのため、製造誤差（±4 cm程度）が生じることがあります。

CARPETS TWIST / ツイスト　OUTDOOR

Round carpet per square meter

TW01R	1平方メーターあたり	136,400									

TW01R

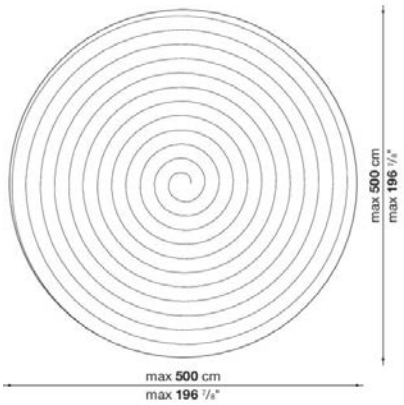

N.B. / 注意事項

色選択：ウィート0789A、ダブグレー0292T、ブルー0832B、ロープ0239C、グリーン0402V、アンスラサイト0318A、グレー0358Gより
お選びください。

＊リバーシブルのため、どちらの面もご使用いただけます。
※ハンドメイドのため、製造誤差（±4 cm程度）が生じることがあります。
※最大直径5mまで承ります。
※面積 = 直径 x 直径となります。正方形を基準にする方法で算出させていただきます。



TECHNICAL SPECIFICATIONS / 技術情報：

構造体	セラミック

WHITE COLLECTION / ホワイト コレクション

OUTDOOR

Vase cm Ø 46

AB20046B	ベース	336,600									

AB20046B

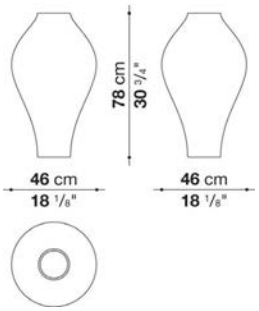

N.B. / 注意事項

* ホワイトセラミックとなります。
* 屋外でご使用の場合、氷点下の環境ではご使用いただけません。

WHITE COLLECTION / ホワイト コレクション

OUTDOOR

Vase cm Ø 52

AB20047B	ベース	302,500									

AB20047B

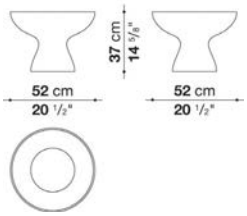

N.B. / 注意事項

* ホワイトセラミックとなります。
* 屋外でご使用の場合、氷点下の環境ではご使用いただけません。

Stool cm Ø 54

AB20048B	スツール	**324,500**									

AB20048B

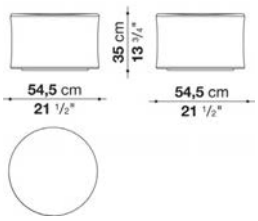

N.B. / 注意事項

* ホワイトセラミックとなります。
* 屋外でご使用の場合、氷点下の環境ではご使用いただけません。



TECHNICAL SPECIFICATIONS / 技術情報：

内部構造	鋼管及び成形鋼材
内部充填材	Bayfit®(バイエル社製)低温成形発泡ポリウレタン、ポリエステルファイバー
クッション	密度の異なるポリウレタンフォーム、ポリエステル繊維、綿布
下端部	押出成形アルミニウム
脚部先端	熱可塑性プラスチック
表面張地	ファブリックまたは天然皮革

AC LOUNGE / エーシー ラウンジ

PROJECT

Sofa cm 152, one colour available

		A (ファブリック)	E (ファブリック)	S (ファブリック)	L (ファブリック)	KVADRAT (ファブリック)	BETA (レザー)	ALFA GAMMA (レザー)			
ALG152	152ソファ	**1,859,000**	**1,912,900**	**1,994,300**	**2,135,100**	**2,200,000**	**2,272,600**	**2,619,100**			

ALG152

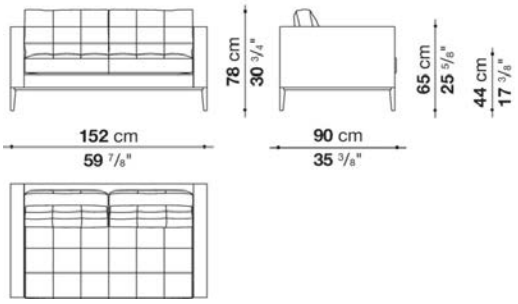

N.B. / 注意事項

脚部：ブラック塗装150L、またはブロンズニッケル塗装0174Bよりお選びください。
張地：ファブリック（ARAMIS、SARABI、SIDRO、LICATA、LUBE、
KVADRAT(Steelcut Trio, Tonus, Divina Melange, Divina, Hallingdal）、またはレザー（BETA、ALFA、GAMMA）よりお選びください。

AC LOUNGE / エーシー ラウンジ

PROJECT

Sofa cm 217, one colour available

		A (ファブリック)	E (ファブリック)	S (ファブリック)	L (ファブリック)	KVADRAT (ファブリック)	BETA (レザー)	ALFA GAMMA (レザー)			
ALG217	217ソファ	**2,415,600**	**2,492,600**	**2,611,400**	**2,817,100**	**2,902,900**	**2,933,700**	**3,395,700**			

ALG217

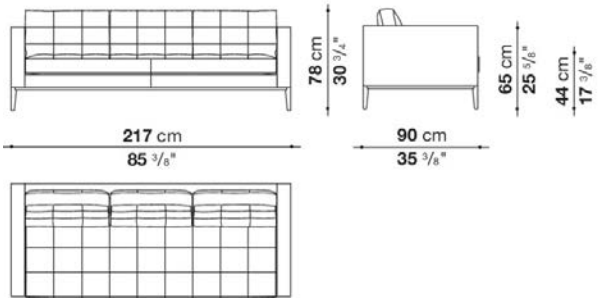

N.B. / 注意事項

脚部：ブラック塗装150L、またはブロンズニッケル塗装0174Bよりお選びください。
張地：ファブリック（ARAMIS、SARABI、SIDRO、LICATA、LUBE、
KVADRAT(Steelcut Trio, Tonus, Divina Melange, Divina, Hallingdal）、またはレザー（BETA、ALFA、GAMMA）よりお選びください。

AC LOUNGE / エーシー ラウンジ

PROJECT

Armchair cm 104, one colour available

		A (ファブリック)	E (ファブリック)	S (ファブリック)	L (ファブリック)	KVADRAT (ファブリック)	BETA (レザー)	ALFA GAMMA (レザー)			
ALG104	ラウンジチェア	**1,350,800**	**1,389,300**	**1,449,800**	**1,554,300**	**1,601,600**	**1,663,200**	**1,916,200**			

ALG104

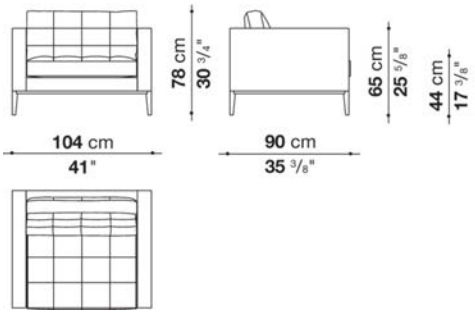

N.B. / 注意事項

脚部：ブラック塗装150L、またはブロンズニッケル塗装0174Bよりお選びください。
張地：ファブリック (ARAMIS、SARABI、SIDRO、LICATA、LUBE、
KVADRAT(Steelcut Trio, Tonus, Divina Melange, Divina, Hallingdal) 、またはレザー (BETA、ALFA、GAMMA) よりお選びください。

AC LOUNGE / エーシー ラウンジ

PROJECT

Ottoman cm 132, one colour available

		A (ファブリック)	E (ファブリック)	S (ファブリック)	L (ファブリック)	KVADRAT (ファブリック)	BETA (レザー)	ALFA GAMMA (レザー)			
ALG132	オットマン	**1,265,000**	**1,291,400**	**1,332,100**	**1,403,600**	**1,445,400**	**1,557,600**	**1,784,200**			

ALG132

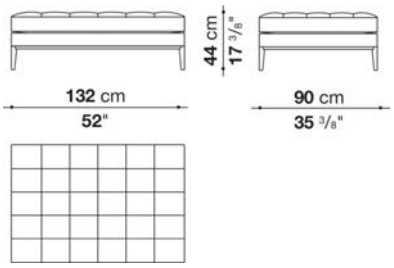

N.B. / 注意事項

脚部：ブラック塗装150L、またはブロンズニッケル塗装0174Bよりお選びください。
張地：ファブリック (ARAMIS、SARABI、SIDRO、LICATA、LUBE、
KVADRAT(Steelcut Trio, Tonus, Divina Melange, Divina, Hallingdal) 、またはレザー (BETA、ALFA、GAMMA) よりお選びください。



TECHNICAL SPECIFICATIONS / 技術情報：

内部構造	鋼管及び成形鋼材
内部充填材	Bayfit®(バイエル社製)低温成形発砲ポリウレタン、ポリエステルファイバー
クッション	密度の異なる成形ポリウレタン、ポリエステル及びコットンファイバーカバー
サポートフレーム	ダイキャストアルミニウム、アルミニウム押出材
脚部先端	熱可塑性プラスチック
表面張地	ファブリックまたは天然皮革（推奨素材のみ）

GEORGE / ジョージ　　PROJECT

Sofa cm 197, one colour available

		A (ファブリック)	E (ファブリック)	S (ファブリック)	L (ファブリック)	KVADRAT (ファブリック)	BETA (レザー)	ALFA GAMMA (レザー)			
GS197	197ソファ	**1,826,000**	**1,896,400**	**1,986,600**	**2,136,200**	**2,368,300**	**2,378,200**	**2,641,100**			
追加カバー											
GS197RK	197ソファ	**405,900**	**473,000**	**561,000**	**705,100**	**927,300**	**937,200**	**1,190,200**			

GS197

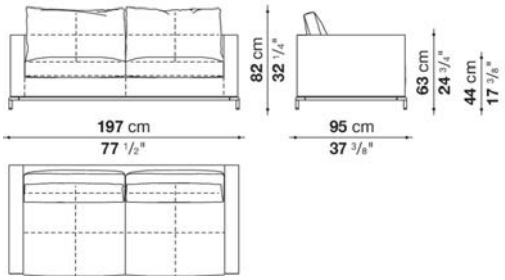

N.B. / 注意事項

脚部：ブライトポリッシュドアルミニウム0189A、またはブラッククローム塗装アルミニウム0170Mよりお選びください。
張地：ファブリック (ARAMIS、SARABI、SIDRO、LICATA、LUBE、
KVADRAT(Steelcut Trio, Tonus, Divina Melange, Divina, Hallingdal)、またはレザー (BETA、ALFA、GAMMA) よりお選びください。

GEORGE / ジョージ　　PROJECT

Sofa cm 243, one colour available

		A (ファブリック)	E (ファブリック)	S (ファブリック)	L (ファブリック)	KVADRAT (ファブリック)	BETA (レザー)	ALFA GAMMA (レザー)			
GS243	243ソファ	**2,224,200**	**2,307,800**	**2,415,600**	**2,594,900**	**2,869,900**	**2,910,600**	**3,230,700**			
追加カバー											
GS243RK	243ソファ	**471,900**	**552,200**	**657,800**	**829,400**	**1,094,500**	**1,133,000**	**1,441,000**			

GS243

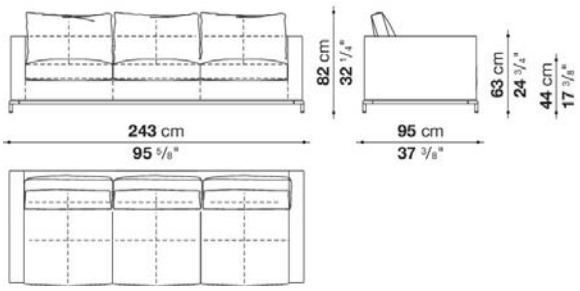

N.B. / 注意事項

脚部：ブライトポリッシュドアルミニウム0189A、またはブラッククローム塗装アルミニウム0170Mよりお選びください。
張地：ファブリック (ARAMIS、SARABI、SIDRO、LICATA、LUBE、
KVADRAT(Steelcut Trio, Tonus, Divina Melange, Divina, Hallingdal) 、またはレザー (BETA、ALFA、GAMMA) よりお選びください。

GEORGE / ジョージ

PROJECT

Armchair cm 80, one colour available

		A (ファブリック)	E (ファブリック)	S (ファブリック)	L (ファブリック)	KVADRAT (ファブリック)	BETA (レザー)	ALFA GAMMA (レザー)			
GS80	80ラウンジチェア	**904,200**	**937,200**	**980,100**	**1,050,500**	**1,160,500**	**1,172,600**	**1,298,000**			
追加カバー											
GS80RK	80ラウンジチェア	**191,400**	**222,200**	**265,100**	**333,300**	**437,800**	**449,900**	**568,700**			

GS80

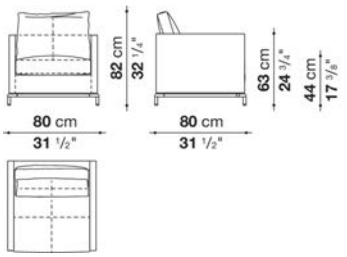

N.B. / 注意事項

脚部：ブライトポリッシュドアルミニウム0189A、またはブラッククローム塗装アルミニウム0170Mよりお選びください。
張地：ファブリック（ARAMIS、SARABI、SIDRO、LICATA、LUBE、
KVADRAT(Steelcut Trio, Tonus, Divina Melange, Divina, Hallingdal）、またはレザー（BETA、ALFA、GAMMA）よりお選びください。

GEORGE / ジョージ

PROJECT

Armchair cm 105, one colour available

		A (ファブリック)	E (ファブリック)	S (ファブリック)	L (ファブリック)	KVADRAT (ファブリック)	BETA (レザー)	ALFA GAMMA (レザー)			
GS105	105ラウンジチェア	**1,086,800**	**1,129,700**	**1,185,800**	**1,278,200**	**1,420,100**	**1,420,100**	**1,579,600**			
追加カバー											
GS105RK	105ラウンジチェア	**243,100**	**284,900**	**338,800**	**426,800**	**564,300**	**564,300**	**718,300**			

GS105

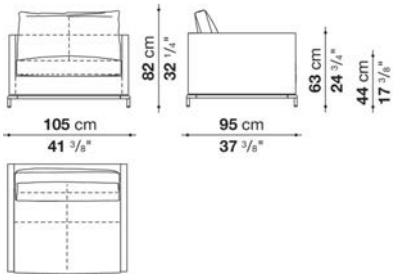

N.B. / 注意事項

脚部：ブライトポリッシュドアルミニウム0189A、またはブラッククローム塗装アルミニウム0170Mよりお選びください。
張地：ファブリック（ARAMIS、SARABI、SIDRO、LICATA、LUBE、
KVADRAT(Steelcut Trio, Tonus, Divina Melange, Divina, Hallingdal）、またはレザー（BETA、ALFA、GAMMA）よりお選びください。



TECHNICAL SPECIFICATIONS / 技術情報：

内部構造	鋼管及び成形鋼材
内部構造充填材	Bayfit®(バイエル社製)低温成形発泡ポリウレタン、ポリエステルファイバーカバー
シェル	プラスチック材料またはプラスチック材料及び天然皮革
脚部	鋼
脚部先端	熱可塑性プラスチック
表面張地	ファブリックまたは天然皮革

HOLLOW / ホロウ

PROJECT

Sofa cm 136, one colour available

		E (ファブリック)	S (ファブリック)	L (ファブリック)	KVADRAT (ファブリック)	BETA (レザー)	ALFA GAMMA (レザー)				
HO136	136ソファ (プラスチックシェル)	**1,409,100**	**1,441,000**	**1,492,700**	**1,538,900**	**1,626,900**	**1,721,500**				
HO136P	136ソファ (レザーシェル)	**1,619,200**	**1,650,000**	**1,703,900**	**1,754,500**	**1,835,900**	**1,930,500**				

HO136

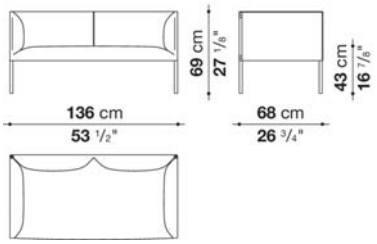

N.B. / 注意事項

脚部：クロームスティール0110M、チョークホワイト0151L、ブラック塗装0150L、またはボルドー塗装07104よりお選びください。
シェル：ブラックシェル1150L、チョークホワイトシェル1151L、またはALFA、GAMMAよりお選びください。
張地：ファブリック (SARABI、SIDRO、LUBE、
KVADRAT(Steelcut Trio, Tonus, Divina Melange, Divina, Hallingdal) 、またはレザー (BETA、ALFA、GAMMA) よりお選びください。

HOLLOW / ホロウ

PROJECT

Sofa cm 154, one colour available

		E (ファブリック)	S (ファブリック)	L (ファブリック)	KVADRAT (ファブリック)	BETA (レザー)	ALFA GAMMA (レザー)				
HO154	154ソファ (プラスチックシェル)	**1,585,100**	**1,618,100**	**1,678,600**	**1,729,200**	**1,866,700**	**1,987,700**				
HO154P	154ソファ (レザーシェル)	**1,815,000**	**1,850,200**	**1,911,800**	**1,967,900**	**2,094,400**	**2,215,400**				

HO154

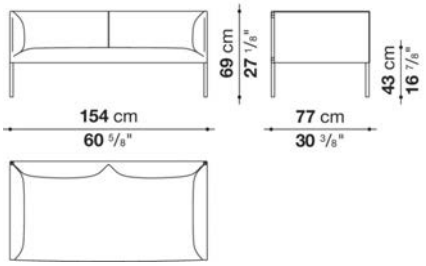

N.B. / 注意事項

脚部：クロームスティール0110M、チョークホワイト0151L、ブラック塗装0150L、またはボルドー塗装07104よりお選びください。
シェル：ブラックシェル1150L、チョークホワイトシェル1151L、またはALFA、GAMMAよりお選びください。
張地：ファブリック (SARABI、SIDRO、LUBE、
KVADRAT(Steelcut Trio, Tonus, Divina Melange, Divina, Hallingdal) 、またはレザー (BETA、ALFA、GAMMA) よりお選びください。

HOLLOW / ホロウ

PROJECT

Sofa cm 202, one colour available

		E (ファブリック)	S (ファブリック)	L (ファブリック)	KVADRAT (ファブリック)	BETA (レザー)	ALFA GAMMA (レザー)				
HO202	202ソファ（プラスチックシェル）	**1,796,300**	**1,832,600**	**1,894,200**	**1,951,400**	**2,119,700**	**2,253,900**				
HO202P	202ソファ（レザーシェル）	**2,059,200**	**2,097,700**	**2,160,400**	**2,225,300**	**2,387,000**	**2,520,100**				

HO202

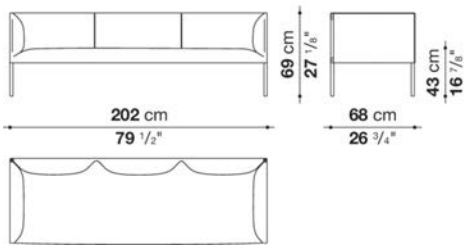

N.B. / 注意事項

脚部：クロームスティール0110M、チョークホワイト0151L、ブラック塗装0150L、またはボルドー塗装07104よりお選びください。
シェル：ブラックシェル1150L、チョークホワイトシェル1151L、またはALFA、GAMMAよりお選びください。
張地：ファブリック（SARABI、SIDRO、LUBE、
KVADRAT(Steelcut Trio, Tonus, Divina Melange, Divina, Hallingdal）、またはレザー（BETA、ALFA、GAMMA）よりお選びください。

HOLLOW / ホロウ

PROJECT

Sofa cm 230, one colour available

		E (ファブリック)	S (ファブリック)	L (ファブリック)	KVADRAT (ファブリック)	BETA (レザー)	ALFA GAMMA (レザー)				
HO230	230ソファ（プラスチックシェル）	**2,041,600**	**2,081,200**	**2,152,700**	**2,217,600**	**2,418,900**	**2,588,300**				
HO230P	230ソファ（レザーシェル）	**2,330,900**	**2,373,800**	**2,446,400**	**2,519,000**	**2,708,200**	**2,875,400**				

HO230

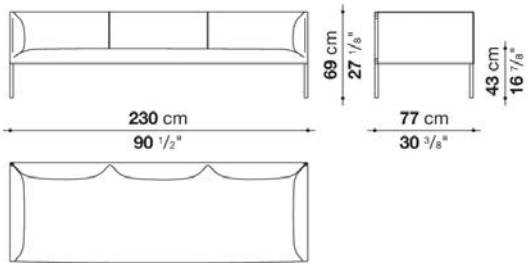

N.B. / 注意事項

脚部：クロームスティール0110M、チョークホワイト0151L、ブラック塗装0150L、またはボルドー塗装07104よりお選びください。
シェル：ブラックシェル1150L、チョークホワイトシェル1151L、またはALFA、GAMMAよりお選びください。
張地：ファブリック（SARABI、SIDRO、LUBE、
KVADRAT(Steelcut Trio, Tonus, Divina Melange, Divina, Hallingdal）、またはレザー（BETA、ALFA、GAMMA）よりお選びください。

HOLLOW / ホロウ

PROJECT

Armchair cm 71, one colour available

		E (ファブリック)	S (ファブリック)	L (ファブリック)	KVADRAT (ファブリック)	BETA (レザー)	ALFA GAMMA (レザー)				
HO71	71ラウンジチェア (プラスチックシェル)	**1,004,300**	**1,023,000**	**1,054,900**	**1,085,700**	**1,153,900**	**1,208,900**				
HO71P	71ラウンジチェア (レザーシェル)	**1,160,500**	**1,178,100**	**1,210,000**	**1,246,300**	**1,306,800**	**1,362,900**				

HO71

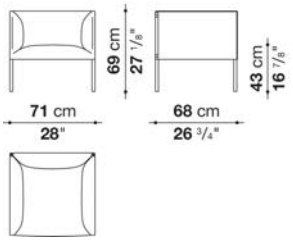

N.B. / 注意事項

脚部：クロームスティール0110M、チョークホワイト0151L、ブラック塗装0150L、またはボルドー塗装07104よりお選びください。
シェル：ブラックシェル1150L、チョークホワイトシェル1151L、またはALFA、GAMMAよりお選びください。
張地：ファブリック (SARABI、SIDRO、LUBE、
KVADRAT(Steelcut Trio, Tonus, Divina Melange, Divina, Hallingdal) 、またはレザー (BETA、ALFA、GAMMA) よりお選びください。

HOLLOW / ホロウ

PROJECT

Armchair cm 80, one colour available

		E (ファブリック)	S (ファブリック)	L (ファブリック)	KVADRAT (ファブリック)	BETA (レザー)	ALFA GAMMA (レザー)				
HO80	80ラウンジチェア (プラスチックシェル)	**1,153,900**	**1,175,900**	**1,210,000**	**1,247,400**	**1,335,400**	**1,406,900**				
HO80P	80ラウンジチェア (レザーシェル)	**1,325,500**	**1,348,600**	**1,383,800**	**1,425,600**	**1,507,000**	**1,578,500**				

HO80

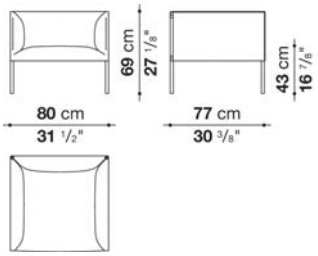

N.B. / 注意事項

脚部：クロームスティール0110M、チョークホワイト0151L、ブラック塗装0150L、またはボルドー塗装07104よりお選びください。
シェル：ブラックシェル1150L、チョークホワイトシェル1151L、またはALFA、GAMMAよりお選びください。
張地：ファブリック (SARABI、SIDRO、LUBE、
KVADRAT(Steelcut Trio, Tonus, Divina Melange, Divina, Hallingdal) 、またはレザー (BETA、ALFA、GAMMA) よりお選びください。

METROPOLITAN '14 / メトロポリタン'14

PROJECT

Jeffrey Bernett / ジェフリー・バーネット



TECHNICAL SPECIFICATIONS / 技術情報：

内部構造	鋼管及び成形鋼材
内部構造充填材	Bayfit®(バイエル社製)低温成形発泡ポリウレタン　成形ポリウレタン ポリエステルファイバーカバー
サポートフレーム	ブラッククローム塗装　ブロンズニッケル塗装鋼材または、ブライトブラッシュド・ダイキャストアルミニウム及びアルミニウム押出材
脚部先端	熱可塑性プラスチック
表面張地	ファブリックまたは天然皮革（推奨素材のみ）

METROPOLITAN '14 / メトロポリタン'14 PROJECT

Sofa cm 170, one colour available

		A (ファブリック)	E (ファブリック)	S (ファブリック)	L (ファブリック)	KVADRAT (ファブリック)	BETA (レザー)	ALFA GAMMA (レザー)			
MP170	ソファ (ブライトブラッシュ仕上 / 塗装仕上)	**991,100**	**1,024,100**	**1,068,100**	**1,134,100**	**1,235,300**	**1,417,900**	**1,496,000**			
MP170_C	ソファ (ブラッククローム仕上)	**1,072,500**	**1,105,500**	**1,150,600**	**1,215,500**	**1,316,700**	**1,499,300**	**1,578,500**			
追加カバー											
MP170RK	ソファ	**180,400**	**211,200**	**255,200**	**317,900**	**414,700**	**590,700**	**666,600**			

MP170

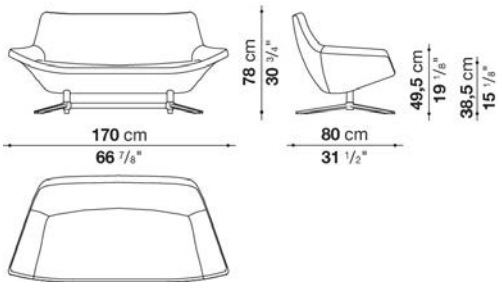

N.B. / 注意事項

脚部：ブライトブラッシュアルミ0189A、ブロンズニッケル塗装0174B、ブラッククローム塗装アルミニウム0170Mよりお選びください。
張地：ファブリック (ARAMIS、SARABI、SIDRO、LUBE、KVADRAT(Steelcut Trio, Tonus, Divina Melange, Divina, Hallingdal) 、または レザー (BETA、ALFA、GAMMA) よりお選びください。

METROPOLITAN '14 / メトロポリタン'14 PROJECT

Swivel armchair cm 100, one colour available

		A (ファブリック)	E (ファブリック)	S (ファブリック)	L (ファブリック)	KVADRAT (ファブリック)	BETA (レザー)	ALFA GAMMA (レザー)			
MP100B	回転式ラウンジチェア (ブライトブラッシュ仕上 / 塗装仕上)	**807,400**	**833,800**	**867,900**	**919,600**	**996,600**	**1,039,500**	**1,107,700**			
MP100B_C	回転式ラウンジチェア (ブラッククローム仕上)	**874,500**	**900,900**	**935,000**	**986,700**	**1,039,500**	**1,079,100**	**1,175,900**			
追加カバー											
MP100BRK	回転式ラウンジチェア	**146,300**	**173,800**	**210,100**	**264,000**	**326,700**	**397,100**	**468,600**			

MP100B

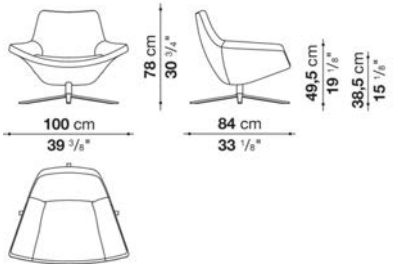

N.B. / 注意事項

脚部：ブライトブラッシュアルミ0189A、ブロンズニッケル塗装0174B、ブラッククローム塗装アルミニウム0170Mよりお選びください。
張地：ファブリック (ARAMIS、SARABI、SIDRO、LUBE、KVADRAT(Steelcut Trio, Tonus, Divina Melange, Divina, Hallingdal) 、または レザー (BETA、ALFA、GAMMA) よりお選びください。



TECHNICAL SPECIFICATIONS / 技術情報：

内部構造	鋼管及び成形鋼材
内部構造充填材	Bayfit®(バイエル社製)低温成形発泡ポリウレタン　ポリエステルファイバーカバー
下端部	アルミニウム
脚部キャスター(PO62W)	ブラックプラスチック素材
脚部先端	熱可塑性プラスチック
表面張地	ファブリックまたは天然皮革（推奨素材のみ）

POSA / ポーザ　　PROJECT

Small armchair cm 63, one colour available

		A (ファブリック)	E (ファブリック)	S (ファブリック)	L (ファブリック)	KVADRAT (ファブリック)	BETA (レザー)	ALFA GAMMA (レザー)			
PO62	62ラウンジチェア	**565,400**	**581,900**	**603,900**	**643,500**	**664,400**	**710,600**	**807,400**			

PO62

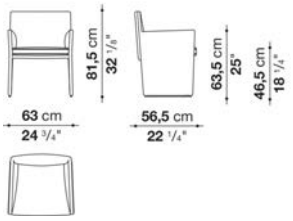

N.B. / 注意事項

張地：ファブリック (ARAMIS、SARABI、SIDRO、LICATA、LUBE、
KVADRAT(Steelcut Trio, Tonus, Divina Melange, Divina, Hallingdal) 、またはレザー (BETA、ALFA、GAMMA) よりお選びください。
＊ベース部は、ブライトポリッシュドアルミニウム0189Aとなります。

POSA / ポーザ　　PROJECT

Small armchair with wheels cm 63, one colour available

		A (ファブリック)	E (ファブリック)	S (ファブリック)	L (ファブリック)	KVADRAT (ファブリック)	BETA (レザー)	ALFA GAMMA (レザー)			
PO62W	62ラウンジチェア(キャスター付)	**636,900**	**653,400**	**675,400**	**715,000**	**735,900**	**779,900**	**877,800**			

PO62W

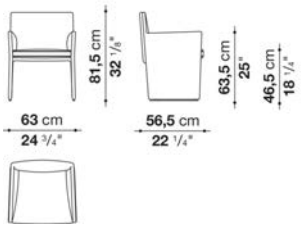

N.B. / 注意事項

張地：ファブリック (ARAMIS、SARABI、SIDRO、LICATA、LUBE、
KVADRAT(Steelcut Trio, Tonus, Divina Melange, Divina, Hallingdal) 、またはレザー (BETA、ALFA、GAMMA) よりお選びください。
キャスター：ブラックプラスチック0154Nとなり、後ろ側に2個つきます。
＊ベース部は、ブライトポリッシュドアルミニウム0189Aとなります。



TECHNICAL SPECIFICATIONS / 技術情報：

内部構造	鋼管及び成形鋼材
内部構造充填材	Bayfit®(バイエル社製)低温成形発泡ポリウレタン　ポリエステルファイバーカバー
回転式サポートフレーム (CS48)	ダイキャストアルミニウム　アルミニウム押出材
サポートフレーム(CS48F)	塗装鋼材
脚部先端	熱可塑性プラスチック
表面張地	ファブリックまたは天然皮革

COSMOS / コスモス　　PROJECT

Swivel chair cm 48, one colour available

		A (ファブリック)	E (ファブリック)	S (ファブリック)	L (ファブリック)	KVADRAT (ファブリック)	BETA (レザー)	ALFA GAMMA (レザー)			
CS48	回転式チェア	**287,100**	**292,600**	**300,300**	**311,300**	**322,300**	**332,200**	**359,700**			
追加カバー											
CS48RK	回転式チェア	**81,400**	**86,900**	**93,500**	**104,500**	**107,800**	**127,600**	**145,200**			

CS48

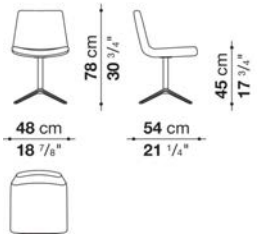

N.B. / 注意事項

張地：ファブリック (ARAMIS、SARABI、SIDRO、LICATA、LUBE、
KVADRAT(Steelcut Trio, Tonus, Divina Melange, Divina, Hallingdal) 、またはレザー (BETA、ALFA、GAMMA) よりお選びください。
＊脚部は、ブライトポリッシュドアルミニウム0189Aとなります。

COSMOS / コスモス　　PROJECT

Chair cm 59, one colour available

		A (ファブリック)	E (ファブリック)	S (ファブリック)	L (ファブリック)	KVADRAT (ファブリック)	BETA (レザー)	ALFA GAMMA (レザー)			
CS48F	チェア	**217,800**	**222,200**	**228,800**	**239,800**	**246,400**	**250,800**	**275,000**			
追加カバー											
CS48FRK	チェア	**81,400**	**85,800**	**91,300**	**100,100**	**104,500**	**114,400**	**129,800**			
オプション											
CLP	連結クリップ10個セット								**8,800**		

CS48F

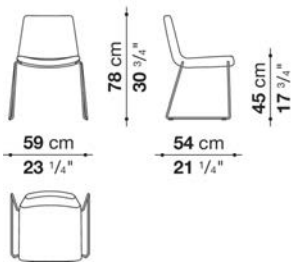

N.B. / 注意事項

張地：ファブリック (ARAMIS、SARABI、SIDRO、LICATA、LUBE、
KVADRAT(Steelcut Trio, Tonus, Divina Melange, Divina, Hallingdal) 、またはレザー (BETA、ALFA、GAMMA) よりお選びください。
＊脚部は、クロームスティール0110Mとなります。
＊連結クリップは、ホワイトプラスチックとなります。2脚の連結につきクリップ２個を使用します。



TECHNICAL SPECIFICATIONS / 技術情報：

座面	熱可塑性プラスチック　成形ポリウレタン
背面	ブロンズニッケル塗装プレス加工スチールメッシュ　ブロンズニッケル塗装アルミニウム外周枠
サポートフレーム	ブロンズニッケルグロッシー塗装ダイキャストアルミニウム
脚部先端	熱可塑性プラスチック
表面張地	ファブリックまたは天然皮革

IUTA / イウタ　　PROJECT

Chair with upholstered seat cm 54, one colour available

		A (ファブリック)	E (ファブリック)	S (ファブリック)	L (ファブリック)	KVADRAT (ファブリック)	BETA (レザー)	ALFA GAMMA (レザー)			
IUT	チェア	**390,500**	**393,800**	**401,500**	**412,500**	**413,600**	**415,800**	**416,900**			

IUT

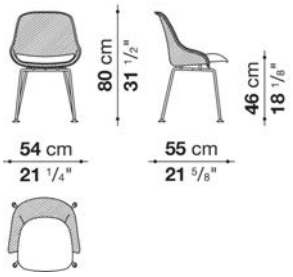

N.B. / 注意事項

張地：ファブリック（ARAMIS、SARABI、SIDRO、LICATA、LUBE、
KVADRAT(Steelcut Trio, Tonus, Divina Melange, Divina, Hallingdal）、またはレザー（BETA、ALFA、GAMMA）よりお選びください。
＊脚部は、クロームスティール0110Mとなります。
＊メッシュ部は、グレー色となります。

IUTA / イウタ　　PROJECT

Stool with upholstered seat cm 54, one colour available

		A (ファブリック)	E (ファブリック)	S (ファブリック)	L (ファブリック)	KVADRAT (ファブリック)	BETA (レザー)	ALFA GAMMA (レザー)			
IUST	バースツール	**467,500**	**470,800**	**476,300**	**485,100**	**489,500**	**491,700**	**493,900**			

IUST

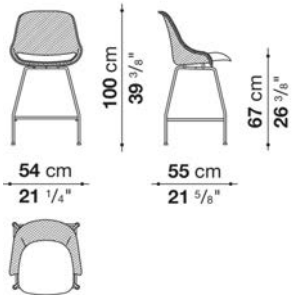

N.B. / 注意事項

張地：ファブリック（ARAMIS、SARABI、SIDRO、LICATA、LUBE、
KVADRAT(Steelcut Trio, Tonus, Divina Melange, Divina, Hallingdal）、またはレザー（BETA、ALFA、GAMMA）よりお選びください。
＊脚部は、クロームスティール0110Mとなります。
＊メッシュ部は、グレー色となります。

IUTA / イウタ　　PROJECT

Swivel armchair with upholstered seat cm 68, one colour available

		A (ファブリック)	E (ファブリック)	S (ファブリック)	L (ファブリック)	KVADRAT (ファブリック)	BETA (レザー)	ALFA GAMMA (レザー)			
IU4	回転式アームチェア	**436,700**	**440,000**	**443,300**	**454,300**	**456,500**	**459,800**	**464,200**			

IU4

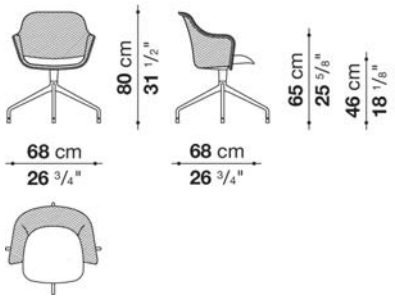

N.B. / 注意事項

張地：ファブリック (ARAMIS、SARABI、SIDRO、LICATA、LUBE、
KVADRAT(Steelcut Trio, Tonus, Divina Melange, Divina, Hallingdal) 、またはレザー (BETA、ALFA、GAMMA) よりお選びください。
＊脚部は、ブライトポリッシュドアルミニウム0189Aとなります。
＊メッシュ部は、グレー色となります。

IUTA / イウタ　　PROJECT

Swivel armchair with upholstered seat and back cm 68, one colour available

		A (ファブリック)	E (ファブリック)	S (ファブリック)	L (ファブリック)	KVADRAT (ファブリック)	BETA (レザー)	ALFA GAMMA (レザー)			
IU4I	回転式アームチェア	**501,600**	**508,200**	**517,000**	**531,300**	**535,700**	**541,200**	**576,400**			

IU4I

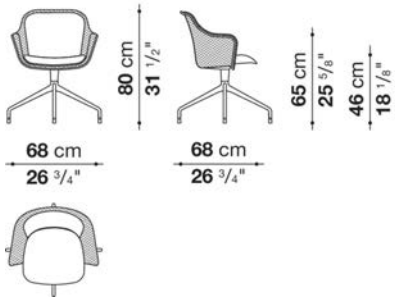

N.B. / 注意事項

張地：ファブリック (ARAMIS、SARABI、SIDRO、LICATA、LUBE、
KVADRAT(Steelcut Trio, Tonus, Divina Melange, Divina, Hallingdal) 、またはレザー (BETA、ALFA、GAMMA) よりお選びください。
＊脚部は、ブライトポリッシュドアルミニウム0189Aとなります。
＊メッシュ部は、グレー色となります。

IUTA / イウタ　　PROJECT

Swivel armchair with upholstered seat cm 71, one colour available

		A (ファブリック)	E (ファブリック)	S (ファブリック)	L (ファブリック)	KVADRAT (ファブリック)	BETA (レザー)	ALFA GAMMA (レザー)			
IU5	回転式アームチェア（キャスター付・ガス圧昇降式）	458,700	462,000	479,600	493,900	495,000	498,300	504,900			

IU5

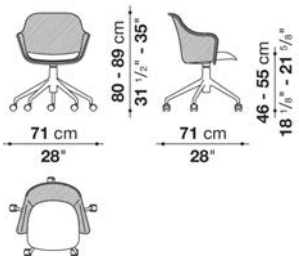

N.B. / 注意事項

張地：ファブリック（ARAMIS、SARABI、SIDRO、LICATA、LUBE、KVADRAT(Steelcut Trio, Tonus, Divina Melange, Divina, Hallingdal）、またはレザー（BETA、ALFA、GAMMA）よりお選びください。
キャスター：ブラックプラスチックとなります。

※ソフト0103P（タイル、大理石、フローリング）またはハード0104T（カーペット）よりお選びください。
＊脚部は、ブライトポリッシュドアルミニウム0189Aとなります。
＊メッシュ部は、グレー色となります。
＊ガス圧式高さ調節機能付きとなります。

IUTA / イウタ　　PROJECT

Swivel armchair with upholstered seat and back cm 71, one colour available

		A (ファブリック)	E (ファブリック)	S (ファブリック)	L (ファブリック)	KVADRAT (ファブリック)	BETA (レザー)	ALFA GAMMA (レザー)			
IU5I	回転式アームチェア（キャスター付・ガス圧昇降式）	526,900	533,500	542,300	557,700	564,300	574,200	598,400			

IU5I

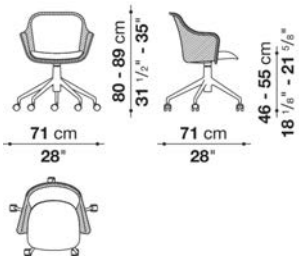

N.B. / 注意事項

張地：ファブリック（ARAMIS、SARABI、SIDRO、LICATA、LUBE、KVADRAT(Steelcut Trio, Tonus, Divina Melange, Divina, Hallingdal)、またはレザー（BETA、ALFA、GAMMA）よりお選びください。
キャスター：ブラックプラスチックとなります。

※ソフト0103P（タイル、大理石、フローリング）またはハード0104T（カーペット）よりお選びください。
＊脚部は、ブライトポリッシュドアルミニウム0189Aとなります。
＊メッシュ部は、グレー色となります。
＊ガス圧式高さ調節機能付きとなります。

IUTA / イウタ　　PROJECT

Swivel armchair with upholstered seat cm 71, one colour available_2

		A (ファブリック)	E (ファブリック)	S (ファブリック)	L (ファブリック)	KVADRAT (ファブリック)	BETA (レザー)	ALFA GAMMA (レザー)			
IU5F	回転式アームチェア (キャスター付)	**452,100**	**456,500**	**464,200**	**471,900**	**476,300**	**478,500**	**484,000**			

IU5F

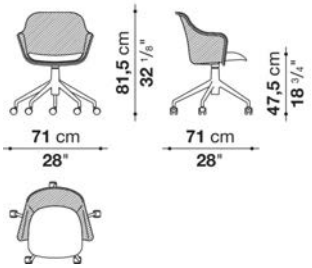

N.B. / 注意事項

張地：ファブリック (ARAMIS、SARABI、SIDRO、LICATA、LUBE、
KVADRAT(Steelcut Trio, Tonus, Divina Melange, Divina, Hallingdal) 、またはレザー (BETA、ALFA、GAMMA) よりお選びください。
キャスター：ブラックプラチックとなります。

※ソフト0103P (タイル、大理石、フローリング) またはハード0104T (カーペット) よりお選びください。
＊脚部は、ブライトポリッシュドアルミニウム0189Aとなります。
＊メッシュ部は、グレー色となります。

IUTA / イウタ　　PROJECT

Swivel armchair with upholstered seat and back cm 71, one colour available_2

		A (ファブリック)	E (ファブリック)	S (ファブリック)	L (ファブリック)	KVADRAT (ファブリック)	BETA (レザー)	ALFA GAMMA (レザー)			
IU5FI	回転式アームチェア (キャスター付)	**524,700**	**531,300**	**540,100**	**554,400**	**564,300**	**573,100**	**586,300**			

IU5FI

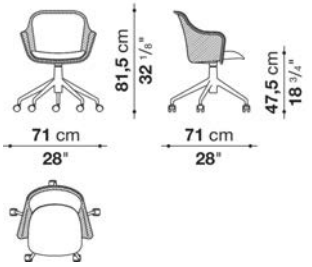

N.B. / 注意事項

張地：ファブリック (ARAMIS、SARABI、SIDRO、LICATA、LUBE、
KVADRAT(Steelcut Trio, Tonus, Divina Melange, Divina, Hallingdal) 、またはレザー (BETA、ALFA、GAMMA) よりお選びください。
キャスター：ブラックプラスチックとなります。

※ソフト0103P (タイル、大理石、フローリング) またはハード0104T (カーペット) よりお選びください。
＊脚部は、ブライトポリッシュドアルミニウム0189Aとなります。
＊メッシュ部は、グレー色となります。



TECHNICAL SPECIFICATIONS / 技術情報：

天板	ソリッドコアHPL積層、積層合板、ラミネート板面
サポートフレーム	ダイキャストアルミニウム
脚部先端	熱可塑性プラスチック

COSMOS / コスモス

PROJECT

Round small table cm Ø 50 x h. 45

		LAMINATE	Oak	Smoked stained oak							
CST0504R	スモールテーブル	272,800	272,800	246,400							

CST0504R

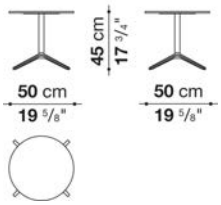

N.B. / 注意事項

天板：オーク (グレー、ライト、ステインドスモーク0394T) ホワイトHPL、またはブラックHPLよりお選びください。 * 脚部は、ブライトポリッシュドアルミニウム0189Aとなります。

COSMOS / コスモス

PROJECT

Round small table cm Ø 80 x h. 45

		LAMINATE	Oak	Smoked stained oak							
CST0804R	スモールテーブル	411,400	411,400	371,800							

CST0804R

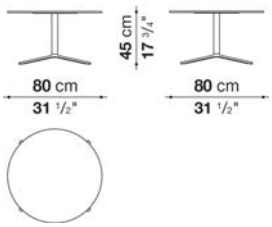

N.B. / 注意事項

天板：オーク (グレー、ライト、ステインドスモーク0394T) ホワイトHPL、またはブラックHPLよりお選びください。 * 脚部は、ブライトポリッシュドアルミニウム0189Aとなります。

COSMOS / コスモス　　PROJECT

Round small table cm Ø 80 x h. 72

		LAMINATE	Oak	Smoked stained oak							
CST0807R	テーブル	441,100	441,100	441,100							

CST0807R

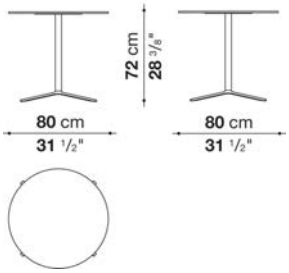

N.B. / 注意事項

天板：オーク (グレー、ライト、ステインドスモーク0394T) ホワイトHPL、またはブラックHPLよりお選びください。 * 脚部は、ブライトポリッシュドアルミニウム0189Aとなります。

COSMOS / コスモス　　PROJECT

Square small table cm 80 x 80 x h. 72

		LAMINATE	Oak	Smoked stained oak							
CST0807Q	テーブル	436,700	436,700	436,700							

CST0807Q

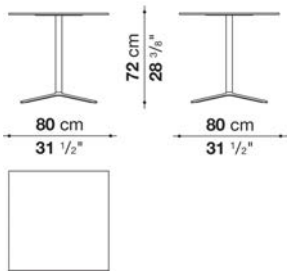

N.B. / 注意事項

天板：オーク (グレー、ライト、ステインドスモーク0394T) ホワイトHPL、またはブラックHPLよりお選びください。 * 脚部は、ブライトポリッシュドアルミニウム0189Aとなります。

Round small table cm Ø 100 x h. 72

		LAMINATE	Oak	Smoked stained oak							
CST1007R	テーブル	508,200	508,200	508,200							

CST1007R

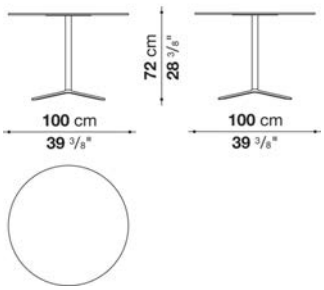

N.B. / 注意事項

天板：オーク (グレー、ライト、ステインドスモーク0394T) ホワイトHPL、またはブラックHPLよりお選びください。 * 脚部は、ブライトポリッシュドアルミニウム0189Aとなります。



TECHNICAL SPECIFICATIONS / 技術情報：

天板	ソリッドコアHPL積層、積層合板、ラミネート板面
サポートフレーム	ダイキャストアルミニウム
脚部先端	熱可塑性プラスチック

SINA / シーナ PROJECT

Round small table cm Ø 80 x h. 72

		LAMINATE	Oak	Smoked stained oak							
ST0807R	スモールテーブル	415,800	415,800	415,800							

ST0807R

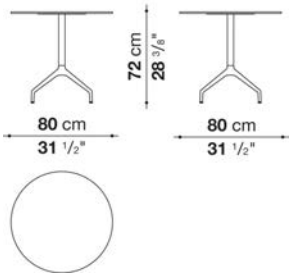

N.B. / 注意事項

天板：オーク (グレー、ライト、ステインドスモーク0394T) 、ホワイトHPL、またはブラックHPLよりお選びください。
＊脚部は、ブライトポリッシュドアルミニウム0189Aとなります。

SINA / シーナ PROJECT

Square small table cm 80 x 80 x h. 72

		LAMINATE	Oak	Smoked stained oak							
ST0807Q	スモールテーブル	408,100	408,100	408,100							

ST0807Q

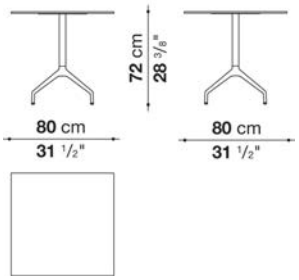

N.B. / 注意事項

天板：オーク (グレー、ライト、ステインドスモーク0394T) 、ホワイトHPL、またはブラックHPLよりお選びください。
＊脚部は、ブライトポリッシュドアルミニウム0189Aとなります。

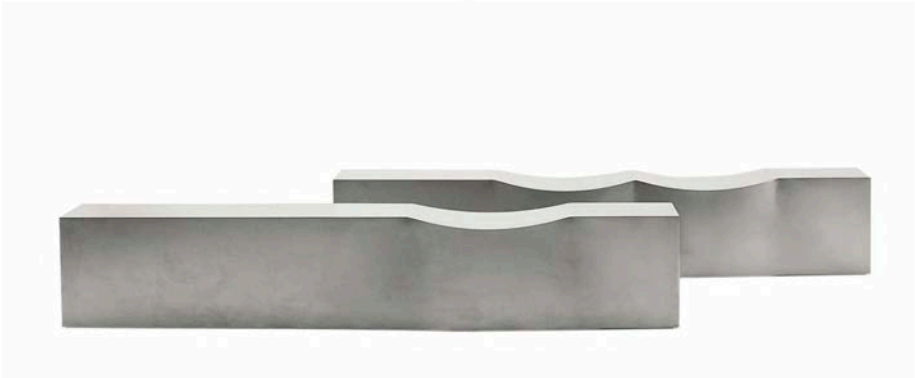

TECHNICAL SPECIFICATIONS / 技術情報：

フレーム	ブライトステンレス鋼板
脚部先端	熱可塑性プラスチック

DIP & DOUBLE DIP / ディップ&ダブルディップ

PROJECT

Bench with single seat cm 230

DIP	シングルシートベンチ	**2,382,600**									

DIP

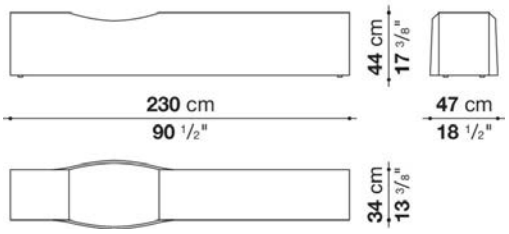

N.B. / 注意事項　ステンレススティールとなります。

DIP & DOUBLE DIP / ディップ&ダブルディップ

PROJECT

Bench with double seat cm 230

DIP2	ダブルシートベンチ	**2,504,700**									

DIP2

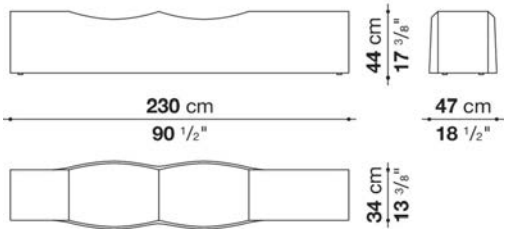

N.B. / 注意事項　ステンレススティールとなります。



TECHNICAL SPECIFICATIONS / 技術情報：

構造(ACE1-ACE2)	ハニカムコア合板及び木質パーティクルボード突板
構造(ACE3A-ACE3C)	無垢木材、木質版パーティクルボード
背面パネル(ACE3A-ACE3C)	木質版パーティクルボード、ガラスまたはファブリック
引き出し(ACE1)	木質パーティクルボード突板、積層合板
ファイルホルダーサポート(ACE1)	成形鋼材
パーテーション	メタクリレートと成形アルミニウム材
ベースフレーム	成形鋼材
脚部先端	スチール及びプラスチック素材

AC EXECUTIVE Bookcases / エーシー エグゼクティブ

PROJECT

Bookcase with flap doors and drawers cm 301 x 45 x h. 170

		Oak	Smoked stained oak
ACE1	1ブックケース	5,261,300	5,261,300

ACE1

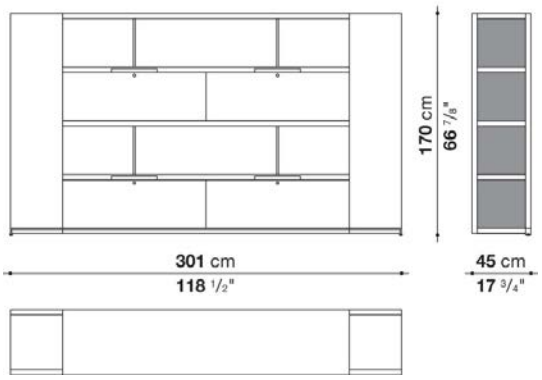

N.B. / 注意事項

フレーム；オーク (グレー0378G、ライト0374C、ステインドスモーク0394T) よりお選びください。
下段ドロワー：ファイルドロワー、またはダブルドロワーよりお選びください。両方をご希望される場合は初回発注時に左右配置をご指示ください。
＊パーテーションは、透明アクリルとなります。
＊ベース部は、クロームスティール0110Mとなります。

AC EXECUTIVE Bookcases / エーシー エグゼクティブ

PROJECT

Bookcase with flap doors cm 311 x 60 x h. 229,5

		Oak	Smoked stained oak
ACE3C	3Cブックケース	5,661,700	5,661,700
ACE3C_N	3Cブックケース (ライト付)	6,057,700	6,057,700

ACE3C

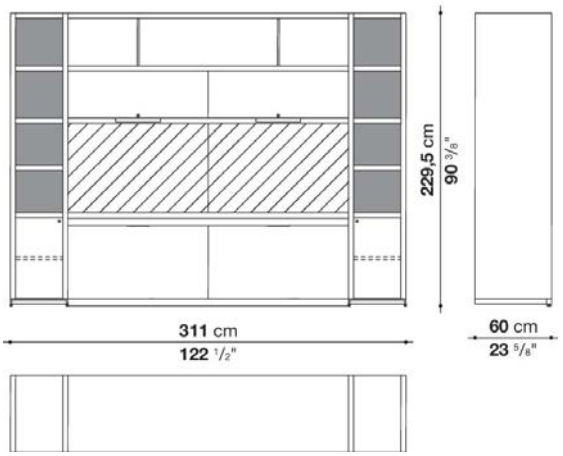

N.B. / 注意事項

フレーム；オーク (グレー0378G、ライト0374C、ステインドスモーク0394T) よりお選びください。
バックパネル：オーク (グレー0378G、ライト0374C、ステインドスモーク0394T)、ホワイト塗装ガラス、またはファブリック (SARABI、SIDRO、LICATA、LUBE、KVADRAT(Steelcut Trio, Tonus, Divina Melange, Divina, Hallingdal) よりお選びください。＊パーテーションは、透明アクリルとなります。
＊ベース部は、クロームスティール0110Mとなります。
＊ライティングデスクトップと下段バックパネルには、ケーブルラックが付きます。

AC EXECUTIVE Chests of drawers and storage units / エーシー エグゼクティブ

PROJECT

Antonio Citterio / アントニオ・チッテリオ



TECHNICAL SPECIFICATIONS / 技術情報：

構造	無垢木材、ハニカムコア合板及び木質パーティクルボード突板
引き出し	木質パーティクルボード突板、積層合板
ファイルホルダーサポート	成形鋼材
ベースフレーム	成形鋼材
脚部先端	スチール及びプラスチック素材

AC EXECUTIVE Chests of drawers and storage units / エーシー エグゼクティブ

PROJECT

Chest of drawers cm 45 x 60 x h. 63

		Oak	Smoked stained oak								
ACE8	8チェスト	1,038,400	1,038,400								

ACE8

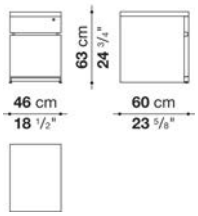

N.B. / 注意事項

グレーオーク0378G、ライトオーク0374C、またはステインドスモークオーク0394Tよりお選びください。
＊ベース部は、クロームスティール0110Mとなります。

AC EXECUTIVE Chests of drawers and storage units / エーシー エグゼクティブ

PROJECT

Chest of drawers cm 121 x 60 x h. 63

		Oak	Smoked stained oak								
ACE5	5チェスト	1,856,800	1,856,800								

ACE5

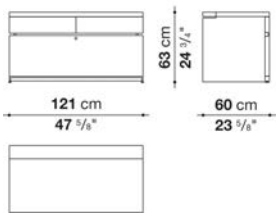

N.B. / 注意事項

グレーオーク0378G、ライトオーク0374C、またはステインドスモークオーク0394Tよりお選びください。
＊ベース部は、クロームスティール0110Mとなります。
＊トップとベース部にケーブルフラップが付きます。

AC EXECUTIVE Chests of drawers and storage units / エーシー エグゼクティブ

PROJECT

Left and right chest of drawers cm 161 x 60 x h. 63

		Oak	Smoked stained oak								
ACE4S	レフトドロワーチェスト	2,160,400	2,160,400								
ACE4D	ライトドロワーチェスト	2,160,400	2,160,400								

ACE4S ACE4D

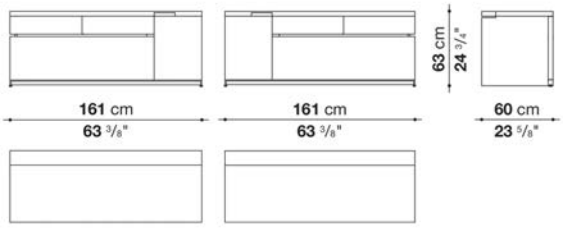

N.B. / 注意事項

グレーオーク0378G、ライトオーク0374C、またはステインドスモークオーク0394Tよりお選びください。
＊ベース部は、クロームスティール0110Mとなります。
＊ドアは、270°まで開放することができます。
＊トップとベース部にケーブルフラップが付きます。

AC EXECUTIVE Chests of drawers and storage units / エーシー エグゼクティブ

PROJECT

Storage unit cm 181 x 60 x h. 73

		Oak	Smoked stained oak								
ACE17	17ストレージユニット	1,963,500	1,963,500								

ACE17

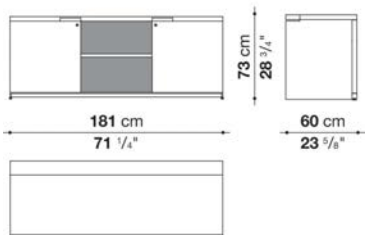

N.B. / 注意事項

グレーオーク0378G、ライトオーク0374C、またはステインドスモークオーク0394Tよりお選びください。
＊ベース部は、クロームスティール0110Mとなります。
＊ドアは、270°まで開放することができます。
＊トップとベース部にケーブルフラップが付きます。

AC EXECUTIVE Chests of drawers and storage units / エーシー エグゼクティブ

PROJECT

Sideboard with hinged doors cm 240 x 60 x h. 73

		Oak	Smoked stained oak								
ACE22	サイドボード	2,167,000	2,167,000								

ACE22

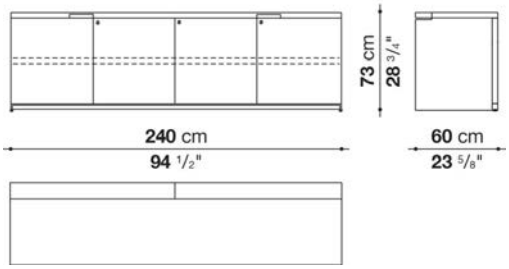

N.B. / 注意事項

グレーオーク、ライトオーク、またはステインド・スモークオーク0394Tよりお選びください。
＊ベース部は、クロームスティール110Mとなります。
＊ドアは、270°まで開放することができます。
＊トップとベース部にケーブルフラップが付きます。



TECHNICAL SPECIFICATIONS / 技術情報：

天板(ACE9-ACE10-ACE19)	無垢木材、木質版パーティクルボード
天板(ACE13)	ハニカムコア合板と突板MDFファイバーボード
天板(ACE20)	木質版パーティクルボード
ポートフレームとクロスピース	成形鋼材
脚部先端	スチール及びプラスチック素材

AC EXECUTIVE Tables / エーシー エグゼクティブ

PROJECT

Table cm 220 x 100 x h. 73

		Oak	Smoked stained oak								
ACE9	9テーブル	**1,617,000**	**1,617,000**								

ACE9

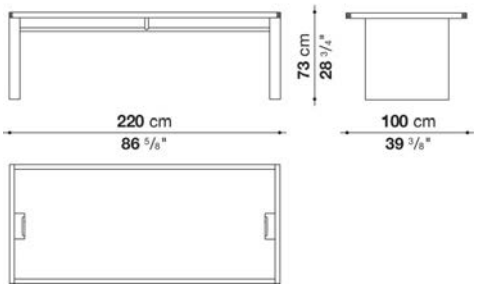

N.B. / 注意事項

グレーオーク0378G、ライトオーク0374C、またはステインドスモークオーク0394Tよりお選びください。
＊クロスピース部は、クロームスティール0110Mとなります。
＊天板と脚部サイドにケーブルフラップが付きます。
＊幕板をご希望される場合は初回発注時にご指示ください。

AC EXECUTIVE Tables / エーシー エグゼクティブ

PROJECT

Table cm 240 x 100 x h. 73

		Oak	Smoked stained oak								
ACE19	19テーブル	**1,723,700**	**1,723,700**								

ACE19

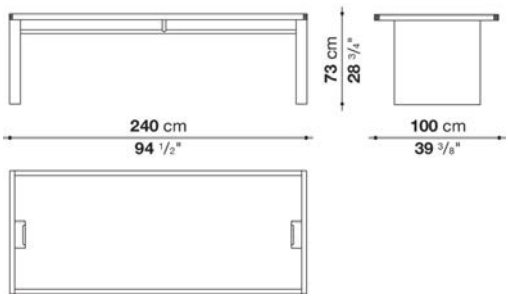

N.B. / 注意事項

グレーオーク0378G、ライトオーク0374C、またはステインドスモークオーク0394Tよりお選びください。
＊クロスピース部は、クロームスティール0110Mとなります。
＊天板と脚部サイドにケーブルフラップが付きます。
＊幕板をご希望される場合は初回発注時にご指示ください。

AC EXECUTIVE Tables / エーシー エグゼクティブ

PROJECT

Table cm 330 x 120 x h. 73

		Oak	Smoked stained oak								
ACE10	10テーブル	**1,961,300**	**1,961,300**								

ACE10

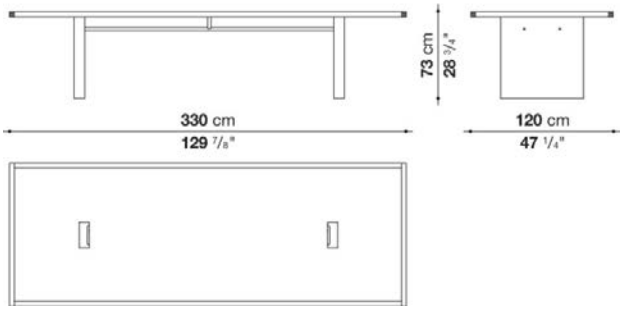

N.B. / 注意事項

グレーオーク0378G、ライトオーク0374C、またはステインドスモークオーク0394Tよりお選びください。
＊クロスピース部は、クロームスティール0110Mとなります。
＊天板と脚部サイドにケーブルフラップが付きます。

AC EXECUTIVE Tables / エーシー エグゼクティブ

PROJECT

Table cm 220 x 100 x h. 73

		Oak	Smoked stained oak								
ACE13	13テーブル	**1,669,800**	**1,669,800**								

ACE13

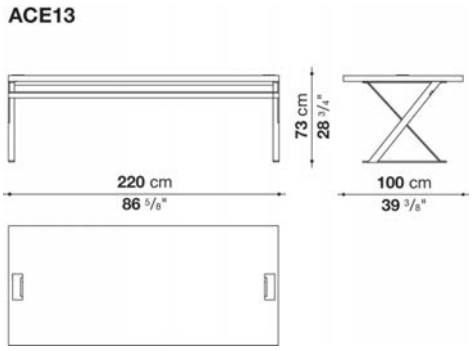

N.B. / 注意事項

グレーオーク0378G、ライトオーク0374C、またはステインドスモークオーク0394Tよりお選びください。
＊天板にケーブルフラップが付きます。
＊ブックケース (ACE3) のライティングデスク天板にお使いいただけます。
＊脚部は、クロームスティール0110Mとなります。

AC EXECUTIVE Tables / エーシー エグゼクティブ

PROJECT

Table cm 240 x 100 x h. 73

		Oak	Smoked stained oak								
ACE15	15テーブル	2,015,200	2,015,200								

ACE15

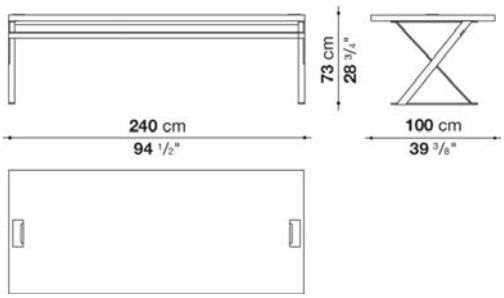

N.B. / 注意事項

グレーオーク0378G、ライトオーク0374C、またはステインドスモークオーク0394Tよりお選びください。
＊天板にケーブルフラップが付きます。
＊ブックケース（ACE3）のライティングデスク天板にお使いいただけます。
＊脚部は、クロームスティール0110Mとなります。

AC EXECUTIVE Tables / エーシー エグゼクティブ

PROJECT

Table cm Ø 110 x h. 73

		Oak	Smoked stained oak								
ACE20	20テーブル	997,700	997,700								

ACE20

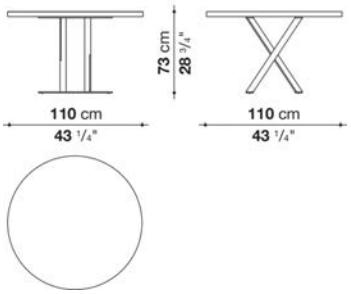

N.B. / 注意事項

グレーオーク0378G、ライトオーク0374C、またはステインドスモークオーク0394Tよりお選びください。
＊脚部は、クロームスティール0110Mとなります。

PROGETTO 1 Tables h. 72,5 / プロジェット ウノ

Monica Armani / モニカ· アルマーニ



TECHNICAL SPECIFICATIONS / 技術情報：

サポートシェルフ	成形鋼材
ケーブルホルダー(水平、垂直)	成形鋼材
ケーブルホルダー(正方形、長方形)	成形鋼材とステンレス
ケーブルホルダー	熱可塑性プラスチック

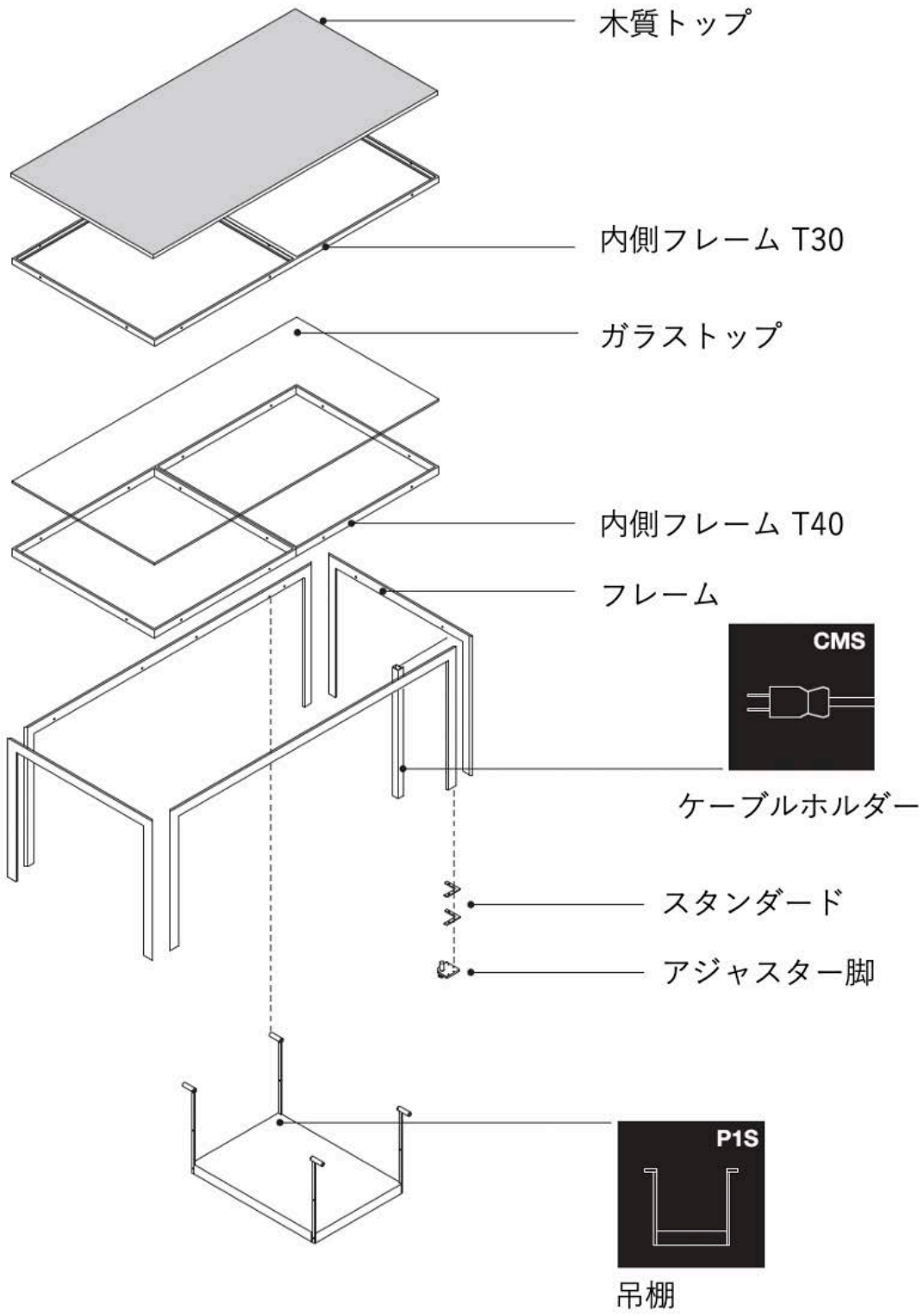
木質トップ
内側フレーム T30
ガラストップ
内側フレーム T40
フレーム
CMS
ケーブルホルダー
スタンダード
アジャスター脚
P1S
吊棚

フレーム	内側フレーム	天板
chromed	white	glass
chromed	black	oak

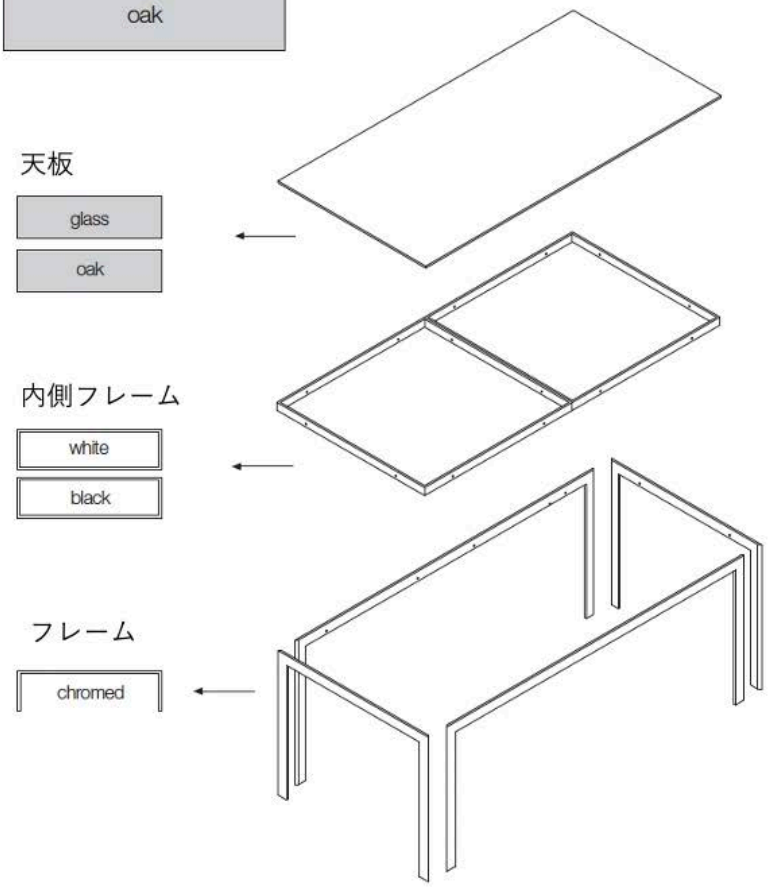

脚

オプションでアジャスター脚（4個1セット）を選択いただくと、0cm ～ 2cmまでの高さ調整ができます。

スタンダード

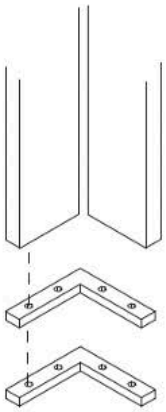

アジャスター脚

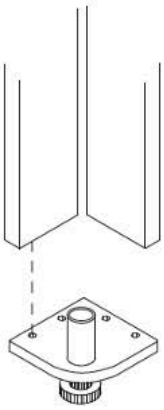

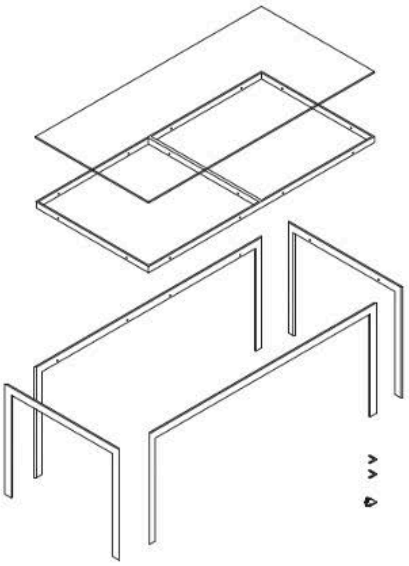

ガラストップ

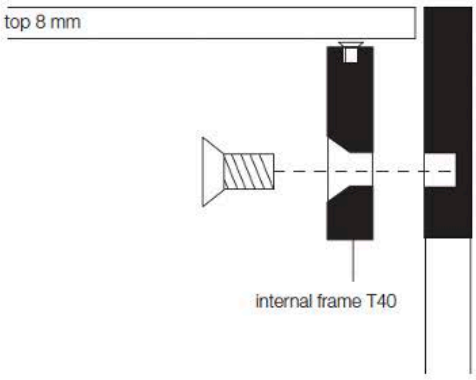

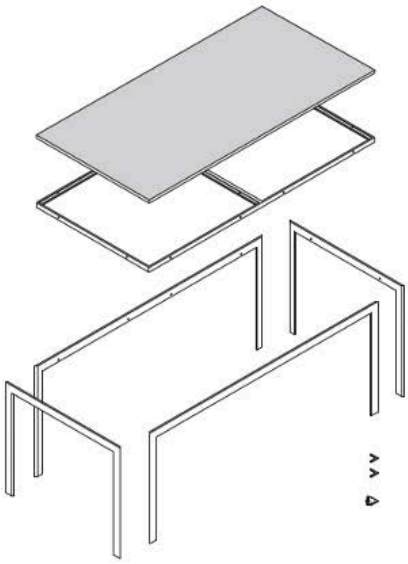

木質トップ

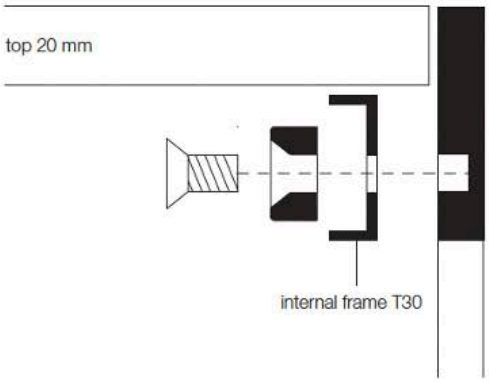

木質トップの場合、内側フレームは
マットブラック仕上げのみとなります。

Tables

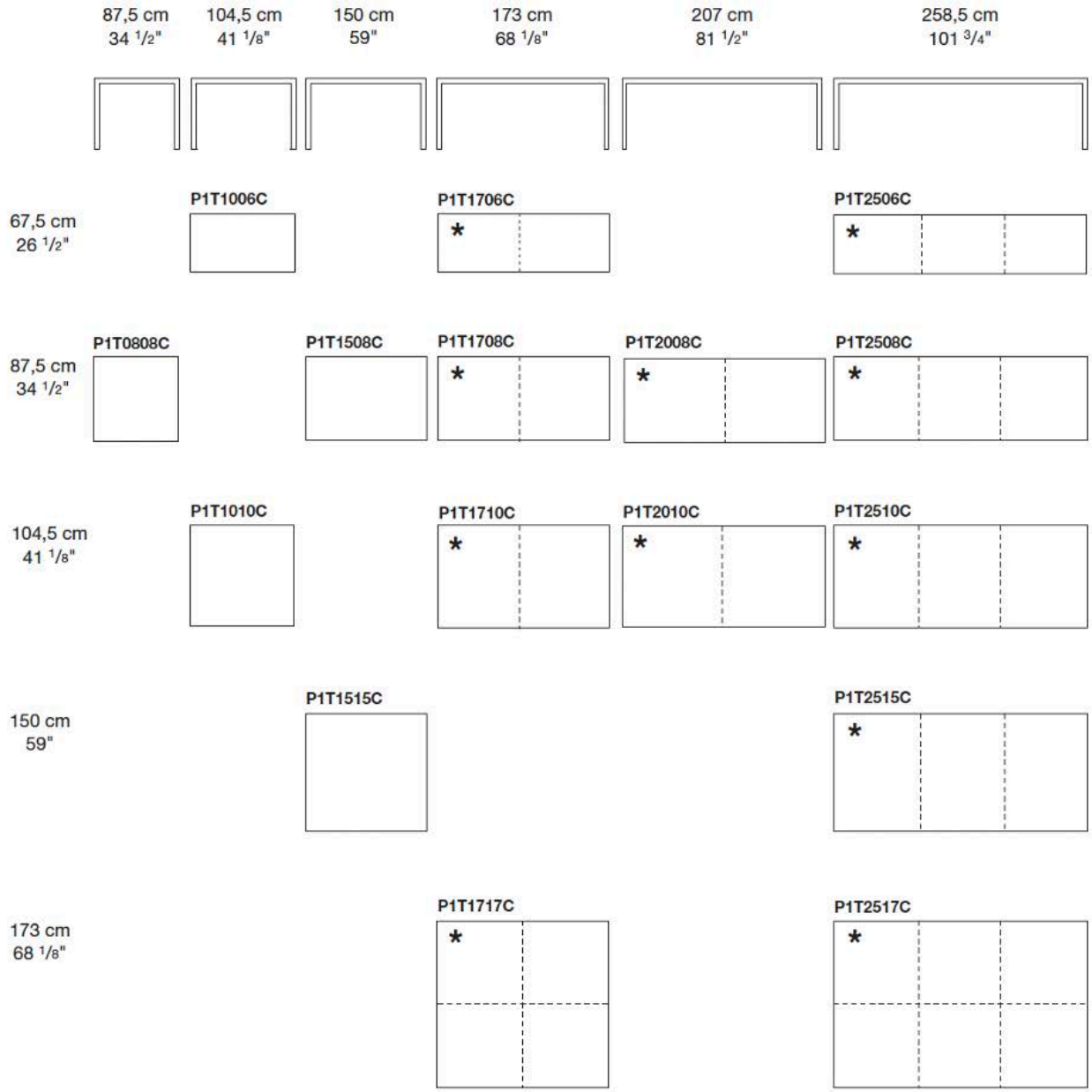

＊ガラストップの場合のみ、内側フレームが見えます。（点線）

PROGETTO 1 Tables h. 72,5 / プロジェット ウノ

PROJECT

Table cm 87,5 x 87,5 x h. 72,5

		White extra light glass	Oak	Smoked stained oak							
P1T0808C	0808テーブル	**1,124,200**	**1,141,800**	**1,141,800**							

P1T0808C

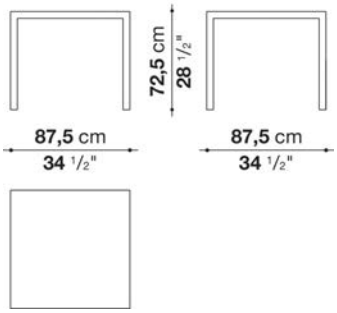

N.B. / 注意事項

天板：オーク（グレー0378G、ライト0374C、ステインド・スモークオーク0394T）、またはホワイト塗装ガラス0130Bよりお選びください。

＊脚部は、クロームスチール0110Mとなります。
＊オプションにて、シェルフ（P1S）、ケーブルホルダーシステムを別紙よりお選びいただけます。

PROGETTO 1 Tables h. 72,5 / プロジェット ウノ

PROJECT

Table with square cable grommet cm 87,5 x 87,5 x h. 72,5

		Oak	Smoked stained oak								
P1T0808CA1	0808テーブル（正方形グロメット1個）	**1,237,500**	**1,237,500**								

P1T0808C

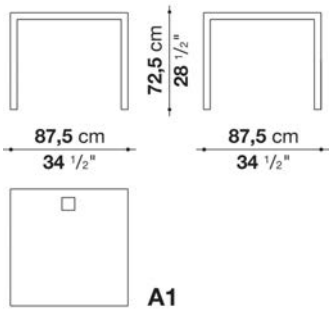

N.B. / 注意事項

天板：オーク（グレー0378G、ライト0374C、ステインド・スモークオーク0394T）よりお選びください。

＊脚部は、クロームスチール0110Mとなります。
＊オプションにて、シェルフ（P1S）、ケーブルホルダーシステムを別紙よりお選びいただけます。

PROGETTO 1 Tables h. 72,5 / プロジェット ウノ

PROJECT

Table cm 104,5 x 67,5 x h. 72,5

		White extra light glass	Oak	Smoked stained oak							
P1T1006C	1006テーブル	**1,167,100**	**1,207,800**	**1,207,800**							

P1T1006C

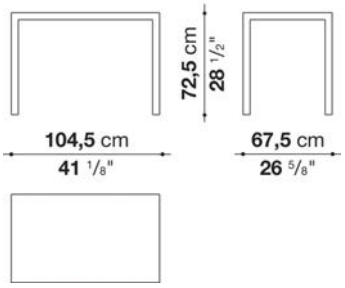

N.B. / 注意事項

天板：オーク（グレー0378G、ライト0374C、ステインド・スモークオーク0394T）、またはホワイト塗装ガラス0130Bよりお選びください。

＊脚部は、クロームスチール0110Mとなります。
＊オプションにて、ケーブルホルダーシステムを別紙よりお選びいただけます。

PROGETTO 1 Tables h. 72,5 / プロジェット ウノ

PROJECT

Table with square cable grommet cm 104,5 x 67,5 x h. 72,5

		Oak	Smoked stained oak								
P1T1006CA1	1006テーブル（正方形グロメット1個）	**1,268,300**	**1,268,300**								

P1T1006C

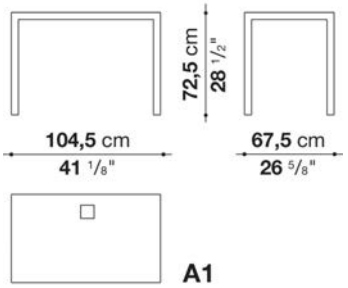

N.B. / 注意事項

天板：オーク（グレー0378G、ライト0374C、ステインド・スモークオーク0394T）よりお選びください。

＊脚部は、クロームスチール0110Mとなります。
＊オプションにて、ケーブルホルダーシステムを別紙よりお選びいただけます。

PROGETTO 1 Tables h. 72,5 / プロジェット ウノ

PROJECT

Table cm 104,5 x 104,5 x h. 72,5

		White extra light glass	Oak	Smoked stained oak							
P1T1010C	1010テーブル	1,262,800	1,318,900	1,318,900							

P1T1010C

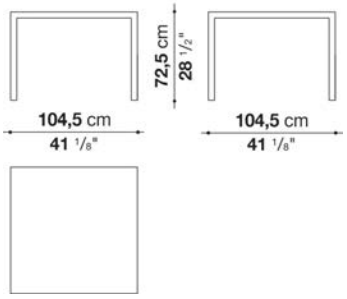

N.B. / 注意事項

天板：オーク（グレー0378G、ライト0374C、ステインド・スモークオーク0394T）、またはホワイト塗装ガラス0130Bよりお選びください。

＊脚部は、クロームスチール0110Mとなります。
＊オプションにて、シェルフ（P1S）、ケーブルホルダーシステムを別紙よりお選びいただけます。

PROGETTO 1 Tables h. 72,5 / プロジェット ウノ

PROJECT

Table with square cable grommet cm 104,5 x 104,5 x h. 72,5

		Oak	Smoked stained oak								
P1T1010CA1	1010テーブル（正方形グロメット1個）	1,417,900	1,417,900								

P1T1010C

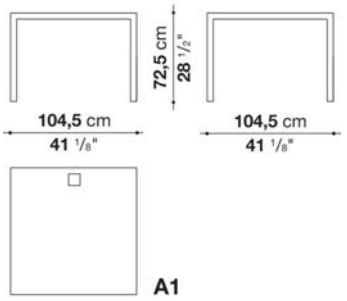

A1

N.B. / 注意事項

天板：オーク（グレー0378G、ライト0374C、ステインド・スモークオーク0394T）よりお選びください。

＊脚部は、クロームスチール0110Mとなります。
＊オプションにて、シェルフ（P1S）、ケーブルホルダーシステムを別紙よりお選びいただけます。

PROGETTO 1 Tables h. 72,5 / プロジェット ウノ

PROJECT

Table cm 150 x 87,5 x h. 72,5

		White extra light glass	Oak	Smoked stained oak							
P1T1508C	1508テーブル	1,377,200	1,456,400	1,456,400							

P1T1508C

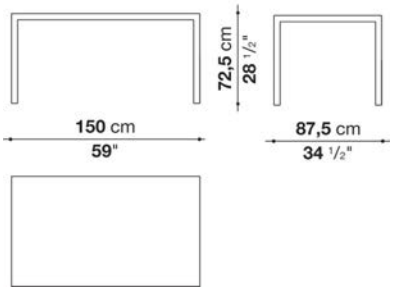

N.B. / 注意事項

天板：オーク（グレー0378G、ライト0374C、ステインド・スモークオーク0394T）、またはホワイト塗装ガラス0130Bよりお選びください。

＊脚部は、クロームスチール0110Mとなります。
＊オプションにて、ケーブルホルダーシステムを別紙よりお選びいただけます。

PROGETTO 1 Tables h. 72,5 / プロジェット ウノ

PROJECT

Table with square cable grommet cm 150 x 87,5 x h. 72,5

		Oak	Smoked stained oak								
P1T1508CA1	1508テーブル（正方形グロメット1個）	1,520,200	1,520,200								
P1T1508CA2	1508テーブル（正方形グロメット2個）	1,566,400	1,566,400								

P1T1508C

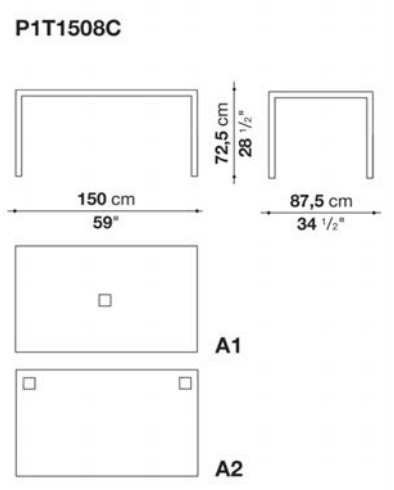

N.B. / 注意事項

天板：オーク（グレー0378G、ライト0374C、ステインド・スモークオーク0394T）よりお選びください。

＊脚部は、クロームスチール0110Mとなります。
＊オプションにて、ケーブルホルダーシステムを別紙よりお選びいただけます。

PROGETTO 1 Tables h. 72,5 / プロジェット ウノ

PROJECT

Table with rectangular cable grommet cm 150 x 87,5 x h. 72,5

		Oak	Smoked stained oak
P1T1508CB1	1508テーブル (長方形グロメット1個)	1,537,800	1,537,800

P1T1508C

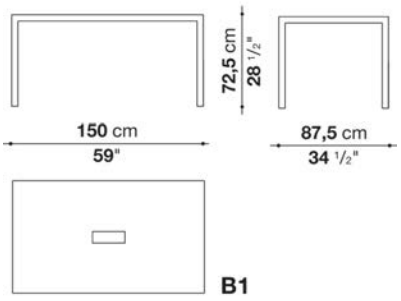

N.B. / 注意事項

天板：オーク (グレー0378G、ライト0374C、ステインド・スモークオーク0394T) よりお選びください。

＊脚部は、クロームスチール0110Mとなります。
＊オプションにて、ケーブルホルダーシステムを別紙よりお選びいただけます。

PROGETTO 1 Tables h. 72,5 / プロジェット ウノ

PROJECT

Table cm 150 x 150 x h. 72,5

		White extra light glass	Oak	Smoked stained oak
P1T1515C	1515テーブル	1,690,700	1,818,300	1,818,300

P1T1515C

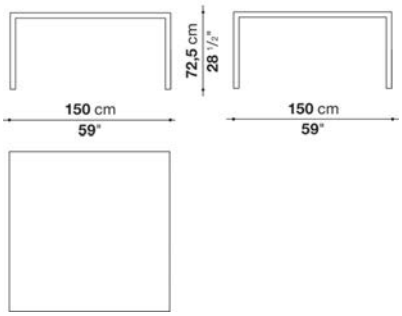

N.B. / 注意事項

天板：オーク (グレー0378G、ライト0374C、ステインド・スモークオーク0394T) 、またはホワイト塗装ガラス0130Bよりお選びください。

＊脚部は、クロームスチール0110Mとなります。
＊オプションにて、ケーブルホルダーシステムを別紙よりお選びいただけます。

PROGETTO 1 Tables h. 72,5 / プロジェット ウノ

PROJECT

Table with square cable grommet cm 150 x 150 x h. 72,5

		Oak	Smoked stained oak								
P1T1515CA1	1515テーブル (正方形グロメット1個)	1,881,000	1,881,000								

P1T1515C

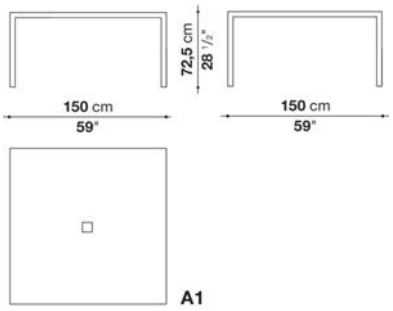

N.B. / 注意事項

天板：オーク (グレー0378G、ライト0374C、ステインド・スモークオーク0394T) よりお選びください。

＊脚部は、クロームスチール0110Mとなります。
＊オプションにて、ケーブルホルダーシステムを別紙よりお選びいただけます。

PROGETTO 1 Tables h. 72,5 / プロジェット ウノ

PROJECT

Table with rectangular cable grommet cm 150 x 150 x h. 72,5

		Oak	Smoked stained oak								
P1T1515CB1	1515テーブル (長方形グロメット1個)	1,896,400	1,896,400								

P1T1515C

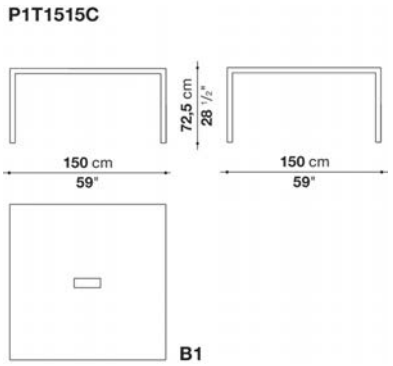

N.B. / 注意事項

天板：オーク (グレー0378G、ライト0374C、ステインド・スモークオーク0394T) よりお選びください。

＊脚部は、クロームスチール0110Mとなります。
＊オプションにて、ケーブルホルダーシステムを別紙よりお選びいただけます。

PROGETTO 1 Tables h. 72,5 / プロジェット ウノ

PROJECT

Table cm 173 x 67,5 x h. 72,5

		White extra light glass	Oak	Smoked stained oak							
P1T1706C	1706テーブル	1,468,500	1,469,600	1,469,600							

P1T1706C

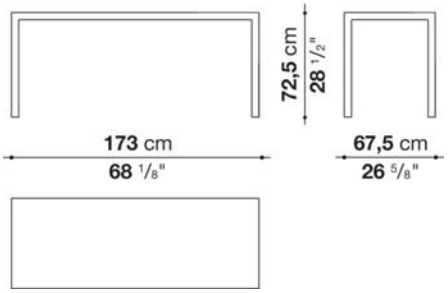

N.B. / 注意事項

天板：オーク（グレー0378G、ライト0374C、ステインド・スモークオーク0394T）、またはホワイト塗装ガラス0130Bよりお選びください。

＊脚部は、クロームスチール0110Mとなります。
＊オプションにて、シェルフ（P1S）、ケーブルホルダーシステムを別紙よりお選びいただけます。

PROGETTO 1 Tables h. 72,5 / プロジェット ウノ

PROJECT

Table with square cable grommet cm 173 x 67,5 x h. 72,5

		Oak	Smoked stained oak								
P1T1706CA2	1706テーブル（正方形グロメット2個）	1,672,000	1,672,000								

P1T1706C

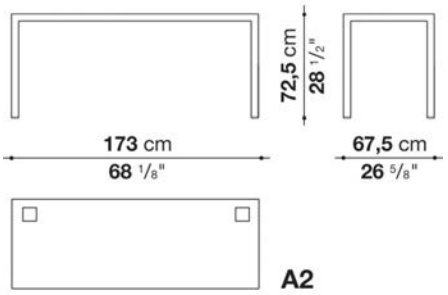

N.B. / 注意事項

天板：オーク（グレー0378G、ライト0374C、ステインド・スモークオーク0394T）よりお選びください。

＊脚部は、クロームスチール0110Mとなります。
＊オプションにて、シェルフ（P1S）、ケーブルホルダーシステムを別紙よりお選びいただけます。

PROGETTO 1 Tables h. 72,5 / プロジェット ウノ

PROJECT

Table with rectangular cable grommet cm 173 x 67,5 x h. 72,5

		Oak	Smoked stained oak								
P1T1706CB2	1706テーブル (長方形グロメット2個)	1,772,100	1,772,100								

P1T1706C

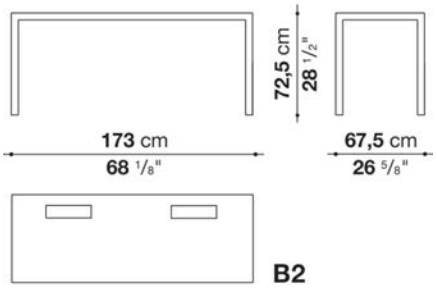

N.B. / 注意事項

天板：オーク (グレー0378G、ライト0374C、ステインド・スモークオーク0394T) よりお選びください。

＊脚部は、クロームスチール0110Mとなります。
＊オプションにて、シェルフ (P1S)、ケーブルホルダーシステムを別紙よりお選びいただけます。

PROGETTO 1 Tables h. 72,5 / プロジェット ウノ

PROJECT

Table cm 173 x 87,5 x h. 72,5

		White extra light glass	Oak	Smoked stained oak							
P1T1708C	1708テーブル	1,566,400	1,586,200	1,586,200							

P1T1708C

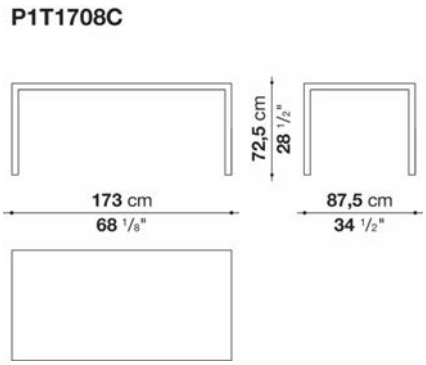

N.B. / 注意事項

天板：オーク (グレー0378G、ライト0374C、ステインド・スモークオーク0394T)、またはホワイト塗装ガラス0130Bよりお選びください。

＊脚部は、クロームスチール0110Mとなります。
＊オプションにて、シェルフ (P1S)、ケーブルホルダーシステムを別紙よりお選びいただけます。

PROGETTO 1 Tables h. 72,5 / プロジェット ウノ

PROJECT

Table with square cable grommet cm 173 x 87,5 x h. 72,5

		Oak	Smoked stained oak								
P1T1708CA2	1708テーブル (正方形グロメット2個)	1,771,000	1,771,000								

P1T1708C

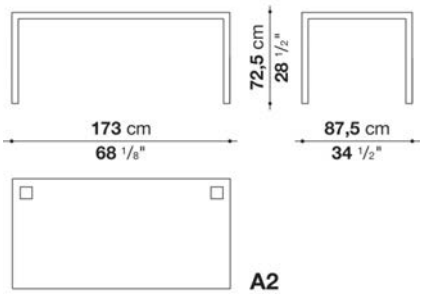

N.B. / 注意事項

天板：オーク (グレー0378G、ライト0374C、ステインド・スモークオーク0394T) よりお選びください。

＊脚部は、クロームスチール0110Mとなります。
＊オプションにて、シェルフ (P1S) 、ケーブルホルダーシステムを別紙よりお選びいただけます。

PROGETTO 1 Tables h. 72,5 / プロジェット ウノ

PROJECT

Table with rectangular cable grommet cm 173 x 87,5 x h. 72,5

		Oak	Smoked stained oak								
P1T1708CB2	1708テーブル (長方形グロメット2個)	1,868,900	1,868,900								

P1T1708C

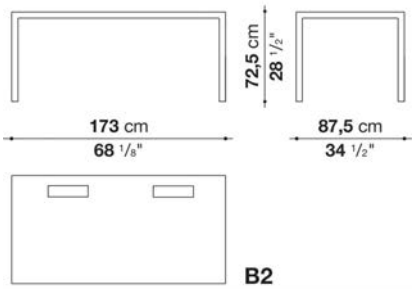

N.B. / 注意事項

天板：オーク (グレー0378G、ライト0374C、ステインド・スモークオーク0394T) よりお選びください。

＊脚部は、クロームスチール0110Mとなります。
＊オプションにて、シェルフ (P1S) 、ケーブルホルダーシステムを別紙よりお選びいただけます。

PROGETTO 1 Tables h. 72,5 / プロジェット ウノ

PROJECT

Table cm 173 x 104,5 x h. 72,5

		White extra light glass	Oak	Smoked stained oak							
P1T1710C	1710テーブル	1,604,900	1,653,300	1,653,300							

P1T1710C

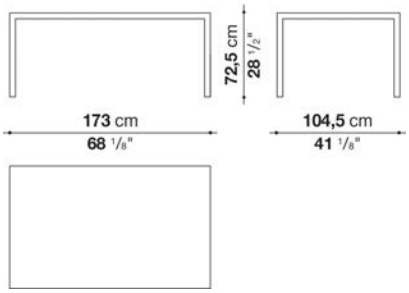

N.B. / 注意事項

天板：オーク（グレー0378G、ライト0374C、ステインド・スモークオーク0394T）、またはホワイト塗装ガラス0130Bよりお選びください。

＊脚部は、クロームスチール0110Mとなります。
＊オプションにて、ケーブルホルダーシステムを別紙よりお選びいただけます。

PROGETTO 1 Tables h. 72,5 / プロジェット ウノ

PROJECT

Table with square cable grommet cm 173 x 104,5 x h. 72,5

		Oak	Smoked stained oak								
P1T1710CA2	1710テーブル（正方形グロメット2個）	1,821,600	1,821,600								

P1T1710C

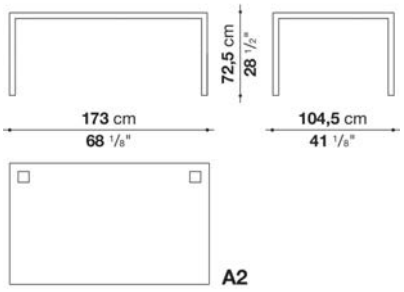

N.B. / 注意事項

天板：オーク（グレー0378G、ライト0374C、ステインド・スモークオーク0394T）よりお選びください。

＊脚部は、クロームスチール0110Mとなります。
＊オプションにて、ケーブルホルダーシステムを別紙よりお選びいただけます。

PROGETTO 1 Tables h. 72,5 / プロジェット ウノ

PROJECT

Table cm 173 x 173 x h. 72,5

		White extra light glass	Oak	Smoked stained oak							
P1T1717C	1717テーブル	2,368,300	2,409,000	2,409,000							

P1T1717C

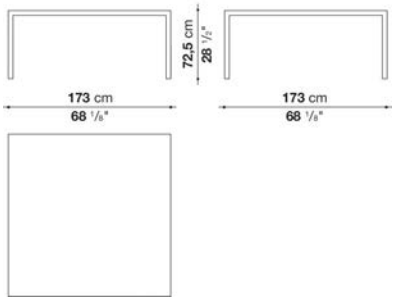

N.B. / 注意事項

天板：オーク（グレー0378G、ライト0374C、ステインド・スモークオーク0394T）、またはホワイト塗装ガラス0130Bよりお選びください。

＊脚部は、クロームスチール0110Mとなります。
＊オプションにて、ケーブルホルダーシステムを別紙よりお選びいただけます。

PROGETTO 1 Tables h. 72,5 / プロジェット ウノ

PROJECT

Table with square cable grommet cm 173 x 173 x h. 72,5

		Oak	Smoked stained oak								
P1T1717CA1	1717テーブル（正方形グロメット1個）	2,499,200	2,499,200								
P1T1717CA2	1717テーブル（正方形グロメット2個）	2,602,600	2,602,600								

P1T1717C

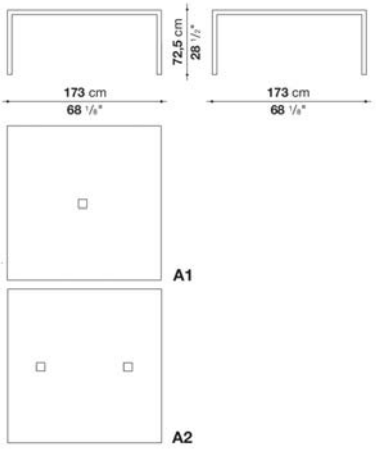

N.B. / 注意事項

天板：オーク（グレー0378G、ライト0374C、ステインド・スモークオーク0394T）よりお選びください。

＊脚部は、クロームスチール0110Mとなります。
＊オプションにて、ケーブルホルダーシステムを別紙よりお選びいただけます。

PROGETTO 1 Tables h. 72,5 / プロジェット ウノ

PROJECT

Table with rectangular cable grommet cm 173 x 173 x h. 72,5

		Oak	Smoked stained oak								
P1T1717CB1	1717テーブル（長方形グロメット1個）	2,550,900	2,550,900								
P1T1717CB2	1717テーブル（長方形グロメット2個）	2,702,700	2,702,700								

P1T1717C

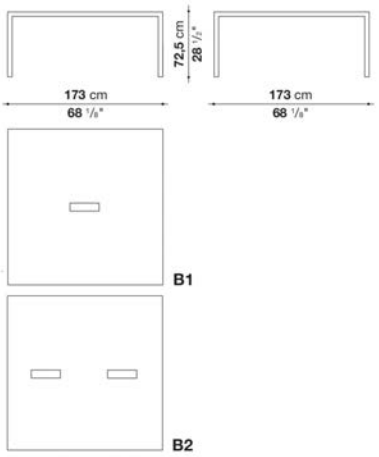

N.B. / 注意事項

天板：オーク（グレー0378G、ライト0374C、ステインド・スモークオーク0394T）よりお選びください。

＊脚部は、クロームスチール0110Mとなります。
＊オプションにて、ケーブルホルダーシステムを別紙よりお選びいただけます。

PROGETTO 1 Tables h. 72,5 / プロジェット ウノ

PROJECT

Table cm 207 x 87,5 x h. 72,5

		White extra light glass	Oak	Smoked stained oak							
P1T2008C	2008テーブル	1,719,300	1,745,700	1,745,700							

P1T2008C

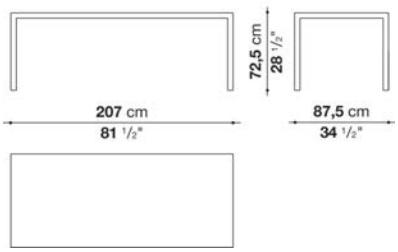

N.B. / 注意事項

天板：オーク（グレー0378G、ライト0374C、ステインド・スモークオーク0394T）、またはホワイト塗装ガラス0130Bよりお選びください。

＊脚部は、クロームスチール0110Mとなります。
＊オプションにて、シェルフ（P1S）、ケーブルホルダーシステムを別紙よりお選びいただけます。

PROGETTO 1 Tables h. 72,5 / プロジェット ウノ

PROJECT

Table with square cable grommet cm 207 x 87,5 x h. 72,5

		Oak	Smoked stained oak								
P1T2008CA2	2008テーブル (正方形グロメット2個)	1,930,500	1,930,500								

P1T2010C

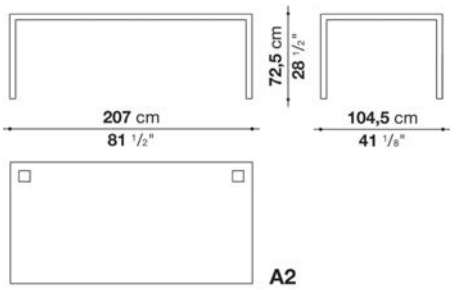

A2

N.B. / 注意事項

天板：オーク (グレー0378G、ライト0374C、ステインド・スモークオーク0394T) よりお選びください。

＊脚部は、クロームスチール0110Mとなります。
＊オプションにて、シェルフ (P1S)、ケーブルホルダーシステムを別紙よりお選びいただけます。

PROGETTO 1 Tables h. 72,5 / プロジェット ウノ

PROJECT

Table with rectangular cable grommet cm 207 x 87,5 x h. 72,5

		Oak	Smoked stained oak								
P1T2008CB2	2008テーブル (長方形グロメット2個)	2,028,400	2,028,400								

P1T2010C

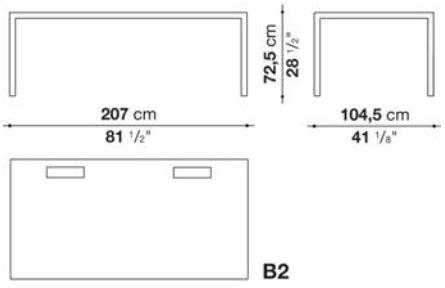

B2

N.B. / 注意事項

天板：オーク (グレー0378G、ライト0374C、ステインド・スモークオーク0394T) よりお選びください。

＊脚部は、クロームスチール0110Mとなります。
＊オプションにて、シェルフ (P1S)、ケーブルホルダーシステムを別紙よりお選びいただけます。

PROGETTO 1 Tables h. 72,5 / プロジェット ウノ

PROJECT

Table cm 207 x 104,5 x h. 72,5

		White extra light glass	Oak	Smoked stained oak							
P1T2010C	2010テーブル	1,840,300	1,854,600	1,854,600							

P1T2010C

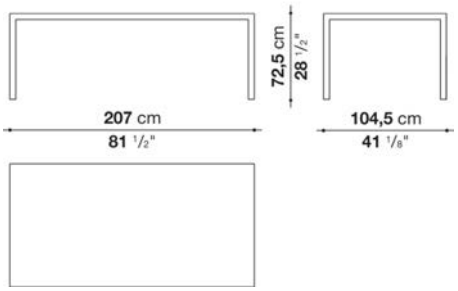

N.B. / 注意事項

天板：オーク（グレー0378G、ライト0374C、ステインド・スモークオーク0394T）、またはホワイト塗装ガラス0130Bよりお選びください。

＊脚部は、クロームスチール0110Mとなります。
＊オプションにて、シェルフ（P1S）、ケーブルホルダーシステムを別紙よりお選びいただけます。

PROGETTO 1 Tables h. 72,5 / プロジェット ウノ

PROJECT

Table with square cable grommet cm 207 x 104,5 x h. 72,5

		Oak	Smoked stained oak								
P1T2010CA2	2010テーブル（正方形グロメット2個）	2,039,400	2,039,400								

P1T2010C

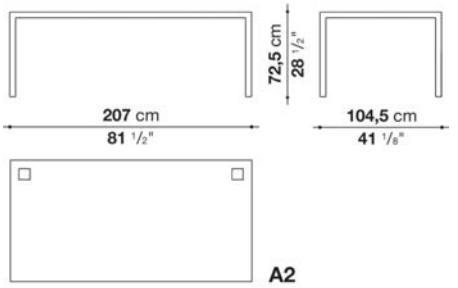

N.B. / 注意事項

天板：オーク（グレー0378G、ライト0374C、ステインド・スモークオーク0394T）よりお選びください。

＊脚部は、クロームスチール0110Mとなります。
＊オプションにて、シェルフ（P1S）、ケーブルホルダーシステムを別紙よりお選びいただけます。

PROGETTO 1 Tables h. 72,5 / プロジェット ウノ

PROJECT

Table with rectangular cable grommet cm 207 x 104,5 x h. 72,5

		Oak	Smoked stained oak								
P1T2010CB2	2010テーブル (長方形グロメット2個)	2,137,300	2,137,300								

P1T2010C

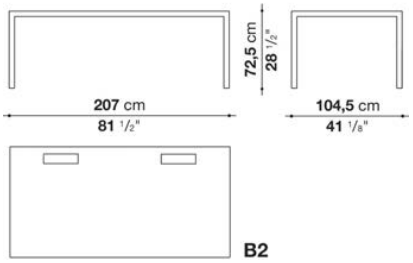

N.B. / 注意事項

天板：オーク (グレー0378G、ライト0374C、ステインド・スモークオーク0394T) よりお選びください。

＊脚部は、クロームスチール0110Mとなります。
＊オプションにて、シェルフ (P1S)、ケーブルホルダーシステムを別紙よりお選びいただけます。

PROGETTO 1 Tables h. 72,5 / プロジェット ウノ

PROJECT

Table cm 258,5 x 67,5 x h. 72,5

		White extra light glass	Oak	Smoked stained oak							
P1T2506C	2506テーブル	1,843,600	1,857,900	1,857,900							

P1T2506C

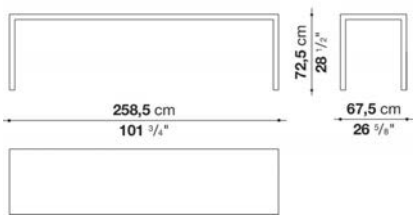

N.B. / 注意事項

天板：オーク (グレー0378G、ライト0374C、ステインド・スモークオーク0394T)、またはホワイト塗装ガラス0130Bよりお選びください。

＊脚部は、クロームスチール0110Mとなります。
＊オプションにて、シェルフ (P1S)、ケーブルホルダーシステムを別紙よりお選びいただけます。

PROGETTO 1 Tables h. 72,5 / プロジェット ウノ

PROJECT

Table with square cable grommet cm 258,5 x 67,5 x h. 72,5

		Oak	Smoked stained oak								
P1T2506CA2	2506テーブル (正方形グロメット2個)	**2,061,400**	**2,061,400**								

P1T2506C

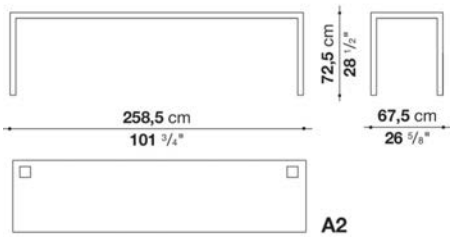

A2

N.B. / 注意事項

天板：オーク (グレー0378G、ライト0374C、ステインド・スモークオーク0394T) よりお選びください。

＊脚部は、クロームスチール0110Mとなります。
＊オプションにて、シェルフ (P1S) 、ケーブルホルダーシステムを別紙よりお選びいただけます。

PROGETTO 1 Tables h. 72,5 / プロジェット ウノ

PROJECT

Table with rectangular cable grommet cm 258,5 x 67,5 x h. 72,5

		Oak	Smoked stained oak								
P1T2506CB2	2506テーブル (長方形グロメット2個)	**2,161,500**	**2,161,500**								

P1T2506C

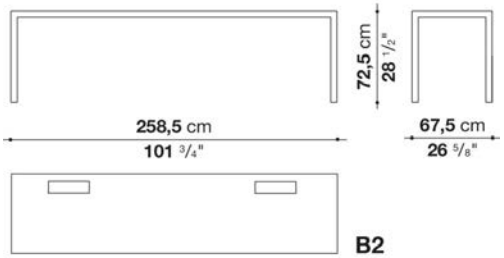

B2

N.B. / 注意事項

天板：オーク (グレー0378G、ライト0374C、ステインド・スモークオーク0394T) よりお選びください。

＊脚部は、クロームスチール0110Mとなります。
＊オプションにて、シェルフ (P1S) 、ケーブルホルダーシステムを別紙よりお選びいただけます。

PROGETTO 1 Tables h. 72,5 / プロジェット ウノ

PROJECT

Table cm 258,5 x 87,5 x h. 72,5

		White extra light glass	Oak	Smoked stained oak							
P1T2508C	2508テーブル	1,938,200	1,956,900	1,956,900							

P1T2508C

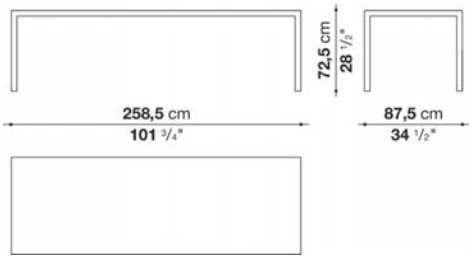

N.B. / 注意事項

天板：オーク（グレー0378G、ライト0374C、ステインド・スモークオーク0394T）、またはホワイト塗装ガラス0130Bよりお選びください。

＊脚部は、クロームスチール0110Mとなります。
＊オプションにて、シェルフ（P1S）、ケーブルホルダーシステムを別紙よりお選びいただけます。

PROGETTO 1 Tables h. 72,5 / プロジェット ウノ

PROJECT

Table with square cable grommet cm 258,5 x 87,5 x h. 72,5

		Oak	Smoked stained oak								
P1T2508CA2	2508テーブル（正方形グロメット2個）	2,141,700	2,141,700								

P1T2508C

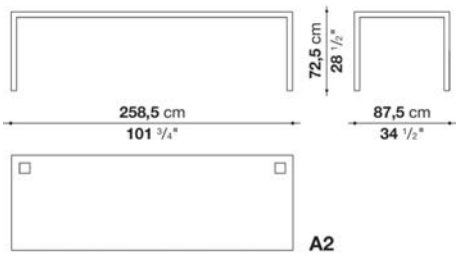

N.B. / 注意事項

天板：オーク（グレー0378G、ライト0374C、ステインド・スモークオーク0394T）よりお選びください。

＊脚部は、クロームスチール0110Mとなります。
＊オプションにて、シェルフ（P1S）、ケーブルホルダーシステムを別紙よりお選びいただけます。

PROGETTO 1 Tables h. 72,5 / プロジェット ウノ

PROJECT

Table with rectangular cable grommet cm 258,5 x 87,5 x h. 72,5

		Oak	Smoked stained oak								
P1T2508CB2	2508テーブル (長方形グロメット2個)	**2,239,600**	**2,239,600**								

P1T2508C

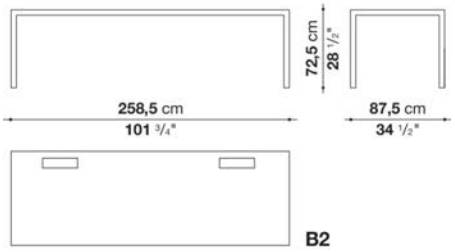

B2

N.B. / 注意事項

天板：オーク (グレー0378G、ライト0374C、ステインド・スモークオーク0394T) よりお選びください。

＊脚部は、クロームスチール0110Mとなります。
＊オプションにて、シェルフ (P1S)、ケーブルホルダーシステムを別紙よりお選びいただけます。

PROGETTO 1 Tables h. 72,5 / プロジェット ウノ

PROJECT

Table cm 258,5 x 104,5 x h. 72,5

		White extra light glass	Oak	Smoked stained oak							
P1T2510C	2510テーブル	**2,036,100**	**2,105,400**	**2,105,400**							

P1T2510C

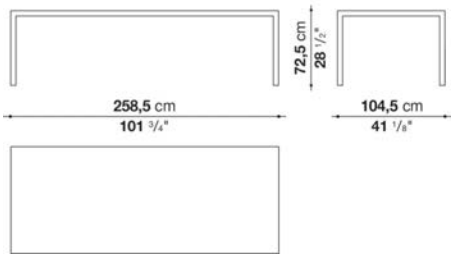

N.B. / 注意事項

天板：オーク (グレー0378G、ライト0374C、ステインド・スモークオーク0394T)、またはホワイト塗装ガラス0130Bよりお選びください。

＊脚部は、クロームスチール0110Mとなります。
＊オプションにて、ケーブルホルダーシステムを別紙よりお選びいただけます。

PROGETTO 1 Tables h. 72,5 / プロジェット ウノ

PROJECT

Table with square cable grommet cm 258,5 x 104,5 x h. 72,5

		Oak	Smoked stained oak								
P1T2510CA1	2510テーブル (正方形グロメット1個)	**2,167,000**	**2,167,000**								
P1T2510CA2	2510テーブル (正方形グロメット2個)	**2,213,200**	**2,213,200**								

P1T2510C

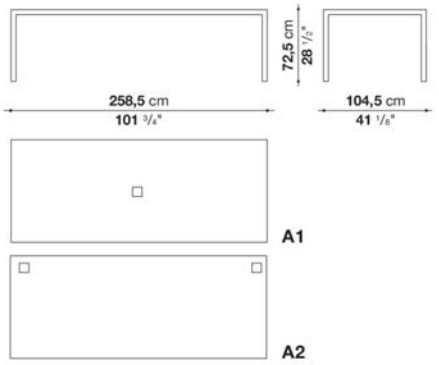

N.B. / 注意事項

天板：オーク (グレー0378G、ライト0374C、ステインド・スモークオーク0394T) よりお選びください。

＊脚部は、クロームスチール0110Mとなります。
＊オプションにて、ケーブルホルダーシステムを別紙よりお選びいただけます。

PROGETTO 1 Tables h. 72,5 / プロジェット ウノ

PROJECT

Table with rectangular cable grommet cm 258,5 x 104,5 x h. 72,5

		Oak	Smoked stained oak								
P1T2510CB1	2510テーブル (長方形グロメット1個)	**2,184,600**	**2,184,600**								

P1T2510C

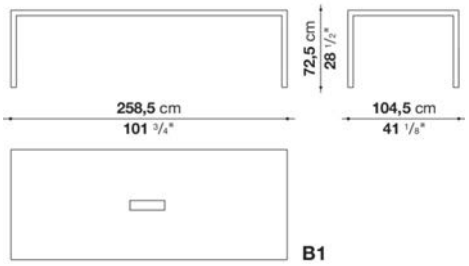

N.B. / 注意事項

天板：オーク (グレー0378G、ライト0374C、ステインド・スモークオーク0394T) よりお選びください。

＊脚部は、クロームスチール0110Mとなります。
＊オプションにて、ケーブルホルダーシステムを別紙よりお選びいただけます。

PROGETTO 1 Tables h. 72,5 / プロジェット ウノ

PROJECT

Table cm 258,5 x 150 x h. 72,5

		White extra light glass	Oak	Smoked stained oak							
P1T2515C	2515テーブル	2,380,400	2,588,300	2,588,300							

P1T2515C

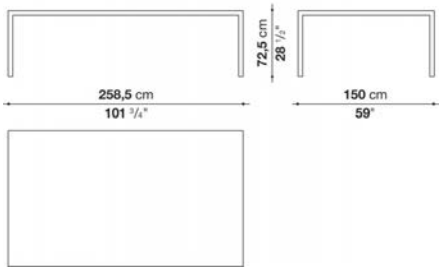

N.B. / 注意事項

天板：オーク（グレー0378G、ライト0374C、ステインド・スモークオーク0394T）、またはホワイト塗装ガラス0130Bよりお選びください。

＊脚部は、クロームスチール0110Mとなります。
＊オプションにて、ケーブルホルダーシステムを別紙よりお選びいただけます。

PROGETTO 1 Tables h. 72,5 / プロジェット ウノ

PROJECT

Table with square cable grommet cm 258,5 x 150 x h. 72,5

		Oak	Smoked stained oak								
P1T2515CA1	2515テーブル（正方形グロメット1個）	2,652,100	2,652,100								
P1T2515CA3	2515テーブル（正方形グロメット3個）	2,739,000	2,739,000								

P1T2515C

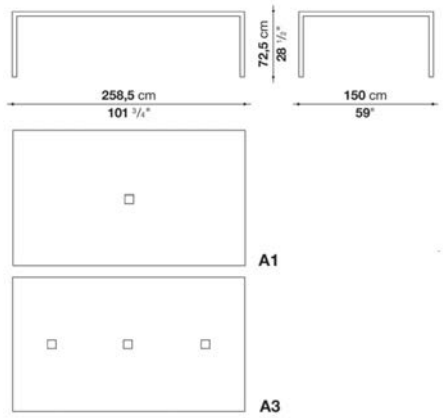

N.B. / 注意事項

天板：オーク（グレー0378G、ライト0374C、ステインド・スモークオーク0394T）よりお選びください。

＊脚部は、クロームスチール0110Mとなります。
＊オプションにて、ケーブルホルダーシステムを別紙よりお選びいただけます。

PROGETTO 1 Tables h. 72,5 / プロジェット ウノ

PROJECT

Table with rectangular cable grommet cm 258,5 x 150 x h. 72,5

		Oak	Smoked stained oak								
P1T2515CB1	2515テーブル (長方形グロメット1個)	**2,668,600**	**2,668,600**								
P1T2515CB3	2515テーブル (長方形グロメット3個)	**2,791,800**	**2,791,800**								

P1T2515C

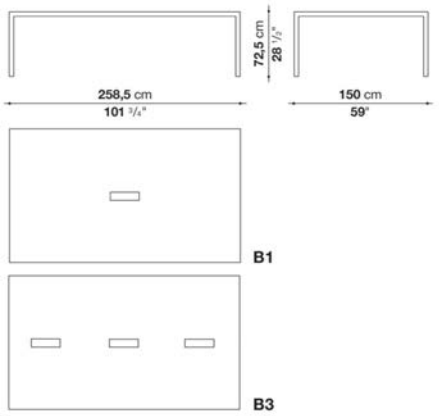

N.B. / 注意事項

天板：オーク (グレー0378G、ライト0374C、ステインド・スモークオーク0394T) よりお選びください。

＊脚部は、クロームスチール0110Mとなります。
＊オプションにて、ケーブルホルダーシステムを別紙よりお選びいただけます。

PROGETTO 1 Tables h. 72,5 / プロジェット ウノ

PROJECT

Table cm 258,5 x 173 x h. 72,5

		White extra light glass	Oak	Smoked stained oak							
P1T2517C	2517テーブル	**2,985,400**	**3,220,800**	**3,220,800**							

P1T2517C

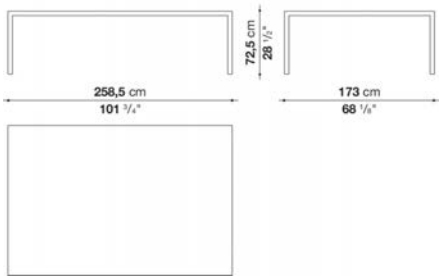

N.B. / 注意事項

天板：オーク (グレー0378G、ライト0374C、ステインド・スモークオーク0394T) 、またはホワイト塗装ガラス0130Bよりお選びください。

＊脚部は、クロームスチール0110Mとなります。
＊オプションにて、ケーブルホルダーシステムを別紙よりお選びいただけます。

PROGETTO 1 Tables h. 72,5 / プロジェット ウノ

PROJECT

Table with square cable grommet cm 258,5 x 173 x h. 72,5

		Oak	Smoked stained oak								
P1T2517CA1	2517テーブル（正方形グロメット1個）	3,278,000	3,278,000								
P1T2517CA3	2517テーブル（正方形グロメット3個）	3,485,900	3,485,900								

P1T2517C

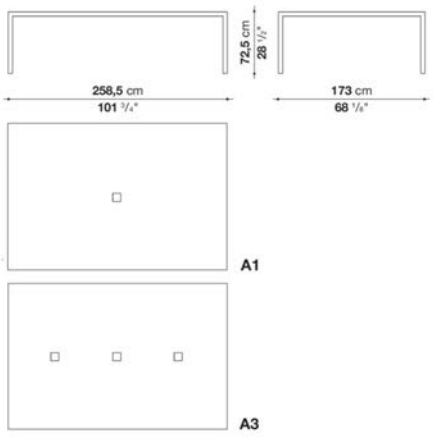

N.B. / 注意事項

天板：オーク（グレー0378G、ライト0374C、ステインド・スモークオーク0394T）よりお選びください。

＊脚部は、クロームスチール0110Mとなります。
＊オプションにて、ケーブルホルダーシステムを別紙よりお選びいただけます。

PROGETTO 1 Tables h. 72,5 / プロジェット ウノ

PROJECT

Table with rectangular cable grommet cm 258,5 x 173 x h. 72,5

		Oak	Smoked stained oak								
P1T2517CB1	2517テーブル（長方形グロメット1個）	3,330,800	3,330,800								
P1T2517CB3	2517テーブル（長方形グロメット3個）	3,655,300	3,655,300								

P1T2517C

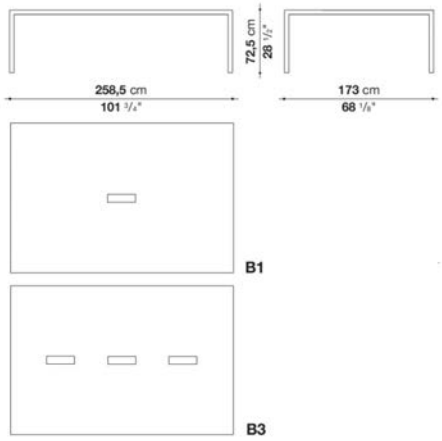

N.B. / 注意事項

天板：オーク（グレー0378G、ライト0374C、ステインド・スモークオーク0394T）よりお選びください。

＊脚部は、クロームスチール0110Mとなります。
＊オプションにて、ケーブルホルダーシステムを別紙よりお選びいただけます。

Optional

P1F4P	脚先アジャスター4個セット	**81,400**									

PROGETTO 1 Shelves / プロジェット ウノ

Monica Armani / モニカ・アルマーニ



TECHNICAL SPECIFICATIONS / 技術情報：

サポートシェルフ	成形鋼材
ケーブルホルダー(水平、垂直)	成形鋼材
ケーブルホルダー(正方形、長方形)	成形鋼材とステンレス
ケーブルホルダー	熱可塑性プラスチック

ハンギングシェルフ

フレームの下にハンギングシェルフを設置いただくことにより、書類の収納やファイリングがスムーズになります。
このシステムは、シート上の棚板と2種類の高さのフレームで構成されています。

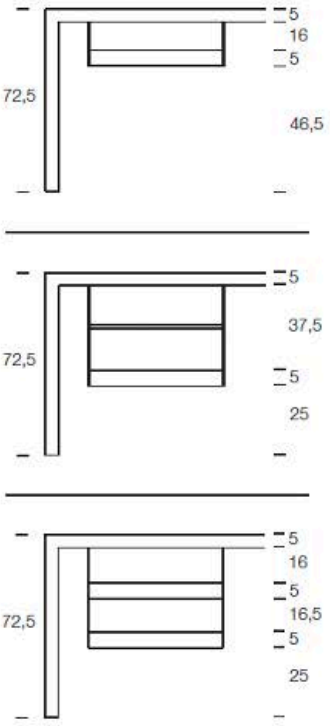

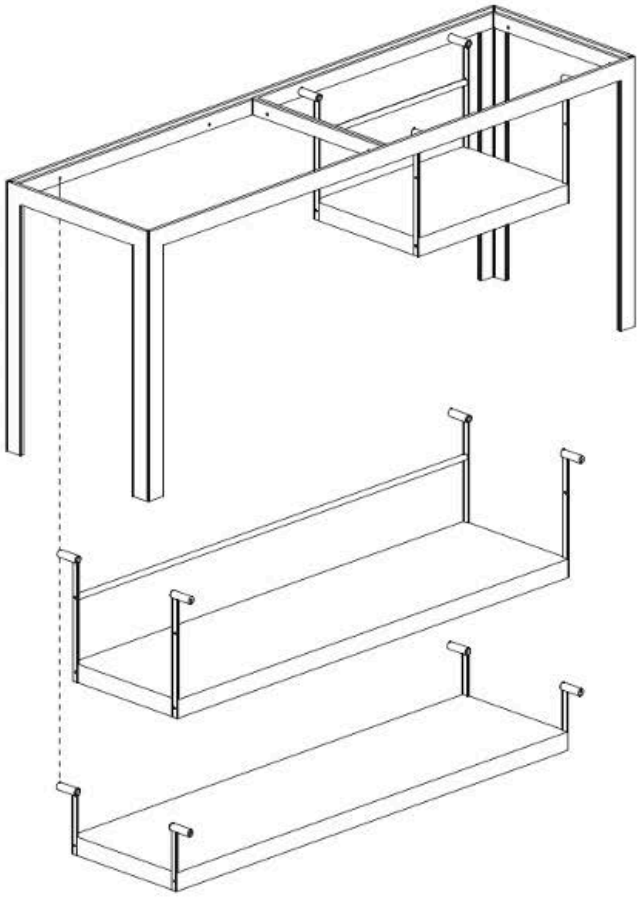

PROGETTO 1 Shelves / プロジェット ウノ

PROJECT

Shelf cm 53 x 54 x h. 5

P1S0506A	0506/ハンギングシェルフ	**118,800**									
P1S0506AS	0506/ハンギングシェルフ (2段)	**183,700**									
P1S0506B	0508/ハンギングシェルフ	**118,800**									

P1S0506A **P1S0506AS** **P1S0506B**

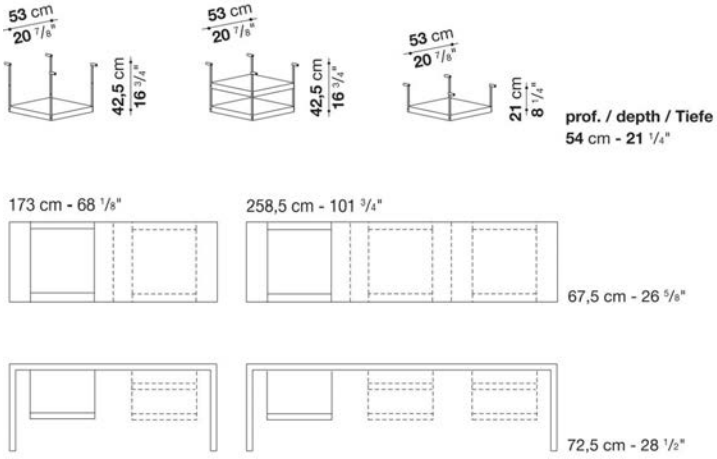

N.B. / 注意事項　　棚板：マットブラック塗装 (0555V) 、またはホワイト塗装 (0210V) よりお選びください。

PROGETTO 1 Shelves / プロジェット ウノ

PROJECT

Shelf cm 53 x 74 x h. 5

P1S0508A	0508/ハンギングシェルフ	**135,300**									
P1S0508AS	0508/ハンギングシェルフ (2段)	**215,600**									
P1S0508B	0508/ハンギングシェルフ	**135,300**									

P1S0508A **P1S0508AS** **P1S0508B**

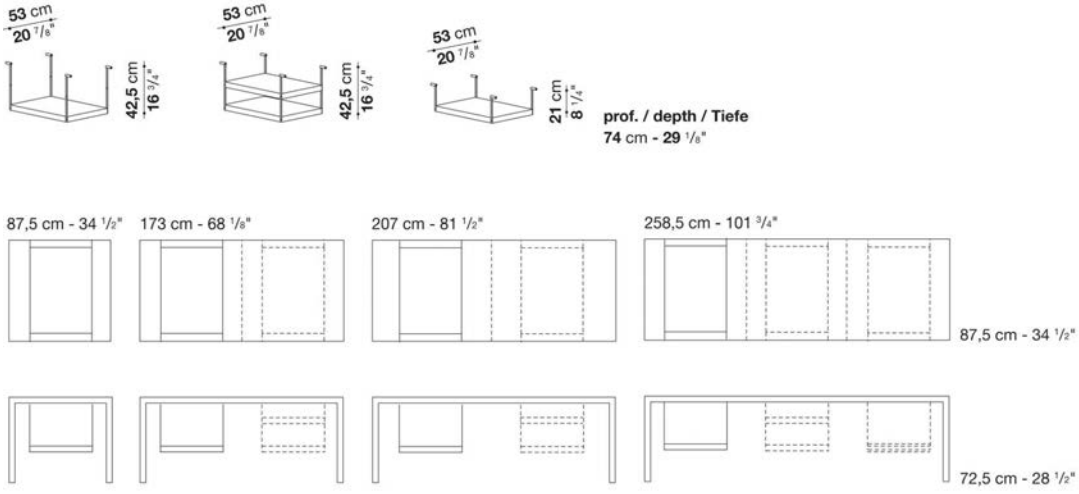

N.B. / 注意事項　　棚板：マットブラック塗装 (0555V) 、またはホワイト塗装 (0210V) よりお選びください。

PROGETTO 1 Shelves / プロジェット ウノ

PROJECT

Shelf cm 53 x 94 x h. 5

P1S0510A	0510/ハンギングシェルフ	**148,500**
P1S0510AS	0510/ハンギングシェルフ (2段)	**242,000**
P1S0510B	0510/ハンギングシェルフ	**148,500**

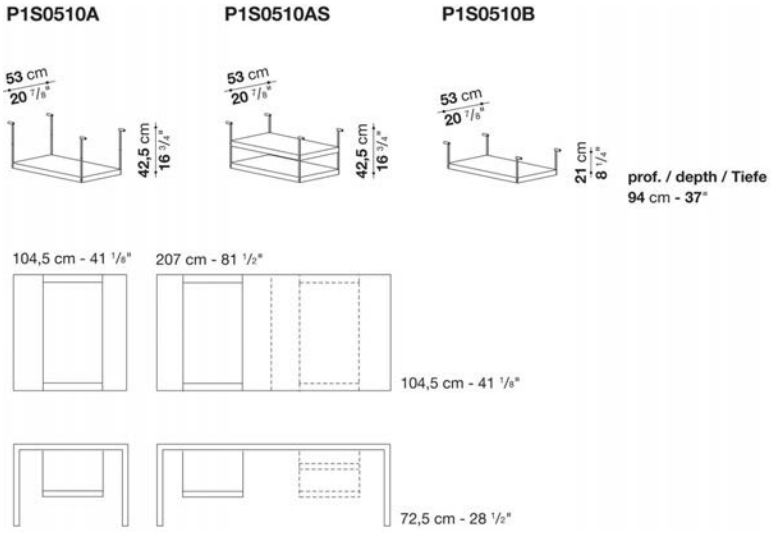

N.B. / 注意事項　　棚板：マットブラック塗装 (0555V) 、またはホワイト塗装 (0210V) よりお選びください。

PROGETTO 1 Shelves / プロジェット ウノ

PROJECT

Shelf cm 139 x 54 x h. 5

P1S1706A	1706/ハンギングシェルフ	**160,600**
P1S1706AS	1706/ハンギングシェルフ (2段)	**261,800**
P1S1706B	1706/ハンギングシェルフ	**160,600**

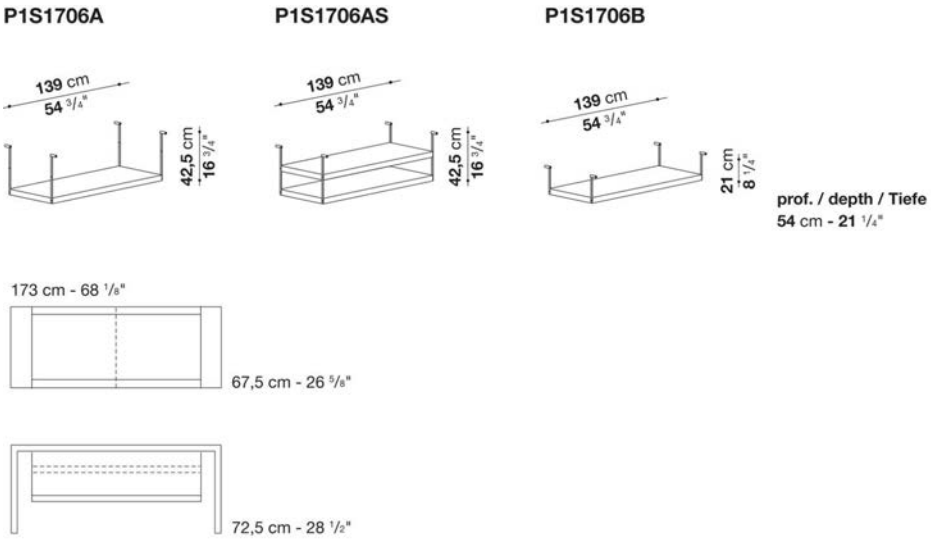

N.B. / 注意事項　　棚板：マットブラック塗装 (0555V) 、またはホワイト塗装 (0210V) よりお選びください。



PROGETTO 1 Cable holder systems / プロジェット ウノ

PROJECT

Horizontal cable holder (only for glass tops)

P1CO	ホリゾンタルケーブルホルダー (ガラストップ用)	84,700									

P1CO

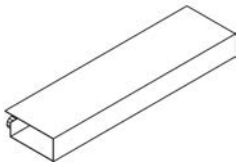

N.B. / 注意事項　フレーム：マットブラック塗装 (0555V) 、またはホワイト塗装 (0210V) よりお選びください。

PROGETTO 1 Cable holder systems / プロジェット ウノ

PROJECT

Vertical cable holder

P1CV	バーチカルケーブルホルダー	56,100									

P1CV

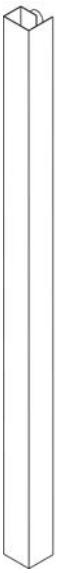

N.B. / 注意事項　フレーム：マットブラック塗装 (0555V) 、またはホワイト塗装 (0210V) よりお選びください。

PROGETTO 1 Cable holder systems / プロジェット ウノ

PROJECT

Square cable grommet

P1CA	正方形グロメット	62,700									

P1CA

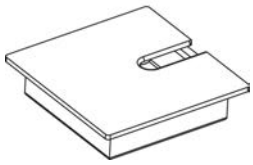

N.B. / 注意事項

＊天板に収納される本体はブラック塗装、蓋はサテンステンレススチールとなります。

PROGETTO 1 Cable holder systems / プロジェット ウノ

PROJECT

Rectangular cable grommet

P1CB	長方形グロメット	89,100									

P1CB

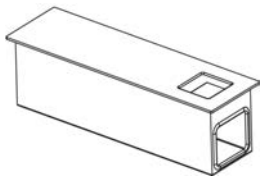

N.B. / 注意事項

＊天板に収納される本体はブラック塗装、蓋はサテンステンレススチールとなります。

PROGETTO 1 Cable holder systems / プロジェット ウノ

PROJECT

Cable clip

P1CL	ケーブルクリップ	6,600									

P1CL

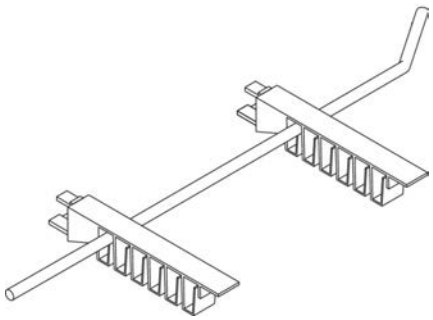

N.B. / 注意事項 * ブラックプラスチックとなります。20cm間隔でお使いいただくことを推奨いたします。

PROGETTO 1 Cable holder systems / プロジェット ウノ

PROJECT

Vertebra cable holder

P1VE	ケーブルホルダー	122,100									

P1VE

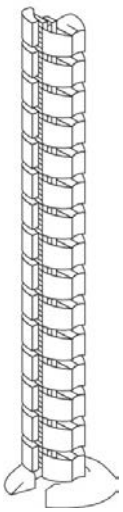

N.B. / 注意事項 * ブラックプラスチックとなります。



TECHNICAL SPECIFICATIONS / 技術情報：

内部構造	無垢材
パネル	MDFパネル
内部構造充填材	密度の異なる成形ポリウレタン　ポリエステルファイバーカバー
脚部	着色無垢材
脚部先端 (車輪)	塗装アルミニウムとプラスチック素材
スタッズ (鋲)	塗装アルミニウム
カバー	ファブリックまたは天然皮革

ABCD / アー・ビー・チー・ディー　AZUCENA

Armchair cm 80 x 86 x h. 100

		WOOD WOOLLEN CLOTH (ファブリック)	MOHAIR VELVET (ファブリック)	K (レザー)							
D_AB1	アームチェア	**1,578,500**	**1,709,400**	**2,007,500**							

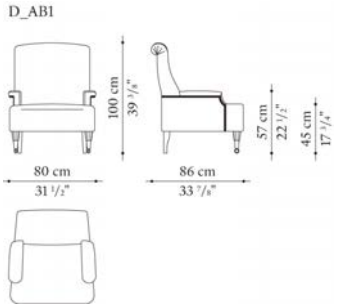

N.B. / 注意事項

張地(AZUCENA専用ファブリック・レザー)：ウッドウォーレンクロス(混紡ウール)、モヘアベルベット、レザー(Kasia・Koto)よりお選びください。
前方脚部およびスタッズ：ブロンズ0905Bとなります。
後方脚部：ステインドウォールナット0362Nとなります。

＊カバーリング仕様ではありません。

ABCD / アー・ビー・チー・ディー　AZUCENA

Sofa cm 212

		WOOD WOOLLEN CLOTH (ファブリック)	MOHAIR VELVET (ファブリック)	K (レザー)							
D_AB2	2人掛けソファ	**2,852,300**	**3,190,000**	**3,663,000**							

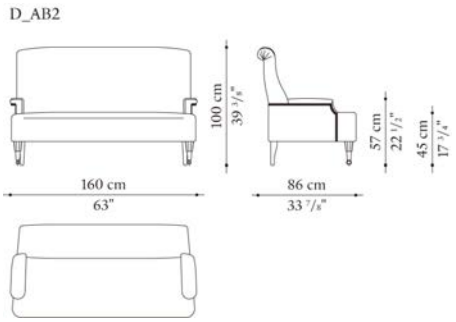

N.B. / 注意事項

張地(AZUCENA専用ファブリック・レザー)：ウッドウォーレンクロス(混紡ウール)、モヘアベルベット、レザー(Kasia・Koto)よりお選びください。
前方脚部およびスタッズ：ブロンズ仕上げ0905Bとなります。
後方脚部：ステインドウォールナット0362Nとなります。

＊カバーリング仕様ではありません。

Base Ghisa / バセ ギーサ

AZUCENA

Luigi Caccia Dominioni / ルイジ・カッチャ・ドミニオーニ



TECHNICAL SPECIFICATIONS / 技術情報：

ステム	ブラスまたはクローム
ランプシェード (可動式)	塗装アルミニウム
ベースフレーム	鋳鉄
フレーム先端	フェルト

Base Ghisa / バセ ギーサ AZUCENA

Table lamp cm 26 x 44 x h. 52

D_LP2	テーブルランプ (ブラス)	**303,600**									
D_LP2C	テーブルランプ (クローム)	**303,600**									

D_LP2

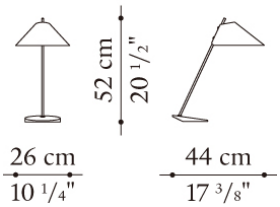

N.B. / 注意事項

ステム：ブラス0580Tまたはクローム0600Cからお選びください。
ランプシェード：メタルグレー0799Mとなります。
ベースフレーム：ブラック0055Nとなります。
※電球は60W(口金26mm)をご使用ください。

Catilina / カティリナ

AZUCENA

Luigi Caccia Dominioni / ルイジ・カッチャ・ドミニオーニ



TECHNICAL SPECIFICATIONS / 技術情報：

フレーム	塗装鋼材
座面	ラッカー塗装MDFパネル
座面 (D_CA2、D_CA4)	積層合板
内部構造充填材	成形ポリウレタン
脚部先端	フェルト
カバー	ファブリックまたは天然皮革

Catilina / カティリナ　　AZUCENA

Armchair cm 77 x 63,5 x h. 90

		WOOD WOOLLEN CLOTH (ファブリック)	MOHAIR VELVET (ファブリック)	K (レザー)
D_CA1L	1Lアームチェア	**1,092,300**	**1,138,500**	**1,246,300**
追加カバー				
D_CA1LRK	シートクッション	**92,400**	**144,100**	**251,900**

D_CA1L

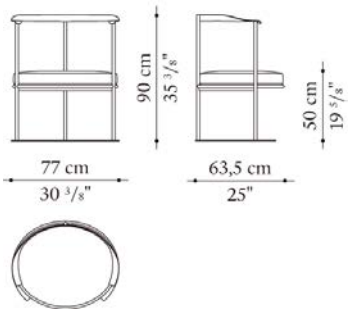

N.B. / 注意事項

シートクッション張地(AZUCENA専用ファブリック・レザー)：ウッドウォーレンクロス(混紡ウール)、モヘアベルベット、レザー(Kasia・Koto)よりお選びください。
シートトップ：グロッシーブラック3764L、グロッシーイングリッシュグリーン4002L、グロッシーチャイナレッド7003L、
グロッシーネイビーブルー8004L、またはグロッシーアンスラサイトグレー1006Lよりお選びください。
フレーム： メタルグレー0799Mとなります。

Catilina / カティリナ　　AZUCENA

Small armchair cm 77 x 63,5 x h. 66

		WOOD WOOLLEN CLOTH (ファブリック)	MOHAIR VELVET (ファブリック)	K (レザー)
D_CA3L	3Lスモールアームチェア	**972,400**	**1,013,100**	**1,051,600**
追加カバー				
D_CA3LRK	シートクッション	**86,900**	**132,000**	**212,300**

D_CA3L

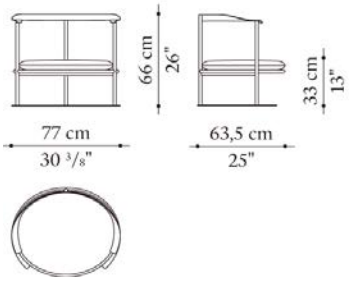

N.B. / 注意事項

シートクッション張地(AZUCENA専用ファブリック・レザー)：ウッドウォーレンクロス(混紡ウール)、モヘアベルベット、レザー(Kasia・Koto)よりお選びください。
シートトップ：グロッシーブラック3764L、グロッシーイングリッシュグリーン4002L、グロッシーチャイナレッド7003L、
グロッシーネイビーブルー8004L、またはグロッシーアンスラサイトグレー1006Lよりお選びください。
フレーム： メタルグレー0799Mとなります。

Catilina / カティリナ　　AZUCENA

Small armchair cm 58 x 47 x h. 70

		WOOD WOOLLEN CLOTH (ファブリック)	MOHAIR VELVET (ファブリック)	K (レザー)							
D_CA2L	2Lスモールアームチェア	**618,200**	**635,800**	**663,300**							
追加カバー											
D_CA2LRK	シートクッション	**52,800**	**74,800**	**97,900**							

D_CA2L

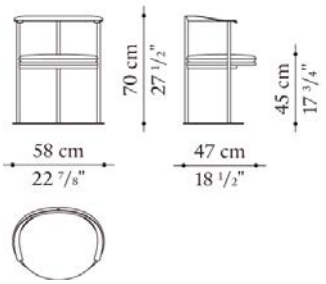

N.B. / 注意事項

シートクッション張地(AZUCENA専用ファブリック・レザー)：ウッドウォーレンクロス(混紡ウール)、モヘアベルベット、レザー(Kasia・Koto)よりお選びください。
シートトップ：グロッシーブラック3764L、グロッシーイングリッシュグリーン4002L、グロッシーチャイナレッド7003L、
グロッシーネイビーブルー8004L、またはグロッシーアンスラサイトグレー1006Lよりお選びください。
フレーム：メタルグレー0799Mとなります。

Catilina / カティリナ　　AZUCENA

Small armchair cm 58 x 47 x h. 70

		WOOD WOOLLEN CLOTH (ファブリック)	MOHAIR VELVET (ファブリック)	K (レザー)							
D_CA2	2スモールアームチェア (シート張込タイプ)	**537,900**	**561,000**	**588,500**							

D_CA2

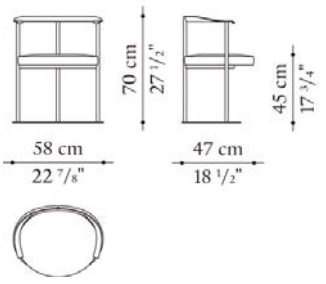

N.B. / 注意事項

シートクッション張地(AZUCENA専用ファブリック・レザー)：ウッドウォーレンクロス(混紡ウール)、モヘアベルベット、レザー(Kasia・Koto)よりお選びください。
フレーム：メタルグレー0799Mとなります。

Catilina / カティリナ　　AZUCENA

Stool cm 58 x 47 x h. 94

		WOOD WOOLLEN CLOTH (ファブリック)	MOHAIR VELVET (ファブリック)	K (レザー)							
D_CA4	4スツール (シート張込タイプ)	**600,600**	**623,700**	**640,200**							

D_CA4

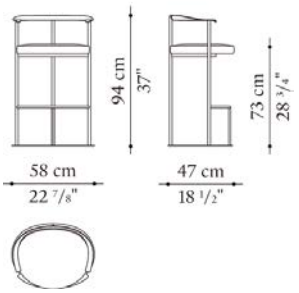

N.B. / 注意事項

シートクッション張地(AZUCENA専用ファブリック・レザー)：ウッドウォーレンクロス(混紡ウール)、モヘアベルベット、レザー(Kasia・Koto)よりお選びください。
フレーム：メタルグレー0799Mとなります。

Catilina - Serapian / カティリナ - セラピアン

AZUCENA

Luigi Caccia Dominioni / ルイジ・カッチャ・ドミニオーニ



TECHNICAL SPECIFICATIONS / 技術情報：

フレーム	塗装鋼材
座面	ラッカー塗装MDFパネル
座面 (D_CA2、D_CA4)	積層合板
内部構造充填材	成形ポリウレタン
脚部先端	フェルト
カバー	天然皮革

Catilina - Serapian / カティリナ - セラピアン

AZUCENA

Armchair cm 77 x 63,5 x h. 90

		ALFA GAMMA (レザー)
D_CA1LD	1LDアームチェア	**1,409,100**
追加カバー		
D_CA1LDRK	シートクッション	**412,500**

D_CA1LD

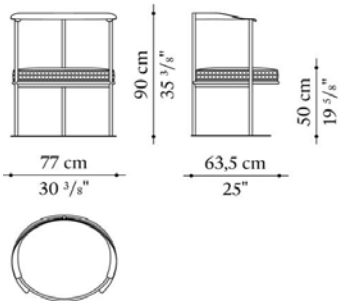

N.B. / 注意事項

シートクッション張地：SERAPIANモザイクデコレーションが施されます。シートクッションとモザイクデコレーションは、それぞれGammaレザーよりお選びください。
シートトップ：グロッシーブラック3764L、グロッシーイングリッシュグリーン4002L、グロッシーチャイナレッド7003L、
グロッシーネイビーブルー8004L、またはグロッシーアンスラサイトグレー1006Lよりお選びください。
フレーム： メタルグレー0799Mとなります。

Catilina - Serapian / カティリナ - セラピアン

AZUCENA

Chair with armrests cm 58 x 47 x h. 70

		ALFA GAMMA (レザー)
D_CA2D	2Dスモールアームチェア (シート張込 タイプ)	**761,200**

D_CA2D

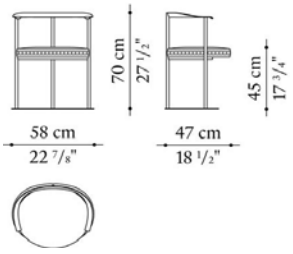

N.B. / 注意事項

シートクッション張地：SERAPIANモザイクデコレーションが施されます。シートクッションとモザイクデコレーションは、それぞれGammaレザーよりお選びください。
フレーム：メタルグレー0799Mとなります。

Cavalletto / カバレット

AZUCENA

Luigi Caccia Dominioni / ルイジ・カッチャ・ドミニオーニ



TECHNICAL SPECIFICATIONS / 技術情報：

天板	ラッカー塗装MDFパネルまたは、大理石（ポリエステル仕上）
脚部	塗装鋼材
脚部先端	プラスチック素材

Cavalletto / カバレット

AZUCENA

Oval table cm 180 x 130 x h. 73

		Glossy	MARBLE
D_TV1	180テーブル (ブラス)	**1,840,300**	**2,829,200**
D_TV1B	180テーブル (ブロンズ)	**1,840,300**	**2,829,200**
D_TV1C	180テーブル (クローム)	**1,840,300**	**2,829,200**

D_TV1

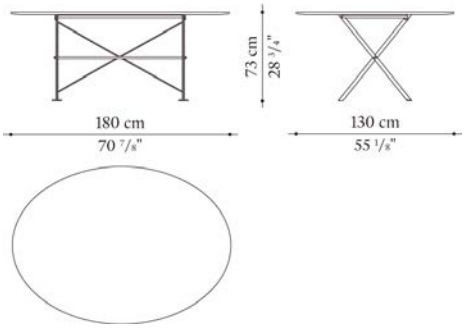

N.B. / 注意事項

天板：グロッシーブラック3764L、グロッシーイングリッシュグリーン4002L、グロッシーチャイナレッド7003L、グロッシーネイビーブルー8004L、グロッシーアンスラサイトグレー1006L、またはカラカッタ・ホワイトマーブル0184Pよりお選びください。
脚部：ブラス0580T、ブロンズ0905B、クローム0600Cよりお選びください。

Cavalletto / カバレット

AZUCENA

Oval table cm 210 x 140 x h. 73

		Glossy	MARBLE
D_TV2	210テーブル (ブラス)	**2,007,500**	**3,297,800**
D_TV2B	210テーブル (ブロンズ)	**2,007,500**	**3,297,800**
D_TV2C	210テーブル (クローム)	**2,007,500**	**3,297,800**

D_TV2

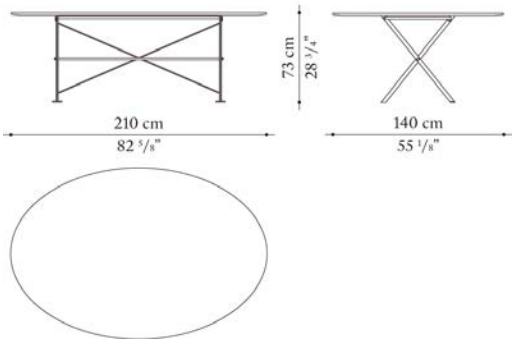

N.B. / 注意事項

天板：グロッシーブラック3764L、グロッシーイングリッシュグリーン4002L、グロッシーチャイナレッド7003L、グロッシーネイビーブルー8004L、グロッシーアンスラサイトグレー1006L、またはカラカッタ・ホワイトマーブル0184Pよりお選びください。
脚部：ブラス0580T、ブロンズ0905B、クローム0600Cよりお選びください。

Chinotto / キノット

AZUCENA

Luigi Caccia Dominioni / ルイジ・カッチャ・ドミニオーニ



TECHNICAL SPECIFICATIONS / 技術情報：

脚部	ラッカー塗装無垢材
内部構造充填材	密度の異なる成形ポリウレタン
脚部先端	フェルト
背面カバー	レザー
座面カバー	ファブリックまたは天然皮革

Chinotto / キノット　　AZUCENA

Low small armchair cm 56,5 x 47 x h. 65

		WOOD WOOLLEN CLOTH (ファブリック)	MOHAIR VELVET (ファブリック)	K (レザー)							
D_CT1	ローバックスモールアームチェア	**715,000**	**761,200**	**777,700**							

D_CT1

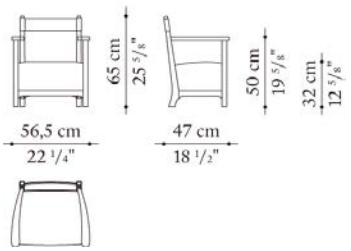

N.B. / 注意事項

シートクッション張地(AZUCENA専用ファブリック・レザー) : ウッドウォーレンクロス(混紡ウール)、モヘアベルベット、レザー(Kasia・Koto)

バックカバー : レザー(Kasia・Koto)よりお選びください。
フレーム : グロッシーブラック3764L、グロッシーイングリッシュグリーン4002L、グロッシーチャイナレッド7003L、
グロッシーネイビーブルー8004L、またはグロッシーアンスラサイトグレー1006Lよりお選びください。

＊カバーリング仕様ではありません。

Chinotto / キノット　　AZUCENA

High small armchair cm 60 x 51,5 x h. 76

		WOOD WOOLLEN CLOTH (ファブリック)	MOHAIR VELVET (ファブリック)	K (レザー)							
D_CT2	ハイバックスモールアームチェア	**731,500**	**772,200**	**788,700**							

D_CT2

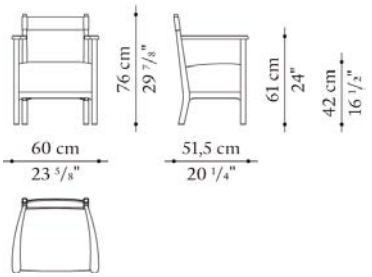

N.B. / 注意事項

シートクッション張地(AZUCENA専用ファブリック・レザー) : ウッドウォーレンクロス(混紡ウール)、モヘアベルベット、レザー(Kasia・Koto)より
お選びください。
バックカバー : レザー(Kasia・Koto)よりお選びください。
フレーム : グロッシーブラック3764L、グロッシーイングリッシュグリーン4002L、グロッシーチャイナレッド7003L、
グロッシーネイビーブルー8004L、またはグロッシーアンスラサイトグレー1006Lよりお選びください。

＊カバーリング仕様ではありません。

Cilindro / シリンドロ

AZUCENA

Luigi Caccia Dominioni / ルイジ・カッチャ・ドミニオーニ



TECHNICAL SPECIFICATIONS / 技術情報：

内部構造充填材	密度の異なる成形ポリウレタン
内部構造	積層合板
ベースフレーム	金属
脚部先端	プラスチック素材
カバー	ファブリックまたは天然皮革

Cilindro / シリンドロ

AZUCENA

Round ottoman cm Ø 38 x h. 44

		WOOD WOOLLEN CLOTH (ファブリック)	MOHAIR VELVET (ファブリック)	K (レザー)							
D_CD1	ラウンドオットマン (ブラス)	**555,500**	**583,000**	**652,300**							
D_CD1C	ラウンドオットマン (クローム)	**555,500**	**583,000**	**652,300**							

D_CD1

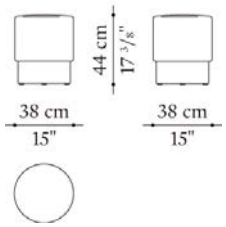

N.B. / 注意事項

張地(AZUCENA専用ファブリック・レザー) : ウッドウォーレンクロス(混紡ウール)、モヘアベルベット、またはレザー(Kasia・Koto)よりお選びください。
フレーム : ブラス0580T、またはクローム0600Cよりお選びください。

＊カバーリング仕様ではありません。

Fasce Cromate / ファッシェ クロマーテ

AZUCENA

Luigi Caccia Dominioni / ルイジ・カッチャ・ドミニオーニ



TECHNICAL SPECIFICATIONS / 技術情報：

天板	ガラス
脚部	塗装鋼材
脚部先端	鋼材とフェルト

Fasce Cromate / ファッシェ クロマーテ — AZUCENA

Square small table cm 90 x 90 x h. 40

		Glass
D_TV5	90テーブル	**1,051,600**

D_TV5

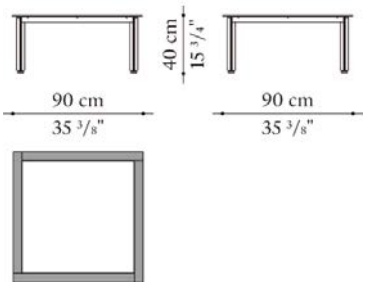

N.B. / 注意事項

天板：クロームで縁どりされたミュージアムガラス0200Tとなります。
脚部：メタルグレー0799Mとなります。

Fasce Cromate / ファッシェ クロマーテ — AZUCENA

Rectangular small table cm 180 x 90 x h.40

		Glass
D_TV7	180テーブル	**1,337,600**

D_TV7

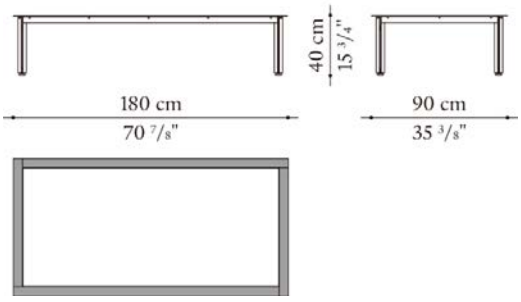

N.B. / 注意事項

天板：クロームで縁どりされたミュージアムガラス0200Tとなります。
脚部：メタルグレー0799Mとなります。

Fasce Cromate / ファッシェ クロマーテ AZUCENA

Square small table cm 150 x 150 x h. 40

		Glass									
D_TV6	150テーブル	**2,131,800**									

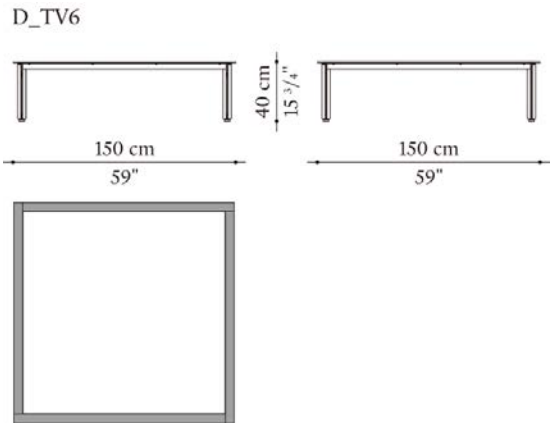

N.B. / 注意事項

天板：クロームで縁どりされたミュージアムガラス0200Tとなります。
脚部：メタルグレー0799Mとなります。

Fascia Specchiata / ファッシャ スペッキアータ

AZUCENA

Luigi Caccia Dominioni / ルイジ・カッチャ・ドミニオーニ



TECHNICAL SPECIFICATIONS / 技術情報：

天板	ガラスとミラー
脚部	塗装鋼材
縁取り	プラスチック素材

Fascia Specchiata / ファッシャ スペッキアータ AZUCENA

Oval small table cm 140 x 130 x h. 39

		Glass
D_TV3	テーブル	1,149,500

D_TV3

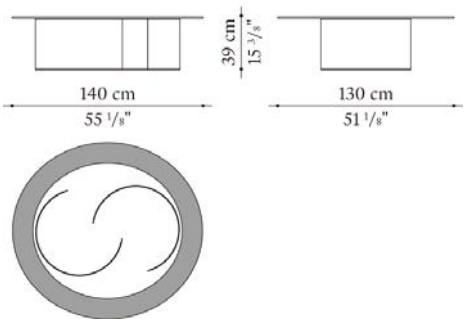

N.B. / 注意事項

天板：ミラーで縁どりされたミュージアムガラス0200Tとなります。
脚部：メタルグレー0799Mとなります。

Imbuto / インブート

AZUCENA

Luigi Caccia Dominioni / ルイジ・カッチャ・ドミニオーニ



TECHNICAL SPECIFICATIONS / 技術情報：

ステム	プラスまたはクローム
ランプシェード	塗装アルミニウム
ベースフレーム	塗装鋳鉄
脚部先端	フェルト

Imbuto / インブート AZUCENA

Floor lamp cm 20 x 20 x h. 192

D_LP4	フロアランプ (ブラス)	**332,200**									
D_LP4C	フロアランプ (クローム)	**332,200**									

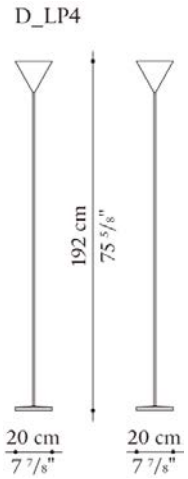

N.B. / 注意事項

ステム：ブラス0580Tまたはクローム0600Cからお選びください。
ランプシェード：メタルグレー0799Mまたはホワイト塗装0023Bからお選びください。
ベースフレーム：ブラック0055Nとなります。
※電球は60W(口金26mm)をご使用ください。

Monachella / モナケッラ

AZUCENA

Luigi Caccia Dominioni / ルイジ・カッチャ・ドミニオーニ



TECHNICAL SPECIFICATIONS / 技術情報：

ステム	ブラスまたはクローム
ランプシェード (可動式)	塗装アルミニウム
ベースフレーム	塗装鋳鉄
脚部先端	フェルト

Monachella / モナケッラ AZUCENA

Floor lamp cm 18 x 25 x h. 121,5

D_LP3	フロアランプ (ブラス)	**348,700**									
D_LP3C	フロアランプ (クローム)	**348,700**									

D_LP3

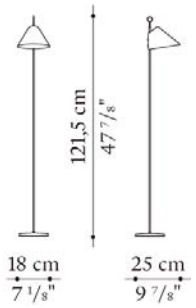

N.B. / 注意事項

ステム：ブラス0580Tまたはクローム0600Cからお選びください。
ランプシェード：メタルグレー0799Mとなります。
ベースフレーム：ブラック0055Nとなります。
※電球は60W(口金26mm)をご使用ください。



TECHNICAL SPECIFICATIONS / 技術情報：

フレームおよびメッシュ部分	塗装金属
天板	スレート
カバー	ファブリックまたは天然皮革

Nonaro / ノナロ　　AZUCENA

Two-seater sofa cm 132,5 x 81,5 x h. 87

		A (ファブリック)	L (ファブリック)	WOOD WOOLLEN CLOTH (ファブリック)							
D_ON7	133ソファ	**2,882,000**	**2,983,200**	**3,006,300**							
追加カバー											
D_ON7RK	シート・バッククッション	**177,100**	**280,500**	**303,600**							

D_ON7

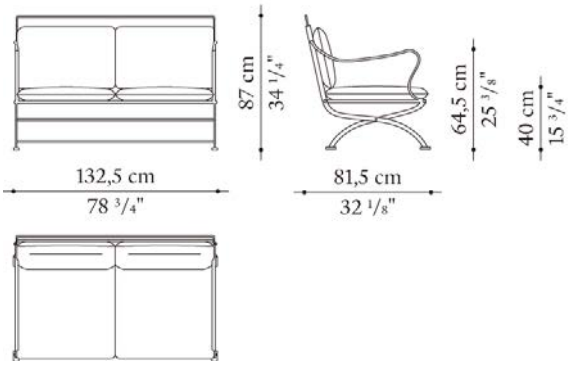

N.B. / 注意事項

張地：AGATE, LEILA (OUTDOOR専用ファブリック)、またはウッドウォーレンクロス(混紡ウール AZUCENA専用ファブリック)よりお選びください。
フレーム：メタルグレー0799Mとなります。

Nonaro / ノナロ　　AZUCENA

Three-seater sofa cm 200 x 81,5 x h. 87

		A (ファブリック)	L (ファブリック)	WOOD WOOLLEN CLOTH (ファブリック)							
D_ON2	200ソファ	**3,437,500**	**3,589,300**	**3,623,400**							
追加カバー											
D_ON2RK	シート・バッククッション	**265,100**	**418,000**	**452,100**							

D_ON2

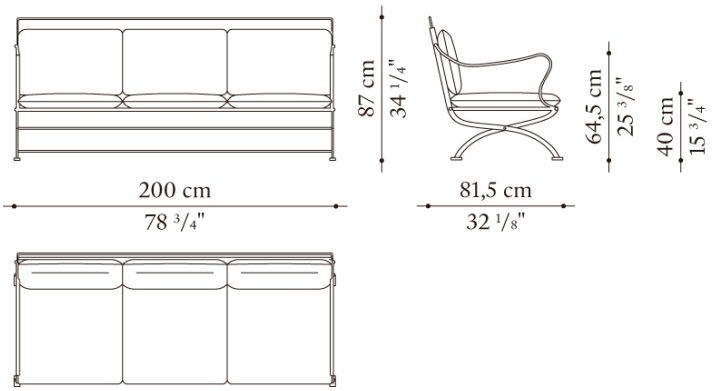

N.B. / 注意事項

張地：AGATE, LEILA (OUTDOOR専用ファブリック)、またはウッドウォーレンクロス(混紡ウール AZUCENA専用ファブリック)よりお選びください。
フレーム：メタルグレー0785Mとなります。

Nonaro / ノナロ　　AZUCENA

Armchair cm 68,5 x 81,5 x h. 87

		A (ファブリック)	L (ファブリック)	WOOD WOOLLEN CLOTH (ファブリック)							
D_ON1	アームチェア	**1,648,900**	**1,703,900**	**1,714,900**							
追加カバー											
D_ON1RK	シート・バッククッション	**95,700**	**149,600**	**160,600**							

D_ON1

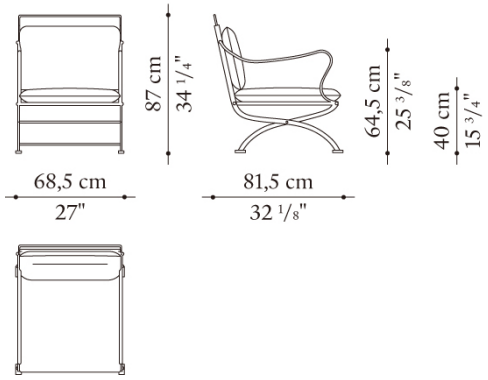

N.B. / 注意事項

張地：AGATE, LEILA (OUTDOOR専用ファブリック)、またはウッドウォーレンクロス(混紡ウール AZUCENA専用ファブリック)よりお選びください。
フレーム：メタルグレー0799Mとなります。

Nonaro / ノナロ　　AZUCENA

Stool cm 44 x 44 x h. 48

		A (ファブリック)	L (ファブリック)	WOOD WOOLLEN CLOTH (ファブリック)							
D_ON3	スツール	**569,800**	**583,000**	**583,000**							
追加カバー											
D_ON3RK	シートクッション	**36,300**	**46,200**	**52,800**							

D_ON3

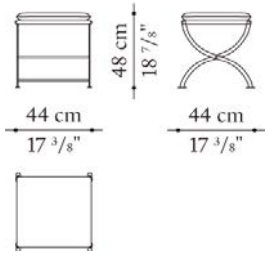

N.B. / 注意事項

張地：AGATE, LEILA (OUTDOOR専用ファブリック)、またはウッドウォーレンクロス(混紡ウール AZUCENA専用ファブリック)よりお選びください。
フレーム：メタルグレー0785Mとなります。

Nonaro / ノナロ　　AZUCENA

Ottoman cm 68 x 68 x h. 41

		A (ファブリック)	L (ファブリック)	WOOD WOOLLEN CLOTH (ファブリック)
D_ON9	オットマン	**1,015,300**	**1,051,600**	**1,057,100**
追加カバー				
D_ON9RK	シートクッション	**55,000**	**92,400**	**97,900**

D_ON9

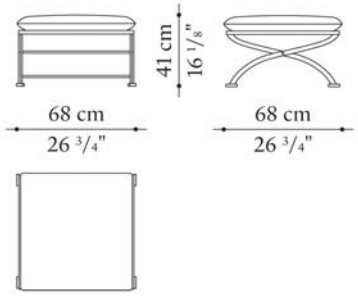

N.B. / 注意事項

張地：AGATE, LEILA (OUTDOOR専用ファブリック)、またはウッドウォーレンクロス(混紡ウール AZUCENA専用ファブリック)よりお選びください。
フレーム：メタルグレー0785Mとなります。

Nonaro / ノナロ　　AZUCENA

Chair cm 42 x 50 x h. 100

		A (ファブリック)	L (ファブリック)	WOOD WOOLLEN CLOTH (ファブリック)
D_ON4	チェア	**894,300**	**903,100**	**908,600**
追加カバー				
D_ON4RK	シートクッション	**36,300**	**46,200**	**52,800**

D_ON4

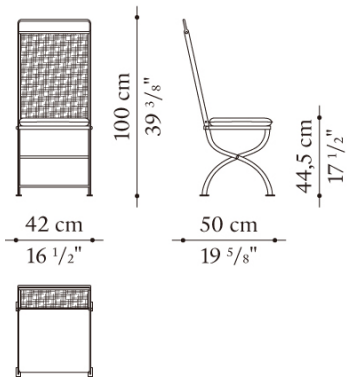

N.B. / 注意事項

張地：AGATE, LEILA (OUTDOOR専用ファブリック)、またはウッドウォーレンクロス(混紡ウール AZUCENA専用ファブリック)よりお選びください。
フレーム：メタルグレー0785Mとなります。

Nonaro / ノナロ　　AZUCENA

Chair with armrests cm 47 x 60 x h. 100

		A (ファブリック)	L (ファブリック)	WOOD WOOLLEN CLOTH (ファブリック)
D_ON5	チェア (アームレスト付き)	968,000	983,400	983,400
追加カバー				
D_ON5RK	シートクッション	36,300	46,200	52,800

D_ON5

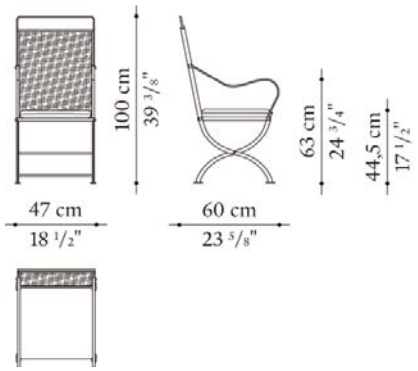

N.B. / 注意事項

張地：AGATE, LEILA (OUTDOOR専用ファブリック)、またはウッドウォーレンクロス(混紡ウール AZUCENA専用ファブリック)よりお選びください。
フレーム：メタルグレー0785Mとなります。

Nonaro / ノナロ　　AZUCENA

Square small table cm 44 x 44 x h. 42

		SLATE
D_ON6	テーブル44	452,100

D_ON6

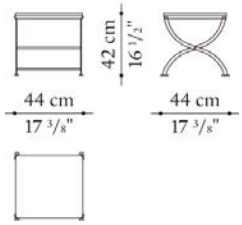

N.B. / 注意事項

天板：スレート0959Aとなります。
フレーム：メタルグレー0799Mとなります。

Nonaro / ノナロ											AZUCENA
Rectangular small table cm 130 x 90 x h. 34											
		SLATE									
D_ON10	テーブル130	**1,366,200**									

D_ON10

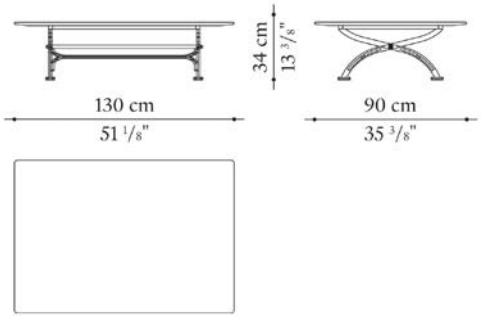

N.B. / 注意事項

天板：スレート0959Aとなります。
フレーム：メタルグレー0799Mとなります。

Nonaro / ノナロ											AZUCENA
Oval table cm 170 x 140 x h. 72,5											
		SLATE									
D_ON8	テーブル170	**1,852,400**									

D_ON8

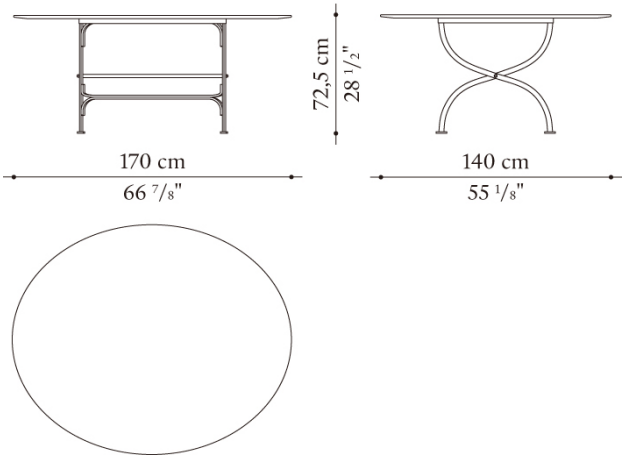

N.B. / 注意事項

天板：スレート0959Aとなります。
フレーム：メタルグレー0799Mとなります。

Pole Position / ポールポジション

AZUCENA

Luigi Caccia Dominioni / ルイジ・カッチャ・ドミニオーニ



TECHNICAL SPECIFICATIONS / 技術情報：

内部構造	無垢材
パネル	MDFパネル
内部構造充填材	密度の異なる成形ポリウレタン　ポリエステルファイバーカバー
脚部先端 (車輪)	塗装アルミニウムとプラスチック素材
カバー	ファブリックまたは天然皮革

Pole Position / ポールポジション AZUCENA

Armchair cm 80 x 101 x h. 109

		WOOD WOOLLEN CLOTH (ファブリック)	MOHAIR VELVET (ファブリック)	K (レザー)							
D_PE1	アームチェア	**1,916,200**	**2,069,100**	**2,326,500**							

D_PE1

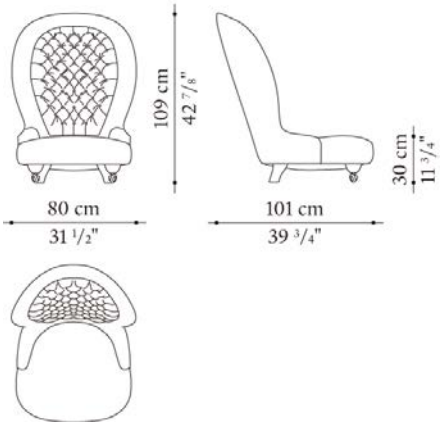

N.B. / 注意事項

張地(AZUCENA専用ファブリック・レザー)：ウッドウォーレンクロス(混紡ウール)、モヘアベルベット、またはレザー(Kasia・Koto)よりお選びください。
前方脚部：ブロンズとなります。
後方脚部：ステインドウォールナット0362Nとなります。

＊カバーリング仕様ではありません。



TECHNICAL SPECIFICATIONS / 技術情報：

内部構造	積層ポプラ材
内部充填材	密度の異なる成形ポリウレタン、ポリエステルファイバーカバー
クッション	羽毛、ポリエステルファイバーカバー
脚部	塗装無垢木材
カバー	ファブリックまたは天然皮革

San Siro / サンシーロ　AZUCENA

Two-seater sofa cm 141 x 86 x h. 77

		WOOD WOOLLEN CLOTH (ファブリック)	K (レザー)								
D_SI2	141ソファ	**2,832,500**	**3,946,800**								

D_SI2

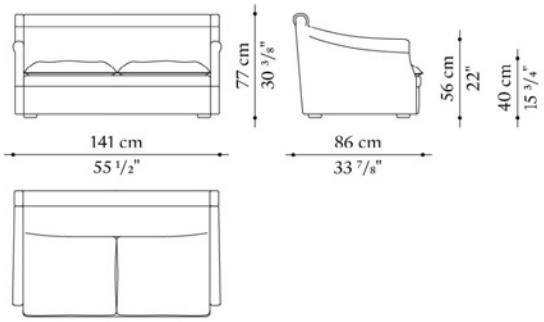

N.B. / 注意事項

張地(AZUCENA専用ファブリック・レザー)：ウッドウォーレンクロス(混紡ウール)、またはレザー(Kasia・Koto)よりお選びください。
脚部：マットブラックペイント0497Fとなります。

＊カバーリング仕様ではありません。

San Siro / サンシーロ　AZUCENA

Three-seater sofa cm 203 x 86 x h. 77

		WOOD WOOLLEN CLOTH (ファブリック)	K (レザー)								
D_SI3	206ソファ	**3,677,300**	**5,075,400**								

D_SI3

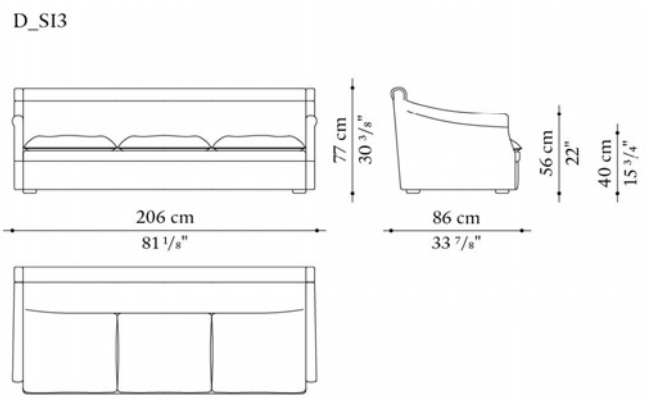

N.B. / 注意事項

張地(AZUCENA専用ファブリック・レザー)：ウッドウォーレンクロス(混紡ウール)、またはレザー(Kasia・Koto)よりお選びください。
脚部：マットブラックペイント0497Fとなります。

＊カバーリング仕様ではありません。

San Siro / サンシーロ　AZUCENA

Four-seater sofa cm 270 x 86 x h. 77

		WOOD WOOLLEN CLOTH (ファブリック)	K (レザー)								
D_SI4	270ソファ	**4,702,500**	**6,681,400**								

D_SI4

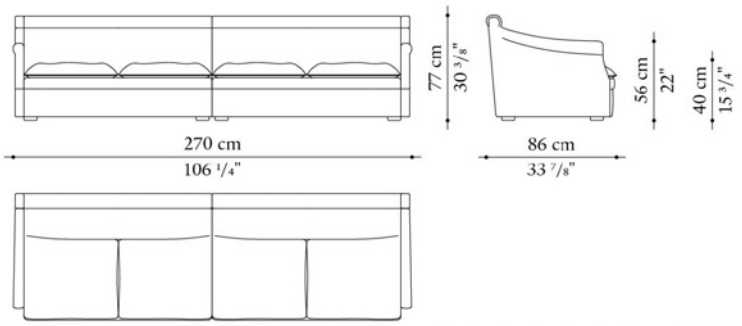

N.B. / 注意事項

張地(AZUCENA専用ファブリック・レザー)：ウッドウォーレンクロス(混紡ウール)、またはレザー(Kasia・Koto)よりお選びください。
脚部：マットブラックペイント0497Fとなります。

＊カバーリング仕様ではありません。

San Siro / サンシーロ　AZUCENA

Armchair cm 76 x 86 x h. 77

		WOOD WOOLLEN CLOTH (ファブリック)	K (レザー)								
D_SI1	アームチェア	**2,104,300**	**2,797,300**								

D_SI1

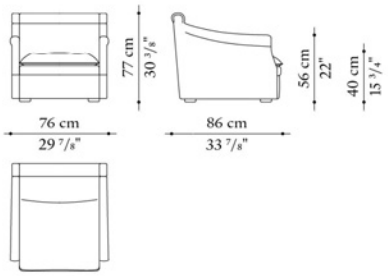

N.B. / 注意事項

張地(AZUCENA専用ファブリック・レザー)：ウッドウォーレンクロス(混紡ウール)、またはレザー(Kasia・Koto)よりお選びください。
脚部：マットブラックペイント0497Fとなります。

＊カバーリング仕様ではありません。



TECHNICAL SPECIFICATIONS / 技術情報：

内部構造	鋼管及び成形鋼材
内部構造充填材	密度の異なる成形ポリウレタン
ベースフレームおよびスタッズ (鋲)	塗装アルミニウムおよびプラスチック素材
車輪	塗装アルミニウムおよびプラスチック素材
カバー	ファブリックまたは天然皮革

Toro / トロ　　AZUCENA

Armchair cm 120 x 105 x h. 68

		WOOD WOOLLEN CLOTH (ファブリック)	MOHAIR VELVET (ファブリック)	K (レザー)							
D_TO1	アームチェア	**3,663,000**	**3,880,800**	**4,458,300**							

D_TO1

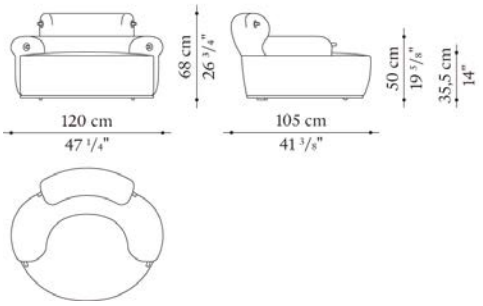

N.B. / 注意事項

張地(AZUCENA専用ファブリック・レザー)：ウッドウォーレンクロス(混紡ウール)、モヘアベルベット、またはレザー(Kasia・Koto)よりお選びください。
フレーム：メタルグレー0799Mとなります。
スタッズ：ブロンズ0905Bとなります。

＊カバーリング仕様ではありません。

Toro / トロ　　AZUCENA

Three-seater sofa cm 210 x 103,5 x h. 68

		WOOD WOOLLEN CLOTH (ファブリック)	MOHAIR VELVET (ファブリック)	K (レザー)							
D_TO2	210ソファ	**5,572,600**	**5,903,700**	**6,686,900**							

D_TO2

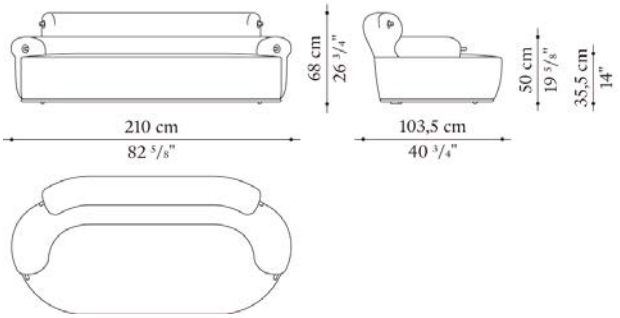

N.B. / 注意事項

張地(AZUCENA専用ファブリック・レザー)：ウッドウォーレンクロス(混紡ウール)、モヘアベルベット、またはレザー(Kasia・Koto)よりお選びください。
フレーム：メタルグレー0799Mとなります。
スタッズ：ブロンズ0905Bとなります。

＊カバーリング仕様ではありません。

Toro / トロ

AZUCENA

Round ottoman cm Ø 68 x h. 40

		WOOD WOOLLEN CLOTH (ファブリック)	MOHAIR VELVET (ファブリック)	K (レザー)							
D_TO3	ラウンドオットマン	**765,600**	**800,800**	**1,017,500**							

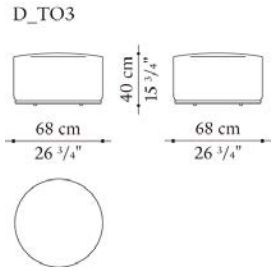

N.B. / 注意事項

張地(AZUCENA専用ファブリック・レザー)：ウッドウォーレンクロス(混紡ウール)、モヘアベルベット、またはレザー(Kasia・Koto)よりお選びください。
フレーム：メタルグレー0794Mとなります。

＊カバーリング仕様ではありません。