TECHNICAL SPECIFICATIONS / 技術情報：

フレームおよびメッシュ部分	塗装金属
天板	スレート
カバー	ファブリックまたは天然皮革

Nonaro / ノナロ　　AZUCENA

Two-seater sofa cm 132,5 x 81,5 x h. 87

		A (ファブリック)	L (ファブリック)	WOOD WOOLLEN CLOTH (ファブリック)						
D_ON7	133ソファ	**2,625,700**	**2,719,200**	**2,740,100**						
追加カバー										
D_ON7RK	シート・バッククッション	**161,700**	**256,300**	**277,200**						

D_ON7

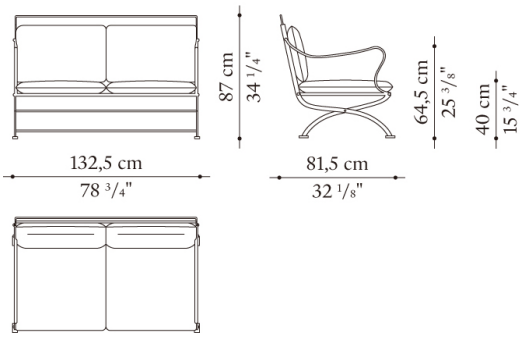

N.B. / 注意事項

張地：AGATE, LEILA (OUTDOOR専用ファブリック)、またはウッドウォーレンクロス(混紡ウール AZUCENA専用ファブリック)よりお選びください。
フレーム：メタルグレー0799Mとなります。

Nonaro / ノナロ　　AZUCENA

Three-seater sofa cm 200 x 81,5 x h. 87

		A (ファブリック)	L (ファブリック)	WOOD WOOLLEN CLOTH (ファブリック)						
D_ON2	200ソファ	**3,133,900**	**3,271,400**	**3,302,200**						
追加カバー										
D_ON2RK	シート・バッククッション	**240,900**	**380,600**	**412,500**						

D_ON2

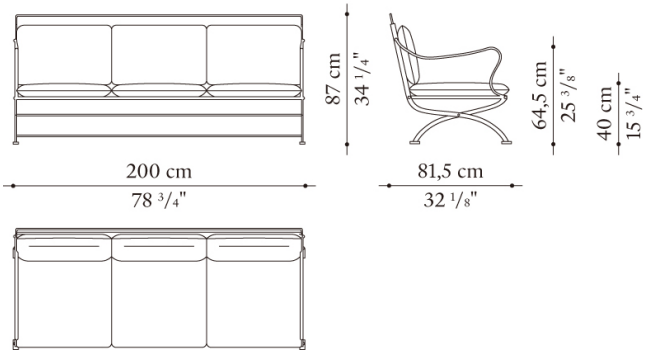

N.B. / 注意事項

張地：AGATE, LEILA (OUTDOOR専用ファブリック)、またはウッドウォーレンクロス(混紡ウール AZUCENA専用ファブリック)よりお選びください。
フレーム：メタルグレー0785Mとなります。

Nonaro / ノナロ　　AZUCENA

Armchair cm 68,5 x 81,5 x h. 87

		A (ファブリック)	L (ファブリック)	WOOD WOOLLEN CLOTH (ファブリック)						
D_ON1	アームチェア	**1,503,700**	**1,553,200**	**1,563,100**						
追加カバー										
D_ON1RK	シート・バッククッション	**88,000**	**136,400**	**146,300**						

D_ON1

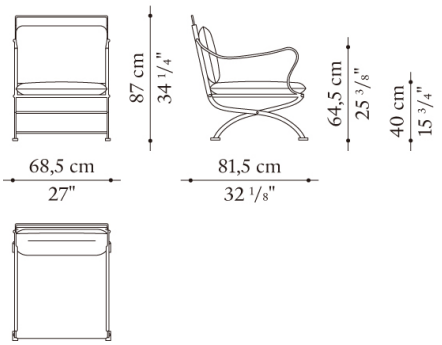

N.B. / 注意事項

張地：AGATE, LEILA (OUTDOOR専用ファブリック)、またはウッドウォーレンクロス(混紡ウール AZUCENA専用ファブリック)よりお選びください。
フレーム：メタルグレー0799Mとなります。

Nonaro / ノナロ　　AZUCENA

Stool cm 44 x 44 x h. 48

		A (ファブリック)	L (ファブリック)	WOOD WOOLLEN CLOTH (ファブリック)						
D_ON3	スツール	**519,200**	**531,300**	**531,300**						
追加カバー										
D_ON3RK	シートクッション	**33,000**	**41,800**	**47,300**						

D_ON3

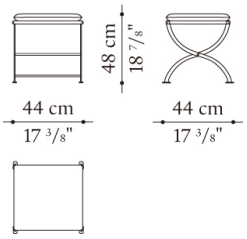

N.B. / 注意事項

張地：AGATE, LEILA (OUTDOOR専用ファブリック)、またはウッドウォーレンクロス(混紡ウール AZUCENA専用ファブリック)よりお選びください。
フレーム：メタルグレー0785Mとなります。

Nonaro / ノナロ　　AZUCENA

Ottoman cm 68 x 68 x h. 41

		A (ファブリック)	L (ファブリック)	WOOD WOOLLEN CLOTH (ファブリック)						
D_ON9	オットマン	**926,200**	**959,200**	**964,700**						
追加カバー										
D_ON9RK	シートクッション	**49,500**	**83,600**	**89,100**						

D_ON9

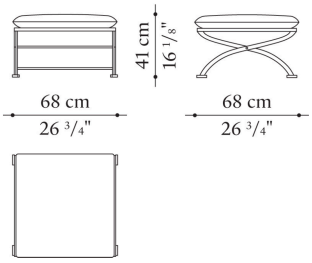

N.B. / 注意事項

張地：AGATE, LEILA (OUTDOOR専用ファブリック)、またはウッドウォーレンクロス(混紡ウール AZUCENA専用ファブリック)よりお選びください。
フレーム：メタルグレー0785Mとなります。

Nonaro / ノナロ　　AZUCENA

Chair cm 42 x 50 x h. 100

		A (ファブリック)	L (ファブリック)	WOOD WOOLLEN CLOTH (ファブリック)						
D_ON4	チェア	**815,100**	**823,900**	**829,400**						
追加カバー										
D_ON4RK	シートクッション	**33,000**	**41,800**	**47,300**						

D_ON4

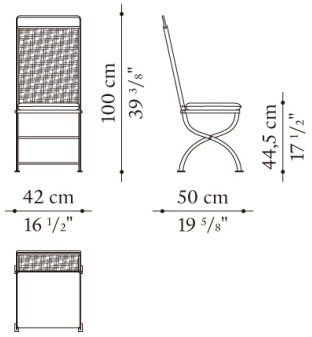

N.B. / 注意事項

張地：AGATE, LEILA (OUTDOOR専用ファブリック)、またはウッドウォーレンクロス(混紡ウール AZUCENA専用ファブリック)よりお選びください。
フレーム：メタルグレー0785Mとなります。

Nonaro / ノナロ　AZUCENA

Chair with armrests cm 47 x 60 x h. 100

		A (ファブリック)	L (ファブリック)	WOOD WOOLLEN CLOTH (ファブリック)						
D_ON5	チェア (アームレスト付き)	**882,200**	**896,500**	**896,500**						
追加カバー										
D_ON5RK	シートクッション	**33,000**	**41,800**	**47,300**						

D_ON5

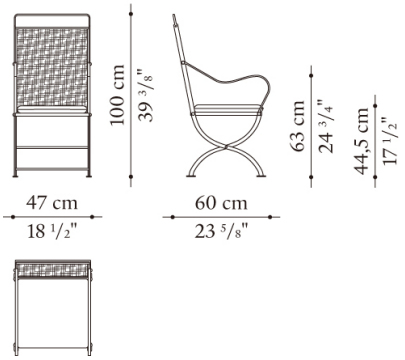

N.B. / 注意事項

張地：AGATE, LEILA (OUTDOOR専用ファブリック)、またはウッドウォーレンクロス(混紡ウール AZUCENA専用ファブリック)よりお選びください。
フレーム：メタルグレー0785Mとなります。

Nonaro / ノナロ　AZUCENA

Square small table cm 44 x 44 x h. 42

		SLATE								
D_ON6	テーブル44	**412,500**								

D_ON6

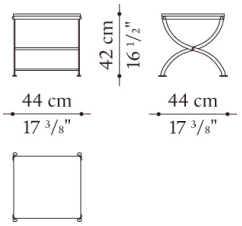

N.B. / 注意事項

天板：スレート0959Aとなります。
フレーム：メタルグレー0799Mとなります。

Nonaro / ノナロ　　AZUCENA

Rectangular small table cm 130 x 90 x h. 34

		SLATE
D_ON10	テーブル130	**1,245,200**

D_ON10

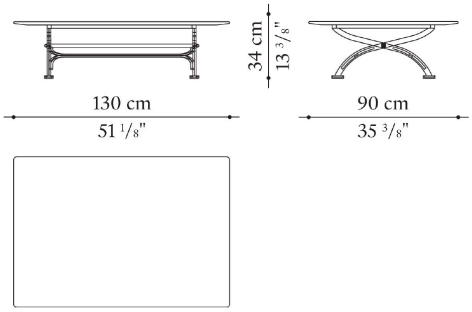

N.B. / 注意事項

天板：スレート0959Aとなります。
フレーム：メタルグレー0799Mとなります。

Nonaro / ノナロ　　AZUCENA

Oval table cm 170 x 140 x h. 72,5

		SLATE
D_ON8	テーブル170	**1,688,500**

D_ON8

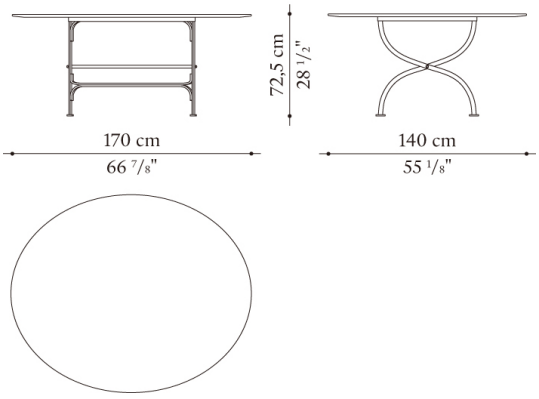

N.B. / 注意事項

天板：スレート0959Aとなります。
フレーム：メタルグレー0799Mとなります。