TECHNICAL SPECIFICATIONS / 技術情報：

内部構造	鋼管及び成形鋼材
内部構造充填材	Bayfit®(バイエル社製)低温成形発泡ポリウレタン、ポリエステルファイバーカバー
座面クッション充填材	成形ポリウレタン、ポリエステルファイバー、ポリエステル ファイバーカバー
座面クッション充填材(ME84-ME84_L)	密度の異なる成形ポリウレタン、ポリエステルファイバーカバー
クッション充填材(ランバー・ ヘッドレスト)	ポリエステルファイバー、コットンカバー
ヘッドレスト固定部材	マグネット
サポートフレーム(ME100)	ラミネート鋼板、アルミニウム押出材
サポートフレーム(ME100_1-ME84-ME62_1)	ダイキャストアルミニウム、アルミニウム押出材
サポートフレーム(ME62)	成形鋼材
ベースフレーム(ME100_1L-ME84_L)	成形鋼材、木材
脚部先端	熱可塑性プラスチック
表面張地	ファブリックまたは天然皮革

METROPOLITAN / メトロポリタン　B&B ITALIA

Small swivel armchair cm 84 (Steel base frame)

		B (ファブリック)	A (ファブリック)	E (ファブリック)	S (ファブリック)	L (ファブリック)	BETA (レザー)	ALFA GAMMA (レザー)	K (レザー)		
ME84	84 回転式ラウンジチェア (塗装・ブライトブラッシュ仕上)	814,000	828,300	877,800	915,200	1,006,500	1,058,200	1,201,200	1,318,900		
追加カバー											
ME84_RK	チェア	184,800	196,900	234,300	264,000	349,800	416,900	474,100	572,000		

ME84

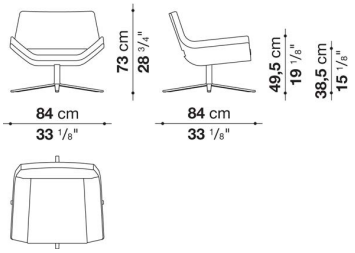

N.B. / 注意事項

脚部：ブロンズニッケル塗装0174B 、ブライトブラッシュ0189Aよりお選びください。

※レザーKランクは、KASIA,KOTOよりお選びください。

METROPOLITAN / メトロポリタン　B&B ITALIA

Small swivel armchair cm 84 (Oak base frame)

		B (ファブリック)	A (ファブリック)	E (ファブリック)	S (ファブリック)	L (ファブリック)	BETA (レザー)	ALFA GAMMA (レザー)	K (レザー)		
ME84_L	84 回転式ラウンジチェア (オーク仕上)	918,500	933,900	982,300	1,020,800	1,111,000	1,163,800	1,305,700	1,425,600		
追加カバー											
ME84_RK	チェア	184,800	196,900	234,300	264,000	349,800	416,900	474,100	572,000		

ME84_L

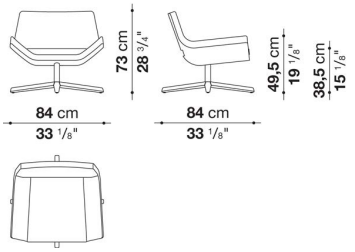

N.B. / 注意事項

脚部(メタル部)：ライトオーク0374C(ブライトブラッシュ0189A)、ブラックオーク0381N(ブライトクローム0110M)、
グレーオーク0378G(ブラッククローム塗装0170M)、ステインドスモークオーク0394T(ブラッククローム塗装0170M)よりお選びください。

※レザーKランクは、KASIA,KOTOよりお選びください。

METROPOLITAN / メトロポリタン　B&B ITALIA

Swivel armchair cm 100 (Round base frame)

		B (ファブリック)	A (ファブリック)	E (ファブリック)	S (ファブリック)	L (ファブリック)	BETA (レザー)	ALFA GAMMA (レザー)	K (レザー)		
ME100	100 回転式ラウンジチェア ランバークッション付(ブライトブラッシュ仕上)	895,400	918,500	957,000	1,005,400	1,103,300	1,123,100	1,274,900	1,400,300		
ME_P	ヘッドレストクッション	44,000	49,500	53,900	63,800	83,600	86,900	86,900	96,800		
追加カバー											
ME100_SRK	チェア、シートクッション、ランバークッション	201,300	222,200	250,800	287,100	387,200	476,300	540,100	653,400		
ME_PRK	ヘッドレストクッション	34,100	38,500	44,000	50,600	70,400	70,400	72,600	81,400		

ME100

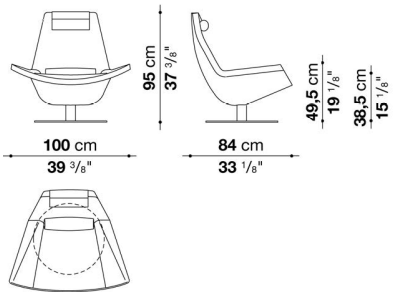

N.B. / 注意事項

脚部(ラウンドベース)：ブライトブラッシュ0189Aとなります。

※ヘッドレストクッション(ME_P)は別売りとなります。
※ヘッドレストクッションには磁石が内蔵されており、ペースメーカーをご使用の方に危害を及ぼす可能性があります。また磁石は磁気カード、クレジ ットカード、電子機器にダメージを及ぼす可能性もあります。
※レザーKランクは、KASIA,KOTOよりお選びください。

METROPOLITAN / メトロポリタン　B&B ITALIA

Swivel armchair cm 100 (Steel base frame)

		B (ファブリック)	A (ファブリック)	E (ファブリック)	S (ファブリック)	L (ファブリック)	BETA (レザー)	ALFA GAMMA (レザー)	K (レザー)		
ME100_1	100 回転式ラウンジチェア ランバークッション付 (塗装・ ブライトブラッシュ仕上)	870,100	894,300	929,500	977,900	1,078,000	1,101,100	1,248,500	1,377,200		
ME_P	ヘッドレストクッション	44,000	49,500	53,900	63,800	83,600	86,900	86,900	96,800		
追加カバー											
ME100_1SRK	チェア、シートクッション、ランバークッション	201,300	222,200	250,800	287,100	387,200	476,300	540,100	653,400		
ME_PRK	ヘッドレストクッション	34,100	38,500	44,000	50,600	70,400	70,400	72,600	81,400		

ME100_1

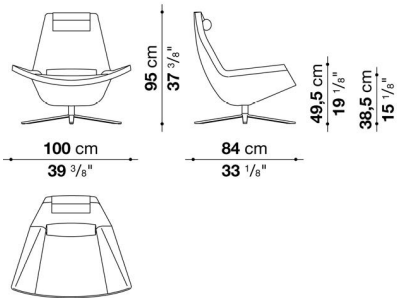

N.B. / 注意事項

脚部：ブロンズニッケル塗装0174B 、ブライトブラッシュ0189Aよりお選びください。

※ヘッドレストクッション(ME_P)は別売りとなります。
※ヘッドレストクッションには磁石が内蔵されており、ペースメーカーをご使用の方に危害を及ぼす可能性があります。また磁石は磁気カード、クレジ ットカード、電子機器にダメージを及ぼす可能性もあります。
※レザーKランクは、KASIA,KOTOよりお選びください。

METROPOLITAN / メトロポリタン　B&B ITALIA

Swivel armchair cm 100 (Oak base frame)

		B (ファブリック)	A (ファブリック)	E (ファブリック)	S (ファブリック)	L (ファブリック)	BETA (レザー)	ALFA GAMMA (レザー)	K (レザー)		
ME100_1L	100 回転式ラウンジチェア ランバークッション付(オーク仕上)	975,700	998,800	1,035,100	1,083,500	1,181,400	1,204,500	1,355,200	1,481,700		
ME_P	ヘッドレストクッション	44,000	49,500	53,900	63,800	83,600	86,900	86,900	96,800		
追加カバー											
ME100_1SRK	チェア、シートクッション、ランバークッション	201,300	222,200	250,800	287,100	387,200	476,300	540,100	653,400		
ME_PRK	ヘッドレストクッション	34,100	38,500	44,000	50,600	70,400	70,400	72,600	81,400		

ME100_1L

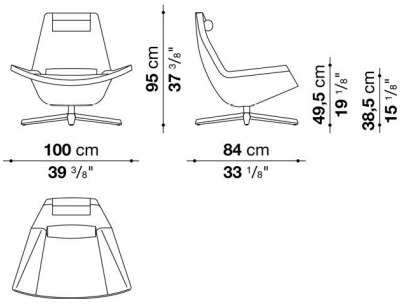

N.B. / 注意事項

脚部(メタル部)：ライトオーク0374C(ブライトブラッシュ0189A)、ブラックオーク0381N(ブライトクローム0110M)、
グレーオーク0378G(ブラッククローム塗装0170M)、ステインドスモークオーク0394T(ブラッククローム塗装0170M)よりお選びください。

※ヘッドレストクッション(ME_P)は別売りとなります。
※ヘッドレストクッションには磁石が内蔵されており、ペースメーカーをご使用の方に危害を及ぼす可能性があります。また磁石は磁気カード、クレジ ットカード、電子機器にダメージを及ぼす可能性もあります。
※レザーKランクは、KASIA,KOTOよりお選びください。

METROPOLITAN / メトロポリタン　B&B ITALIA

Footrest cm 63

		B (ファブリック)	A (ファブリック)	E (ファブリック)	S (ファブリック)	L (ファブリック)	BETA (レザー)	ALFA GAMMA (レザー)	K (レザー)		
ME62	62 フットレスト	334,400	342,100	353,100	369,600	400,400	412,500	444,400	487,300		
追加カバー											
ME62_RK	62 フットレスト	77,000	82,500	92,400	104,500	134,200	152,900	173,800	214,500		

ME62

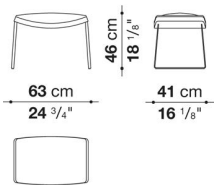

N.B. / 注意事項

脚部：ブロンズニッケル塗装0174B 、ブライトクローム0110Mよりお選びください。

※レザーKランクは、KASIA,KOTOよりお選びください。

Footrest cm 63 - 1

		B (ファブリック)	A (ファブリック)	E (ファブリック)	S (ファブリック)	L (ファブリック)	BETA (レザー)	ALFA GAMMA (レザー)	K (レザー)		
ME62_1	62-1 フットレスト	**414,700**	**420,200**	**434,500**	**449,900**	**479,600**	**493,900**	**521,400**	**566,500**		
追加カバー											
ME62_1RK	62-1 フットレスト	**77,000**	**82,500**	**92,400**	**104,500**	**134,200**	**152,900**	**173,800**	**214,500**		

ME62_1

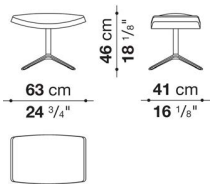

N.B. / 注意事項

脚部：ブロンズニッケル塗装0174B 、ブライトブラッシュ0189Aよりお選びください。

※レザーKランクは、KASIA,KOTOよりお選びください。