TECHNICAL SPECIFICATIONS / 技術情報：

内部構造	鋼管及び成形鋼材
内部充填材	Bayfit®(バイエル社製)低温成形発泡ポリウレタン　ポリエステルファイバー
シートクッション	成形ポリウレタン　羽毛　ポリエステルファイバーカバー
バッククッション	成形ポリウレタン　羽毛
ランバークッション	羽毛
ローラー	ポリウレタン ポリエステルファイバー
ローラーサポート	ダイキャストアルミニウム 天然皮革
サポートフレーム	ダイキャストアルミニウム
脚部先端	熱可塑性プラスチック
表面張地	ファブリックまたは天然皮革

sofas

AT205

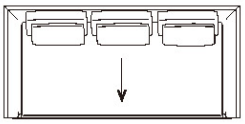

204,5 cm
80 1/2"

AT255

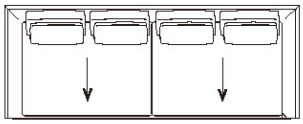

254,5 cm
100 1/8"

sofas with predisposition for roller with support

ATR204

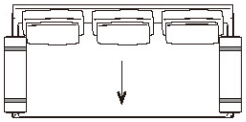

204 cm
80 3/8"

ATR254

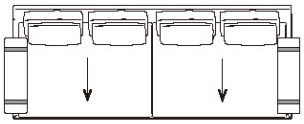

254 cm
100"

corner sofas

AT205AS

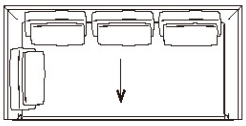

204,5 cm
80 1/2"

AT205AD

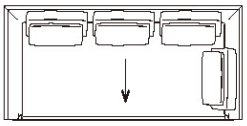

204,5 cm
80 1/2"

AT255AS

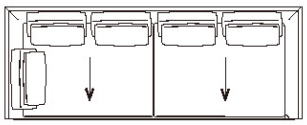

254,5 cm
100 1/8"

AT255AD

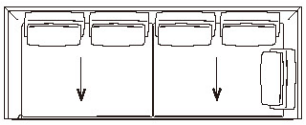

254,5 cm
100 1/8"

central elements

AT190C

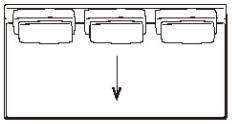

190 cm
74 3/4"

AT240C

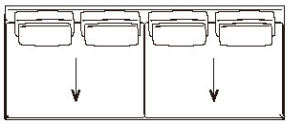

240 cm
94 1/2"

benches

AT190PS

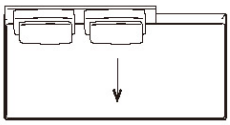

190 cm
74 3/4"

AT190PD

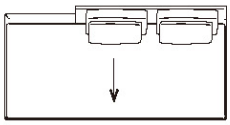

190 cm
74 3/4"

AT240PS

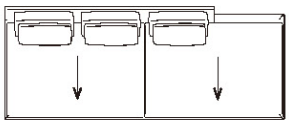

240 cm
94 1/2"

AT240PD

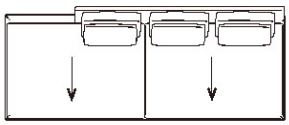

240 cm
94 1/2"

terminal elements

AT198S_1

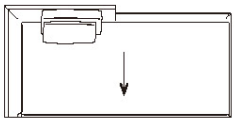

197,5 cm
77 3/4"

AT198D_1

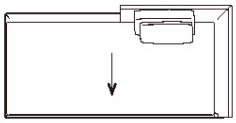

197,5 cm
77 3/4"

AT248S_1

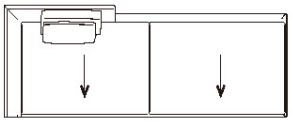

247,5 cm
97 1/2"

AT248D_1

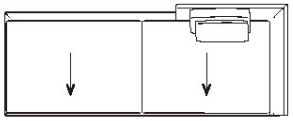

247,5 cm
97 1/2"

AT198S_2

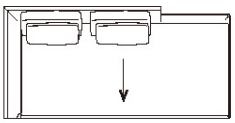

197,5 cm
77 3/4"

AT198D_2

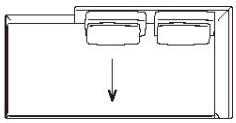

197,5 cm
77 3/4"

AT248S_2

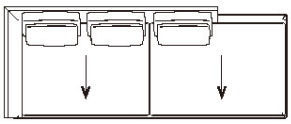

247,5 cm
97 1/2"

AT248D_2

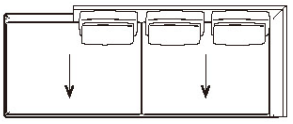

247,5 cm
97 1/2"

AT198S_3

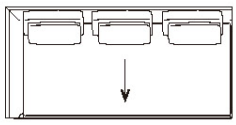

197,5 cm
77 3/4"

AT198D_3

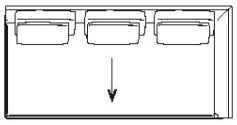

197,5 cm
77 3/4"

AT248S_3

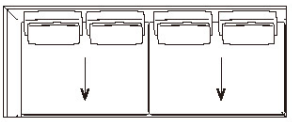

247,5 cm
97 1/2"

AT248D_3

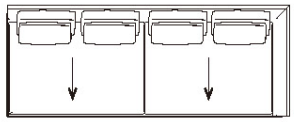

247,5 cm
97 1/2"

terminal elements with predisposition for roller with support

ATR197S_1

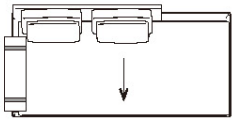

197 cm
77 1/2"

ATR197D_1

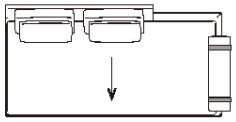

197 cm
77 1/2"

ATR247S_1

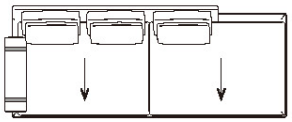

247 cm
97 1/4"

ATR247D_1

247 cm
97 1/4"

ATR197S_2

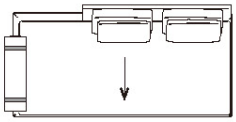

197 cm
77 1/2"

ATR197D_2

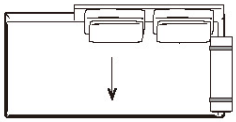

197 cm
77 1/2"

ATR247S_2

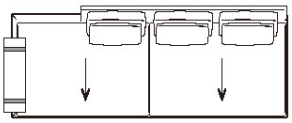

247 cm
97 1/4"

ATR247D_2

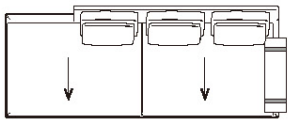

247 cm
97 1/4"

ATR197S_3

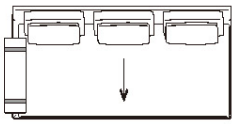

197 cm
77 1/2"

ATR197D_3

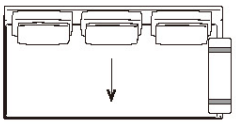

197 cm
77 1/2"

ATR247S_2

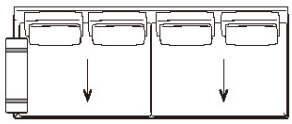

247 cm
97 1/4"

ATR247D_3

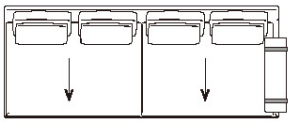

247 cm
97 1/4"

terminal-corner elements

AT198TAS_1

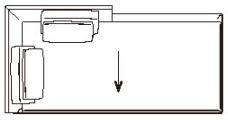

197,5 cm
77 3/4"

AT198TAD_1

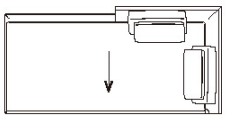

197,5 cm
77 3/4"

AT248TAS_1

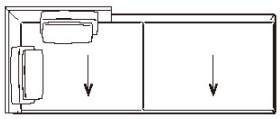

247,5 cm
97 1/2"

AT248TAD_1

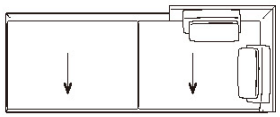

247,5 cm
97 1/2"

AT198TAS_2

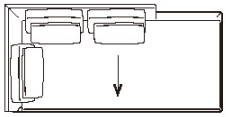

197,5 cm
77 3/4"

AT198TAD_2

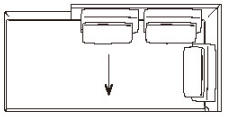

197,5 cm
77 3/4"

AT248TAS_2

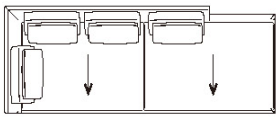

247,5 cm
97 1/2"

AT248TAD_2

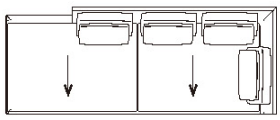

247,5 cm
97 1/2"

AT198TAS_3

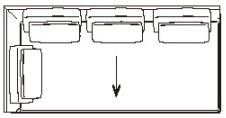

197,5 cm
77 3/4"

AT198TAD_3

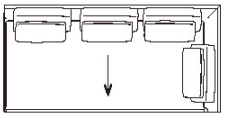

197,5 cm
77 3/4"

AT248TAS_3

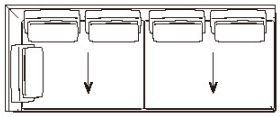

247,5 cm
97 1/2"

AT248TAD_3

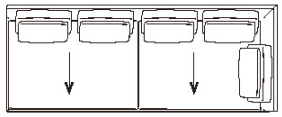

247,5 cm
97 1/2"

chaise longue

AT198LS_1

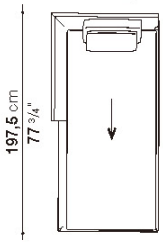

197,5 cm
77 3/4"

AT198LD_1

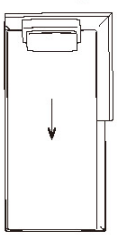

197,5 cm
77 3/4"

AT248LS_1

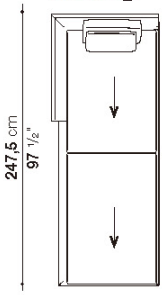

247,5 cm
97 1/2"

AT248LD_1

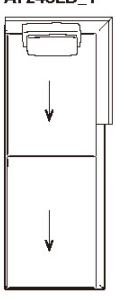

247,5 cm
97 1/2"

AT198LS_2

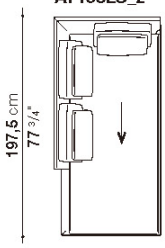

197,5 cm
77 3/4"

AT198LD_2

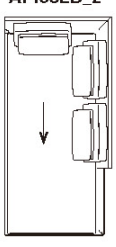

197,5 cm
77 3/4"

AT248LS_2

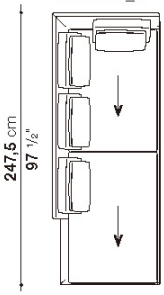

247,5 cm
97 1/2"

AT248LD_2

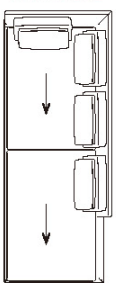

247,5 cm
97 1/2"

chaise longue

AT138LS

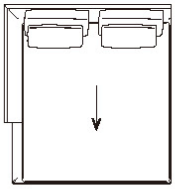

137,5 cm
54 1/8"

AT138LD

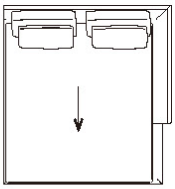

137,5 cm
54 1/8"

chaise longue with predisposition for roller with support

ATR137LS

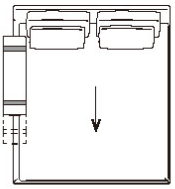

137 cm
53 7/8"

ATR137LD

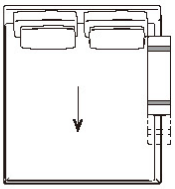

137 cm
53 7/8"

AT130L

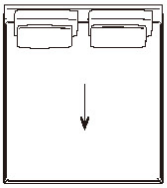

130 cm
51 1/8"

ottomans with predisposition for roller with support

ATR130P

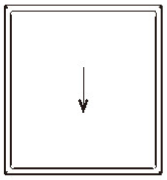

130 cm
51 1/8"

ATR190P

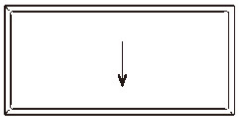

190 cm
74 3/4"

ATR240P

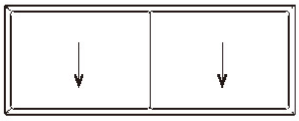

240 cm
94 1/2"

ATR130PS

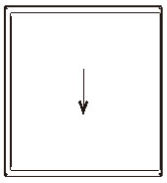

130 cm
51 1/8"

ATR130PD

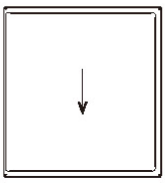

130 cm
51 1/8"

ottomans with slip cover

AT89PQF

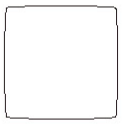

89 cm
35"

AT104PQF

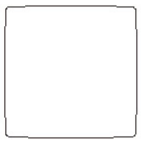

104 cm
41"

AT153PQF

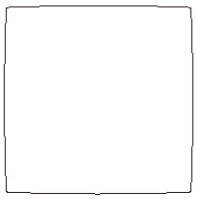

153 cm
60 1/4"

AT153PF_1

153 cm
60 1/4"

AT153PF_2

153 cm
60 1/4"

Composition AT001

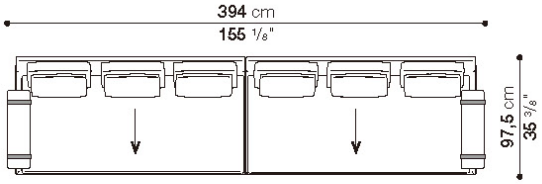

Quantity	Code
1	ATR197S_3
1	ATR197D_3
2	3AT45_40
2	AT65CP

Composition AT002

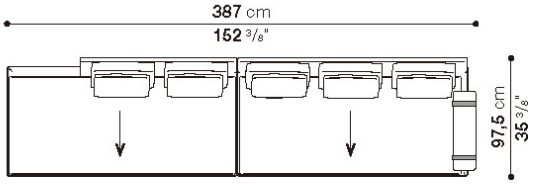

Quantity	Code
1	AT190PD
1	ATR197D_3
1	2AT45_40
1	3AT45_40
1	AT65CP

Composition AT003

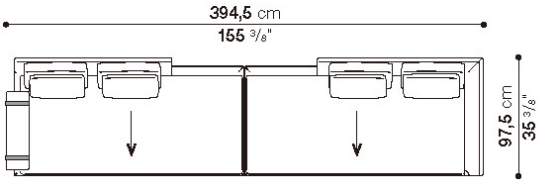

Quantity	Code
1	ATR197S_1
1	AT198D_2
2	2AT45_40
1	AT65CP

Composition AT004

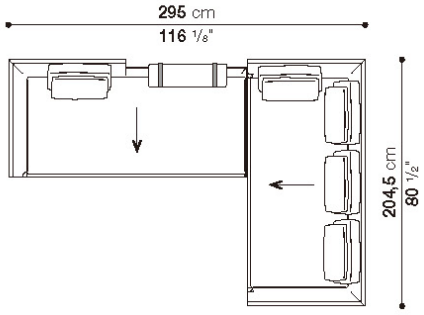

Quantity	Code
1	AT198S_1
1	AT205AS
1	AT45_40
1	4AT45_40
1	AT65CP

On the order please specify the composition code (the optional armrest cushions are not included).

Composition AT005

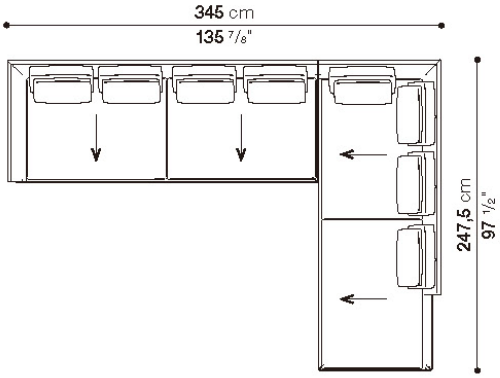

Quantity	Code
1	AT248S_3
1	AT248TAS_2
2	4AT45_40

Composition AT006

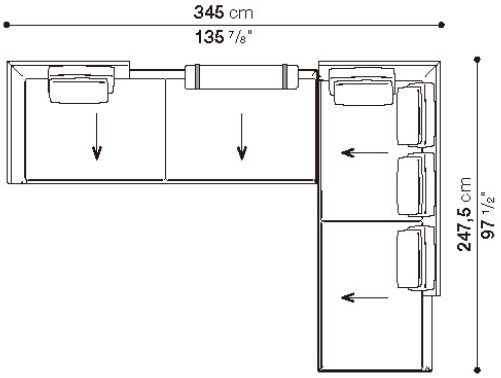

Quantity	Code
1	AT248S_1
1	AT248TAS_2
1	AT45_40
1	4AT45_40
1	AT90CP

Composition AT007

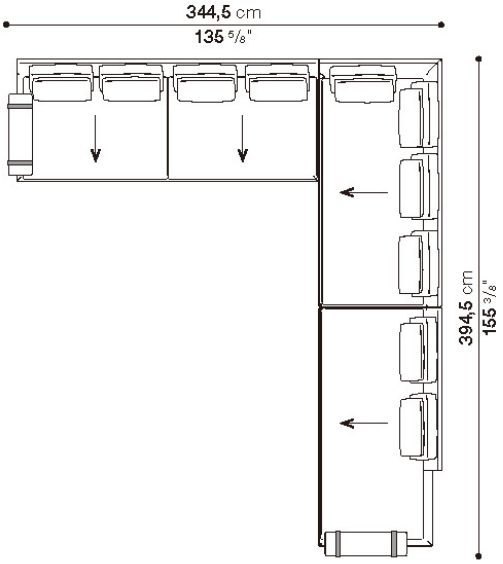

Quantity	Code
1	ATR247S_3
1	AT198TAS_3
1	ATR197D_1
2	4AT45_40
1	2AT45_40
2	AT65CP

Composition AT008

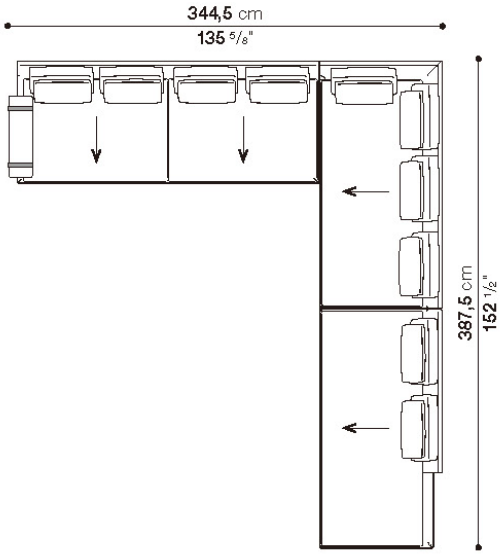

Quantity	Code
1	ATR247S_3
1	AT198TAS_3
1	AT190PS
2	4AT45_40
1	2AT45_40
1	AT65CP

On the order please specify the composition code (the optional armrest cushions are not included).

Composition AT009

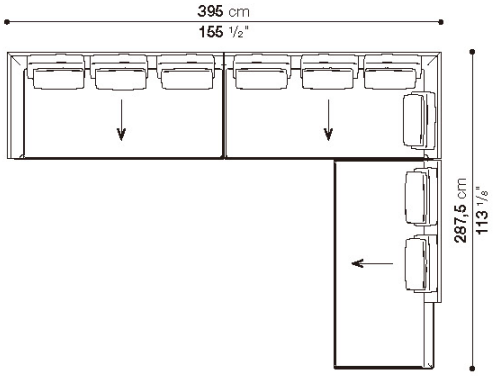

Quantity	Code
1	AT198S_3
1	AT198TAD_3
1	AT190PS
1	3AT45_40
1	4AT45_40
1	2AT45_40

Composition AT010

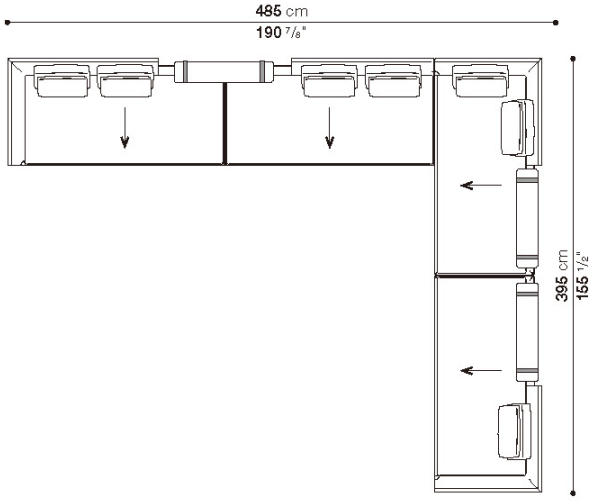

Quantity	Code
1	AT198S_2
1	AT190PD
1	AT198TAS_1
1	AT198D_1
3	2AT45_40
1	AT45_40
3	AT90CP

Composition AT011

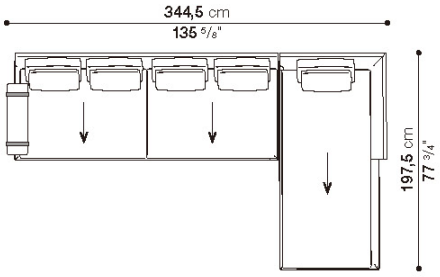

Quantity	Code
1	ATR247S_3
1	AT198LD_1
1	4AT45_40
1	AT45_40
1	AT65CP

Composition AT012

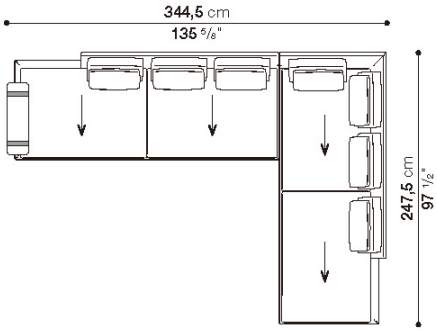

Quantity	Code
1	ATR247S_2
1	AT248LD_2
1	3AT45_40
1	4AT45_40
1	AT65CP

On the order please specify the composition code (the optional armrest cushions are not included).

Composition AT013

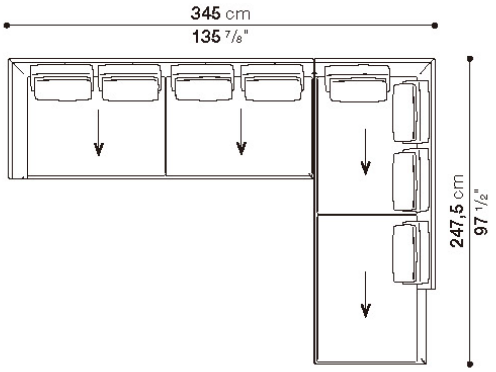

Quantity	Code
1	AT248S_3
1	AT248LD_2
2	4AT45_40

Composition AT014

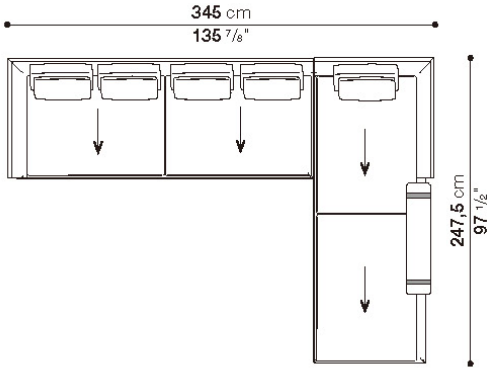

Quantity	Code
1	AT248S_3
1	AT248LD_1
1	4AT45_40
1	AT45_40
1	AT90CP

Composition AT015

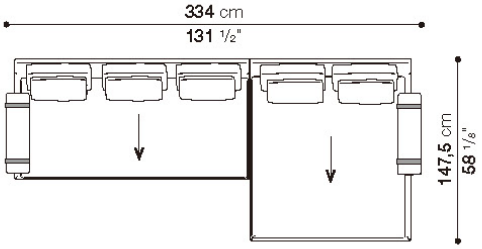

Quantity	Code
1	ATR197S_3
1	ATR137LD
1	3AT45_40
1	2AT45_40
2	AT65CP

Composition AT016

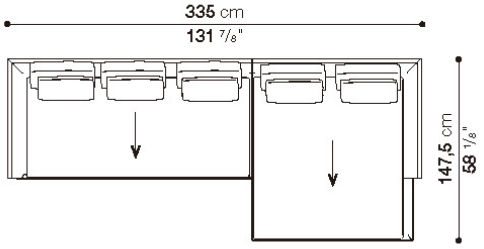

Quantity	Code
1	AT198S_3
1	AT138LD
1	3AT45_40
1	2AT45_40

On the order please specify the composition code (the optional armrest cushions are not included).

Composition AT017

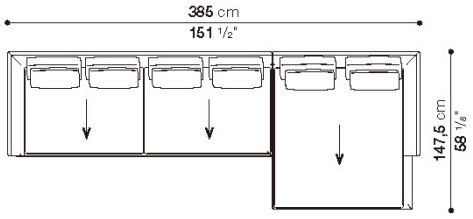

Quantity	Code
1	AT248S_3
1	AT138LD
1	4AT45_40
1	2AT45_40

Composition AT018

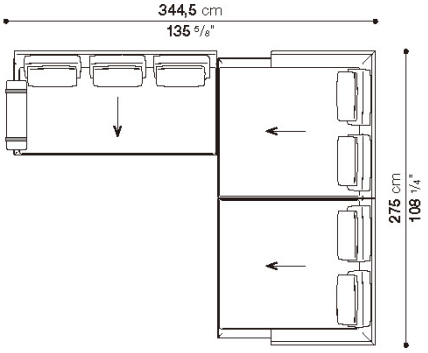

Quantity	Code
1	ATR197S_3
1	AT138LS
1	AT168LD
1	3AT45_40
2	2AT45_40
1	AT65CP

Composition AT019

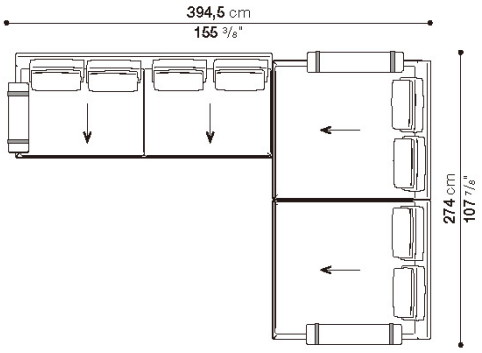

Quantity	Code
1	ATR247S_3
1	ATR137LS
1	ATR137LD
1	4AT45_40
2	2AT45_40
1	AT65CP
2	AT90CP

Composition AT020

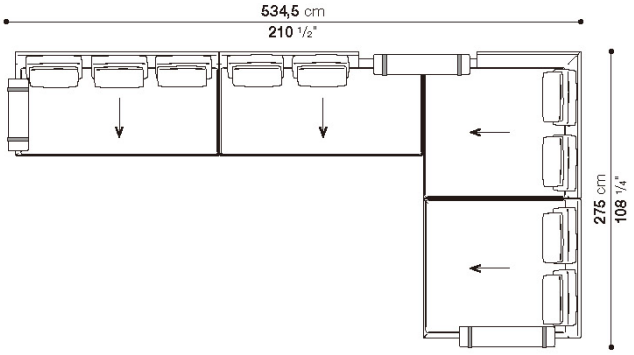

Quantity	Code
1	ATR197S_3
1	AT190PS
1	AT138LS
1	ATR137LD
1	3AT45_40
3	2AT45_40
1	AT65CP
2	AT90CP

On the order please specify the composition code (the optional armrest cushions are not included).

Composition AT021

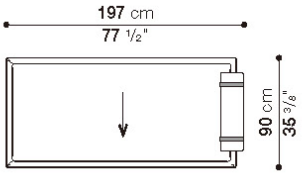

Quantity	Code
1	ATR190P
1	AT65CP

Composition AT022

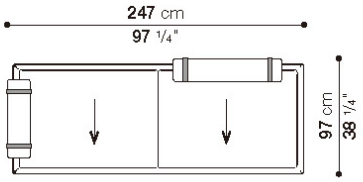

Quantity	Code
1	ATR240P
1	AT65CP
1	AT90CP

Composition AT023

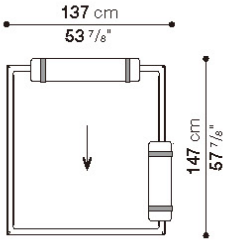

Quantity	Code
1	ATR130P
1	AT65CP
1	AT90CP

Composition AT024

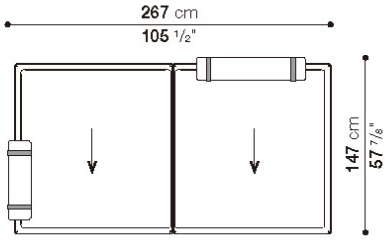

Quantity	Code
1	ATR130PS
1	ATR130PD
1	AT65CP
1	AT90CP

On the order please specify the composition code (the optional armrest cushions are not included).

B&B ATOLL / B&B アトゥール　B&B ITALIA

Sofa with 3 back cushions cm 204.5

		B (ファブリック)	A (ファブリック)	E (ファブリック)	S (ファブリック)	L (ファブリック)	M (ファブリック)	BETA (レザー)	ALFA GAMMA (レザー)	K (レザー)
AT205	205ソファ(バッククッション3個付)	**1,777,600**	**1,815,000**	**1,879,900**	**1,928,300**	**2,043,800**	**2,345,200**	**2,345,200**	**2,462,900**	**3,045,900**
追加カバー										
AT205RK	205ソファ(バッククッション3個付)	**269,500**	**305,800**	**368,500**	**414,700**	**524,700**	**812,900**			

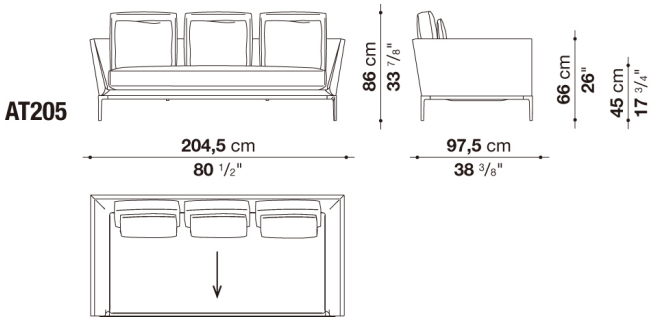

N.B. / 注意事項

脚部：ブラッククローム塗装アルミニウム0170M、ピューター塗装0259V、またはブライトブラッシュアルミ0189Aよりお選びください。

※バッククッションは、本体価格に含まれておりますが、別途「ランバークッション(45x40cm)」3個をお選びください。
より快適にご使用いただくために、「オプショナルクッション」を追加されることをお勧めします。
※レザーKランクは、KASIA,KOTOよりお選びください。

B&B ATOLL / B&B アトゥール　B&B ITALIA

Sofa with 4 back cushions cm 254.5

		B (ファブリック)	A (ファブリック)	E (ファブリック)	S (ファブリック)	L (ファブリック)	M (ファブリック)	BETA (レザー)	ALFA GAMMA (レザー)	K (レザー)
AT255	255ソファ(バッククッション4個付)	**2,145,000**	**2,189,000**	**2,269,300**	**2,326,500**	**2,465,100**	**2,832,500**	**2,832,500**	**2,973,300**	**3,680,600**
追加カバー										
AT255RK	255ソファ(バッククッション4個付)	**323,400**	**366,300**	**442,200**	**497,200**	**630,300**	**981,200**			

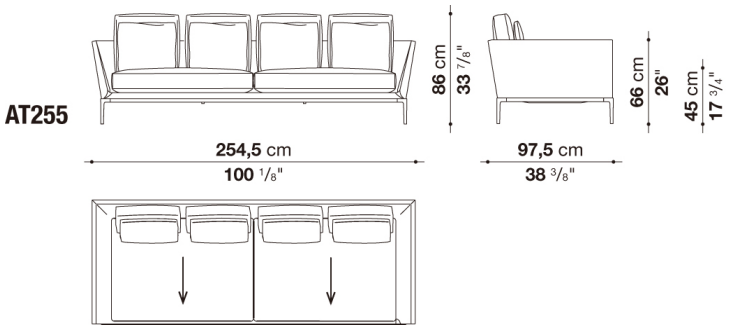

N.B. / 注意事項

脚部：ブラッククローム塗装アルミニウム0170M、ピューター塗装0259V、またはブライトブラッシュアルミ0189Aよりお選びください。

※バッククッションは、本体価格に含まれておりますが、別途「ランバークッション(45x40cm)」4個をお選びください。
より快適にご使用いただくために、「オプショナルクッション」を追加されることをお勧めします。
※レザーKランクは、KASIA,KOTOよりお選びください。

B&B ATOLL / B&B アトゥール　B&B ITALIA

Left and right corner sofa with 4 back cushions cm 204.5

		B (ファブリック)	A (ファブリック)	E (ファブリック)	S (ファブリック)	L (ファブリック)	M (ファブリック)	BETA (レザー)	ALFA GAMMA (レザー)	K (レザー)
AT205AS	205レフトコーナーソファ (バッククッション4個付)	1,873,300	1,911,800	1,982,200	2,032,800	2,154,900	2,497,000	2,497,000	2,624,600	3,258,200
AT205AD	205ライトコーナーソファ (バッククッション4個付)	1,873,300	1,911,800	1,982,200	2,032,800	2,154,900	2,497,000	2,497,000	2,624,600	3,258,200
追加カバー										
AT205ASRK	205レフトコーナーソファ (バッククッション4個付)	290,400	327,800	394,900	444,400	561,000	888,800			
AT205ADRK	205ライトコーナーソファ (バッククッション4個付)	290,400	327,800	394,900	444,400	561,000	888,800			

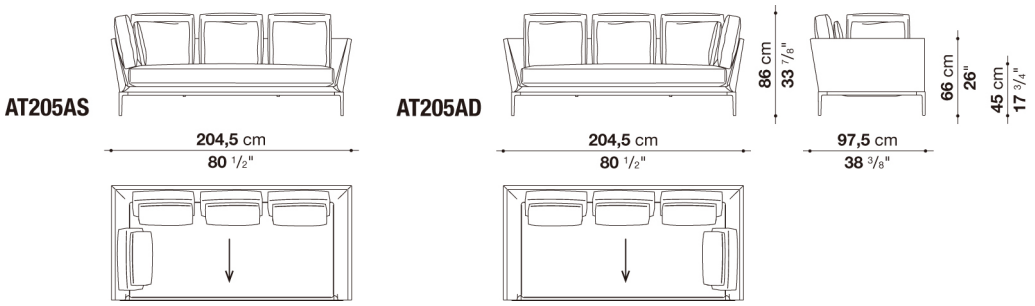

N.B. / 注意事項

脚部：ブラッククローム塗装アルミニウム0170M、ピューター塗装0259V、またはブライトブラッシュアルミ0189Aよりお選びください。

※バッククッションは、本体価格に含まれておりますが、別途「ランバークッション(45x40cm)」4個をお選びください。
より快適にご使用いただくために、「オプショナルクッション」を追加されることをお勧めします。
※レザーKランクは、KASIA,KOTOよりお選びください。

B&B ATOLL / B&B アトゥール　B&B ITALIA

Left and right corner sofa with 5 back cushions cm 254.5

		B (ファブリック)	A (ファブリック)	E (ファブリック)	S (ファブリック)	L (ファブリック)	M (ファブリック)	BETA (レザー)	ALFA GAMMA (レザー)	K (レザー)
AT255AS	255レフトコーナーソファ (バッククッション5個付)	2,240,700	2,286,900	2,370,500	2,431,000	2,577,300	3,009,600	3,009,600	3,165,800	3,941,300
AT255AD	255ライトコーナーソファ (バッククッション5個付)	2,240,700	2,286,900	2,370,500	2,431,000	2,577,300	3,009,600	3,009,600	3,165,800	3,941,300
追加カバー										
AT255ASRK	255レフトコーナーソファ (バッククッション5個付)	345,400	389,400	469,700	528,000	667,700	1,081,300			
AT255ADRK	255ライトコーナーソファ (バッククッション5個付)	345,400	389,400	469,700	528,000	667,700	1,081,300			

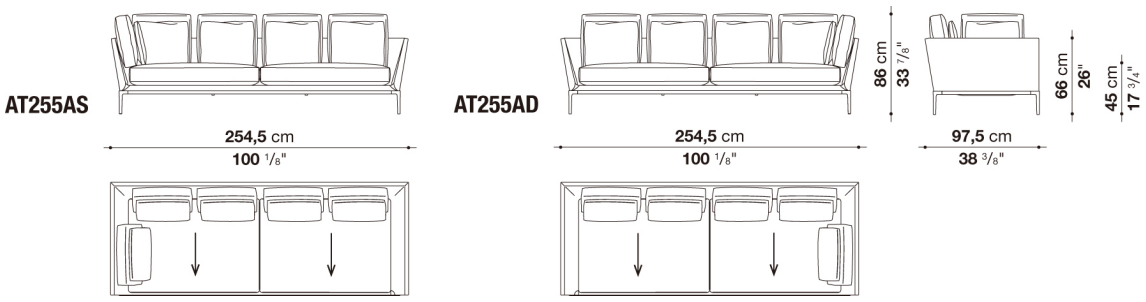

N.B. / 注意事項

脚部：ブラッククローム塗装アルミニウム0170M、ピューター塗装0259V、またはブライトブラッシュアルミ0189Aよりお選びください。

※バッククッションは、本体価格に含まれておりますが、別途「ランバークッション(45x40cm)」5個をお選びください。
より快適にご使用いただくために、「オプショナルクッション」を追加されることをお勧めします。
※レザーKランクは、KASIA,KOTOよりお選びください。

B&B ATOLL / B&B アトゥール　B&B ITALIA

Central element with 3 back cushions cm 190

		B (ファブリック)	A (ファブリック)	E (ファブリック)	S (ファブリック)	L (ファブリック)	M (ファブリック)	BETA (レザー)	ALFA GAMMA (レザー)	K (レザー)
AT190C	190アームレスソア (バッククッション3個付)	1,645,600	1,677,500	1,736,900	1,778,700	1,881,000	2,128,500	2,128,500	2,228,600	2,734,600
追加カバー										
AT190CRK	190アームレスソア (バッククッション3個付)	247,500	278,300	334,400	375,100	473,000	709,500			

AT190C

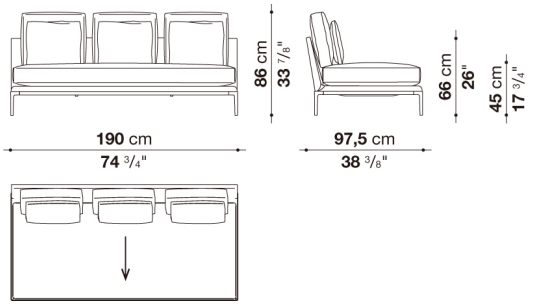

N.B. / 注意事項

脚部：ブラッククローム塗装アルミニウム0170M、ピューター塗装0259V、またはブライトブラッシュアルミ0189Aよりお選びください。

※バッククッションは、本体価格に含まれておりますが、別途「ランバークッション(45x40cm)」3個をお選びください。
より快適にご使用いただくために、「オプショナルクッション」を追加されることをお勧めします。
※レザーKランクは、KASIA,KOTOよりお選びください。

B&B ATOLL / B&B アトゥール　B&B ITALIA

Central element with 4 back cushions cm 240

		B (ファブリック)	A (ファブリック)	E (ファブリック)	S (ファブリック)	L (ファブリック)	M (ファブリック)	BETA (レザー)	ALFA GAMMA (レザー)	K (レザー)
AT240C	240アームレスソファ (バッククッション4個付)	1,983,300	2,020,700	2,092,200	2,142,800	2,266,000	2,616,900	2,616,900	2,746,700	3,396,800
追加カバー										
AT240CRK	240アームレスソファ (バッククッション4個付)	297,000	334,400	401,500	451,000	567,600	905,300			

AT240C

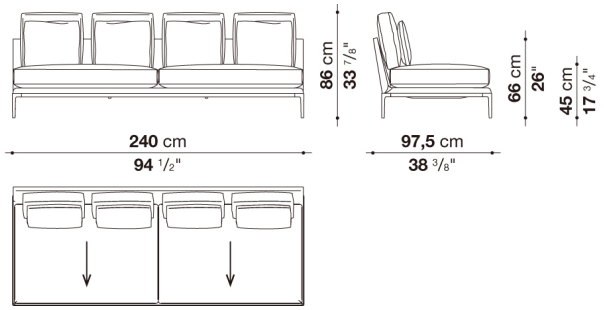

N.B. / 注意事項

脚部：ブラッククローム塗装アルミニウム0170M、ピューター塗装0259V、またはブライトブラッシュアルミ0189Aよりお選びください。

※バッククッションは、本体価格に含まれておりますが、別途「ランバークッション(45x40cm)」4個をお選びください。
より快適にご使用いただくために、「オプショナルクッション」を追加されることをお勧めします。
※レザーKランクは、KASIA,KOTOよりお選びください。

B&B ATOLL / B&B アトゥール　B&B ITALIA

Left and right bench with 2 back cushions cm 190

		B (ファブリック)	A (ファブリック)	E (ファブリック)	S (ファブリック)	L (ファブリック)	M (ファブリック)	BETA (レザー)	ALFA GAMMA (レザー)	K (レザー)
AT190PS	190レフトバックソファ (バッククッション2個付)	1,531,200	1,560,900	1,612,600	1,651,100	1,743,500	1,929,400	1,929,400	2,016,300	2,450,800
AT190PD	190ライトバックソファ (バッククッション2個付)	1,531,200	1,560,900	1,612,600	1,651,100	1,743,500	1,929,400	1,929,400	2,016,300	2,450,800
追加カバー										
AT190PSRK	190レフトバックソファ (バッククッション2個付)	223,300	251,900	301,400	338,800	426,800	606,100			
AT190PDRK	190ライトバックソファ (バッククッション2個付)	223,300	251,900	301,400	338,800	426,800	606,100			

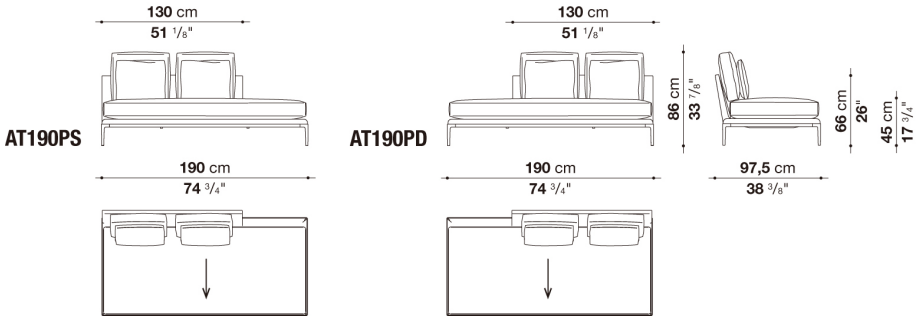

N.B. / 注意事項

脚部：ブラッククローム塗装アルミニウム0170M、ピューター塗装0259V、またはブライトブラッシュアルミ0189Aよりお選びください。

※バッククッションは、本体価格に含まれておりますが、別途「ランバークッション(45x40cm)」2個をお選びください。
より快適にご使用いただくために、「オプショナルクッション」を追加されることをお勧めします。
※レザーKランクは、KASIA,KOTOよりお選びください。

B&B ATOLL / B&B アトゥール　B&B ITALIA

Left and right bench with 3 back cushions cm 240

		B (ファブリック)	A (ファブリック)	E (ファブリック)	S (ファブリック)	L (ファブリック)	M (ファブリック)	BETA (レザー)	ALFA GAMMA (レザー)	K (レザー)
AT240PS	240レフトバックベンチ (バッククッション3個付)	1,876,600	1,912,900	1,980,000	2,029,500	2,146,100	2,446,400	2,446,400	2,566,300	3,163,600
AT240PD	240ライトバックベンチ (バッククッション3個付)	1,876,600	1,912,900	1,980,000	2,029,500	2,146,100	2,446,400	2,446,400	2,566,300	3,163,600
追加カバー										
AT240PSRK	240レフトバックベンチ (バッククッション3個付)	275,000	311,300	375,100	422,400	533,500	821,700			
AT240PDRK	240ライトバックベンチ (バッククッション3個付)	275,000	311,300	375,100	422,400	533,500	821,700			

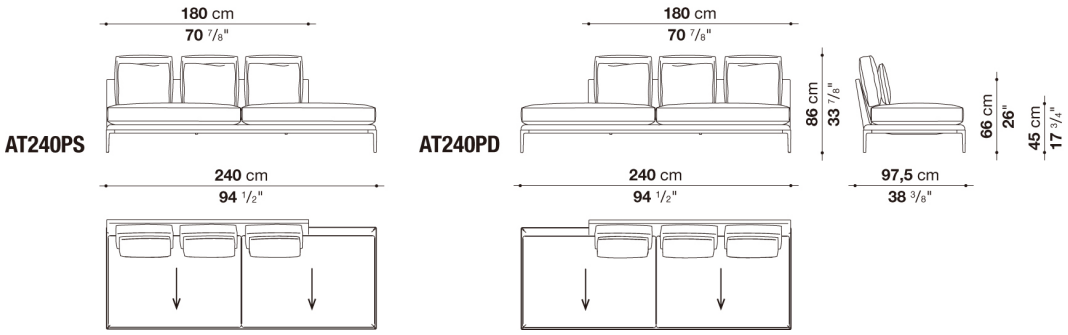

N.B. / 注意事項

脚部：ブラッククローム塗装アルミニウム0170M、ピューター塗装0259V、またはブライトブラッシュアルミ0189Aよりお選びください。

※バッククッションは、本体価格に含まれておりますが、別途「ランバークッション(45x40cm)」3個をお選びください。
より快適にご使用いただくために、「オプショナルクッション」を追加されることをお勧めします。
※レザーKランクは、KASIA,KOTOよりお選びください。

B&B ATOLL / B&B アトゥール　　B&B ITALIA

Left and right terminal element with 1 back cushion cm 197.5

		B (ファブリック)	A (ファブリック)	E (ファブリック)	S (ファブリック)	L (ファブリック)	M (ファブリック)	BETA (レザー)	ALFA GAMMA (レザー)	K (レザー)
AT198S_1	198レフトターミナルソファ (バッククッション1個付)	1,459,700	1,486,100	1,533,400	1,567,500	1,648,900	1,826,000	1,826,000	1,905,200	2,304,500
AT198D_1	198ライトターミナルソファ (バッククッション1個付)	1,459,700	1,486,100	1,533,400	1,567,500	1,648,900	1,826,000	1,826,000	1,905,200	2,304,500
追加カバー										
AT198S_1RK	198レフトターミナルソファ (バッククッション1個付)	199,100	223,300	268,400	301,400	380,600	550,000			
AT198D_1RK	198ライトターミナルソファ (バッククッション1個付)	199,100	223,300	268,400	301,400	380,600	550,000			

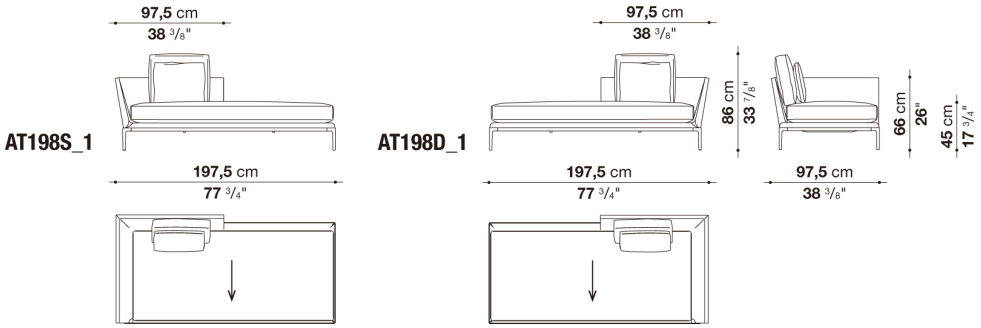

N.B. / 注意事項

脚部：ブラッククローム塗装アルミニウム0170M、ピューター塗装0259V、またはブライトブラッシュアルミ0189Aよりお選びください。

※バッククッションは、本体価格に含まれておりますが、別途「ランバークッション(45x40cm)」1個をお選びください。
より快適にご使用いただくために、「オプショナルクッション」を追加されることをお勧めします。
※「ローラーサポート(AT65CP or AT90CP)」バック部分に追加して頂けます。
※レザーKランクは、KASIA,KOTOよりお選びください。

B&B ATOLL / B&B アトゥール　　B&B ITALIA

Left and right terminal element with 1 back cushion cm 247.5

		B (ファブリック)	A (ファブリック)	E (ファブリック)	S (ファブリック)	L (ファブリック)	M (ファブリック)	BETA (レザー)	ALFA GAMMA (レザー)	K (レザー)
AT248S_1	248レフトターミナルソファ (バッククッション1個付)	1,711,600	1,742,400	1,796,300	1,834,800	1,929,400	2,176,900	2,176,900	2,272,600	2,753,300
AT248D_1	248ライトターミナルソファ (バッククッション1個付)	1,711,600	1,742,400	1,796,300	1,834,800	1,929,400	2,176,900	2,176,900	2,272,600	2,753,300
追加カバー										
AT248S_1RK	248レフトターミナルソファ (バッククッション1個付)	224,400	253,000	304,700	343,200	433,400	668,800			
AT248D_1RK	248ライトターミナルソファ (バッククッション1個付)	224,400	253,000	304,700	343,200	433,400	668,800			

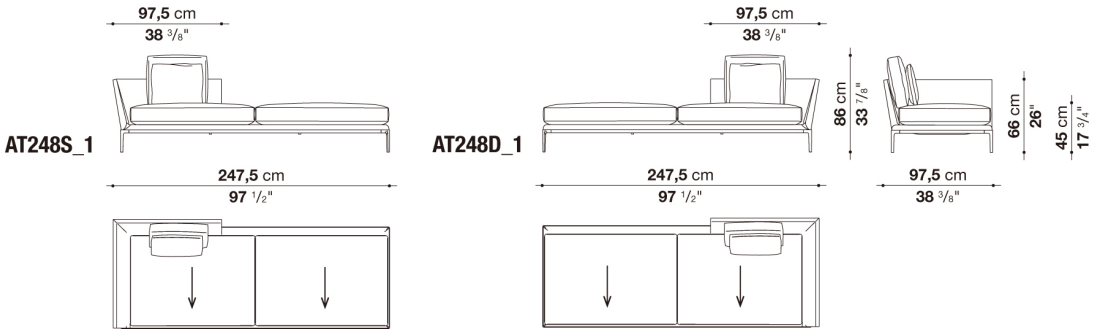

N.B. / 注意事項

脚部：ブラッククローム塗装アルミニウム0170M、ピューター塗装0259V、またはブライトブラッシュアルミ0189Aよりお選びください。

※バッククッションは、本体価格に含まれておりますが、別途「ランバークッション(45x40cm)」1個をお選びください。
より快適にご使用いただくために、「オプショナルクッション」を追加されることをお勧めします。
※「ローラーサポート(AT65CP or AT90CP)」バック部分に追加して頂けます。
※レザーKランクは、KASIA,KOTOよりお選びください。

B&B ATOLL / B&B アトゥール　B&B ITALIA

Left and right terminal element with 2 back cushions cm 197.5

		B (ファブリック)	A (ファブリック)	E (ファブリック)	S (ファブリック)	L (ファブリック)	M (ファブリック)	BETA (レザー)	ALFA GAMMA (レザー)	K (レザー)
AT198S_2	198レフトターミナルソファ (バッククッション2個付)	1,579,600	1,609,300	1,661,000	1,699,500	1,790,800	2,026,200	2,026,200	2,119,700	2,590,500
AT198D_2	198ライトターミナルソファ (バッククッション2個付)	1,579,600	1,609,300	1,661,000	1,699,500	1,790,800	2,026,200	2,026,200	2,119,700	2,590,500
追加カバー										
AT198S_2RK	198レフトターミナルソファ (バッククッション2個付)	224,400	251,900	302,500	339,900	426,800	653,400			
AT198D_2RK	198ライトターミナルソファ (バッククッション2個付)	224,400	251,900	302,500	339,900	426,800	653,400			

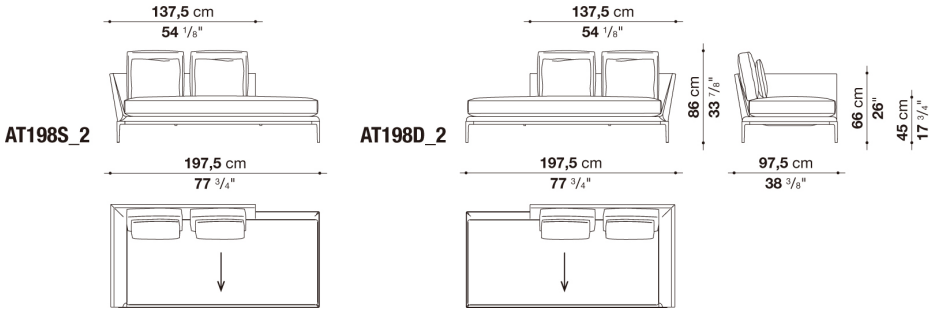

N.B. / 注意事項

脚部：ブラッククローム塗装アルミニウム0170M、ピューター塗装0259V、またはブライトブラッシュアルミ0189Aよりお選びください。

※バッククッションは、本体価格に含まれておりますが、別途「ランバークッション(45x40cm)」2個をお選びください。
より快適にご使用いただくために、「オプショナルクッション」を追加されることをお勧めします。
※レザーKランクは、KASIA,KOTOよりお選びください。

B&B ATOLL / B&B アトゥール　B&B ITALIA

Left and right terminal element with 3 back cushions cm 247.5

		B (ファブリック)	A (ファブリック)	E (ファブリック)	S (ファブリック)	L (ファブリック)	M (ファブリック)	BETA (レザー)	ALFA GAMMA (レザー)	K (レザー)
AT248S_2	248レフトターミナルソファ (バッククッション3個付)	1,956,900	1,996,500	2,069,100	2,121,900	2,247,300	2,556,400	2,556,400	2,679,600	3,296,700
AT248D_2	248ライトターミナルソファ (バッククッション3個付)	1,956,900	1,996,500	2,069,100	2,121,900	2,247,300	2,556,400	2,556,400	2,679,600	3,296,700
追加カバー										
AT248S_2RK	248レフトターミナルソファ (バッククッション3個付)	289,300	327,800	396,000	447,700	567,600	863,500			
AT248D_2RK	248ライトターミナルソファ (バッククッション3個付)	289,300	327,800	396,000	447,700	567,600	863,500			

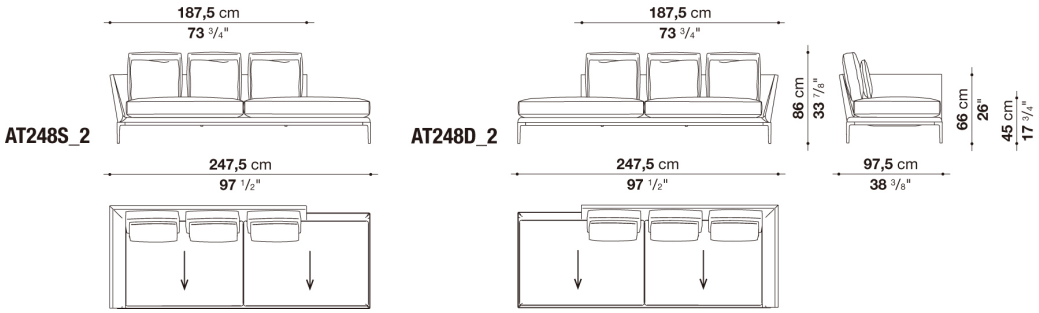

N.B. / 注意事項

脚部：ブラッククローム塗装アルミニウム0170M、ピューター塗装0259V、またはブライトブラッシュアルミ0189Aよりお選びください。

※バッククッションは、本体価格に含まれておりますが、別途「ランバークッション(45x40cm)」3個をお選びください。
より快適にご使用いただくために、「オプショナルクッション」を追加されることをお勧めします。
※レザーKランクは、KASIA,KOTOよりお選びください。

B&B ATOLL / B&B アトゥール　B&B ITALIA

Left and right terminal element with 3 back cushions cm 197.5

		B (ファブリック)	A (ファブリック)	E (ファブリック)	S (ファブリック)	L (ファブリック)	M (ファブリック)	BETA (レザー)	ALFA GAMMA (レザー)	K (レザー)
AT198S_3	198レフトターミナルソファ (バッククッション3個付)	1,716,000	1,751,200	1,816,100	1,862,300	1,973,400	2,234,100	2,234,100	2,343,000	2,887,500
AT198D_3	198ライトターミナルソファ (バッククッション3個付)	1,716,000	1,751,200	1,816,100	1,862,300	1,973,400	2,234,100	2,234,100	2,343,000	2,887,500
追加カバー										
AT198S_3RK	198レフトターミナルソファ (バッククッション3個付)	262,900	297,000	358,600	402,600	509,300	759,000			
AT198D_3RK	198ライトターミナルソファ (バッククッション3個付)	262,900	297,000	358,600	402,600	509,300	759,000			

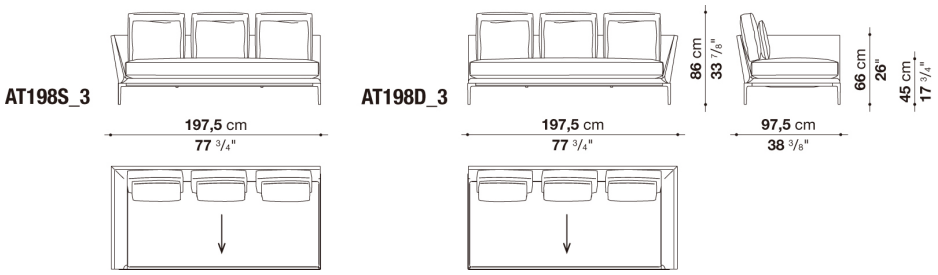

N.B. / 注意事項

脚部：ブラッククローム塗装アルミニウム0170M、ピューター塗装0259V、またはブライトブラッシュアルミ0189Aよりお選びください。

※バッククッションは、本体価格に含まれておりますが、別途「ランバークッション(45x40cm)」3個をお選びください。
より快適にご使用いただくために、「オプショナルクッション」を追加されることをお勧めします。
※レザーKランクは、KASIA,KOTOよりお選びください。

B&B ATOLL / B&B アトゥール　B&B ITALIA

Left and right terminal element with 4 back cushions cm 247.5

		B (ファブリック)	A (ファブリック)	E (ファブリック)	S (ファブリック)	L (ファブリック)	M (ファブリック)	BETA (レザー)	ALFA GAMMA (レザー)	K (レザー)
AT248S_3	248レフトターミナルソファ (バッククッション4個付)	2,069,100	2,109,800	2,186,800	2,241,800	2,373,800	2,752,200	2,752,200	2,889,700	3,577,200
AT248D_3	248ライトターミナルソファ (バッククッション4個付)	2,069,100	2,109,800	2,186,800	2,241,800	2,373,800	2,752,200	2,752,200	2,889,700	3,577,200
追加カバー										
AT248S_3RK	248レフトターミナルソファ (バッククッション4個付)	313,500	353,100	426,800	479,600	607,200	968,000			
AT248D_3RK	248ライトターミナルソファ (バッククッション4個付)	313,500	353,100	426,800	479,600	607,200	968,000			

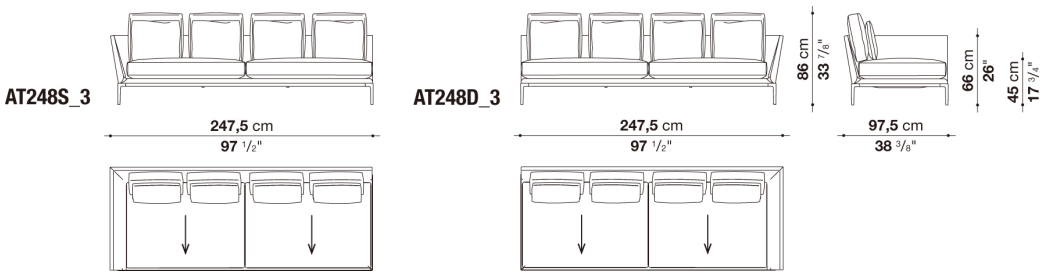

N.B. / 注意事項

脚部：ブラッククローム塗装アルミニウム0170M、ピューター塗装0259V、またはブライトブラッシュアルミ0189Aよりお選びください。

※バッククッションは、本体価格に含まれておりますが、別途「ランバークッション(45x40cm)」4個をお選びください。
より快適にご使用いただくために、「オプショナルクッション」を追加されることをお勧めします。
※レザーKランクは、KASIA,KOTOよりお選びください。

B&B ATOLL / B&B アトゥール　B&B ITALIA

Left and right terminal-corner element with 2 back cushions cm 197.5

		B (ファブリック)	A (ファブリック)	E (ファブリック)	S (ファブリック)	L (ファブリック)	M (ファブリック)	BETA (レザー)	ALFA GAMMA (レザー)	K (レザー)
AT198TAS_1	198レフトターミナルコーナーソファ（バッククッション2個付）	1,551,000	1,578,500	1,629,100	1,666,500	1,755,600	1,977,800	1,977,800	2,069,100	2,516,800
AT198TAD_1	198ライトターミナルコーナーソファ（バッククッション2個付）	1,551,000	1,578,500	1,629,100	1,666,500	1,755,600	1,977,800	1,977,800	2,069,100	2,516,800
追加カバー										
AT198TAS_1RK	198レフトターミナルコーナーソファ（バッククッション2個付）	220,000	246,400	295,900	332,200	416,900	629,200			
AT198TAD_1RK	198ライトターミナルコーナーソファ（バッククッション2個付）	220,000	246,400	295,900	332,200	416,900	629,200			

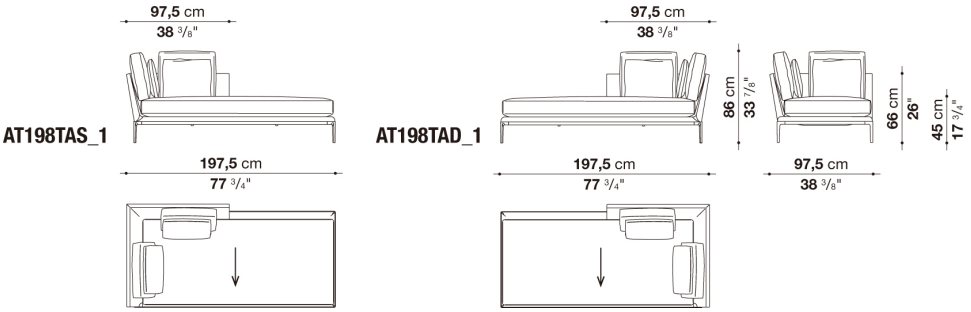

N.B. / 注意事項

脚部：ブラッククローム塗装アルミニウム0170M、ピューター塗装0259V、またはブライトブラッシュアルミ0189Aよりお選びください。

※バッククッションは、本体価格に含まれておりますが、別途「ランバークッション(45x40cm)」2個をお選びください。
より快適にご使用いただくために、「オプショナルクッション」を追加されることをお勧めします。
※「ローラーサポート(AT65CP or AT90CP)」バック部分に追加して頂けます。
※レザーKランクは、KASIA,KOTOよりお選びください。

B&B ATOLL / B&B アトゥール　B&B ITALIA

Left and right terminal-corner element with 2 back cushions cm 247.5

		B (ファブリック)	A (ファブリック)	E (ファブリック)	S (ファブリック)	L (ファブリック)	M (ファブリック)	BETA (レザー)	ALFA GAMMA (レザー)	K (レザー)
AT248TAS_1	248レフトターミナルコーナーソファ（バッククッション２個付）	1,807,300	1,839,200	1,898,600	1,940,400	2,042,700	2,323,200	2,323,200	2,428,800	2,959,000
AT248TAD_1	248ライトターミナルコーナーソファ（バッククッション2個付）	1,807,300	1,839,200	1,898,600	1,940,400	2,042,700	2,323,200	2,323,200	2,428,800	2,959,000
追加カバー										
AT248TAS_1RK	248レフトターミナルコーナーソファ（バッククッション２個付）	245,300	277,200	333,300	374,000	470,800	739,200			
AT248TAD_1RK	248ライトターミナルコーナーソファ（バッククッション2個付）	245,300	277,200	333,300	374,000	470,800	739,200			

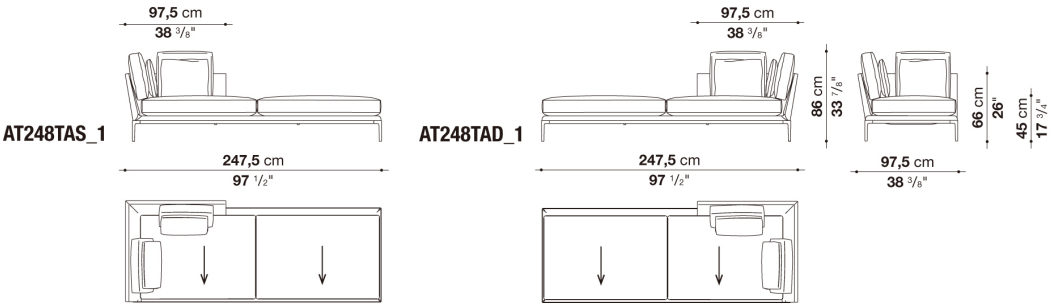

N.B. / 注意事項

脚部：ブラッククローム塗装アルミニウム0170M、ピューター塗装0259V、またはブライトブラッシュアルミ0189Aよりお選びください。

※バッククッションは、本体価格に含まれておりますが、別途「ランバークッション(45x40cm)」2個をお選びください。
より快適にご使用いただくために、「オプショナルクッション」を追加されることをお勧めします。
※「ローラーサポート(AT65CP or AT90CP)」バック部分に追加して頂けます。
※レザーKランクは、KASIA,KOTOよりお選びください。

B&B ATOLL / B&B アトゥール　B&B ITALIA

Left and right terminal-corner element with 3 back cushions cm 197.5

		B (ファブリック)	A (ファブリック)	E (ファブリック)	S (ファブリック)	L (ファブリック)	M (ファブリック)	BETA (レザー)	ALFA GAMMA (レザー)	K (レザー)
AT198TAS_2	198レフトターミナルコーナーソファ（バッククッション3個付）	1,680,800	1,712,700	1,772,100	1,816,100	1,919,500	2,179,100	2,179,100	2,282,500	2,802,800
AT198TAD_2	198ライトターミナルコーナーソファ（バッククッション3個付）	1,680,800	1,712,700	1,772,100	1,816,100	1,919,500	2,179,100	2,179,100	2,282,500	2,802,800
追加カバー										
AT198TAS_2RK	198レフトターミナルコーナーソファ（バッククッション3個付）	251,900	283,800	339,900	380,600	479,600	729,300			
AT198TAD_2RK	198ライトターミナルコーナーソファ（バッククッション3個付）	251,900	283,800	339,900	380,600	479,600	729,300			

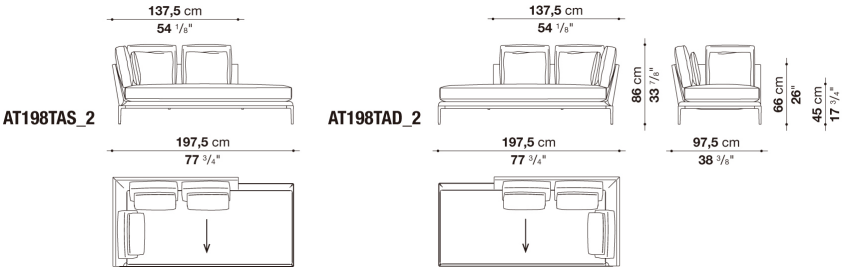

N.B. / 注意事項

脚部：ブラッククローム塗装アルミニウム0170M、ピューター塗装0259V、またはブライトブラッシュアルミ0189Aよりお選びください。

※バッククッションは、本体価格に含まれておりますが、別途「ランバークッション(45x40cm)」3個をお選びください。
より快適にご使用いただくために、「オプショナルクッション」を追加されることをお勧めします。
※レザーKランクは、KASIA,KOTOよりお選びください。

B&B ATOLL / B&B アトゥール　B&B ITALIA

Left and right terminal-corner element with 4 back cushions cm 247.5

		B (ファブリック)	A (ファブリック)	E (ファブリック)	S (ファブリック)	L (ファブリック)	M (ファブリック)	BETA (レザー)	ALFA GAMMA (レザー)	K (レザー)
AT248TAS_2	248レフトターミナルコーナーソファ（バッククッション4個付）	2,050,400	2,093,300	2,169,200	2,224,200	2,358,400	2,702,700	2,702,700	2,835,800	3,502,400
AT248TAD_2	248ライトターミナルコーナーソファ（バッククッション4個付）	2,050,400	2,093,300	2,169,200	2,224,200	2,358,400	2,702,700	2,702,700	2,835,800	3,502,400
追加カバー										
AT248TAS_2RK	248レフトターミナルコーナーソファ（バッククッション4個付）	309,100	349,800	423,500	476,300	603,900	932,800			
AT248TAD_2RK	248ライトターミナルコーナーソファ（バッククッション4個付）	309,100	349,800	423,500	476,300	603,900	932,800			

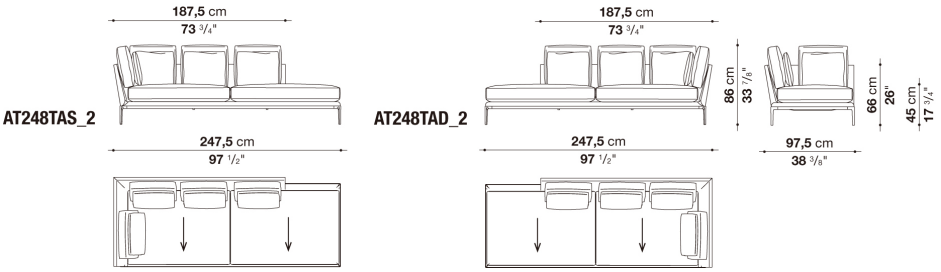

N.B. / 注意事項

脚部：ブラッククローム塗装アルミニウム0170M、ピューター塗装0259V、またはブライトブラッシュアルミ0189Aよりお選びください。

※バッククッションは、本体価格に含まれておりますが、別途「ランバークッション(45x40cm)」4個をお選びください。
より快適にご使用いただくために、「オプショナルクッション」を追加されることをお勧めします。
※レザーKランクは、KASIA,KOTOよりお選びください。

B&B ATOLL / B&B アトゥール　B&B ITALIA

Left and right terminal-corner element with 4 back cushions cm 197.5

		B (ファブリック)	A (ファブリック)	E (ファブリック)	S (ファブリック)	L (ファブリック)	M (ファブリック)	BETA (レザー)	ALFA GAMMA (レザー)	K (レザー)
AT198TAS_3	198レフトターミナルコーナーソファ（バッククッション4個付）	1,810,600	1,846,900	1,915,100	1,964,600	2,083,400	2,384,800	2,384,800	2,503,600	3,098,700
AT198TAD_3	198ライトターミナルコーナーソファ（バッククッション4個付）	1,810,600	1,846,900	1,915,100	1,964,600	2,083,400	2,384,800	2,384,800	2,503,600	3,098,700
追加カバー										
AT198TAS_3RK	198レフトターミナルコーナーソファ（バッククッション4個付）	283,800	320,100	383,900	431,200	545,600	833,800			
AT198TAD_3RK	198ライトターミナルコーナーソファ（バッククッション4個付）	283,800	320,100	383,900	431,200	545,600	833,800			

AT198TAS_3

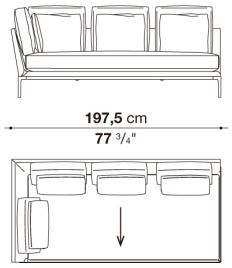

AT198TAD_3

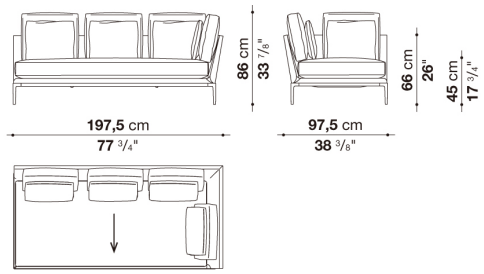

N.B. / 注意事項

脚部：ブラッククローム塗装アルミニウム0170M、ピューター塗装0259V、またはブライトブラッシュアルミ0189Aよりお選びください。

※バッククッションは、本体価格に含まれておりますが、別途「ランバークッション(45x40cm)」4個をお選びください。
より快適にご使用いただくために、「オプショナルクッション」を追加されることをお勧めします。
※レザーKランクは、KASIA,KOTOよりお選びください。

B&B ATOLL / B&B アトゥール　B&B ITALIA

Left and right terminal-corner element with 5 back cushions cm 247.5

		B (ファブリック)	A (ファブリック)	E (ファブリック)	S (ファブリック)	L (ファブリック)	M (ファブリック)	BETA (レザー)	ALFA GAMMA (レザー)	K (レザー)
AT248TAS_3	248レフトターミナルコーナーソファ（バッククッション5個付）	2,165,900	2,211,000	2,292,400	2,351,800	2,493,700	2,901,800	2,901,800	3,049,200	3,788,400
AT248TAD_3	248ライトターミナルコーナーソファ（バッククッション5個付）	2,165,900	2,211,000	2,292,400	2,351,800	2,493,700	2,901,800	2,901,800	3,049,200	3,788,400
追加カバー										
AT248TAS_3RK	248レフトターミナルコーナーソファ（バッククッション5個付）	336,600	380,600	458,700	515,900	650,100	1,041,700			
AT248TAD_3RK	248ライトターミナルコーナーソファ（バッククッション5個付）	336,600	380,600	458,700	515,900	650,100	1,041,700			

AT248TAS_3

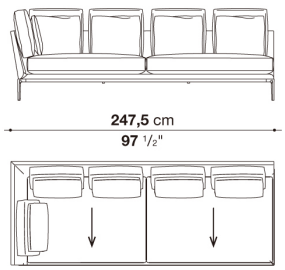

AT248TAD_3

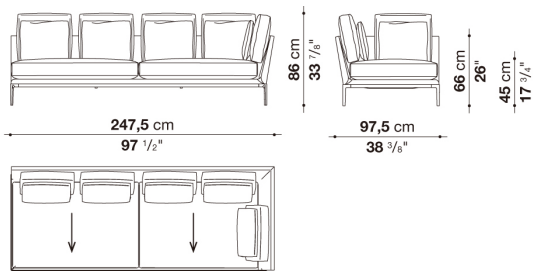

N.B. / 注意事項

脚部：ブラッククローム塗装アルミニウム0170M、ピューター塗装0259V、またはブライトブラッシュアルミ0189Aよりお選びください。

※バッククッションは、本体価格に含まれておりますが、別途「ランバークッション(45x40cm)」5個をお選びください。
より快適にご使用いただくために、「オプショナルクッション」を追加されることをお勧めします。
※レザーKランクは、KASIA,KOTOよりお選びください。

B&B ATOLL / B&B アトゥール　　B&B ITALIA

Left and right chaise longue with 1 back cushion cm 197,5

		B (ファブリック)	A (ファブリック)	E (ファブリック)	S (ファブリック)	L (ファブリック)	M (ファブリック)	BETA (レザー)	ALFA GAMMA (レザー)	K (レザー)
AT198LS_1	198レフトシェーズロング (バッククッション1個付)	1,455,300	1,480,600	1,525,700	1,558,700	1,636,800	1,827,100	1,827,100	1,907,400	2,306,700
AT198LD_1	198ライトシェーズロング (バッククッション1個付)	1,455,300	1,480,600	1,525,700	1,558,700	1,636,800	1,827,100	1,827,100	1,907,400	2,306,700
追加カバー										
AT198LS_1RK	198レフトシェーズロング (バッククッション1個付)	195,800	218,900	261,800	293,700	368,500	550,000			
AT198LD_1RK	198ライトシェーズロング (バッククッション1個付)	195,800	218,900	261,800	293,700	368,500	550,000			

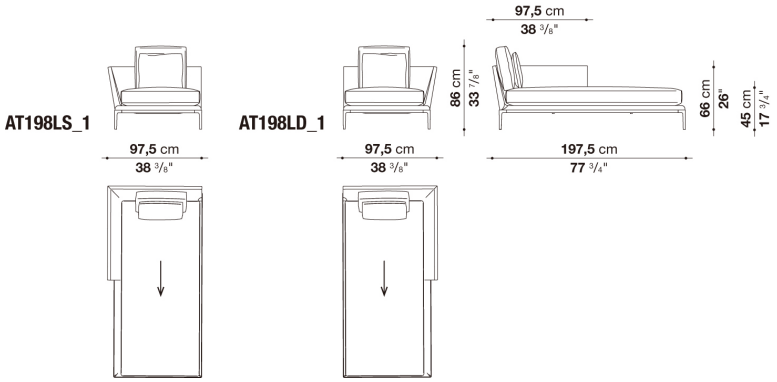

N.B. / 注意事項

脚部：ブラッククローム塗装アルミニウム0170M、ピューター塗装0259V、またはブライトブラッシュアルミ0189Aよりお選びください。

※バッククッションは、本体価格に含まれておりますが、別途「ランバークッション(45x40cm)」1個をお選びください。
より快適にご使用いただくために、「オプショナルクッション」を追加されることをお勧めします。
※「ローラーサポート(AT65CP or AT90CP)」アーム部分に追加して頂けます。
※レザーKランクは、KASIA,KOTOよりお選びください。

B&B ATOLL / B&B アトゥール　　B&B ITALIA

Left and right chaise longue with 1 back cushion cm 247,5

		B (ファブリック)	A (ファブリック)	E (ファブリック)	S (ファブリック)	L (ファブリック)	M (ファブリック)	BETA (レザー)	ALFA GAMMA (レザー)	K (レザー)
AT248LS_1	248レフトシェーズロング (バッククッション1個付)	1,716,000	1,746,800	1,801,800	1,843,600	1,940,400	2,176,900	2,176,900	2,272,600	2,753,300
AT248LD_1	248ライトシェーズロング (バッククッション1個付)	1,716,000	1,746,800	1,801,800	1,843,600	1,940,400	2,176,900	2,176,900	2,272,600	2,753,300
追加カバー										
AT248LS_1RK	248レフトシェーズロング (バッククッション1個付)	227,700	257,400	311,300	349,800	443,300	668,800			
AT248LD_1RK	248ライトシェーズロング (バッククッション1個付)	227,700	257,400	311,300	349,800	443,300	668,800			

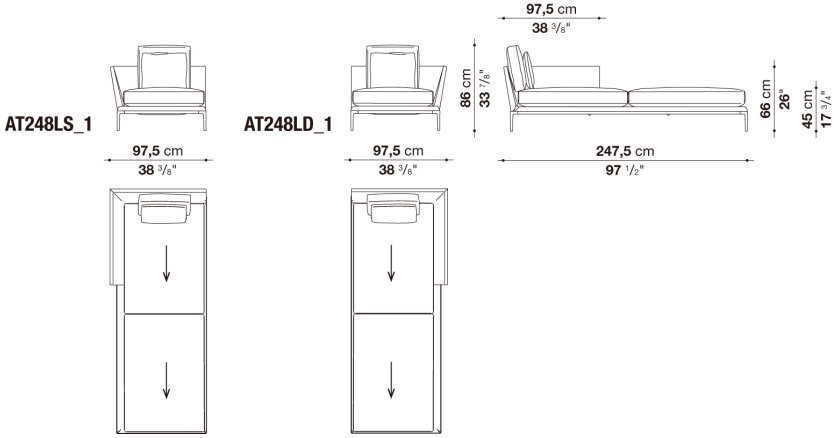

N.B. / 注意事項

脚部：ブラッククローム塗装アルミニウム0170M、ピューター塗装0259V、またはブライトブラッシュアルミ0189Aよりお選びください。

※バッククッションは、本体価格に含まれておりますが、別途「ランバークッション(45x40cm)」1個をお選びください。
より快適にご使用いただくために、「オプショナルクッション」を追加されることをお勧めします。
※「ローラーサポート(AT65CP or AT90CP)」アーム部分に追加して頂けます。
※レザーKランクは、KASIA,KOTOよりお選びください。

B&B ATOLL / B&B アトゥール　B&B ITALIA

Left and right chaise longue with 3 back cushions cm 197,5

		B (ファブリック)	A (ファブリック)	E (ファブリック)	S (ファブリック)	L (ファブリック)	M (ファブリック)	BETA (レザー)	ALFA GAMMA (レザー)	K (レザー)
AT198LS_2	198レフトシェーズロング (バッククッション3個付)	1,675,300	1,707,200	1,763,300	1,806,200	1,905,200	2,176,900	2,176,900	2,280,300	2,799,500
AT198LD_2	198ライトシェーズロング (バッククッション3個付)	1,675,300	1,707,200	1,763,300	1,806,200	1,905,200	2,176,900	2,176,900	2,280,300	2,799,500
追加カバー										
AT198LS_2RK	198レフトシェーズロング (バッククッション3個付)	246,400	277,200	331,100	370,700	466,400	727,100			
AT198LD_2RK	198ライトシェーズロング (バッククッション3個付)	246,400	277,200	331,100	370,700	466,400	727,100			

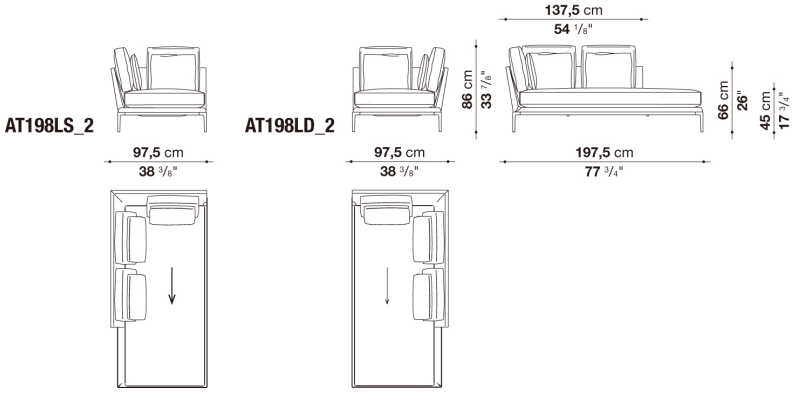

N.B. / 注意事項

脚部：ブラッククローム塗装アルミニウム0170M、ピューター塗装0259V、またはブライトブラッシュアルミ0189Aよりお選びください。

※バッククッションは、本体価格に含まれておりますが、別途「ランバークッション(45x40cm)」3個をお選びください。
より快適にご使用いただくために、「オプショナルクッション」を追加されることをお勧めします。
※レザーKランクは、KASIA,KOTOよりお選びください。

B&B ATOLL / B&B アトゥール　B&B ITALIA

Left and right chaise longue with 4 back cushions cm 247,5

		B (ファブリック)	A (ファブリック)	E (ファブリック)	S (ファブリック)	L (ファブリック)	M (ファブリック)	BETA (レザー)	ALFA GAMMA (レザー)	K (レザー)
AT248LS_2	248レフトシェーズロング (バッククッション4個付)	2,044,900	2,085,600	2,159,300	2,213,200	2,341,900	2,702,700	2,702,700	2,835,800	3,502,400
AT248LD_2	248ライトシェーズロング (バッククッション4個付)	2,044,900	2,085,600	2,159,300	2,213,200	2,341,900	2,702,700	2,702,700	2,835,800	3,502,400
追加カバー										
AT248LS_2RK	248レフトシェーズロング (バッククッション4個付)	303,600	343,200	413,600	466,400	588,500	932,800			
AT248LD_2RK	248ライトシェーズロング (バッククッション4個付)	303,600	343,200	413,600	466,400	588,500	932,800			

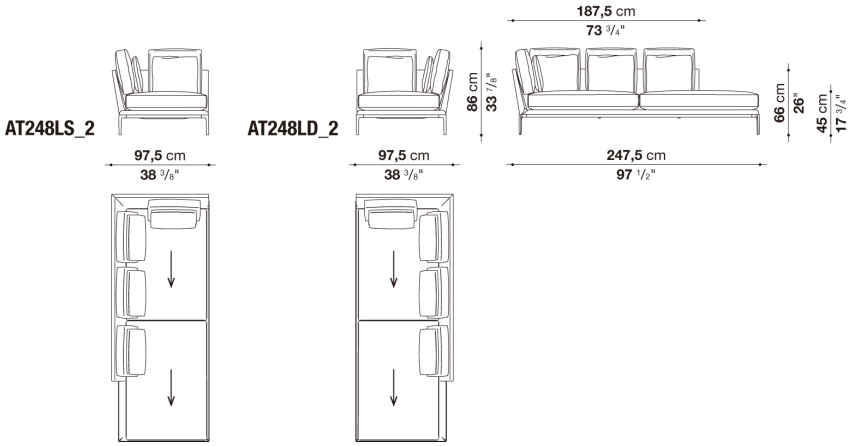

N.B. / 注意事項

脚部：ブラッククローム塗装アルミニウム0170M、ピューター塗装0259V、またはブライトブラッシュアルミ0189Aよりお選びください。

※バッククッションは、本体価格に含まれておりますが、別途「ランバークッション(45x40cm)」3個をお選びください。
より快適にご使用いただくために、「オプショナルクッション」を追加されることをお勧めします。
※レザーKランクは、KASIA,KOTOよりお選びください。

B&B ATOLL / B&B アトゥール　B&B ITALIA

Chaise longue with 2 back cushions cm 130

		B (ファブリック)	A (ファブリック)	E (ファブリック)	S (ファブリック)	L (ファブリック)	M (ファブリック)	BETA (レザー)	ALFA GAMMA (レザー)	K (レザー)
AT130L	130シェーズロング (バッククッション2個付)	1,524,600	1,552,100	1,600,500	1,636,800	1,722,600	1,942,600	1,942,600	2,028,400	2,458,500
追加カバー										
AT130LRK	130シェーズロング (バッククッション2個付)	209,000	234,300	281,600	314,600	397,100	608,300			

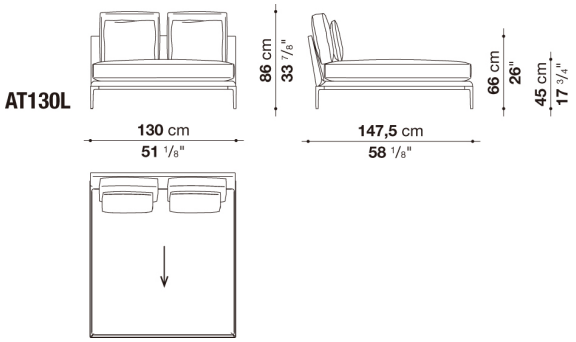

N.B. / 注意事項

脚部：ブラッククローム塗装アルミニウム0170M、ピューター塗装0259V、またはブライトブラッシュアルミ0189Aよりお選びください。

※バッククッションは、本体価格に含まれておりますが、別途「ランバークッション(45x40cm)」2個をお選びください。
より快適にご使用いただくために、「オプショナルクッション」を追加されることをお勧めします。
※レザーKランクは、KASIA,KOTOよりお選びください。

B&B ATOLL / B&B アトゥール　B&B ITALIA

Left and right chaise longue with 2 back cushions cm 137.5

		B (ファブリック)	A (ファブリック)	E (ファブリック)	S (ファブリック)	L (ファブリック)	M (ファブリック)	BETA (レザー)	ALFA GAMMA (レザー)	K (レザー)
AT138LS	138レフトシェーズロング (バッククッション2個付)	1,599,400	1,629,100	1,685,200	1,725,900	1,822,700	2,062,500	2,062,500	2,158,200	2,634,500
AT138LD	138ライトシェーズロング (バッククッション2個付)	1,599,400	1,629,100	1,685,200	1,725,900	1,822,700	2,062,500	2,062,500	2,158,200	2,634,500
追加カバー										
AT138LSRK	138レフトシェーズロング (バッククッション2個付)	226,600	256,300	309,100	347,600	441,100	671,000			
AT138LDRK	138ライトシェーズロング (バッククッション2個付)	226,600	256,300	309,100	347,600	441,100	671,000			

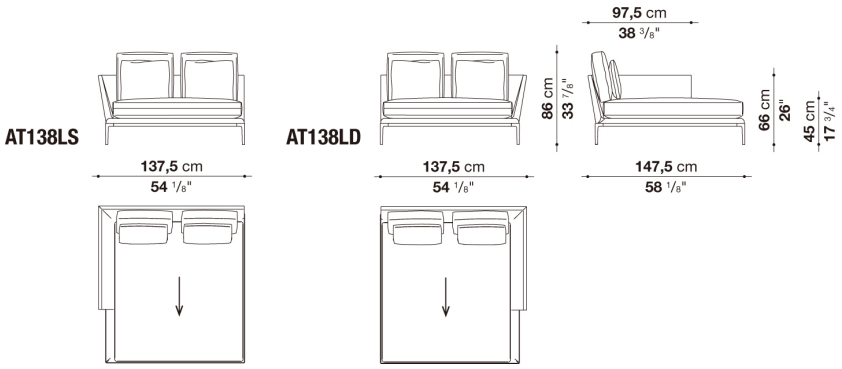

N.B. / 注意事項

脚部：ブラッククローム塗装アルミニウム0170M、ピューター塗装0259V、またはブライトブラッシュアルミ0189Aよりお選びください。

※バッククッションは、本体価格に含まれておりますが、別途「ランバークッション(45x40cm)」2個をお選びください。
より快適にご使用いただくために、「オプショナルクッション」を追加されることをお勧めします。
※レザーKランクは、KASIA,KOTOよりお選びください。

B&B ATOLL / B&B アトゥール　B&B ITALIA

Sofa with 3 back cushions cm 204

		B (ファブリック)	A (ファブリック)	E (ファブリック)	S (ファブリック)	L (ファブリック)	M (ファブリック)	BETA (レザー)	ALFA GAMMA (レザー)	K (レザー)
ATR204	ローラーサポートソファ (バッククッション3個付)	1,637,900	1,670,900	1,729,200	1,772,100	1,873,300	2,116,400	2,116,400	2,216,500	2,719,200
追加カバー										
ATR204RK	ローラーサポートソファ (バッククッション3個付)	247,500	278,300	334,400	375,100	473,000	705,100			

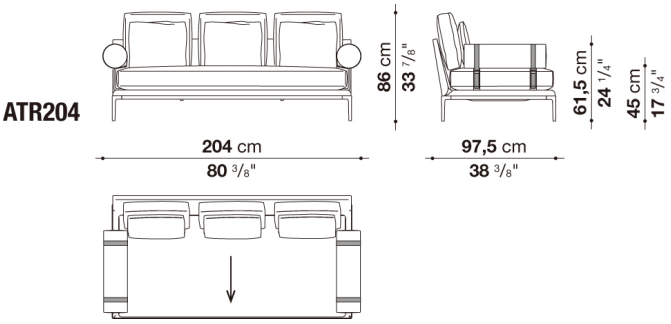

N.B. / 注意事項

脚部：ブラッククローム塗装アルミニウム0170M、ピューター塗装0259V、またはブライトブラッシュアルミ0189Aよりお選びください。
クッション：バッククッションは、本体価格に含まれておりますが、別途「ランバークッション(45x40cm)」3個、
「ローラーサポート(AT65CP)」2個をお選びください。
より快適にご使用いただくために「オプショナルクッション」を追加されることをお勧めします。

※レザーKランクは、KASIA,KOTOよりお選びください。

B&B ATOLL / B&B アトゥール　B&B ITALIA

Sofa with 4 back cushions cm 254

		B (ファブリック)	A (ファブリック)	E (ファブリック)	S (ファブリック)	L (ファブリック)	M (ファブリック)	BETA (レザー)	ALFA GAMMA (レザー)	K (レザー)
ATR254	254ローラーサポートソファ(バッククッション4個付)	1,966,800	2,005,300	2,074,600	2,126,300	2,247,300	2,571,800	2,571,800	2,697,200	3,323,100
追加カバー										
ATR254RK	254ローラーサポートソファ(バッククッション4個付)	295,900	333,300	400,400	448,800	565,400	875,600			

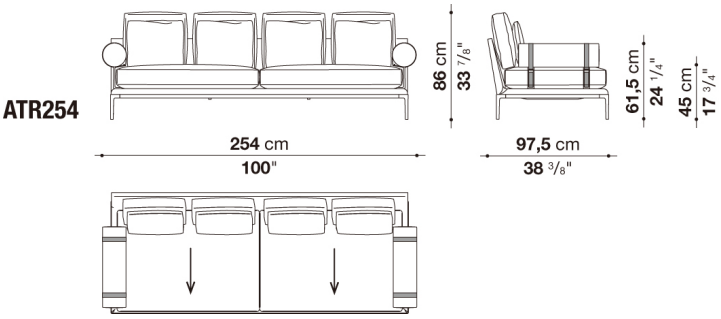

N.B. / 注意事項

脚部：ブラッククローム塗装アルミニウム0170M、ピューター塗装0259V、またはブライトブラッシュアルミ0189Aよりお選びください。
クッション：バッククッションは、本体価格に含まれておりますが、別途「ランバークッション(45x40cm)」4個、
「ローラーサポート(AT65CP)」2個をお選びください。
より快適にご使用いただくために「オプショナルクッション」を追加されることをお勧めします。

※レザーKランクは、KASIA,KOTOよりお選びください。

B&B ATOLL / B&B アトゥール　B&B ITALIA

Left and right terminal element with 2 back cushions cm 197

		B (ファブリック)	A (ファブリック)	E (ファブリック)	S (ファブリック)	L (ファブリック)	M (ファブリック)	BETA (レザー)	ALFA GAMMA (レザー)	K (レザー)
ATR197S_1	197レフトターミナルソファ(バッククッション2個付) ローラーサポート装着	1,527,900	1,555,400	1,609,300	1,647,800	1,739,100	1,923,900	1,923,900	2,010,800	2,442,000
ATR197D_1	197ライトターミナルソファ(バッククッション2個付) ローラーサポート装着	1,527,900	1,555,400	1,609,300	1,647,800	1,739,100	1,923,900	1,923,900	2,010,800	2,442,000
追加カバー										
ATR197S_1RK	197レフトターミナルソファ(バッククッション2個付) ローラーサポート装着	223,300	251,900	301,400	338,800	426,800	602,800			
ATR197D_1RK	197ライトターミナルソファ(バッククッション2個付) ローラーサポート装着	223,300	251,900	301,400	338,800	426,800	602,800			

ATR197S_1

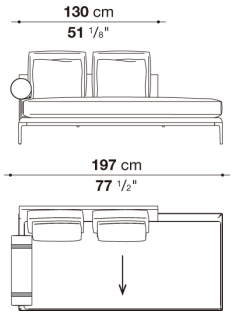

ATR197D_1

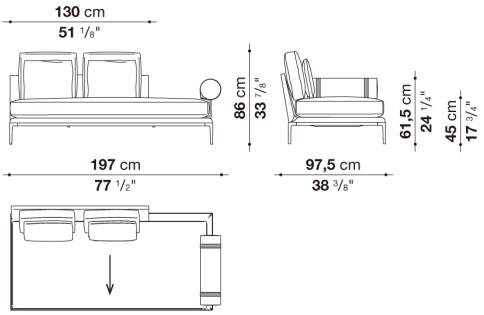

N.B. / 注意事項

脚部：ブラッククローム塗装アルミニウム0170M、ピューター塗装0259V、またはブライトブラッシュアルミ0189Aよりお選びください。
クッション：バッククッションは、本体価格に含まれておりますが、別途「ランバークッション(45x40cm)」2個、
「ローラーサポート(AT65CP)」1個をお選びください。
より快適にご使用いただくために「オプショナルクッション」を追加されることをお勧めします。

※レザーKランクは、KASIA,KOTOよりお選びください。

B&B ATOLL / B&B アトゥール　B&B ITALIA

Left and right terminal element with 3 back cushions cm 247

		B (ファブリック)	A (ファブリック)	E (ファブリック)	S (ファブリック)	L (ファブリック)	M (ファブリック)	BETA (レザー)	ALFA GAMMA (レザー)	K (レザー)
ATR247S_1	247レフトターミナルソファ(バッククッション3個付) ローラーサポート装着	1,868,900	1,906,300	1,973,400	2,022,900	2,139,500	2,438,700	2,438,700	2,556,400	3,151,500
ATR247D_1	247ライトターミナルソファ(バッククッション3個付) ローラーサポート装着	1,868,900	1,906,300	1,973,400	2,022,900	2,139,500	2,438,700	2,438,700	2,556,400	3,151,500
追加カバー										
ATR247S_1RK	247レフトターミナルソファ(バッククッション3個付) ローラーサポート装着	275,000	311,300	375,100	422,400	533,500	819,500			
ATR247D_1RK	247ライトターミナルソファ(バッククッション3個付) ローラーサポート装着	275,000	311,300	375,100	422,400	533,500	819,500			

ATR247S_1

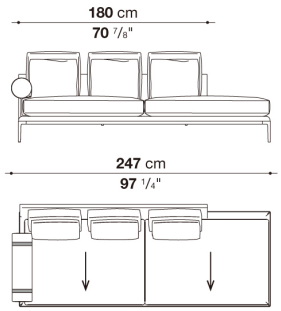

ATR247D_1

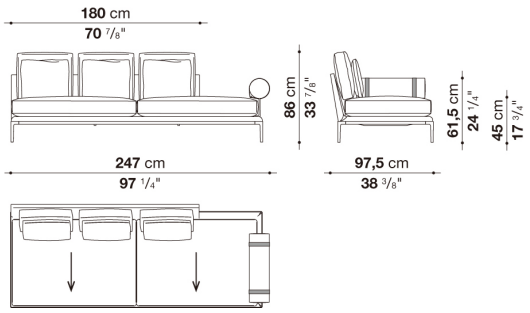

N.B. / 注意事項

脚部：ブラッククローム塗装アルミニウム0170M、ピューター塗装0259V、またはブライトブラッシュアルミ0189Aよりお選びください。
クッション：バッククッションは、本体価格に含まれておりますが、別途「ランバークッション(45x40cm)」3個、
「ローラーサポート(AT65CP)」1個をお選びください。
より快適にご使用いただくために「オプショナルクッション」を追加されることをお勧めします。

※レザーKランクは、KASIA,KOTOよりお選びください。

B&B ATOLL / B&B アトゥール　B&B ITALIA

Left and right terminal element with 2 back cushions cm 197_2

		B (ファブリック)	A (ファブリック)	E (ファブリック)	S (ファブリック)	L (ファブリック)	M (ファブリック)	BETA (レザー)	ALFA GAMMA (レザー)	K (レザー)
ATR197S_2	197レフトターミナルソファ(バッククッション2個付) ローラーサポート装着	1,527,900	1,555,400	1,609,300	1,647,800	1,739,100	1,923,900	1,923,900	2,010,800	2,442,000
ATR197D_2	197ライトターミナルソファ(バッククッション2個付) ローラーサポート装着	1,527,900	1,555,400	1,609,300	1,647,800	1,739,100	1,923,900	1,923,900	2,010,800	2,442,000
追加カバー										
ATR197S_2RK	197レフトターミナルソファ(バッククッション2個付) ローラーサポート装着	223,300	251,900	301,400	338,800	426,800	602,800			
ATR197D_2RK	197ライトターミナルソファ(バッククッション2個付) ローラーサポート装着	223,300	251,900	301,400	338,800	426,800	602,800			

ATR197S_2

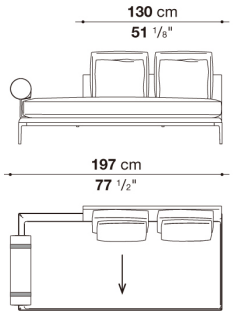

ATR197D_2

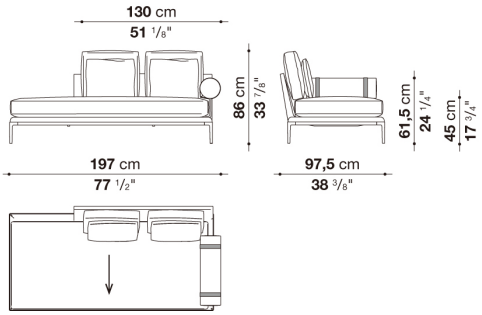

N.B. / 注意事項

脚部：ブラッククローム塗装アルミニウム0170M、ピューター塗装0259V、またはブライトブラッシュアルミ0189Aよりお選びください。
クッション：バッククッションは、本体価格に含まれておりますが、別途「ランバークッション(45x40cm)」2個、
「ローラーサポート(AT65CP)」1個をお選びください。
より快適にご使用いただくために「オプショナルクッション」を追加されることをお勧めします。

※レザーKランクは、KASIA,KOTOよりお選びください。

B&B ATOLL / B&B アトゥール　B&B ITALIA

Left and right terminal element with 3 back cushions cm 247_2

		B (ファブリック)	A (ファブリック)	E (ファブリック)	S (ファブリック)	L (ファブリック)	M (ファブリック)	BETA (レザー)	ALFA GAMMA (レザー)	K (レザー)
ATR247S_2	247レフトターミナルソファ(バッククッション3個付) ローラーサポート装着	1,868,900	1,906,300	1,973,400	2,022,900	2,139,500	2,438,700	2,438,700	2,556,400	3,151,500
ATR247D_2	247ライトターミナルソファ(バッククッション3個付) ローラーサポート装着	1,868,900	1,906,300	1,973,400	2,022,900	2,139,500	2,438,700	2,438,700	2,556,400	3,151,500
追加カバー										
ATR247S_2RK	247レフトターミナルソファ(バッククッション3個付) ローラーサポート装着	275,000	311,300	375,100	422,400	533,500	819,500			
ATR247D_2RK	247ライトターミナルソファ(バッククッション3個付) ローラーサポート装着	275,000	311,300	375,100	422,400	533,500	819,500			

ATR247S_2

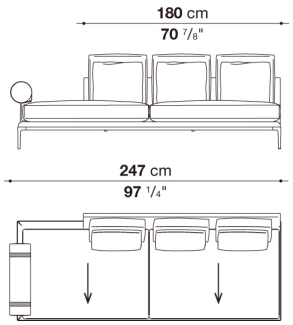

ATR247D_2

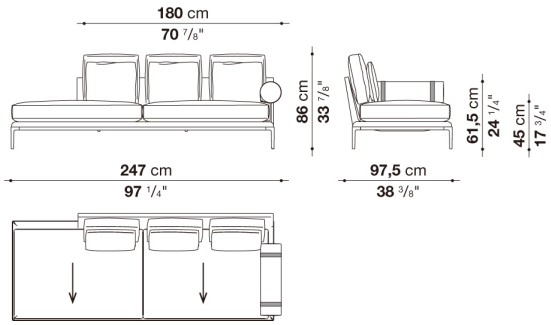

N.B. / 注意事項

脚部：ブラッククローム塗装アルミニウム0170M、ピューター塗装0259V、またはブライトブラッシュアルミ0189Aよりお選びください。
クッション：バッククッションは、本体価格に含まれておりますが、別途「ランバークッション(45x40cm)」3個、
「ローラーサポート(AT65CP)」1個をお選びください。
より快適にご使用いただくために「オプショナルクッション」を追加されることをお勧めします。

※レザーKランクは、KASIA,KOTOよりお選びください。

B&B ATOLL / B&B アトゥール　B&B ITALIA

Left and right terminal element with 3 back cushions cm 197

		B (ファブリック)	A (ファブリック)	E (ファブリック)	S (ファブリック)	L (ファブリック)	M (ファブリック)	BETA (レザー)	ALFA GAMMA (レザー)	K (レザー)
ATR197S_3	197レフトターミナルソファ(バッククッション3個付) ローラーサポート装着	1,641,200	1,674,200	1,732,500	1,774,300	1,876,600	2,121,900	2,121,900	2,223,100	2,726,900
ATR197D_3	197ライトターミナルソファ(バッククッション3個付) ローラーサポート装着	1,641,200	1,674,200	1,732,500	1,774,300	1,876,600	2,121,900	2,121,900	2,223,100	2,726,900
追加カバー										
ATR197S_3RK	197レフトターミナルソファ(バッククッション3個付) ローラーサポート装着	247,500	278,300	334,400	375,100	473,000	707,300			
ATR197D_3RK	197ライトターミナルソファ(バッククッション3個付) ローラーサポート装着	247,500	278,300	334,400	375,100	473,000	707,300			

ATR197S_3

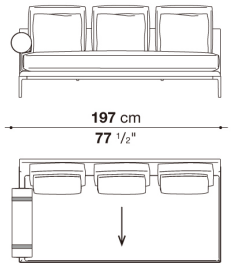

ATR197D_3

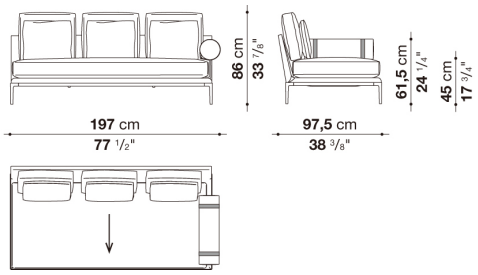

N.B. / 注意事項

脚部：ブラッククローム塗装アルミニウム0170M、ピューター塗装0259V、またはブライトブラッシュアルミ0189Aよりお選びください。
クッション：バッククッションは、本体価格に含まれておりますが、別途「ランバークッション(45x40cm)」3個、
「ローラーサポート(AT65CP)」1個をお選びください。
より快適にご使用いただくために「オプショナルクッション」を追加されることをお勧めします。

※レザーKランクは、KASIA,KOTOよりお選びください。

B&B ATOLL / B&B アトゥール　B&B ITALIA

Left and right terminal element with 4 back cushions cm 247

		B (ファブリック)	A (ファブリック)	E (ファブリック)	S (ファブリック)	L (ファブリック)	M (ファブリック)	BETA (レザー)	ALFA GAMMA (レザー)	K (レザー)
ATR247S_3	247レフトターミナルソファ(バッククッション4個付) ローラーサポート装着	1,974,500	2,013,000	2,084,500	2,135,100	2,258,300	2,608,100	2,608,100	2,737,900	3,385,800
ATR247D_3	247ライトターミナルソファ(バッククッション4個付) ローラーサポート装着	1,974,500	2,013,000	2,084,500	2,135,100	2,258,300	2,608,100	2,608,100	2,737,900	3,385,800
追加カバー										
ATR247S_3RK	247レフトターミナルソファ(バッククッション4個付) ローラーサポート装着	297,000	334,400	401,500	451,000	567,600	903,100			
ATR247D_3RK	247ライトターミナルソファ(バッククッション4個付) ローラーサポート装着	297,000	334,400	401,500	451,000	567,600	903,100			

ATR247S_3

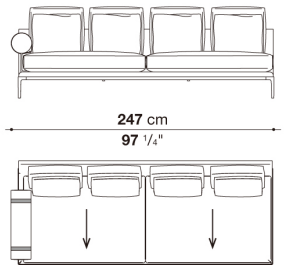

ATR247D_3

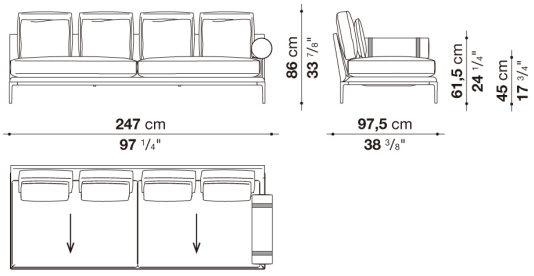

N.B. / 注意事項

脚部：ブラッククローム塗装アルミニウム0170M、ピューター塗装0259V、またはブライトブラッシュアルミ0189Aよりお選びください。
クッション：バッククッションは、本体価格に含まれておりますが、別途「ランバークッション(45x40cm)」4個、
「ローラーサポート(AT65CP)」1個をお選びください。
より快適にご使用いただくために「オプショナルクッション」を追加されることをお勧めします。

※レザーKランクは、KASIA,KOTOよりお選びください。

B&B ATOLL / B&B アトゥール　　B&B ITALIA

Left and right chaise longue with 2 back cushions cm 137

		B (ファブリック)	A (ファブリック)	E (ファブリック)	S (ファブリック)	L (ファブリック)	M (ファブリック)	BETA (レザー)	ALFA GAMMA (レザー)	K (レザー)
ATR137LS	137レフトローラーサポートシェーズロング (バッククッション2個付)	1,518,000	1,545,500	1,593,900	1,629,100	1,714,900	1,933,800	1,933,800	2,018,500	2,446,400
ATR137LD	137ライトローラーサポートシェーズロング (バッククッション2個付)	1,518,000	1,545,500	1,593,900	1,629,100	1,714,900	1,933,800	1,933,800	2,018,500	2,446,400
追加カバー										
ATR137LSRK	137レフトローラーサポートシェーズロング (バッククッション2個付)	209,000	234,300	280,500	314,600	397,100	606,100			
ATR137LDRK	137ライトローラーサポートシェーズロング (バッククッション2個付)	209,000	234,300	280,500	314,600	397,100	606,100			

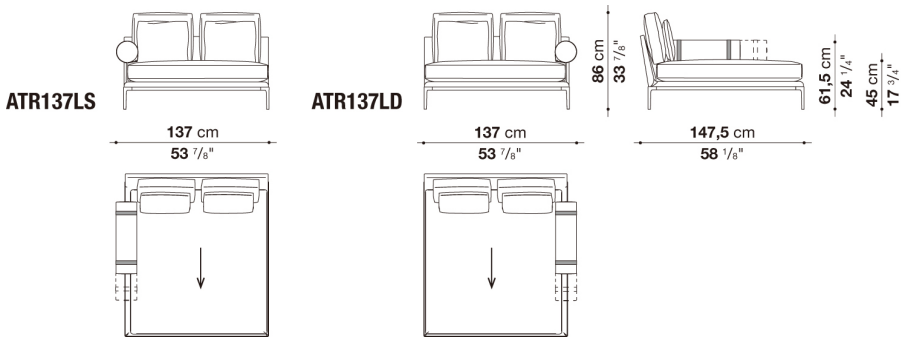

N.B. / 注意事項

脚部：ブラッククローム塗装アルミニウム0170M、ピューター塗装0259V、またはブライトブラッシュアルミ0189Aよりお選びください。
クッション：バッククッションは、本体価格に含まれておりますが、別途「ランバークッション(45x40cm)」2個、
「ローラーサポート(AT65CP or AT90CP)」1個をお選びください。
より快適にご使用いただくために「オプショナルクッション」を追加されることをお勧めします。

※レザーKランクは、KASIA,KOTOよりお選びください。

B&B ATOLL / B&B アトゥール　　B&B ITALIA

Ottoman cm 190

		B (ファブリック)	A (ファブリック)	E (ファブリック)	S (ファブリック)	L (ファブリック)	M (ファブリック)	BETA (レザー)	ALFA GAMMA (レザー)	K (レザー)
ATR190P	190オットマン	1,160,500	1,178,100	1,208,900	1,232,000	1,287,000	1,389,300	1,389,300	1,442,100	1,706,100
追加カバー										
ATR190PRK	190オットマン	138,600	155,100	184,800	206,800	258,500	357,500			

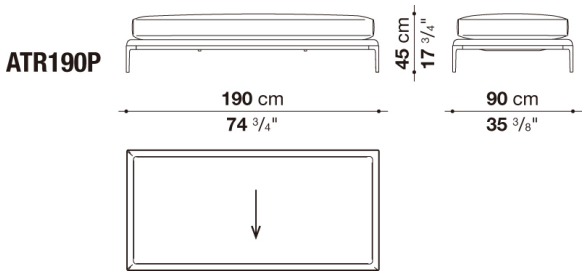

N.B. / 注意事項

脚部：ブラッククローム塗装アルミニウム0170M、ピューター塗装0259V、またはブライトブラッシュアルミ0189Aよりお選びください。
クッション：「ローラーサポート(AT65CP or AT90CP)」を追加していただけます。

※レザーKランクは、KASIA,KOTOよりお選びください。

B&B ATOLL / B&B アトゥール　B&B ITALIA

Ottoman cm 240

		B (ファブリック)	A (ファブリック)	E (ファブリック)	S (ファブリック)	L (ファブリック)	M (ファブリック)	BETA (レザー)	ALFA GAMMA (レザー)	K (レザー)
ATR240P	240オットマン	**1,387,100**	**1,408,000**	**1,445,400**	**1,472,900**	**1,538,900**	**1,700,600**	**1,700,600**	**1,771,000**	**2,117,500**
追加カバー										
ATR240PRK	240オットマン	**158,400**	**178,200**	**214,500**	**239,800**	**303,600**	**458,700**			

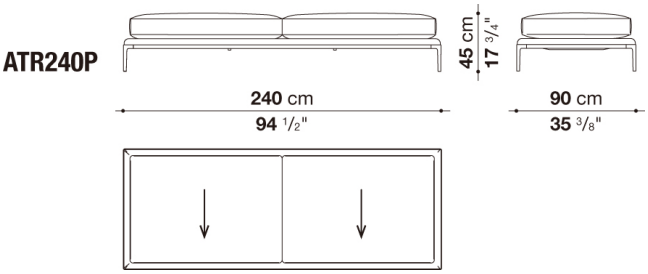

N.B. / 注意事項

脚部：ブラッククローム塗装アルミニウム0170M、ピューター塗装0259V、またはブライトブラッシュアルミ0189Aよりお選びください。
クッション：「ローラーサポート(AT65CP or AT90CP)」を追加していただけます。

※レザーKランクは、KASIA,KOTOよりお選びください。

B&B ATOLL / B&B アトゥール　B&B ITALIA

Ottoman cm 130

		B (ファブリック)	A (ファブリック)	E (ファブリック)	S (ファブリック)	L (ファブリック)	M (ファブリック)	BETA (レザー)	ALFA GAMMA (レザー)	K (レザー)
ATR130P	130オットマン	**1,167,100**	**1,185,800**	**1,218,800**	**1,243,000**	**1,301,300**	**1,384,900**	**1,384,900**	**1,437,700**	**1,701,700**
追加カバー										
ATR130PRK	130オットマン	**140,800**	**158,400**	**190,300**	**213,400**	**269,500**	**353,100**			

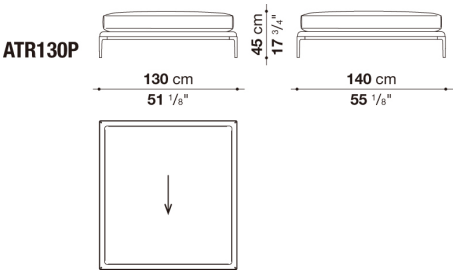

N.B. / 注意事項

脚部：ブラッククローム塗装アルミニウム0170M、ピューター塗装0259V、またはブライトブラッシュアルミ0189Aよりお選びください。
クッション：「ローラーサポート(AT65CP or AT90CP)」を追加していただけます。

※レザーKランクは、KASIA,KOTOよりお選びください。

B&B ATOLL / B&B アトゥール　B&B ITALIA

Left and right ottoman cm 130

		B (ファブリック)	A (ファブリック)	E (ファブリック)	S (ファブリック)	L (ファブリック)	M (ファブリック)	BETA (レザー)	ALFA GAMMA (レザー)	K (レザー)
ATR130PS	130レフトオットマン	**1,167,100**	**1,185,800**	**1,218,800**	**1,243,000**	**1,301,300**	**1,384,900**	**1,384,900**	**1,437,700**	**1,701,700**
ATR130PD	130ライトオットマン	**1,167,100**	**1,185,800**	**1,218,800**	**1,243,000**	**1,301,300**	**1,384,900**	**1,384,900**	**1,437,700**	**1,701,700**
追加カバー										
ATR130PSRK	130レフトオットマン	**140,800**	**158,400**	**190,300**	**213,400**	**269,500**	**353,100**			
ATR130PDRK	130ライトオットマン	**140,800**	**158,400**	**190,300**	**213,400**	**269,500**	**353,100**			

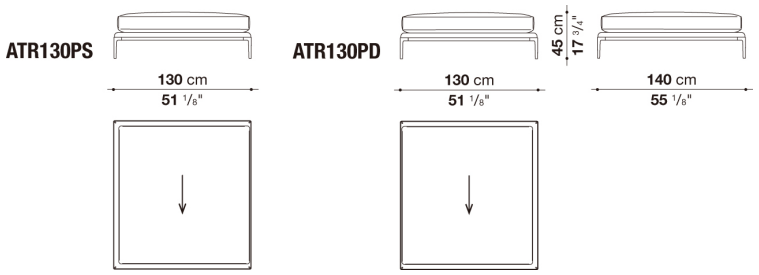

N.B. / 注意事項

脚部：ブラッククローム塗装アルミニウム0170M、ピューター塗装0259V、またはブライトブラッシュアルミ0189Aよりお選びください。
クッション：「ローラーサポート(AT65CP or AT90CP)」を追加していただけます。

＊レフトオットマン(ATR130PS)とライトオットマン(ATR130PD)は組んでいただけますが、他の工レメントとは組み合わせることができません。
※レザーKランクは、KASIA,KOTOよりお選びください。

B&B ATOLL / B&B アトゥール　B&B ITALIA

Square ottoman with slip cover cm 89

		B (ファブリック)	A (ファブリック)	E (ファブリック)	S (ファブリック)	L (ファブリック)				
AT89PQF	89オットマン (スリップカバー)	**525,800**	**536,800**	**555,500**	**568,700**	**600,600**				
追加カバー										
AT89PQFRK	89オットマン (スリップカバー)	**80,300**	**90,200**	**107,800**	**121,000**	**151,800**				

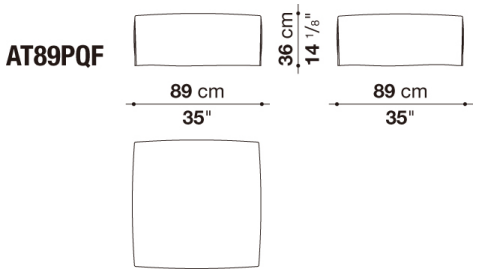

N.B. / 注意事項

※脚部は、ブラック色となります。

B&B ATOLL / B&B アトゥール

B&B ITALIA

Square ottoman with slip cover cm 104

		B (ファブリック)	A (ファブリック)	E (ファブリック)	S (ファブリック)	L (ファブリック)				
AT104PQF	104オットマン (スリップカバー)	643,500	660,000	688,600	709,500	759,000				
追加カバー										
AT104PQFRK	104オットマン (スリップカバー)	104,500	119,900	147,400	166,100	214,500				

AT104PQF

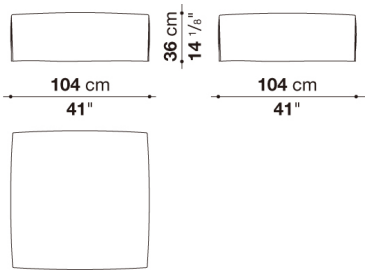

N.B. / 注意事項　※脚部は、ブラック色となります。

B&B ATOLL / B&B アトゥール

B&B ITALIA

Square ottoman with slip cover cm 153

		B (ファブリック)	A (ファブリック)	E (ファブリック)	S (ファブリック)	L (ファブリック)				
AT153PQF	153PQFオットマン (スリップカバー)	995,500	1,017,500	1,058,200	1,087,900	1,158,300				
追加カバー										
AT153PQFRK	153PQFオットマン (スリップカバー)	141,900	162,800	202,400	231,000	298,100				

AT153PQF

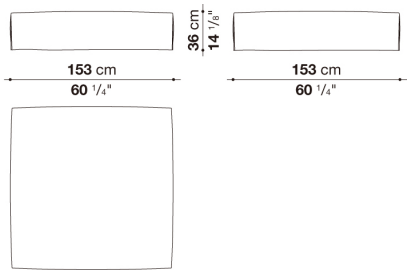

N.B. / 注意事項　※脚部は、ブラック色となります。

B&B ATOLL / B&B アトゥール

B&B ITALIA

Rectangular ottoman with slip cover cm 153

		B (ファブリック)	A (ファブリック)	E (ファブリック)	S (ファブリック)	L (ファブリック)				
AT153PF_1	153PFオットマン (スリップカバー)	730,400	745,800	773,300	793,100	841,500				
追加カバー										
AT153PF_1RK	153PFオットマン (スリップカバー)	108,900	123,200	149,600	169,400	215,600				

AT153PF_1

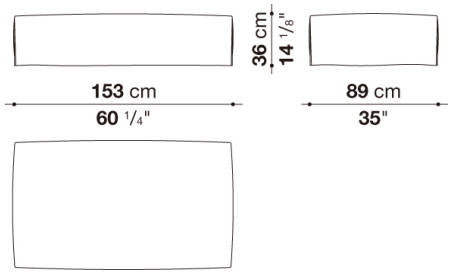

N.B. / 注意事項　※脚部は、ブラック色となります。

B&B ATOLL / B&B アトゥール

B&B ITALIA

Rectangular ottoman with slip cover cm 153

		B (ファブリック)	A (ファブリック)	E (ファブリック)	S (ファブリック)	L (ファブリック)				
AT153PF_2	153PFオットマン (スリップカバー)	809,600	829,400	860,200	884,400	941,600				
追加カバー										
AT153PF_2RK	153PFオットマン (スリップカバー)	121,000	137,500	169,400	191,400	245,300				

AT153PF_2

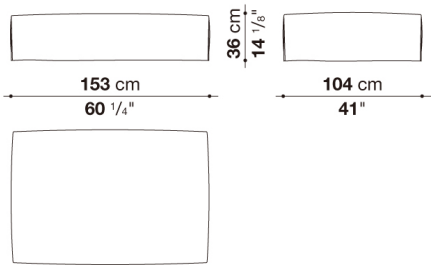

N.B. / 注意事項　※脚部は、ブラック色となります。

B&B ATOLL / B&B アトゥール

B&B ITALIA

Round ottoman with slip cover cm Φ110

		B (ファブリック)	A (ファブリック)	E (ファブリック)	S (ファブリック)	L (ファブリック)				
AT110DPF	110DPFラウンドオットマン(スリップカバー)	595,100	608,300	633,600	653,400	696,300				
追加カバー										
AT110DPFRK	110DPFラウンドオットマン(スリップカバー)	94,600	107,800	132,000	150,700	191,400				

AT110DPF

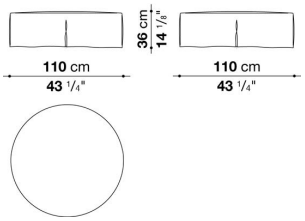

N.B. / 注意事項　※脚部は、ブラック色となります。

B&B ATOLL / B&B アトゥール

B&B ITALIA

Round ottoman with slip cover cm Φ154

		B (ファブリック)	A (ファブリック)	E (ファブリック)	S (ファブリック)	L (ファブリック)				
AT154DPF	154DPFラウンドオットマン(スリップカバー)	682,000	699,600	729,300	752,400	804,100				
追加カバー										
AT154DPFRK	154DPFラウンドオットマン(スリップカバー)	108,900	124,300	152,900	174,900	225,500				

AT154DPF

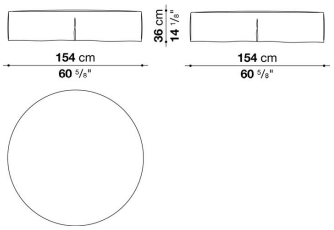

N.B. / 注意事項　※脚部は、ブラック色となります。

B&B ATOLL / B&B アトゥール　B&B ITALIA

Armchair with back cushion cm 84

		B (ファブリック)	A (ファブリック)	E (ファブリック)	S (ファブリック)	L (ファブリック)	M (ファブリック)	BETA (レザー)	ALFA GAMMA (レザー)	K (レザー)
AT84	84アームチェア(バッククッション付)	**750,200**	**768,900**	**797,500**	**814,000**	**859,100**	**1,076,900**	**1,076,900**	**1,126,400**	**1,432,200**
追加カバー										
AT84RK	84アームチェア(バッククッション付)	**151,800**	**171,600**	**199,100**	**215,600**	**260,700**	**478,500**			

AT84

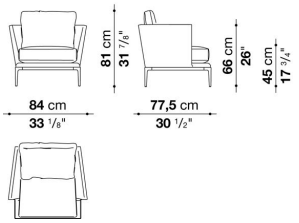

N.B. / 注意事項

脚部：ブラッククローム塗装アルミニウム0170M、ピューター塗装0259V、またはブライトブラッシュアルミ0189Aよりお選びください。

※バッククッションは、本体価格に含まれております。
※レザーKランクは、KASIA,KOTOよりお選びください。

B&B ATOLL / B&B アトゥール　B&B ITALIA

Roller with metallic support cm 65

		B (ファブリック)	A (ファブリック)	E (ファブリック)	S (ファブリック)	L (ファブリック)	M (ファブリック)	BETA (レザー)	ALFA GAMMA (レザー)	K (レザー)
AT65CP	ローラーサポート　φ19 x 65cm	**209,000**	**211,200**	**216,700**	**218,900**	**227,700**	**233,200**	**233,200**	**238,700**	**264,000**
追加カバー										
AT65CPRK	ローラーサポート　φ19 x 65cm	**20,900**	**23,100**	**27,500**	**30,800**	**38,500**	**44,000**	**44,000**	**48,400**	**73,700**

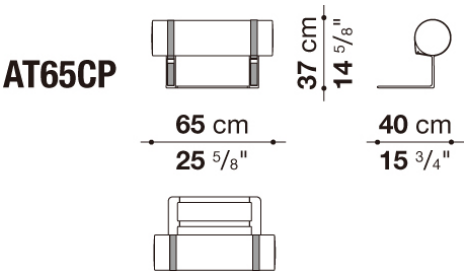

N.B. / 注意事項

脚部：ブラッククローム塗装アルミニウム0170M、ピューター塗装0259V、またはブライトブラッシュアルミ0189Aよりお選びください。
ローラーサポートウェビング：ファブリック、またはレザーよりお選びください。(一部選択できない張地がございますので、詳しくはお問合せください。)

※レザーKランクは、KASIA,KOTOよりお選びください。

B&B ATOLL / B&B アトゥール　B&B ITALIA

Roller with metallic support cm 90

		B (ファブリック)	A (ファブリック)	E (ファブリック)	S (ファブリック)	L (ファブリック)	M (ファブリック)	BETA (レザー)	ALFA GAMMA (レザー)	K (レザー)
AT90CP	ローラーサポート　φ19 x 90cm	**234,300**	**238,700**	**243,100**	**246,400**	**254,100**	**270,600**	**270,600**	**277,200**	**311,300**
追加カバー										
AT90CPRK	ローラーサポート　φ19 x 90cm	**23,100**	**25,300**	**29,700**	**34,100**	**41,800**	**55,000**	**55,000**	**61,600**	**93,500**

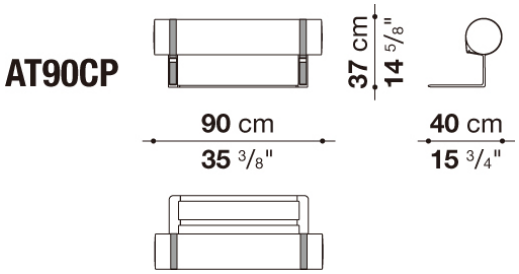

N.B. / 注意事項

脚部：ブラッククローム塗装アルミニウム0170M、ピューター塗装0259V、またはブライトブラッシュアルミ0189Aよりお選びください。
ローラーサポートウェビング：ファブリック、またはレザーよりお選びください。(一部選択できない張地がございますので、詳しくはお問合せください。)

※レザーKランクは、KASIA,KOTOよりお選びください。

B&B ATOLL / B&B アトゥール　B&B ITALIA

Armrest cushions B&B ATOLL : roller style

		B (ファブリック)	A (ファブリック)	E (ファブリック)	S (ファブリック)	L (ファブリック)	M (ファブリック)	BETA (レザー)	ALFA GAMMA (レザー)	K (レザー)
AT65_B	ボルスタークッション　φ19 x 65cm	**83,600**	**88,000**	**90,200**	**96,800**	**104,500**	**118,800**	**118,800**	**125,400**	**149,600**
追加カバー										
AT65_BRK	ボルスタークッション　φ19 x 65cm	**49,500**	**53,900**	**57,200**	**61,600**	**69,300**	**83,600**	**83,600**	**90,200**	**112,200**

AT65_B

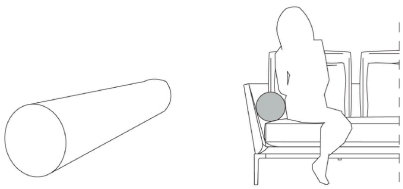

N.B. / 注意事項

ウェビング：ファブリックまたはレザー(Alfa,Gamma,Beta,Koto,Kasia)よりお選びください。

※レザーKランクは、KASIA,KOTOよりお選びください。

Lumbar cushion/ Armrest cushions B&B ATOLL : box style

		B (ファブリック)	A (ファブリック)	E (ファブリック)	S (ファブリック)	L (ファブリック)	M (ファブリック)	BETA (レザー)	ALFA GAMMA (レザー)	K (レザー)
AT65_45	アームレストクッション 65 x 45cm	**57,200**	**61,600**	**70,400**	**77,000**	**91,300**	**107,800**	**107,800**	**117,700**	**166,100**
AT90_45	アームレストクッション 90 x 45cm	**64,900**	**70,400**	**78,100**	**84,700**	**100,100**	**140,800**	**140,800**	**152,900**	**218,900**
AT45_40	ランバークッション　45 x 40cm	**44,000**	**48,400**	**55,000**	**68,200**	**88,000**	**102,300**	**102,300**	**116,600**	**125,400**
2AT45_40	ランバークッション 45 x 40cm　2 個セット	**73,700**	**82,500**	**94,600**	**115,500**	**149,600**	**172,700**	**172,700**	**196,900**	**213,400**
3AT45_40	ランバークッション 45 x 40cm　3 個セット	**111,100**	**123,200**	**140,800**	**172,700**	**224,400**	**259,600**	**259,600**	**295,900**	**321,200**
4AT45_40	ランバークッション 45 x 40cm　4 個セット	**147,400**	**162,800**	**187,000**	**228,800**	**299,200**	**346,500**	**346,500**	**393,800**	**427,900**
5AT45_40	ランバークッション 45 x 40cm　5 個セット	**184,800**	**204,600**	**233,200**	**287,100**	**374,000**	**432,300**	**432,300**	**492,800**	**534,600**
追加カバー										
AT65_45RK	アームレストクッション 65 x 45cm	**33,000**	**37,400**	**46,200**	**52,800**	**68,200**	**83,600**	**83,600**	**94,600**	**141,900**
AT90_45RK	アームレストクッション 90 x 45cm	**35,200**	**39,600**	**48,400**	**55,000**	**70,400**	**111,100**	**111,100**	**124,300**	**189,200**
AT45_40RK	ランバークッション　45 x 40cm	**26,400**	**30,800**	**37,400**	**48,400**	**69,300**	**84,700**	**84,700**	**96,800**	**106,700**
2AT45_40RK	ランバークッション 45 x 40cm　2 個セット	**44,000**	**52,800**	**62,700**	**82,500**	**117,700**	**144,100**	**144,100**	**162,800**	**182,600**
3AT45_40RK	ランバークッション 45 x 40cm　3 個セット	**66,000**	**78,100**	**94,600**	**123,200**	**176,000**	**216,700**	**216,700**	**245,300**	**271,700**
4AT45_40RK	ランバークッション 45 x 40cm　4 個セット	**88,000**	**104,500**	**125,400**	**163,900**	**235,400**	**288,200**	**288,200**	**326,700**	**361,900**
5AT45_40RK	ランバークッション 45 x 40cm　5 個セット	**110,000**	**129,800**	**157,300**	**205,700**	**293,700**	**359,700**	**359,700**	**408,100**	**452,100**

AT65_45 - AT90_45

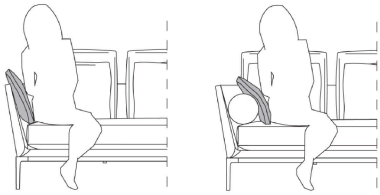

N.B. / 注意事項　※レザーKランクは、KASIA,KOTOよりお選びください。