HUSK / ハスク

B&B ITALIA

design Patricia Urquiola / パトリシア・ウルキオラ

TECHNICAL SPECIFICATIONS / 技術情報：

シェル構造	Hirek®プラスチック素材
シェル充填材	ポリエステルファイバー コットン
座面サポート	成形ポリウレタン ノンスリップファブリック
回転ベースフレーム (H1G-H2G-H3G-H4G)	ダイキャストアルミニウム 成形鋼材
ベースフレーム (HP4) 成形鋼材	ブラック塗装硬質ポリウレタン グレイオークまたは、ブラッシュ仕上ライトオーク無垢材
ベースフレーム (H1M-H2M-H3M-H4M-HP4M))	ホワイト ブラック オレンジ ライトブルーまたは、アシッドグリーン塗装　ダイキャストアルミニウム成形材
脚部先端	プラスチック
表面張地	ファブリックまたは天然皮革 (推奨素材のみ)

HUSK / ハスク　B&B ITALIA

Swivel armchair cm 84

		B (ファブリック)	A (ファブリック)	E (ファブリック)	S (ファブリック)	L (ファブリック)	M (ファブリック)	BETA (レザー)	ALFA GAMMA (レザー)	K (レザー)
H1G	回転式アームチェア	717,200	734,800	754,600	781,000	820,600	926,200	926,200	988,900	1,170,400

H1G

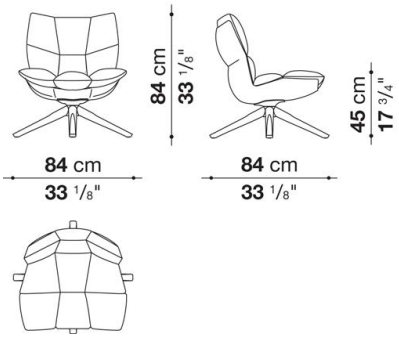

梱包数量：1
容量：0.58 m3
本体重量：24 Kg
グロス重量：28 Kg

N.B. / 注意事項

脚部：オーク (グレー0378G、ライト0374C) または、ブラック塗装0156Nよりお選びください。
シェル：ホワイト0010B、ブラック0015N、ダブグレー0028Tよりお選びください。
※追加カバーは、別紙「H1GRK」よりお選びください。
※レザーKランクは、KASIA,KOTOよりお選びください。

HUSK / ハスク　B&B ITALIA

Swivel armchair with snug sides cm 84

		B (ファブリック)	A (ファブリック)	E (ファブリック)	S (ファブリック)	L (ファブリック)	M (ファブリック)	BETA (レザー)	ALFA GAMMA (レザー)	K (レザー)
H2G	回転式アームチェア、スナグサイド	749,100	767,800	785,400	811,800	853,600	1,027,400	1,027,400	1,104,400	1,325,500

H2G

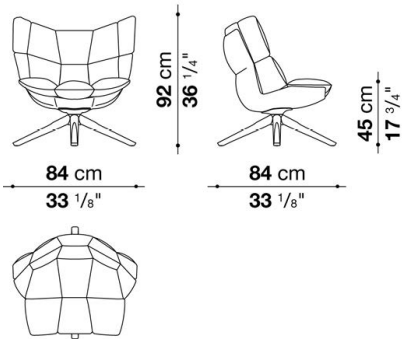

梱包数量：1
容量：0.72 m3
本体重量：24 Kg
グロス重量：28 Kg

N.B. / 注意事項

脚部：オーク (グレー0378G、ライト0374C) または、ブラック塗装0156Nよりお選びください。
シェル：ホワイト0010B、ブラック0015N、ダブグレー0028Tよりお選びください。
※追加カバーは、別紙「H2GRK」よりお選びください。
※レザーKランクは、KASIA,KOTOよりお選びください。

HUSK / ハスク　B&B ITALIA

Swivel armchair with snug sides and headrest cm 84

		B (ファブリック)	A (ファブリック)	E (ファブリック)	S (ファブリック)	L (ファブリック)	M (ファブリック)	BETA (レザー)	ALFA GAMMA (レザー)	K (レザー)
H3G	回転式アームチェア、スナグサイド、ヘッドレスト	790,900	808,500	832,700	865,700	915,200	1,131,900	1,131,900	1,223,200	1,490,500

H3G

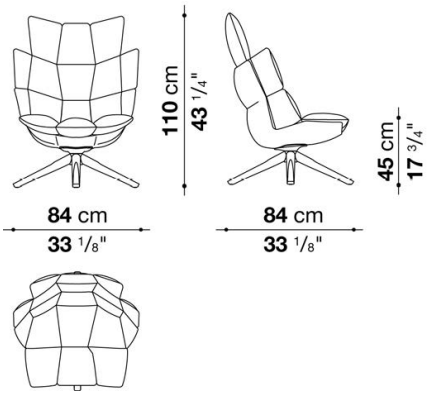

梱包数量：1
容量：0.87 m3
本体重量：25 Kg
グロス重量：29 Kg

N.B. / 注意事項

脚部：オーク (グレー0378G、ライト0374C) または、ブラック塗装0156Nよりお選びください。
シェル：ホワイト0010B、ブラック0015N、ダブグレー0028Tよりお選びください。
※追加カバーは、別紙「H3GRK」よりお選びください。
※レザーKランクは、KASIA,KOTOよりお選びください。

HUSK / ハスク　B&B ITALIA

Swivel armchair with armrests cm 84

		B (ファブリック)	A (ファブリック)	E (ファブリック)	S (ファブリック)	L (ファブリック)	M (ファブリック)	BETA (レザー)	ALFA GAMMA (レザー)	K (レザー)
H4G	回転式アームチェア、アームレスト	749,100	767,800	785,400	811,800	853,600	1,027,400	1,027,400	1,104,400	1,325,500

H4G

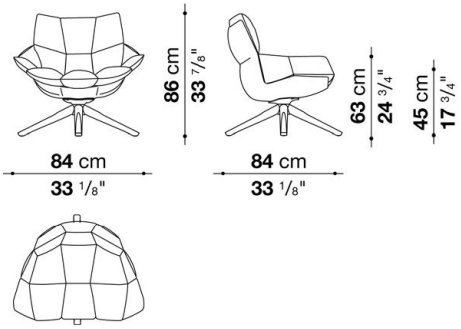

梱包数量：1
容量：0.72 m3
本体重量：24 Kg
グロス重量：28 Kg

N.B. / 注意事項

脚部：オーク (グレー0378G、ライト0374C) または、ブラック塗装0156Nよりお選びください。
シェル：ホワイト0010B、ブラック0015N、ダブグレー0028Tよりお選びください。
※追加カバーは、別紙「H4GRK」よりお選びください。
※レザーKランクは、KASIA,KOTOよりお選びください。

HUSK / ハスク　B&B ITALIA

Ottoman cm 68

		B (ファブリック)	A (ファブリック)	E (ファブリック)	S (ファブリック)	L (ファブリック)	M (ファブリック)	BETA (レザー)	ALFA GAMMA (レザー)	K (レザー)
HP4	オットマン	**371,800**	**377,300**	**385,000**	**396,000**	**410,300**	**459,800**	**459,800**	**481,800**	**542,300**

HP4

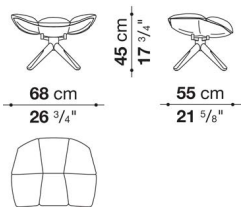

梱包数量：1
容量：0.22 m3
本体重量：16 Kg
グロス重量：19 Kg

N.B. / 注意事項

脚部：オーク (グレー0378G、ライト0374C) または、ブラック塗装0156Nよりお選びください。
シェル：ホワイト0010B、ブラック0015N、ダブグレー0028Tよりお選びください。
※追加カバーは、別紙「HP4RK」よりお選びください。
※レザーKランクは、KASIA,KOTOよりお選びください。

HUSK / ハスク　B&B ITALIA

Armchair cm 66

		B (ファブリック)	A (ファブリック)	E (ファブリック)	S (ファブリック)	L (ファブリック)	M (ファブリック)	BETA (レザー)	ALFA GAMMA (レザー)	K (レザー)
H1M	アームチェア	**625,900**	**638,000**	**652,300**	**674,300**	**701,800**	**831,600**	**831,600**	**878,900**	**960,300**

H1M

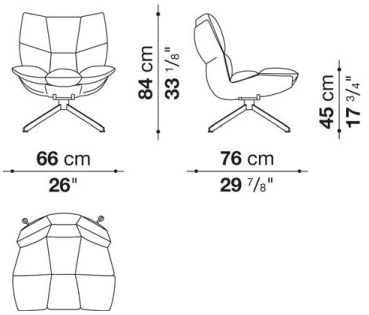

梱包数量：1
容量：0.68 m3
本体重量：24 Kg
グロス重量：28 Kg

N.B. / 注意事項

脚部：ホワイト09010、ブラック01510、オレンジ05710、ライトブルー08110、アシッドグリーン04510よりお選びください。
シェル：ホワイト0010B、ブラック0015Nよりお選びください。
※追加カバーは、別紙「H1GRK」よりお選びください。
※レザーKランクは、KASIA,KOTOよりお選びください。

HUSK / ハスク　B&B ITALIA

Armchair with snug sides cm 80

		B (ファブリック)	A (ファブリック)	E (ファブリック)	S (ファブリック)	L (ファブリック)	M (ファブリック)	BETA (レザー)	ALFA GAMMA (レザー)	K (レザー)
H2M	アームチェア、スナグサイド	673,200	685,300	699,600	721,600	748,000	931,700	931,700	988,900	1,091,200

H2M

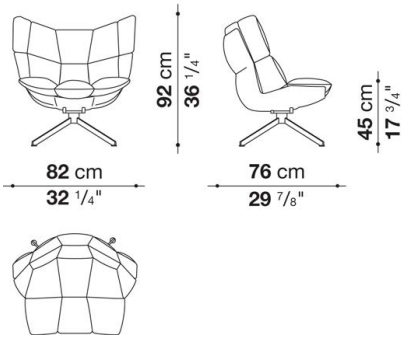

梱包数量：1
容量：0.72 m3
本体重量：24 Kg
グロス重量：28 Kg

N.B. / 注意事項

脚部：ホワイト09010、ブラック01510、オレンジ05710、ライトブルー08110、アシッドグリーン04510よりお選びください。
シェル：ホワイト0010B、ブラック0015Nよりお選びください。
※追加カバーは、別紙「H2GRK」よりお選びください。
※レザーKランクは、KASIA,KOTOよりお選びください。

HUSK / ハスク　B&B ITALIA

Armchair with snug sides and headrest cm 80

		B (ファブリック)	A (ファブリック)	E (ファブリック)	S (ファブリック)	L (ファブリック)	M (ファブリック)	BETA (レザー)	ALFA GAMMA (レザー)	K (レザー)
H3M	アームチェア、スナグサイド、ヘッドレスト	707,300	721,600	737,000	762,300	794,200	1,035,100	1,035,100	1,100,000	1,217,700

H3M

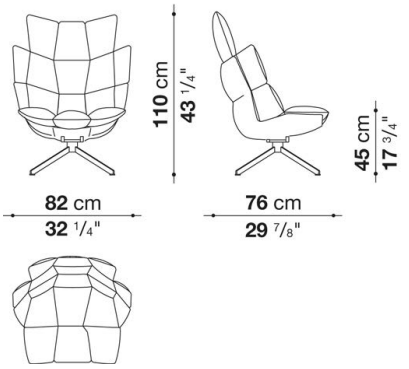

梱包数量：1
容量：0.87 m3
本体重量：25 Kg
グロス重量：29 Kg

N.B. / 注意事項

脚部：ホワイト09010、ブラック01510、オレンジ05710、ライトブルー08110、アシッドグリーン04510よりお選びください。
シェル：ホワイト0010B、ブラック0015Nよりお選びください。
※追加カバーは、別紙「H3GRK」よりお選びください。
※レザーKランクは、KASIA,KOTOよりお選びください。

HUSK / ハスク　B&B ITALIA

Armchair with armrests cm 82

		B (ファブリック)	A (ファブリック)	E (ファブリック)	S (ファブリック)	L (ファブリック)	M (ファブリック)	BETA (レザー)	ALFA GAMMA (レザー)	K (レザー)
H4M	アームチェア、アームレスト	**673,200**	**685,300**	**699,600**	**721,600**	**748,000**	**931,700**	**931,700**	**988,900**	**1,091,200**

H4M

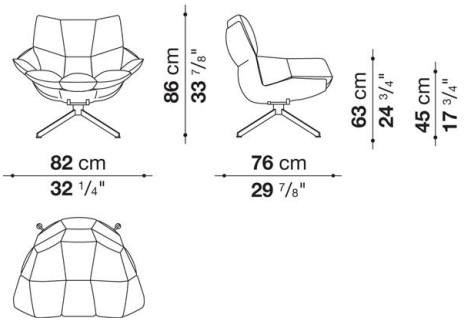

梱包数量：1
容量：0.72 m3
本体重量：24 Kg
グロス重量：28 Kg

N.B. / 注意事項

脚部：ホワイト09010、ブラック01510、オレンジ05710、ライトブルー08110、アシッドグリーン04510よりお選びください。
シェル：ホワイト0010B、ブラック0015Nよりお選びください。
※追加カバーは、別紙「H4GRK」よりお選びください。
※レザーKランクは、KASIA,KOTOよりお選びください。

HUSK / ハスク　B&B ITALIA

Ottoman cm 68

		B (ファブリック)	A (ファブリック)	E (ファブリック)	S (ファブリック)	L (ファブリック)	M (ファブリック)	BETA (レザー)	ALFA GAMMA (レザー)	K (レザー)
HP4M	オットマン	**397,100**	**402,600**	**410,300**	**420,200**	**434,500**	**488,400**	**488,400**	**508,200**	**544,500**

HP4M

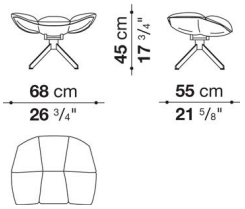

梱包数量：1
容量：0.22 m3
本体重量：16 Kg
グロス重量：19 Kg

N.B. / 注意事項

脚部：ホワイト09010、ブラック01510、オレンジ05710、ライトブルー08110、アシッドグリーン04510よりお選びください。
シェル：ホワイト0010B、ブラック0015Nよりお選びください。
※追加カバーは、別紙「HP4RK」よりお選びください。
※レザーKランクは、KASIA,KOTOよりお選びください。

Additional cover

		B (ファブリック)	A (ファブリック)	E (ファブリック)	S (ファブリック)	L (ファブリック)	M (ファブリック)	BETA (レザー)	ALFA GAMMA (レザー)	K (レザー)
追加カバー										
H1GRK	回転式アームチェア　＊1	**77,000**	**90,200**	**107,800**	**129,800**	**163,900**	**253,000**	**253,000**	**306,900**	**459,800**
H2GRK	回転式アームチェア、スナグサイド　＊2	**83,600**	**97,900**	**114,400**	**136,400**	**171,600**	**320,100**	**320,100**	**383,900**	**573,100**
H3GRK	回転式アームチェア、スナグサイド、ヘッドレスト　＊3	**99,000**	**116,600**	**136,400**	**162,800**	**204,600**	**389,400**	**389,400**	**466,400**	**693,000**
H4GRK	回転式アームチェア、アームレスト　＊4	**83,600**	**97,900**	**114,400**	**136,400**	**171,600**	**320,100**	**320,100**	**383,900**	**573,100**
HP4RK	オットマン　＊5	**33,000**	**38,500**	**44,000**	**52,800**	**67,100**	**107,800**	**107,800**	**125,400**	**178,200**

N.B. / 注意事項

＊1 H1G、H1M用の追加カバーとなります。
＊2 H2G、H2M用の追加カバーとなります。
＊3 H3G、H3M用の追加カバーとなります。
＊4 H4G、H4M用の追加カバーとなります。
＊5 HP4、HP4M用の追加カバーとなります。
※レザーKランクは、KASIA,KOTOよりお選びください。