MIRTO INDOOR / ミルト インドア

B&B ITALIA

design Antonio Citterio / アントニオ· チッテリオ

TECHNICAL SPECIFICATIONS / 技術情報：

フレーム	ビューター塗装、ブラッククローム塗装、ダイキャストアルミニウムおよびアルミニウム押出材
天板	グレーオーク、ブラッシュドライトオーク、ブラッシュドブラックオーク、スモークドオーク(中材：MDF突板)、ブロンズミラーガラス マットカラーラホワイトマーブル（マットポリエステル仕上）、マルキニアブラックマーブル（グロッシーポリエステル仕上） サハラノワール、グロッシーユーカリプト
フレーム（IMP54)	ビューター塗装、ブラッククローム塗装ダイキャストアルミニウム
座面充填材 （IMP54)	Bayfit®(バイエル社製)低温成形発泡ポリウレタン、ポリエステルファイバーカバー
サポート（IMP54)	積層合板パネル
脚部先端	熱可塑性プラスチックエラストマー
表面張地（IMP54)	ファブリックまたは天然皮革

MIRTO INDOOR / ミルト インドア　B&B ITALIA

Square small table cm 90

		Oak	Smoked oak	Painted glass	Eucalypt	Marquinia Black Marble	Carrara white marble	Sahara noir marble		
IMT90Q_4E	90ローテーブル (ピューター)	799,700	818,400	808,500	904,200	913,000	927,300	1,357,400		
IMT90Q_4C	90ローテーブル (ブラッククローム)	823,900	840,400	832,700	928,400	936,100	949,300	1,381,600		

IMT90Q_4

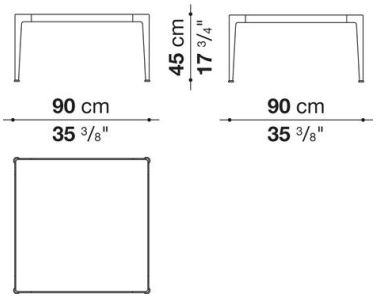

N.B. / 注意事項

天板：オーク (グレー0378G、ブラック0381N、ライト0374C) 、スモークオーク0370F、ブロンズダークミラーガラス0124R、
グロッシーユーカリプト0498E、マルキニアブラックマーブル0185P、マットカラーラホワイトマーブル0890M、
またはサハラノワールマーブル0940Sよりお選びください。
脚部：ピューター塗装0259V、またはブラッククローム塗装アルミニウム0170Mよりお選びください。

MIRTO INDOOR / ミルト インドア　B&B ITALIA

Rectangular small table cm 120

		Oak	Smoked oak	Painted glass	Eucalypt	Marquinia Black Marble	Carrara white marble	Sahara noir marble		
IMT120_4E	120ローテーブル (ピューター)	936,100	954,800	946,000	1,098,900	1,124,200	1,138,500	1,669,800		
IMT120_4C	120ローテーブル (ブラッククローム)	972,400	991,100	982,300	1,136,300	1,160,500	1,174,800	1,706,100		

IMT120_4

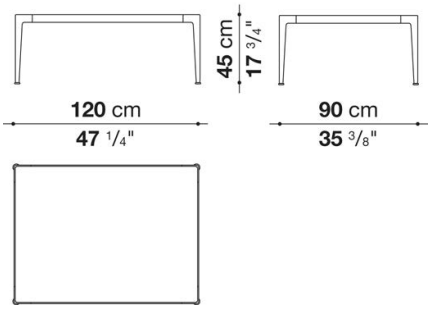

N.B. / 注意事項

天板：オーク (グレー0378G、ブラック0381N、ライト0374C) 、スモークオーク0370F、ブロンズダークミラーガラス0124R、
グロッシーユーカリプト0498E、マルキニアブラックマーブル0185P、マットカラーラホワイトマーブル0890M、
またはサハラノワールマーブル0940Sよりお選びください。
脚部：ピューター塗装0259V、またはブラッククローム塗装アルミニウム0170Mよりお選びください。

MIRTO INDOOR / ミルト インドア　B&B ITALIA

Rectangular small table cm 180A

		Oak	Smoked oak	Painted glass	Eucalypt	Marquinia Black Marble	Carrara white marble	Sahara noir marble		
IMT180A_4E	180ローテーブル (ピューター)	1,080,200	1,109,900	1,094,500	1,325,500	1,417,900	1,431,100	2,147,200		
IMT180A_4C	180テーブル (ブラッククローム)	1,120,900	1,150,600	1,136,300	1,367,300	1,458,600	1,472,900	2,189,000		

IMT180A_4

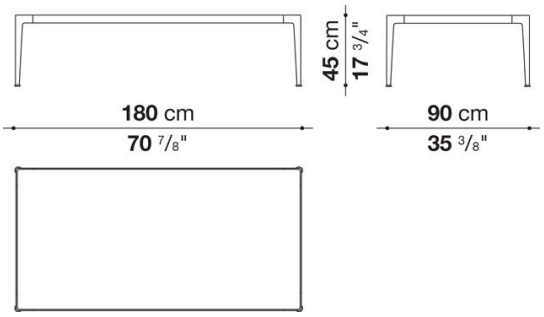

N.B. / 注意事項

天板：オーク（グレー0378G、ブラック0381N、ライト0374C）、スモークオーク0370F、ブロンズダークミラーガラス0124R、
グロッシーユーカリプト0498E、マルキニアブラックマーブル0185P、マットカラーラホワイトマーブル0890M、
またはサハラノワールマーブル0940Sよりお選びください。
脚部：ピューター塗装0259V、またはブラッククローム塗装アルミニウム0170Mよりお選びください。

MIRTO INDOOR / ミルト インドア　B&B ITALIA

Rectangular small table cm 180B

		Oak	Smoked oak	Painted glass	Eucalypt	Marquinia Black Marble	Carrara white marble			
IMT180B_4E	180ローテーブル (ピューター)	1,208,900	1,248,500	1,228,700	1,536,700	1,720,400	1,760,000			
IMT180B_4C	180ローテーブル (ブラッククローム)	1,251,800	1,290,300	1,270,500	1,578,500	1,763,300	1,800,700			

IMT180B_4

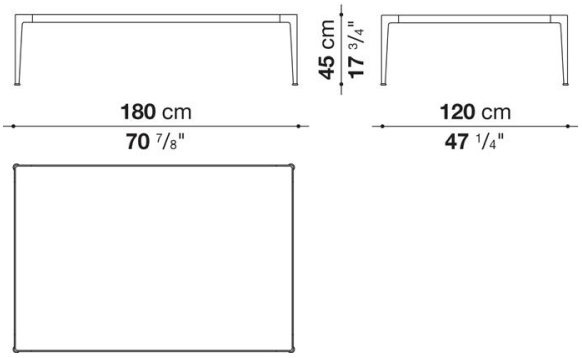

N.B. / 注意事項

天板：オーク（グレー0378G、ブラック0381N、ライト0374C）、スモークオーク0370F、ブロンズダークミラーガラス0124R、
グロッシーユーカリプト0498E、マルキニアブラックマーブル0185P、マットカラーラホワイトマーブル0890M、
またはサハラノワールマーブル0940Sよりお選びください。
脚部：ピューター塗装0259V、またはブラッククローム塗装アルミニウム0170Mよりお選びください。

MIRTO INDOOR / ミルト インドア

B&B ITALIA

Small table cm 55

		Painted glass	Marquinia Black Marble	Carrara white marble						
IMT54_E	54スモールテーブル (塗装仕上またはブラッシュド仕上)	239,800	427,900	440,000						
IMT54_C	54スモールテーブル (ブラッククローム仕上)	242,000	430,100	442,200						

IMT54

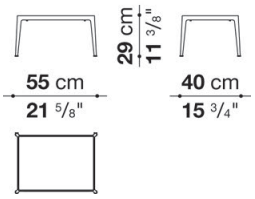

N.B. / 注意事項

天板：ブロンズダークミラーガラス0124R、マットマルキニアブラックマーブル0955M、または、マットカラーラホワイトマーブル0890Mよりお選びください。
脚部：ピューター塗装0259V、ブラッククローム塗装アルミニウム0170M、または、ブライトポリッシュドアルミニウム0189Aよりお選びください。

MIRTO INDOOR / ミルト インドア

B&B ITALIA

Small table cm 55(tall)

		Painted glass	Marquinia Black Marble	Carrara white marble						
IMT55_5E	55スモールテーブル (塗装仕上またはブラッシュド仕上)	260,700	446,600	459,800						
IMT55_5C	55スモールテーブル (ブラッククローム仕上)	265,100	449,900	463,100						

IMT55_5

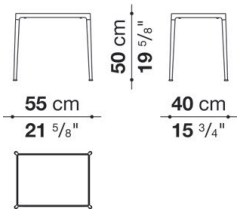

N.B. / 注意事項

天板：ブロンズダークミラーガラス0124R、マットマルキニアブラックマーブル0955M、または、マットカラーラホワイトマーブル0890Mよりお選びください。
脚部：ピューター塗装0259V、ブラッククローム塗装アルミニウム0170M、または、ブライトポリッシュドアルミニウム0189Aよりお選びください。

MIRTO INDOOR / ミルト インドア

B&B ITALIA

Ottoman cm55, one colour available

		B (ファブリック)	A (ファブリック)	E (ファブリック)	S (ファブリック)	L (ファブリック)	M (ファブリック)	BETA (レザー)	ALFA GAMMA (レザー)	K (レザー)
IMP54_E	55オットマン(塗装仕上またはブラッシュド仕上)	**333,300**	**336,600**	**341,000**	**346,500**	**355,300**	**385,000**	**385,000**	**393,800**	**429,000**
IMP54_C	55オットマン (ブラッククローム仕上)	**335,500**	**339,900**	**344,300**	**349,800**	**358,600**	**388,300**	**388,300**	**397,100**	**431,200**
追加カバー										
IMP54RK	55オットマン	**27,500**	**30,800**	**34,100**	**39,600**	**47,300**	**73,700**	**73,700**	**81,400**	**112,200**

IMP54

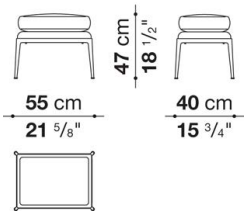

N.B. / 注意事項

脚部：ピューター塗装0259V、ブラッククローム塗装アルミニウム0170M、または、ブライトポリッシュドアルミニウム0189Aよりお選びください。

※レザーKランクは、KASIA,KOTOよりお選びください。