BULL

展示使用品

IMAGE PHOTO

品番	カテゴリ	仕様 / 張地	数量
TBU190	Bench	SERRA153	1
		0378G Grey oak	
定価1台あたり(税込)			¥630,300

TECHNICAL DRAWING

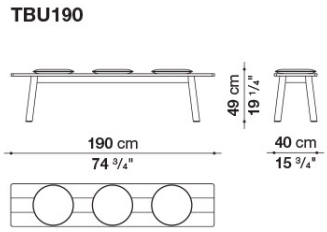

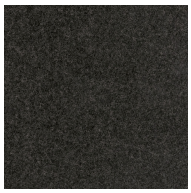

SERRA153

脚部

0378G Grey oak

在庫品は予告なく完売となることもございます。ご検討の際は在庫確認をお願い致します。
表示価格は2023年3月現在の税込価格です。
印刷と実際の商品とは若干見え方が違う場合がございます。

CARATOS

IMAGE PHOTO

品番	カテゴリ	仕様 / 張地	数量
PCA135	Bench	KASIA330	1
定価1台あたり(税込)			¥902,000

TECHNICAL DRAWING

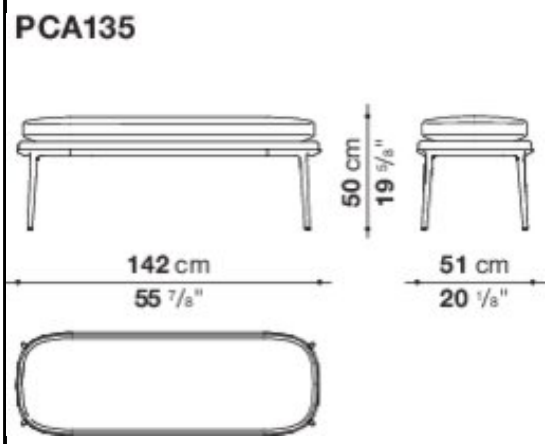

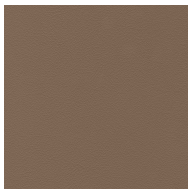

KASIA330

脚部

0252G Graphite painted

在庫品は予告なく完売となることもございます。ご検討の際は在庫確認をお願い致します。
表示価格は2023年3月現在の税込価格です。
印刷と実際の商品とは若干見え方が違う場合がございます。

CARATOS

B&B ITALIA MAXALTO

IMAGE PHOTO

品番	カテゴリ	仕様 / 張地	数量
PCA135	Bench	KASIA257	2
		0252G Graphite painted	
定価1台あたり(税込)			**¥902,000**

TECHNICAL DRAWING

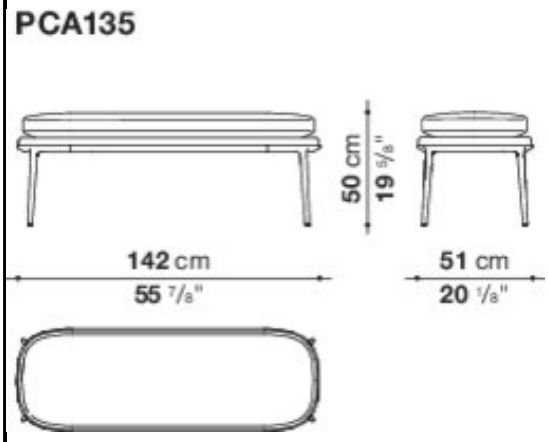

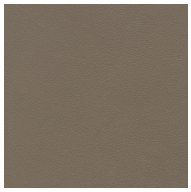

KASIA257

0252G Graphite painted

在庫品は予告なく完売となることもございます。ご検討の際は在庫確認をお願い致します。
表示価格は2023年3月現在の税込価格です。
印刷と実際の商品とは若干見え方が違う場合がございます。

PATHOS

展示使用品

IMAGE PHOTO

品番	カテゴリ	仕様 / 張地	数量
SMP6	Bench	KORA150	1
		0110M Bright chromed	
定価1台あたり(税込)			**¥915,200**

TECHNICAL DRAWING

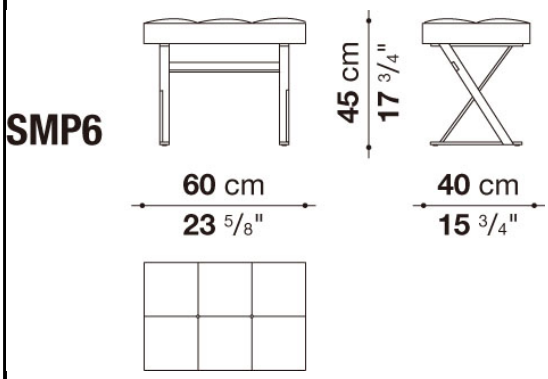

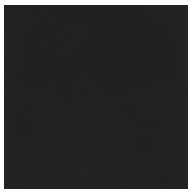

KORA150

脚部

0110M Bright chromed

在庫品は予告なく完売となることもございます。ご検討の際は在庫確認をお願い致します。
表示価格は2023年3月現在の税込価格です。
印刷と実際の商品とは若干見え方が違う場合がございます。

SELLA

展示使用品

IMAGE PHOTO

品番	カテゴリ	仕様 / 張地	数量
ACP10	Bench	0381N Black oak	1
		KORA280	
定価1台あたり(税込)			¥363,000

TECHNICAL DRAWING

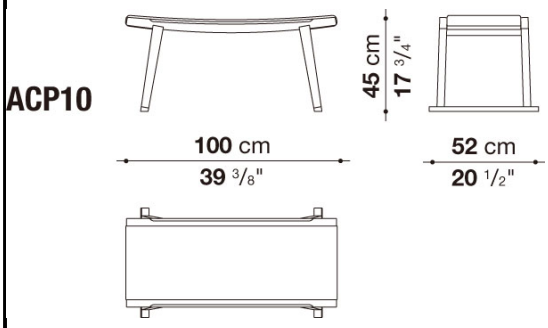

0381N Black oak

KORA280

在庫品は予告なく完売となることもございます。ご検討の際は在庫確認をお願い致します。
表示価格は2023年3月現在の税込価格です。
印刷と実際の商品とは若干見え方が違う場合がございます。