GLI SCACCHI

展示使用品

IMAGE PHOTO

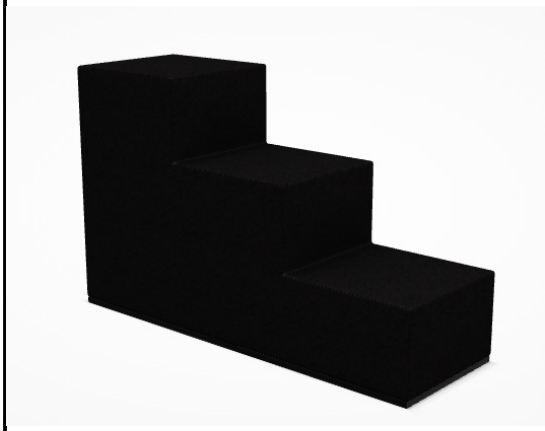

品番	カテゴリ	仕様 / 張地	数量
SA90_CA	Service element	KANU150	1
定価1台あたり(税込)			¥749,100

TECHNICAL DRAWING

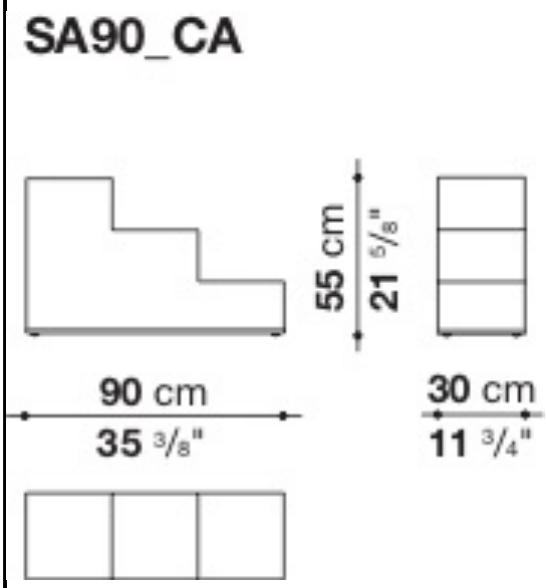

KANU150

ベースフレーム

0170M Painted black chrome

在庫品は予告なく完売となることもございます。ご検討の際は在庫確認をお願い致します。
表示価格は2023年3月現在の税込価格です。
印刷と実際の商品とは若干見え方が違う場合がございます。

GLI SCACCHI

展示使用品

IMAGE PHOTO

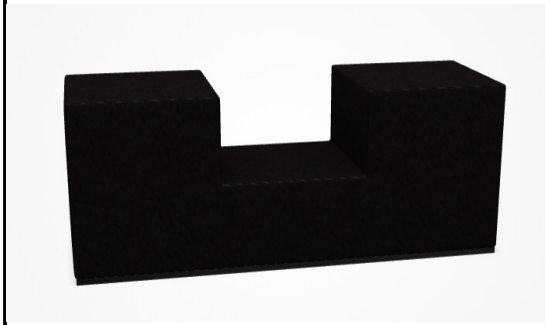

品番	カテゴリ	仕様 / 張地	数量
SA90_TO	Service element	KANU150	1
定価1台あたり(税込)			¥691,900

TECHNICAL DRAWING

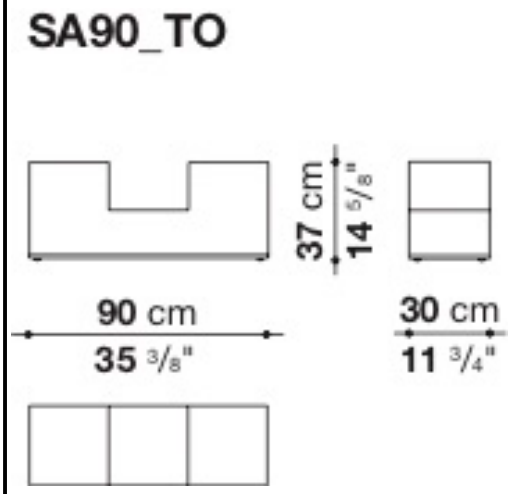

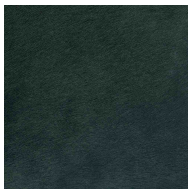

KANU150

ベースフレーム

0170M Painted black chrome

在庫品は予告なく完売となることもございます。ご検討の際は在庫確認をお願い致します。
表示価格は2023年3月現在の税込価格です。
印刷と実際の商品とは若干見え方が違う場合がございます。

MADISON

展示使用品あり

IMAGE PHOTO

品番	カテゴリ	仕様 / 張地	数量
MS142Q	Square mirror	0759R Rosy bronze painted	2
		0830B Bronze mirror	
定価1台あたり(税込)			¥629,200

TECHNICAL DRAWING

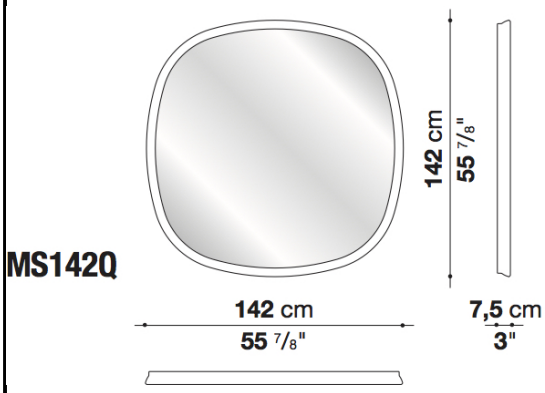

0759R Rosy bronze painted

0830B Bronze mirror

在庫品は予告なく完売となることもございます。ご検討の際は在庫確認をお願い致します。
表示価格は2023年3月現在の税込価格です。
印刷と実際の商品とは若干見え方が違う場合がございます。

MADISON

展示使用品

IMAGE PHOTO

品番	カテゴリ	仕様 / 張地	数量
MS162	Rectangular mirror	0174B Bronzed nickel painted	1
		0895G Grey mirror	
定価1台あたり(税込)			**¥518,100**

TECHNICAL DRAWING

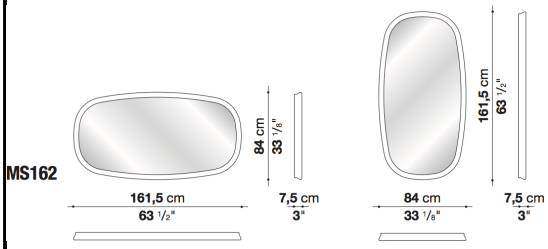

0174B Bronzed nickel painted

0895G Grey mirror

在庫品は予告なく完売となることもございます。ご検討の際は在庫確認をお願い致します。
表示価格は2023年3月現在の税込価格です。
印刷と実際の商品とは若干見え方が違う場合がございます。

MADISON

B&B ITALIA MAXALTO

IMAGE PHOTO

品番	カテゴリ	仕様 / 張地	数量
MS142Q	Mirror	0174B Bronzed nickel painted	1
		0895G Grey mirror	
定価1台あたり(税込)			**¥629,200**

TECHNICAL DRAWING

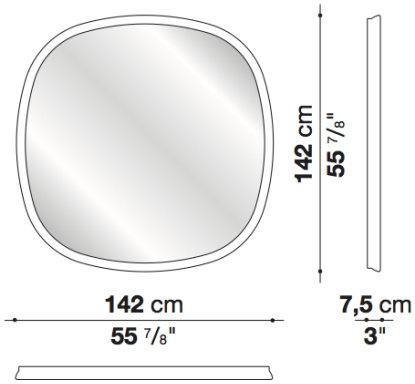

MS142Q

0174B Bronzed nickel painted

0895G Grey mirror

在庫品は予告なく完売となることもございます。ご検討の際は在庫確認をお願い致します。
表示価格は2023年3月現在の税込価格です。
印刷と実際の商品とは若干見え方が違う場合がございます。

MADISON

IMAGE PHOTO

品番	カテゴリ	仕様 / 張地	数量
MS162	Mirror	0759R Rosy bronze painted	1
		0830B Bronze mirror	
定価1台あたり(税込)			**¥518,100**

TECHNICAL DRAWING

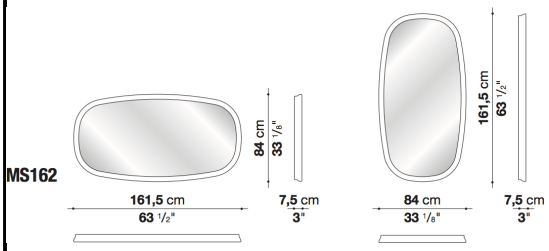

0759R Rosy bronze painted

0830B Bronze mirror

在庫品は予告なく完売となることもございます。ご検討の際は在庫確認をお願い致します。
表示価格は2023年3月現在の税込価格です。
印刷と実際の商品とは若干見え方が違う場合がございます。

PATHOS'13

展示使用品

IMAGE PHOTO

品番	カテゴリ	仕様 / 張地	数量
SMCE8B	Service element	9907L Anthracite	1
定価1台あたり(税込)			**¥707,300**

TECHNICAL DRAWING

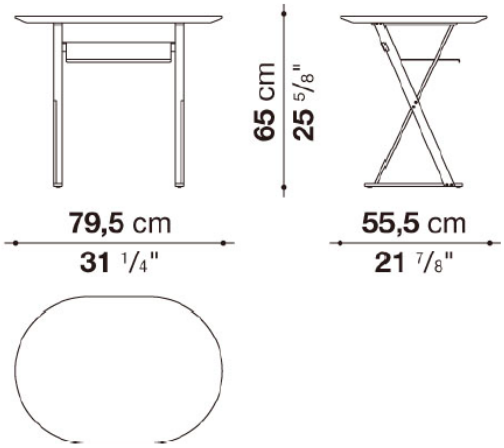

9907L Anthracite

0174B Bronzed Nickel Painted

在庫品は予告なく完売となることもございます。ご検討の際は在庫確認をお願い致します。
表示価格は2023年3月現在の税込価格です。
印刷と実際の商品とは若干見え方が違う場合がございます。