TECHNICAL SPECIFICATIONS / 技術情報：

フレーム	無垢木材、木製パーティクルボード突板 、ハニカムコア合板
ベースフレーム	鋼材
脚部アジャスター	鋼材及びプラスチック材

Storage unit with 2 hinged doors cm 100 (Wood internal frame)

		Oak	Natural wenge								
ACAN1	100ローストレージ（塗装仕上）	**1,590,600**	**1,799,600**								
ACAN1_CL	100ローストレージ（クローム仕上）	**1,684,100**	**1,889,800**								
ACAN2	100ハイストレージ（塗装仕上）	**1,666,500**	**1,899,700**								
ACAN2_CL	100ハイストレージ（クローム仕上）	**1,758,900**	**1,992,100**								
オプション											
ACRP1	シェルフ 84.4 x 44 x 4cm	**112,200**	**115,500**								
ACRC1	ドロワー(アッパーシェルフ付) 88.5 x 44 x 25.5cm	**279,400**	**283,800**								

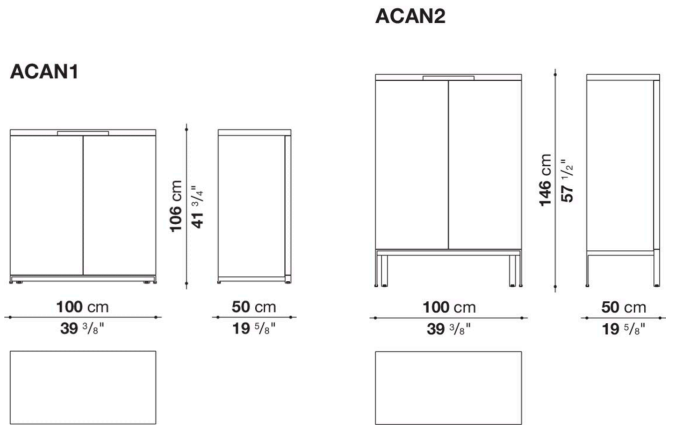

N.B. / 注意事項

フレーム：オーク（グレー0378G、ライト0374C、ブラック0381N）またはナチュラルウェンゲ0414Wよりお選びください。
脚部：ブロンズニッケル塗装0174B、ブラック塗装スチール0150L、またはクロームスチール0110Mよりお選びください。

＊オプションにて、シェルフ（ACRP1）、ドロワー（ACRC1）をお選びいただけます。
＊ドアは、270°まで開放することができます。
＊ユニット内部は、フレームと同仕上げとなります。

Storage unit with 2 hinged doors cm 120 (Wood internal frame)

		Oak	Natural wenge
ACAN3	120ローストレージ (塗装仕上)	**1,788,600**	**2,049,300**
ACAN3_CL	120ローストレージ (クローム仕上)	**1,874,400**	**2,141,700**
ACAN4	120ハイストレージ (塗装仕上)	**1,855,700**	**2,152,700**
ACAN4_CL	120ハイストレージ (クローム仕上)	**1,949,200**	**2,245,100**
オプション			
ACRP2	シェルフ 108.4 x 54 x 4cm	**127,600**	**130,900**
ACRC2	ドロワー(アッパーシェルフ付) 108.5 x 54 x 25.5cm	**312,400**	**316,800**

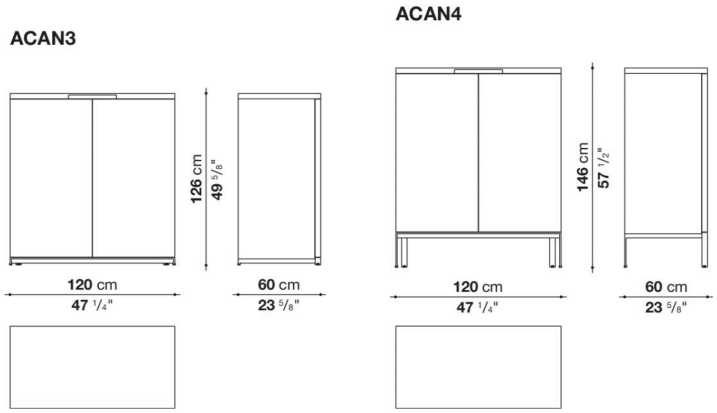

N.B. / 注意事項

フレーム：オーク (グレー0378G、ライト0374C、ブラック0381N) またはナチュラルウェンゲ0414Wよりお選びください。
脚部：ブロンズニッケル塗装0174B、ブラック塗装スチール0150L、またはクロームスチール0110Mよりお選びください。

* オプションにて、シェルフ (ACRP2)、ドロワー (ACRC2) をお選びいただけます。
  シェルフは、ケーブルフラップの有無をお選びください。
* ドアは、270°まで開放することができます。
* ユニット内部は、フレームと同仕上げとなります。

Sideboard with 2 hinged doors and drawers cm 280 (Wood internal frame)

		Oak	Natural wenge
ACCR1	280サイドボード (塗装仕上)	**2,520,100**	**2,797,300**
ACCR1_CL	280サイドボード (クローム仕上)	**2,625,700**	**2,902,900**
オプション			
ACRE3	プルアウトトレイ 68 x 54 x 25.5 cm	**222,200**	**233,200**

ACCR1

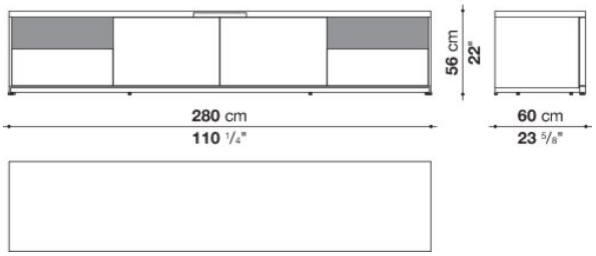

N.B. / 注意事項

フレーム：オーク (グレー0378G、ライト0374C、ブラック0381N) またはナチュラルウェンゲ0414Wよりお選びください。
脚部：ブロンズニッケル塗装0174B、ブラック塗装スチール0150L、またはクロームスチール0110Mよりお選びください。

* オプションにて、中央収納部分にプルアウトトレイ (ACRE3) をお選びいただけます。
* ドアは180°まで開放することができます。
* ユニット内部は、フレームと同仕上げとなります。

Storage unit with 2 hinged doors cm 100 (Glossy internal frame)

		Glossy	Oak	White oak rough cut	Natural wenge						
ACAN1M	100ローストレージ (塗装仕上)		**1,600,500**	**1,775,400**	**1,775,400**						
ACAN1M_CL	100ローストレージ (クローム仕上)		**1,691,800**	**1,867,800**	**1,867,800**						
ACAN2M	100ハイストレージ (塗装仕上)		**1,675,300**	**1,876,600**	**1,876,600**						
ACAN2M_CL	100ハイストレージ (クローム仕上)		**1,767,700**	**1,969,000**	**1,969,000**						
オプション											
ACRP1M	シェルフ 88.4 x 44 x 4cm	**129,800**									
ACRC1M	ドロワー(アッパーシェルフ付) 88.5 x 44 x 25.5cm	**283,800**									

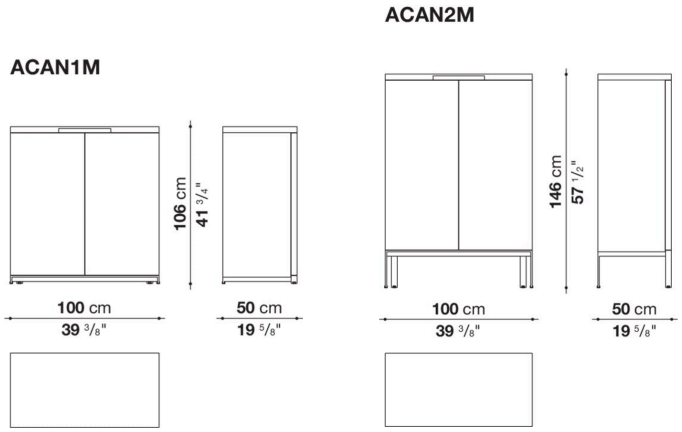

N.B. / 注意事項

フレーム：オーク (グレー0378G、ライト0374C、ブラック0381N) 、ホワイトオークラフカット0354B、または、ナチュラルウェンゲ0414Wよりお選びください。
ユニット内部：オーク・ ナチュラルウェンゲの場合は、グロッシーブリックレッド3755L、ホワイトオークラフカットの場合は、グロッシータバコ4232Lとなります。
脚部：ブロンズニッケル塗装0174B、ブラック塗装スチール0150L、またはクロームスチール0110Mよりお選びください。

＊オプションにて、シェルフ (ACRP1M) 、ドロワー (ACRC1M) をお選びいただけます。
＊ドアは、270°まで開放することができます。

MIDA / ミダ

MAXALTO

Storage unit with 2 hinged doors cm 120 (Glossy internal frame)

		Glossy	Oak	White oak rough cut	Natural wenge						
ACAN3M	120ローストレージ (塗装仕上)		**1,788,600**	**2,021,800**	**2,021,800**						
ACAN3M_CL	120ローストレージ (クローム仕上)		**1,881,000**	**2,113,100**	**2,113,100**						
ACAN4M	120ハイストレージ (塗装仕上)		**1,867,800**	**2,129,600**	**2,129,600**						
ACAN4M_CL	120ハイストレージ (クローム仕上)		**1,960,200**	**2,223,100**	**2,223,100**						
オプション											
ACRP2M	シェルフ 108.4 x 54 x 4cm	**147,400**									
ACRC2M	ドロワー、アッパーシェルフ 108.5 x 54 x 25.5cm	**315,700**									

ACAN3M

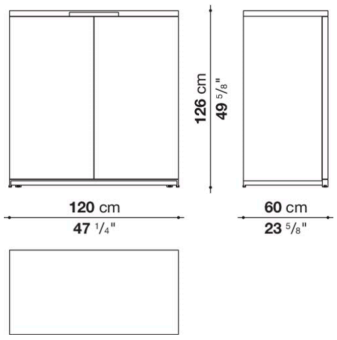

ACAN4M

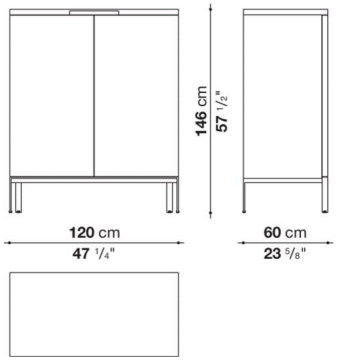

N.B. / 注意事項

フレーム：オーク (グレー0378G、ライト0374C、ブラック0381N) 、ホワイトオークラフカット0354B、または、ナチュラルウェンゲ0414Wよりお選びください。
ユニット内部：オーク・ ナチュラルウェンゲの場合は、グロッシーブリックレッド3755L、ホワイトオークラフカットの場合は、グロッシータバコ4232Lとなります。
脚部：ブロンズニッケル塗装0174B、ブラック塗装スチール0150L、またはクロームスチール0110Mよりお選びください。

＊オプションにて、シェルフ (ACRP2M) 、ドロワー (ACRC2M) をお選びいただけます。
＊ドアは、270°まで開放することができます。

MIDA / ミダ

MAXALTO

Sideboard with 2 hinged doors and drawers cm 280 (Glossy internal frame)

		Oak	White oak rough cut	Natural wenge							
ACCR1M	280サイドボード (塗装仕上)	2,770,900	2,992,000	2,992,000							
ACCR1M_CL	280サイドボード (クローム仕上)	2,876,500	3,097,600	3,097,600							
オプション											
ACRE3	プルアウトトレイ 68 x 54 x 25.5 cm	222,200	233,200	233,200							

ACCR1M

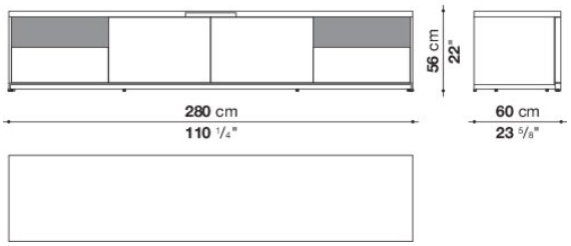

N.B. / 注意事項

フレーム：オーク (グレー0378G、ライト0374C、ブラック0381N) 、ホワイトオークラフカット0354B、または、ナチュラルウェンゲ0414Wよりお選びください。
ユニット内部：オーク· ナチュラルウェンゲの場合は、グロッシーブリックレッド3755L、ホワイトオークラフカットの場合は、グロッシータバコ4232Lとなります。
脚部：ブロンズニッケル塗装0174B、ブラック塗装スチール0150L、またはクロームスチール0110Mよりお選びください。

＊オプションにて、中央収納部分にプルアウトトレイ (ACRE3) をお選びいただけます。
＊ドアは180°まで開放することができます。