ALLUREO' OUTDOOR

展示使用品

IMAGE PHOTO

品番	カテゴリ	仕様 / 張地	数量
OA225T_6G	Table	0237G Grey cement	1
定価1台あたり(税込)			**¥2,000,900**

TECHNICAL DRAWING

OA225T_6G

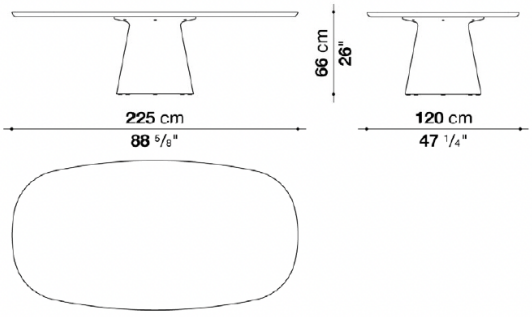

0237G Grey cement

0613T Glossy dove grey stoneware

在庫品は予告なく完売となることもございます。ご検討の際は在庫確認をお願い致します。
表示価格は2023年3月現在の税込価格です。
印刷と実際の商品とは若干見え方が違う場合がございます。

AYANA

展示使用品

IMAGE PHOTO

品番	カテゴリ	仕様 / 張地	数量
TAY230	Table	0408S Serpentino stone	1
		0456T Natural teakwood	
TAY230F	Waterproof cover cloth		1
SET価格(税込)			**¥1,336,500**

SET3139

TECHNICAL DRAWING

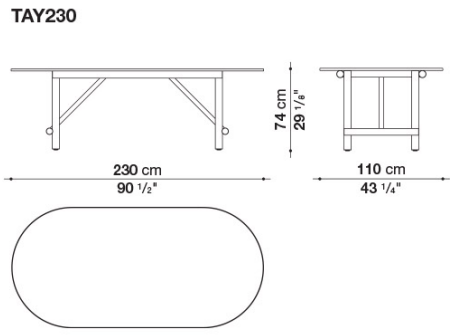

天板

0408S Serpentino stone

脚部

0456T Natural teakwood

在庫品は予告なく完売となることもございます。ご検討の際は在庫確認をお願い致します。
表示価格は2023年3月現在の税込価格です。
印刷と実際の商品とは若干見え方が違う場合がございます。

COSMOS OUTDOOR

展示使用品

IMAGE PHOTO

品番	カテゴリ	仕様 / 張地	数量
OTC90Q_1	Table	0355N Anthracite stoneware	2
		0427S Sage painted	
定価1台あたり(税込)			**¥488,400**

TECHNICAL DRAWING

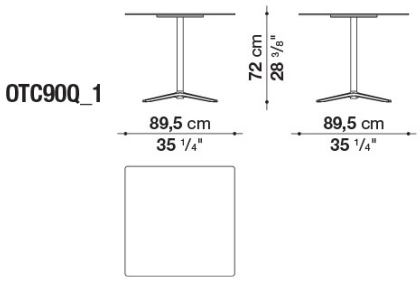

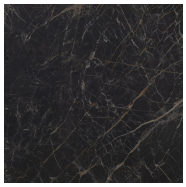

0355N Anthracite stoneware

脚部

0427S Sage painted

在庫品は予告なく完売となることもございます。ご検討の際は在庫確認をお願い致します。
表示価格は2023年3月現在の税込価格です。
印刷と実際の商品とは若干見え方が違う場合がございます。

COSMOS OUTDOOR

展示使用品あり

IMAGE PHOTO

品番	カテゴリ	仕様 / 張地	数量
OTC90R_1	Table	0355N Anthracite stoneware	5
		0236B Anthracite painted	
定価1台あたり(税込)			**¥459,800**

TECHNICAL DRAWING

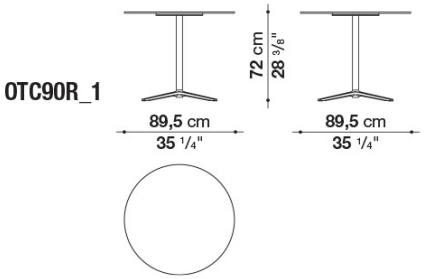

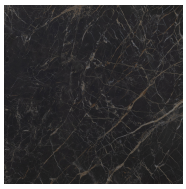

0355N Anthracite stoneware

脚部

0236B Anthracite painted

在庫品は予告なく完売となることもございます。ご検討の際は在庫確認をお願い致します。
表示価格は2023年3月現在の税込価格です。
印刷と実際の商品とは若干見え方が違う場合がございます。

PUSHPAM

展示使用品

B&B ITALIA MAXALTO

IMAGE PHOTO

品番	カテゴリ	仕様 / 張地	数量
TF100RA	Table	0159B White cement	2
定価1台あたり(税込)			**¥433,400**

TECHNICAL DRAWING

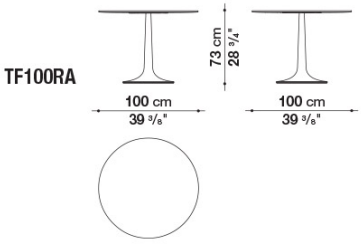

0159B White cement

在庫品は予告なく完売となることもございます。ご検討の際は在庫確認をお願い致します。
表示価格は2023年3月現在の税込価格です。
印刷と実際の商品とは若干見え方が違う場合がございます。

MIRTO OUTDOOR

IMAGE PHOTO

品番	カテゴリ	仕様 / 張地	数量
MI160TG	Table	0301B Calacatta white porcela	1
		0380T Dove grey painted	
定価1台あたり(税込)			**¥1,015,300**

TECHNICAL DRAWING

MI160TG

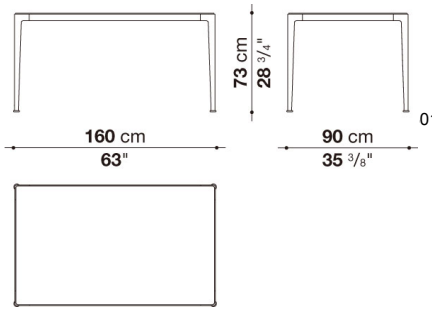

01B Calacatta white porcelain stoneware

0380T Dove grey painted

在庫品は予告なく完売となることもございます。ご検討の際は在庫確認をお願い致します。
表示価格は2023年3月現在の税込価格です。
印刷と実際の商品とは若干見え方が違う場合がございます。

MIRTO OUTDOOR

展示使用品

IMAGE PHOTO

品番	カテゴリ	仕様 / 張地	数量
MI160TG	Table	0301B Calacatta white porcela	1
		0236B Anthracite painted	
定価1台あたり(税込)			**¥1,015,300**

TECHNICAL DRAWING

MI160TG

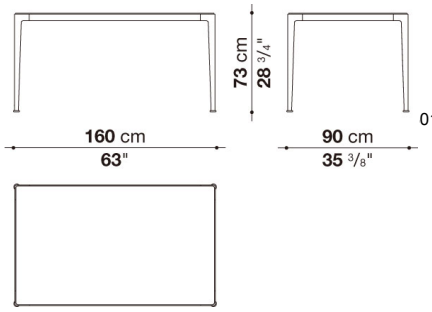

01B Calacatta white porcelain stoneware

0236B Anthracite painted

在庫品は予告なく完売となることもございます。ご検討の際は在庫確認をお願い致します。
表示価格は2023年3月現在の税込価格です。
印刷と実際の商品とは若干見え方が違う場合がございます。

MIRTO OUTDOOR

展示使用品

IMAGE PHOTO

品番	カテゴリ	仕様 / 張地	数量
TMO222_6	Table	0703A Enamelled lava stone v	1
		0750A Clay painted aluminium	
定価1台あたり(税込)			**¥1,532,300**

TECHNICAL DRAWING

TMO222_6

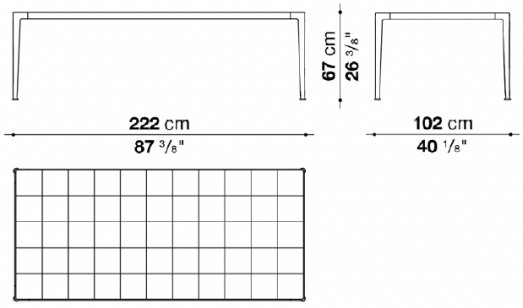

0703A Enamelled lava stone
with clay decoration

0750A Clay painted aluminium

在庫品は予告なく完売となることもございます。ご検討の際は在庫確認をお願い致します。
表示価格は2023年3月現在の税込価格です。
印刷と実際の商品とは若干見え方が違う場合がございます。

MIRTO OUTDOOR

展示使用品

B&B ITALIA MAXALTO

IMAGE PHOTO

品番	カテゴリ	仕様 / 張地	数量
MI200_4L	Table	0405I Brushed Irokowood	1
		0186V White painted	
定価1台あたり(税込)			**¥866,800**

TECHNICAL DRAWING

MI200_4L

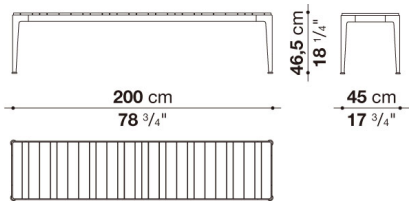

0405I Brushed Irokowood

脚部

0186V White painted

在庫品は予告なく完売となることもございます。ご検討の際は在庫確認をお願い致します。
表示価格は2023年3月現在の税込価格です。
印刷と実際の商品とは若干見え方が違う場合がございます。

MIRTO OUTDOOR

展示使用品

B&B ITALIA MAXALTO

IMAGE PHOTO

品番	カテゴリ	仕様 / 張地	数量
MI200_6L	Table	0405I Brushed Irokowood	1
		0186V White painted	
定価1台あたり(税込)			**¥881,100**

TECHNICAL DRAWING

MI200_6L

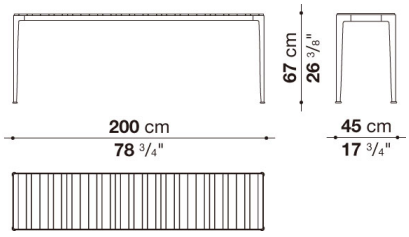

0405I Brushed Irokowood

脚部

0186V White painted

在庫品は予告なく完売となることもございます。ご検討の際は在庫確認をお願い致します。
表示価格は2023年3月現在の税込価格です。
印刷と実際の商品とは若干見え方が違う場合がございます。

MIRTO OUTDOOR

展示使用品

IMAGE PHOTO

品番	カテゴリ	仕様 / 張地	数量
TMO162_6	Console	0406V Enamelled lava stone v	1
		0427S sage painted	
TMO162_6F	Waterproof cover cloth		1
SET価格(税込)			**¥904,200**

SET3222

TECHNICAL DRAWING

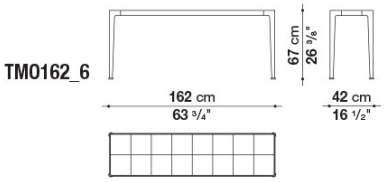

/ Enamelled lava stone with sage d

脚部

0427S sage painted

在庫品は予告なく完売となることもございます。ご検討の際は在庫確認をお願い致します。
表示価格は2023年3月現在の税込価格です。
印刷と実際の商品とは若干見え方が違う場合がございます。

MIRTO OUTDOOR

展示使用品

IMAGE PHOTO

品番	カテゴリ	仕様 / 張地	数量
MI150_6G	Console	0301B Calacatta white porcela	1
		0380T Dove grey painted	
定価1台あたり(税込)			**¥727,100**

TECHNICAL DRAWING

MI150_6G

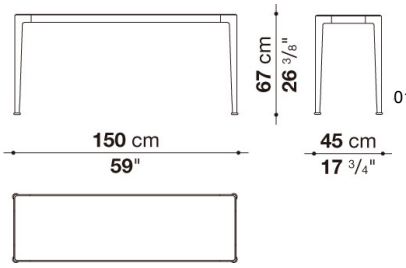

01B Calacatta white porcelain ston

脚部

0380T Dove grey painted

在庫品は予告なく完売となることもございます。ご検討の際は在庫確認をお願い致します。
表示価格は2023年3月現在の税込価格です。
印刷と実際の商品とは若干見え方が違う場合がございます。

AWA OUTDOOR

展示使用品

IMAGE PHOTO

品番	カテゴリ	仕様 / 張地	数量
TA1	Round small table cm φ42.5	0101G White cristalplant Outdoor	2
定価1台あたり(税込)			**¥279,400**

TECHNICAL DRAWING

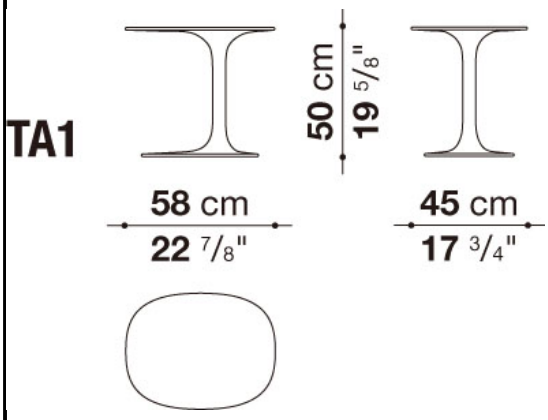

0101G White cristalplant Outdoor

在庫品は予告なく完売となることもございます。ご検討の際は在庫確認をお願い致します。
表示価格は2023年3月現在の税込価格です。
印刷と実際の商品とは若干見え方が違う場合がございます。

BUTTERFLY

展示使用品

IMAGE PHOTO

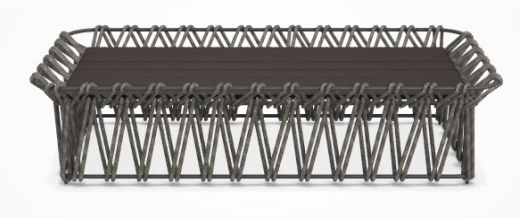

品番	カテゴリ	仕様 / 張地	数量
BT15	Small Table	0430L Thermo-treated ash	1
		0612T Tortora polyethylene	
定価1台あたり(税込)			**¥643,500**

TECHNICAL DRAWING

BT15

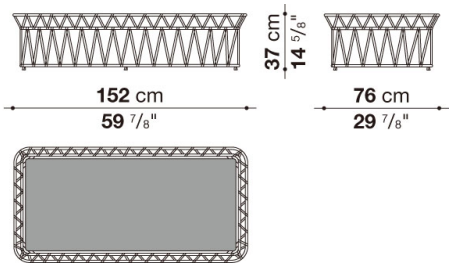

0430L Thermo-treated ash

フレーム

0612T Tortora polyethylene

在庫品は予告なく完売となることもございます。ご検討の際は在庫確認をお願い致します。
表示価格は2023年3月現在の税込価格です。
印刷と実際の商品とは若干見え方が違う場合がございます。

BUTTERFLY

展示使用品

B&B ITALIA MAXALTO

IMAGE PHOTO

品番	カテゴリ	仕様 / 張地	数量
BT15	Low table	0900M Natural carrara white	1
		0612T Tortora interlacing	
BT15F_N	Waterproof cover cloth		1
SET価格(税込)			**¥690,800**

SET3159

TECHNICAL DRAWING

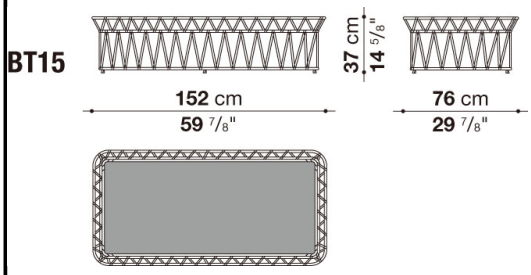

天板

0900M Natural carrara white

フレーム

0612T Tortora interlacing

在庫品は予告なく完売となることもございます。ご検討の際は在庫確認をお願い致します。
表示価格は2023年3月現在の税込価格です。
印刷と実際の商品とは若干見え方が違う場合がございます。

BOREA

展示使用品あり

IMAGE PHOTO

品番	カテゴリ	仕様 / 張地	数量
TBE4	Round small table cm φ42.5	0097B Ocean blue lava stone	6
		0236B Anthracite	
定価1台あたり(税込)			**¥324,500**

TECHNICAL DRAWING

TBE4

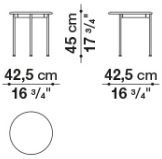

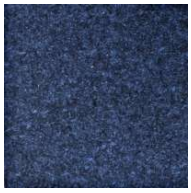

0097B Ocean blue lava stone

フレーム

0236B Anthracite

在庫品は予告なく完売となることもございます。ご検討の際は在庫確認をお願い致します。
表示価格は2023年3月現在の税込価格です。
印刷と実際の商品とは若干見え方が違う場合がございます。

BOREA

展示使用品あり

IMAGE PHOTO

品番	カテゴリ	仕様 / 張地	数量
TBE8	Small table	0097B Ocean blue lava stone	2
		0236B Anthracite painted	
定価1台あたり(税込)			**¥788,700**

TECHNICAL DRAWING

TBE8

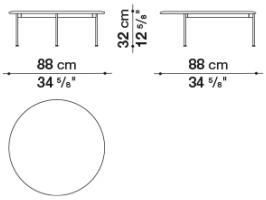

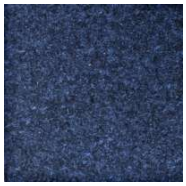

天板

0097B Ocean blue lava stone

フレーム

0236B Anthracite painted

在庫品は予告なく完売となることもございます。ご検討の際は在庫確認をお願い致します。
表示価格は2023年3月現在の税込価格です。
印刷と実際の商品とは若干見え方が違う場合がございます。

BOREA

展示使用品

IMAGE PHOTO

品番	カテゴリ	仕様 / 張地	数量
TBE8	Small table	0032A Clay enamelled lava st	1
		0380T Dove grey painted	
定価1台あたり(税込)			**¥788,700**

TECHNICAL DRAWING

TBE8

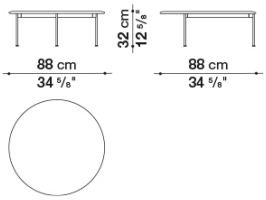

天板

0032A Clay enamelled lava stone

フレーム

0380T Dove grey painted

在庫品は予告なく完売となることもございます。ご検討の際は在庫確認をお願い致します。
表示価格は2023年3月現在の税込価格です。
印刷と実際の商品とは若干見え方が違う場合がございます。

BOREA

展示使用品

IMAGE PHOTO

品番	カテゴリ	仕様 / 張地	数量
TBE6	Small table	0032A Clay enamelled lava st	1
		0380T Dove grey painted	
定価1台あたり(税込)			**¥474,100**

TECHNICAL DRAWING

TBE6

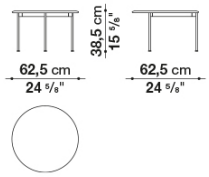

天板

0032A Clay enamelled lava stone

フレーム

0380T Dove grey painted

在庫品は予告なく完売となることもございます。ご検討の際は在庫確認をお願い致します。
表示価格は2023年3月現在の税込価格です。
印刷と実際の商品とは若干見え方が違う場合がございます。

BOREA

展示使用品

IMAGE PHOTO

品番	カテゴリ	仕様 / 張地	数量
TBE6	Small table	0032A Clay lava stone	1
		0750A Clay	
定価1台あたり(税込)			**¥474,100**

TECHNICAL DRAWING

TBE6

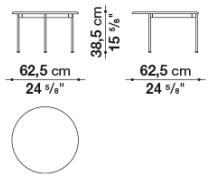

天板

0032A Clay lava stone

フレーム

0750A Clay

在庫品は予告なく完売となることもございます。ご検討の際は在庫確認をお願い致します。
表示価格は2023年3月現在の税込価格です。
印刷と実際の商品とは若干見え方が違う場合がございます。

BOREA

IMAGE PHOTO

品番	カテゴリ	仕様 / 張地	数量
TBE6	Small table	0032A Clay enamelled lava s	1
		0236B Anthracite painted	
定価1台あたり(税込)			**¥474,100**

TECHNICAL DRAWING

TBE6

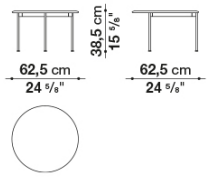

天板

0032A Clay enamelled lava stone

フレーム

0236B Anthracite painted

在庫品は予告なく完売となることもございます。ご検討の際は在庫確認をお願い致します。
表示価格は2023年3月現在の税込価格です。
印刷と実際の商品とは若干見え方が違う場合がございます。

BOREA

展示使用品

B&B ITALIA MAXALTO

IMAGE PHOTO

品番	カテゴリ	仕様 / 張地	数量
TBE6	Small table	0097B Ocean blue enamelled	1
		0236B Anthracite painted	
定価1台あたり(税込)			**¥474,100**

TECHNICAL DRAWING

TBE6

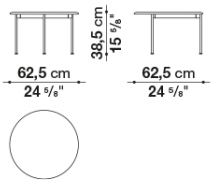

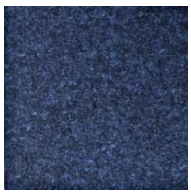

0097B Ocean blue enamelled
lava stone

0236B Anthracite painted

在庫品は予告なく完売となることもございます。ご検討の際は在庫確認をお願い致します。
表示価格は2023年3月現在の税込価格です。
印刷と実際の商品とは若干見え方が違う場合がございます。

BOREA

展示使用品

IMAGE PHOTO

品番	カテゴリ	仕様 / 張地	数量
TBE6	Small table	0057S Sage enamelled lava s	1
		0236B Anthracite painted	
定価1台あたり(税込)			**¥474,100**

TECHNICAL DRAWING

TBE6

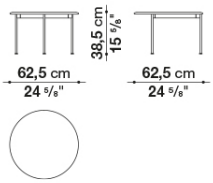

0057S Sage enamelled lava stone

0236B Anthracite painted

在庫品は予告なく完売となることもございます。ご検討の際は在庫確認をお願い致します。
表示価格は2023年3月現在の税込価格です。
印刷と実際の商品とは若干見え方が違う場合がございます。

CANASTA '13

展示使用品あり

B&B ITALIA MAXALTO

IMAGE PHOTO

品番	カテゴリ	仕様 / 張地	数量
PCNC80	Small table	0280P Dove grey polyethylen	2
		0179A White painted	
定価1台あたり(税込)			**¥392,700**

TECHNICAL DRAWING

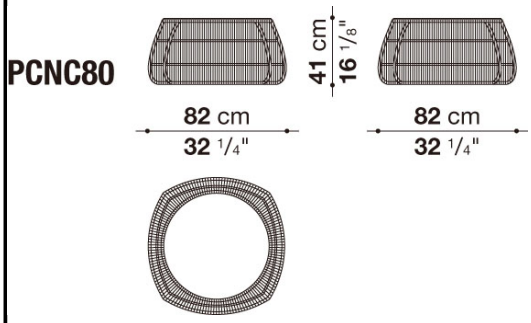

0280P Dove grey polyethylene

天板

0179A White painted

在庫品は予告なく完売となることもございます。ご検討の際は在庫確認をお願い致します。
表示価格は2023年3月現在の税込価格です。
印刷と実際の商品とは若干見え方が違う場合がございます。

COLOSSEO OUTDOOR

展示使用品

IMAGE PHOTO

品番	カテゴリ	仕様 / 張地	数量
OCL40T	Small table	0302A Clay stoneware	1
定価1台あたり(税込)			**¥179,300**

TECHNICAL DRAWING

OCL40T

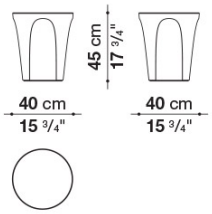

0302A Clay stoneware

在庫品は予告なく完売となることもございます。ご検討の際は在庫確認をお願い致します。
表示価格は2023年3月現在の税込価格です。
印刷と実際の商品とは若干見え方が違う場合がございます。

COLOSSEO OUTDOOR

展示使用品

IMAGE PHOTO

品番	カテゴリ	仕様 / 張地	数量
OCL45T	Small table	0416S Sage	1
定価1台あたり(税込)			**¥198,000**

TECHNICAL DRAWING

OCL45T

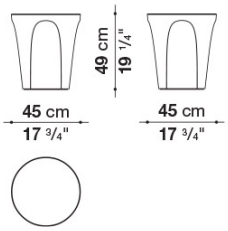

0416S Sage

在庫品は予告なく完売となることもございます。ご検討の際は在庫確認をお願い致します。
表示価格は2023年3月現在の税込価格です。
印刷と実際の商品とは若干見え方が違う場合がございます。

FAT-FAT OUTDOOR

展示使用品あり

B&B ITALIA MAXALTO

IMAGE PHOTO

品番	カテゴリ	仕様 / 張地	数量
OTF92G	Small table	0355N Anthracite stoneware	4
		0236B Anthracite painted	
定価1台あたり(税込)			**¥404,800**

TECHNICAL DRAWING

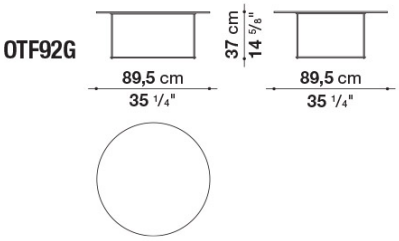

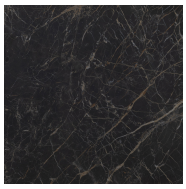

0355N Anthracite stoneware

脚部

0236B Anthracite painted

在庫品は予告なく完売となることもございます。ご検討の際は在庫確認をお願い致します。
表示価格は2023年3月現在の税込価格です。
印刷と実際の商品とは若干見え方が違う場合がございます。

FAT-FAT OUTDOOR

展示使用品あり

IMAGE PHOTO

品番	カテゴリ	仕様 / 張地	数量
OTF62G	Small table	0355N Anthracite stoneware	4
		0236B Anthracite painted	
定価1台あたり(税込)			**¥300,300**

TECHNICAL DRAWING

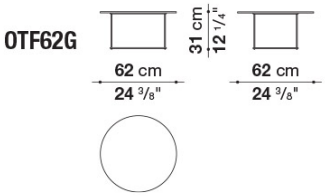

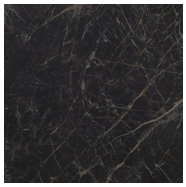

0355N Anthracite stoneware

脚部

0236B Anthracite painted

在庫品は予告なく完売となることもございます。ご検討の際は在庫確認をお願い致します。
表示価格は2023年3月現在の税込価格です。
印刷と実際の商品とは若干見え方が違う場合がございます。

FAT-FAT OUTDOOR

展示使用品

B&B ITALIA MAXALTO

IMAGE PHOTO

品番	カテゴリ	仕様 / 張地	数量
OTF62A	Small table	0236B Anthracite painted	2
定価1台あたり(税込)			**¥223,300**

TECHNICAL DRAWING

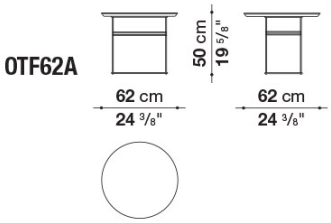

0236B Anthracite painted

脚部

0236B Anthracite painted

在庫品は予告なく完売となることもございます。ご検討の際は在庫確認をお願い致します。
表示価格は2023年3月現在の税込価格です。
印刷と実際の商品とは若干見え方が違う場合がございます。

FAT-FAT OUTDOOR

展示使用品

IMAGE PHOTO

品番	カテゴリ	仕様 / 張地	数量
OTF62	Small table	0236B Anthracite painted	1
定価1台あたり(税込)			**¥195,800**

TECHNICAL DRAWING

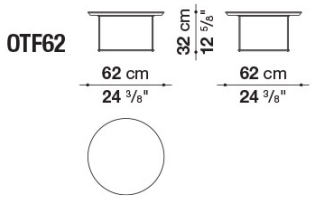

0236B Anthracite painted

在庫品は予告なく完売となることもございます。ご検討の際は在庫確認をお願い致します。
表示価格は2023年3月現在の税込価格です。
印刷と実際の商品とは若干見え方が違う場合がございます。

FAT-FAT OUTDOOR

展示使用品

IMAGE PHOTO

品番	カテゴリ	仕様 / 張地	数量
OTF92G	Small table	0266B White statuary porcela	1
		0380T Tortora painted	
定価1台あたり(税込)			**¥404,800**

TECHNICAL DRAWING

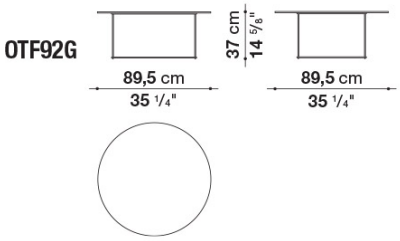

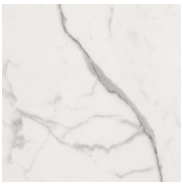

266B White statuary porcelain stone

脚部

0380T Tortora painted

在庫品は予告なく完売となることもございます。ご検討の際は在庫確認をお願い致します。
表示価格は2023年3月現在の税込価格です。
印刷と実際の商品とは若干見え方が違う場合がございます。

FAT-FAT OUTDOOR

展示使用品

B&B ITALIA MAXALTO

IMAGE PHOTO

品番	カテゴリ	仕様 / 張地	数量
OTF62G	Small table	0266B White statuary porcela	1
		0380T Tortora painted	
定価1台あたり(税込)			**¥300,300**

TECHNICAL DRAWING

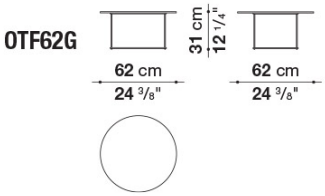

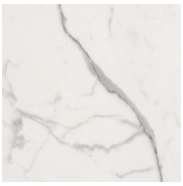

266B White statuary porcelain stone

脚部

0380T Tortora painted

在庫品は予告なく完売となることもございます。ご検討の際は在庫確認をお願い致します。
表示価格は2023年3月現在の税込価格です。
印刷と実際の商品とは若干見え方が違う場合がございます。

FAT-FAT OUTDOOR

展示使用品

IMAGE PHOTO

品番	カテゴリ	仕様 / 張地	数量
OTF62G	Small table	0266B White statuary porcela	1
		0750A Clay painted steel	
定価1台あたり(税込)			**¥300,300**

TECHNICAL DRAWING

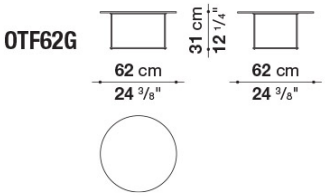

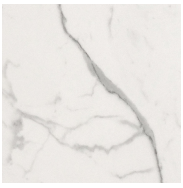

266B White statuary porcelain stone

脚部

0750A Clay painted steel

在庫品は予告なく完売となることもございます。ご検討の際は在庫確認をお願い致します。
表示価格は2023年3月現在の税込価格です。
印刷と実際の商品とは若干見え方が違う場合がございます。

FAT-FAT OUTDOOR

展示使用品

IMAGE PHOTO

品番	カテゴリ	仕様 / 張地	数量
OTF42G	Small table	0266B White statuary porcela	1
		0380T Tortora painted	
定価1台あたり(税込)			**¥210,100**

TECHNICAL DRAWING

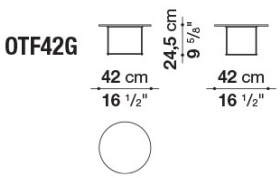

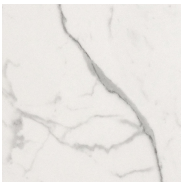

266B White statuary porcelain stone

脚部

0380T Tortora painted

在庫品は予告なく完売となることもございます。ご検討の際は在庫確認をお願い致します。
表示価格は2023年3月現在の税込価格です。
印刷と実際の商品とは若干見え方が違う場合がございます。

FAT-FAT OUTDOOR

展示使用品

IMAGE PHOTO

品番	カテゴリ	仕様 / 張地	数量
OTF42G	Small table	0266B White statuary porcela	1
		0236B Anthracite painted	
定価1台あたり(税込)			**¥210,100**

TECHNICAL DRAWING

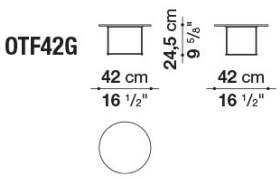

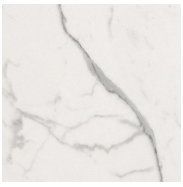

266B White statuary porcelain stone

脚部

0236B Anthracite painted

在庫品は予告なく完売となることもございます。ご検討の際は在庫確認をお願い致します。
表示価格は2023年3月現在の税込価格です。
印刷と実際の商品とは若干見え方が違う場合がございます。

FAT-FAT OUTDOOR

展示使用品

IMAGE PHOTO

品番	カテゴリ	仕様 / 張地	数量
OTF42G	Small table	0266B White statuary porcela	1
		0750A Clay painted steel	
定価1台あたり(税込)			**¥210,100**

TECHNICAL DRAWING

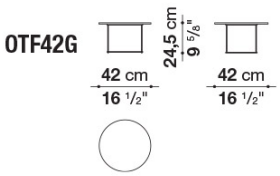

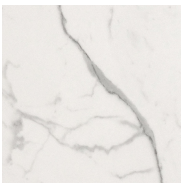

:66B White statuary porcelain stone

脚部

0750A Clay painted steel

在庫品は予告なく完売となることもございます。ご検討の際は在庫確認をお願い致します。
表示価格は2023年3月現在の税込価格です。
印刷と実際の商品とは若干見え方が違う場合がございます。

GIO

展示使用品

IMAGE PHOTO

品番	カテゴリ	仕様 / 張地	数量
TGO6	Small Table	0492T Antique grey teakwood	1
定価1台あたり(税込)			**¥145,200**

TECHNICAL DRAWING

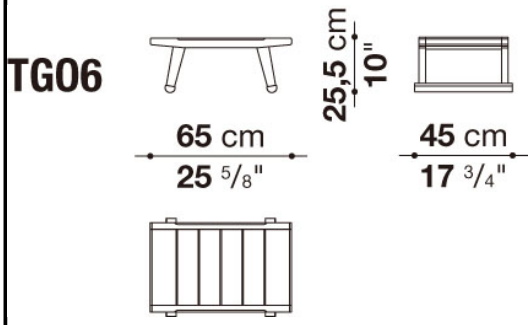

0492T Antique grey teakwood

在庫品は予告なく完売となることもございます。ご検討の際は在庫確認をお願い致します。
表示価格は2023年3月現在の税込価格です。
印刷と実際の商品とは若干見え方が違う場合がございます。

GIO

IMAGE PHOTO

品番	カテゴリ	仕様 / 張地	数量
TGO6	Small table	0492T Grey teakwood	1
TG06F_N	Waterproof cover cloth		1
SET価格(税込)			**¥179,300**

SET3169

TECHNICAL DRAWING

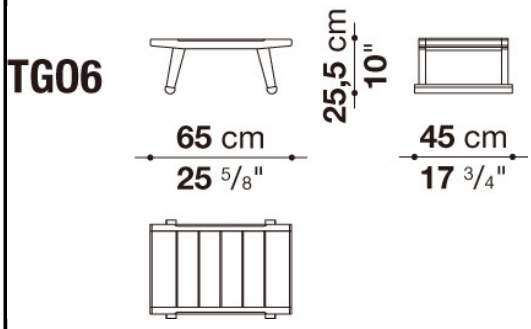

0492T Grey teakwood

在庫品は予告なく完売となることもございます。ご検討の際は在庫確認をお願い致します。
表示価格は2023年3月現在の税込価格です。
印刷と実際の商品とは若干見え方が違う場合がございます。

MIRTO OUTDOOR

展示使用品

B&B ITALIA MAXALTO

IMAGE PHOTO

品番	カテゴリ	仕様 / 張地	数量
MI55_5	Small table	0186V White painted	1
定価1台あたり(税込)			**¥123,200**

TECHNICAL DRAWING

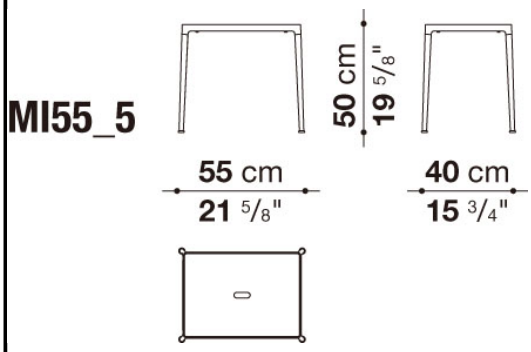

0186V White painted

在庫品は予告なく完売となることもございます。ご検討の際は在庫確認をお願い致します。
表示価格は2023年3月現在の税込価格です。
印刷と実際の商品とは若干見え方が違う場合がございます。

NOOCH

展示使用品

B&B ITALIA MAXALTO

IMAGE PHOTO

品番	カテゴリ	仕様 / 張地	数量
TNH95Q	Small table	0408S Serpentine stone	2
		0319G Graphite semi-glossy p	
定価1台あたり(税込)			**¥843,700**

TECHNICAL DRAWING

TNH95Q

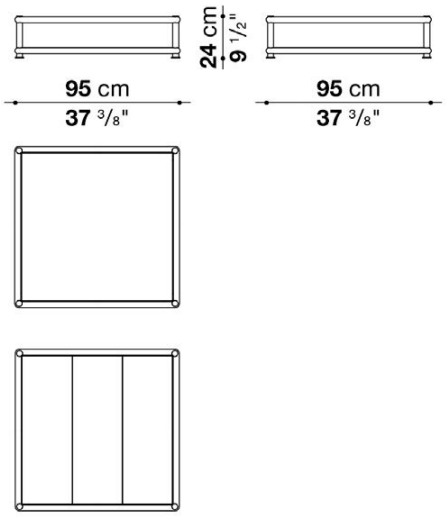

0408S Serpentine stone

0319G Graphite semi-glossy painted

在庫品は予告なく完売となることもございます。ご検討の際は在庫確認をお願い致します。
表示価格は2023年3月現在の税込価格です。
印刷と実際の商品とは若干見え方が違う場合がございます。

SPOOL OUTDOOR

展示使用品あり

IMAGE PHOTO

品番	カテゴリ	仕様 / 張地	数量
OS40T	Small table	0613T Dove grey	3
定価1台あたり(税込)			¥257,400

TECHNICAL DRAWING

OS40T

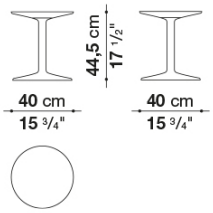

0613T Dove grey

在庫品は予告なく完売となることもございます。ご検討の際は在庫確認をお願い致します。
表示価格は2023年3月現在の税込価格です。
印刷と実際の商品とは若干見え方が違う場合がございます。

SPOOL OUTDOOR

展示使用品

IMAGE PHOTO

品番	カテゴリ	仕様 / 張地	数量
OS40T	Small table	0245B Glossy white	1
定価1台あたり(税込)			**¥257,400**

TECHNICAL DRAWING

OS40T

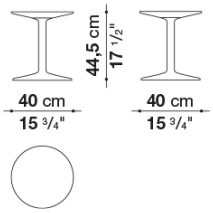

0245B Glossy white

在庫品は予告なく完売となることもございます。ご検討の際は在庫確認をお願い致します。
表示価格は2023年3月現在の税込価格です。
印刷と実際の商品とは若干見え方が違う場合がございます。

SPOOL OUTDOOR

IMAGE PHOTO

品番	カテゴリ	仕様 / 張地	数量
OS40T	Small table	0892B Glossy ocean blue sto	1
定価1台あたり(税込)			**¥257,400**

TECHNICAL DRAWING

OS40T

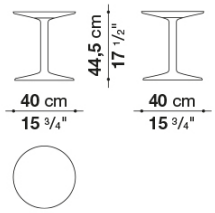

0892B Glossy ocean blue stonewa

在庫品は予告なく完売となることもございます。ご検討の際は在庫確認をお願い致します。
表示価格は2023年3月現在の税込価格です。
印刷と実際の商品とは若干見え方が違う場合がございます。

SPOOL OUTDOOR

IMAGE PHOTO

品番	カテゴリ	仕様 / 張地	数量
OS40T	Small table	0784A Glossy clay stoneware	1
定価1台あたり(税込)			**¥257,400**

TECHNICAL DRAWING

OS40T

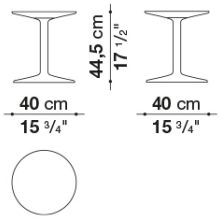

0784A Glossy clay stoneware

在庫品は予告なく完売となることもございます。ご検討の際は在庫確認をお願い致します。
表示価格は2023年3月現在の税込価格です。
印刷と実際の商品とは若干見え方が違う場合がございます。

SPOOL OUTDOOR

展示使用品あり

IMAGE PHOTO

品番	カテゴリ	仕様 / 張地	数量
OS40T	Small table	0841S Glossy sage stoneware	2
	定価1台あたり(税込)		¥257,400

TECHNICAL DRAWING

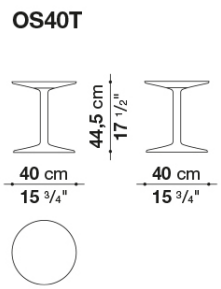

0841S Glossy sage stoneware

在庫品は予告なく完売となることもございます。ご検討の際は在庫確認をお願い致します。
表示価格は2023年3月現在の税込価格です。
印刷と実際の商品とは若干見え方が違う場合がございます。