# AYANA / アヤナ

OUTDOOR

Naoto Fukasawa / 深澤 直人

TECHNICAL SPECIFICATIONS / 技術情報：

| | |
|---|---|
| フレーム | 無垢材 |
| 天板 | サーペンタインストーン |
| 脚部先端 | 熱可塑性プラスチック |
| 防水カバー | 片面にポリウレタンコーティングが施されたポリエステル合成繊維 |

## AYANA / アヤナ　OUTDOOR

### Table cm 230

| | | STONE | | | | | | | | | |
|---|---|---|---|---|---|---|---|---|---|---|---|
| TAY230 | テーブル | 1,520,200 | | | | | | | | | |
| オプション | | | | | | | | | | | |
| TAY230F | 防水カバー | | 102,300 | | | | | | | | |

**TAY230**

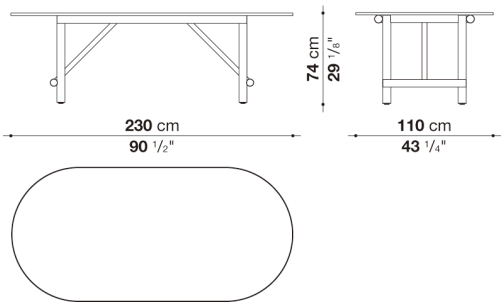


N.B. / 注意事項

天板：サーペンタインストーン0408S、脚部：ナチュラルチークウッド0456Tとなります。
※防水カバーのご使用を推奨しております。

## AYANA / アヤナ　OUTDOOR

### Small table cm 180

| | | STONE | | | | | | | | | |
|---|---|---|---|---|---|---|---|---|---|---|---|
| TAY180 | スモールテーブル | 1,047,200 | | | | | | | | | |
| オプション | | | | | | | | | | | |
| TAY180F | 防水カバー | | 73,700 | | | | | | | | |

**TAY180**

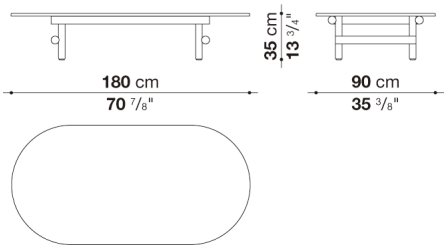


N.B. / 注意事項

天板：サーペンタインストーン0408S、脚部：ナチュラルチークウッド0456Tとなります。
※防水カバーのご使用を推奨しております。