ERICA Modular / エリカ モジュラー

OUTDOOR

design Antonio Citterio / アントニオ· チッテリオ

TECHNICAL SPECIFICATIONS / 技術情報：

フレーム	ダイキャストアルミニウム押出材、ポリエステル粉体塗装仕上げ
バッククッション	PET再生ポリエステルファイバー、撥水性ポリエステルファイバーカバー
シートクッション	成形ポリウレタン、PET再生ポリエステルファイバー、撥水性ポリエステルファイバーカバー
座面スラット	ポリプロピレン、グラスファイバー
編み込みロープ	ポリプロピレンファイバー
脚部先端	熱可塑性プラスチック
防水カバー	片面にポリウレタンコーティングが施されたポリエステル合成繊維
表面張地	アウトドア仕様限定ファブリック

ERICA Modular / エリカ モジュラー

OUTDOOR

Sofa cm 230

		B (ファブリック)	A (ファブリック)	E (ファブリック)	S (ファブリック)	L (ファブリック)					
CE230	230ソファフレーム (ダブグレー、アンスラサイト、オリーブブロンズ)						**1,559,800**				
CE230N	230ソファフレーム (クリームホワイト、アクアマリングリーン)						**1,559,800**				
CE190_9SE	シートクッション		**554,400**	**581,900**	**596,200**	**641,300**					
CE230_SC	バッククッション2個セット	**588,500**	**609,400**	**644,600**	**664,400**	**721,600**					
追加カバー											
CE190_9SERK	シートクッション		**160,600**	**188,100**	**202,400**	**245,300**					
CE230_SCRK	バッククッション2個セット	**119,900**	**139,700**	**176,000**	**193,600**	**250,800**					
オプション											
CE230F	防水カバー						**119,900**				

CE230

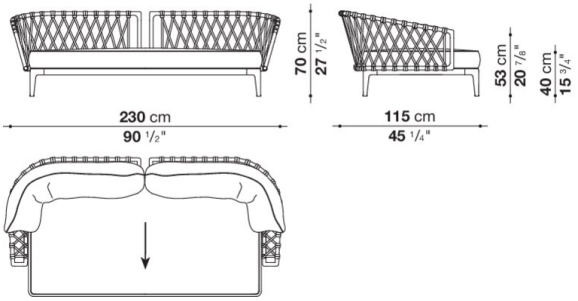

N.B. / 注意事項

フレーム(編み込み): ダブグレー(ダブグレー編み)0828T、アンスラサイト(アンスラサイト編み)0625G、
オリーブブロンズ(ヘイグリーン編み)0424B、クリームホワイト(ベージュ編み)0256B、アクアマリングリーン(ベージュ編み)0269Vより
お選びください。
パイピング(シートクッション・ バッククッション) : ナチュラル0082N、ブルー0095B、レッド0075R、クリームホワイト0041E、
ダークグレー0054G、アクアマリン0085A、ブリック0068Mよりお選びください。

＊シートクッション(CE190_9SE)、バッククッション(CE230_SC)は含まれておりません。別途お選びください。
＊より快適にご使用いただくために、ランバークッション、オプショナルクッションを追加されることをお勧めします。
＊防水カバーのご使用を推奨しております。
※矢印は、生地の方向を示しています。

ERICA Modular / エリカ モジュラー OUTDOOR

Central element cm 131

		B (ファブリック)	A (ファブリック)	E (ファブリック)	S (ファブリック)	L (ファブリック)					
CE131C	131センターソファフレーム (ダブグレー、アンスラサイト、オリーブブロンズ)						**938,300**				
CE131CN	131センターソファフレーム (クリームホワイト、アクアマリングリーン)						**938,300**				
CE130_9SE	シートクッション		**487,300**	**515,900**	**531,300**	**577,500**					
CE131C_SC	バッククッション	**237,600**	**245,300**	**259,600**	**267,300**	**290,400**					
追加カバー											
CE130_9SERK	シートクッション		**150,700**	**179,300**	**193,600**	**239,800**					
CE131C_SCRK	バッククッション	**59,400**	**67,100**	**81,400**	**89,100**	**112,200**					
オプション											
CE131CF	防水カバー						**103,400**				

CE131C

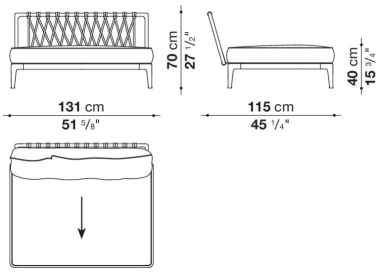

N.B. / 注意事項

フレーム(編み込み): ダブグレー(ダブグレー編み)0828T、アンスラサイト(アンスラサイト編み)0625G、
オリーブブロンズ(ヘイグリーン編み)0424B、クリームホワイト(ベージュ編み)0256B、アクアマリングリーン(ベージュ編み)0269Vより
お選びください。
パイピング(シートクッション・ バッククッション) : ナチュラル0082N、ブルー0095B、レッド0075R、クリームホワイト0041E、
ダークグレー0054G、アクアマリン0085A、ブリック0068Mよりお選びください。

＊シートクッション(CE130_9SE)、バッククッション(CE131C_SC)は含まれておりません。別途お選びください。
＊より快適にご使用いただくために、ランバークッション、オプショナルクッションを追加されることをお勧めします。
＊防水カバーのご使用を推奨しております。
※矢印は、生地の方向を示しています。

ERICA Modular / エリカ モジュラー

OUTDOOR

Central element cm 191

		B (ファブリック)	A (ファブリック)	E (ファブリック)	S (ファブリック)	L (ファブリック)					
CE191C	191センターソファフレーム (ダブグレー、アンスラサイト、オリーブブロンズ)						1,333,200				
CE191CN	191センターソファフレーム (クリームホワイト、アクアマリングリーン)						1,333,200				
CE190_9SE	シートクッション		554,400	581,900	596,200	641,300					
CE191C_SC	バッククッション2個セット	392,700	405,900	430,100	443,300	481,800					
追加カバー											
CE190_9SERK	シートクッション		160,600	188,100	202,400	245,300					
CE191C_SCRK	バッククッション2個セット	90,200	103,400	127,600	139,700	177,100					
オプション											
CE191CF	防水カバー						119,900				

CE191C

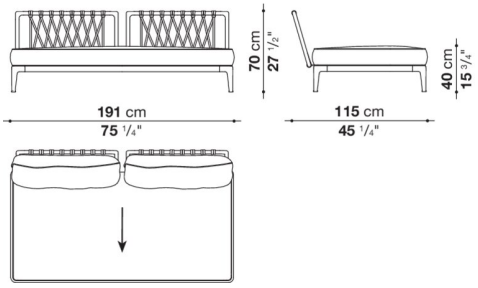

N.B. / 注意事項

フレーム(編み込み): ダブグレー(ダブグレー編み)0828T、アンスラサイト(アンスラサイト編み)0625G、
オリーブブロンズ(ヘイグリーン編み)0424B、クリームホワイト(ベージュ編み)0256B、アクアマリングリーン(ベージュ編み)0269Vより
お選びください。
パイピング(シートクッション・ バッククッション) : ナチュラル0082N、ブルー0095B、レッド0075R、クリームホワイト0041E、
ダークグレー0054G、アクアマリン0085A、ブリック0068Mよりお選びください。

＊シートクッション(CE190_9SE)、バッククッション(CE191C_SC)は含まれておりません。別途お選びください。
＊より快適にご使用いただくために、ランバークッション、オプショナルクッションを追加されることをお勧めします。
＊防水カバーのご使用を推奨しております。
※矢印は、生地の方向を示しています。

Left and right terminal element cm 150

		B (ファブリック)	A (ファブリック)	E (ファブリック)	S (ファブリック)	L (ファブリック)					
CE150S	150レフトターミナルソファフレーム(ダブグレー、アンスラサイト、オリーブブロンズ)						**1,026,300**				
CE150SN	150レフトターミナルソファフレーム(クリームホワイト、アクアマリングリーン)						**1,026,300**				
CE150D	150ライトターミナルソファフレーム(ダブグレー、アンスラサイト、オリーブブロンズ)						**1,026,300**				
CE150DN	150ライトターミナルソファフレーム(クリームホワイト、アクアマリングリーン)						**1,026,300**				
CE130_9SE	シートクッション		**487,300**	**515,900**	**531,300**	**577,500**					
CE150S_SC	レフトバッククッション	**328,900**	**341,000**	**361,900**	**371,800**	**405,900**					
CE150D_SC	ライトバッククッション	**328,900**	**341,000**	**361,900**	**371,800**	**405,900**					
追加カバー											
CE130_9SERK	シートクッション		**150,700**	**179,300**	**193,600**	**239,800**					
CE150S_SCRK	レフトバッククッション	**78,100**	**90,200**	**110,000**	**121,000**	**152,900**					
CE150D_SCRK	ライトバッククッション	**78,100**	**90,200**	**110,000**	**121,000**	**152,900**					
オプション											
CE150SF	レフト防水カバー						**106,700**				
CE150DF	ライト防水カバー						**106,700**				

CE150S **CE150D**

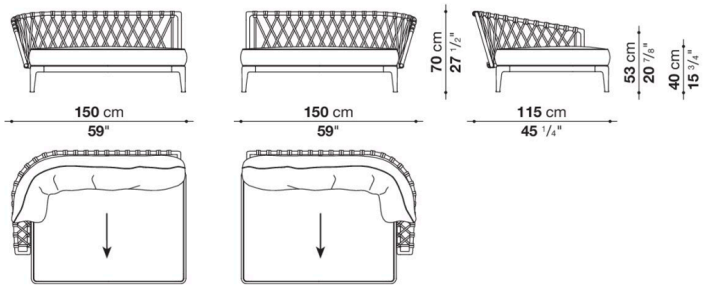

N.B. / 注意事項

フレーム(編み込み): ダブグレー(ダブグレー編み)0828T、アンスラサイト(アンスラサイト編み)0625G、
オリーブブロンズ(ヘイグリーン編み)0424B、クリームホワイト(ベージュ編み)0256B、アクアマリングリーン(ベージュ編み)0269Vより
お選びください。
パイピング(シートクッション・ バッククッション) : ナチュラル0082N、ブルー0095B、レッド0075R、クリームホワイト0041E、
ダークグレー0054G、アクアマリン0085A、ブリック0068Mよりお選びください。

＊シートクッション(CE130_9SE)、バッククッション(CE150S_SC,CE150D_SC)は含まれておりません。別途お選びください。
＊より快適にご使用いただくために、ランバークッション、オプショナルクッションを追加されることをお勧めします。
＊防水カバーのご使用を推奨しております。
※矢印は、生地の方向を示しています。

Left and right terminal element cm 210

		B (ファブリック)	A (ファブリック)	E (ファブリック)	S (ファブリック)	L (ファブリック)					
CE210S	210レフトターミナルソファフレーム(ダブグレー、アンスラサイト、オリーブブロンズ)						**1,446,500**				
CE210SN	210レフトターミナルソファフレーム(クリームホワイト、アクアマリングリーン)						**1,446,500**				
CE210D	210ライトターミナルソファフレーム(ダブグレー、アンスラサイト、オリーブブロンズ)						**1,446,500**				
CE210DN	210ライトターミナルソファフレーム(クリームホワイト、アクアマリングリーン)						**1,446,500**				
CE190_9SE	シートクッション		**554,400**	**581,900**	**596,200**	**641,300**					
CE210S_SC	レフトバッククッション2個セット	**489,500**	**507,100**	**537,900**	**553,300**	**596,200**					
CE210D_SC	ライトバッククッション2個セット	**489,500**	**507,100**	**537,900**	**553,300**	**601,700**					
追加カバー											
CE190_9SERK	シートクッション		**160,600**	**188,100**	**202,400**	**245,300**					
CE210S_SCRK	レフトバッククッション2個セット	**103,400**	**121,000**	**150,700**	**165,000**	**213,400**					
CE210D_SCRK	ライトバッククッション2個セット	**103,400**	**121,000**	**150,700**	**165,000**	**213,400**					
オプション											
CE210SF	レフト防水カバー						**119,900**				
CE210DF	ライト防水カバー						**119,900**				

CE210S

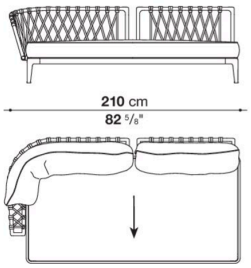

CE210D

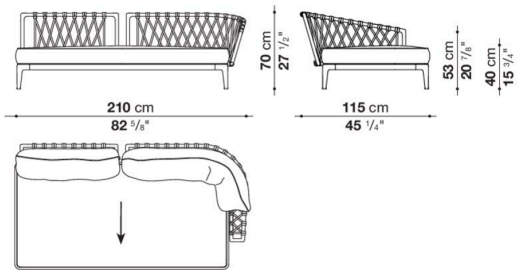

N.B. / 注意事項

フレーム(編み込み): ダブグレー(ダブグレー編み)0828T、アンスラサイト(アンスラサイト編み)0625G、
オリーブブロンズ(ヘイグリーン編み)0424B、クリームホワイト(ベージュ編み)0256B、アクアマリングリーン(ベージュ編み)0269Vより
お選びください。
パイピング(シートクッション・バッククッション) : ナチュラル0082N、ブルー0095B、レッド0075R、クリームホワイト0041E、
ダークグレー0054G、アクアマリン0085A、ブリック0068Mよりお選びください。

＊シートクッション(CE190_9SE)、バッククッション(CE210S_SC,CE210D_SC)は含まれておりません。別途お選びください。
＊より快適にご使用いただくために、ランバークッション、オプショナルクッションを追加されることをお勧めします。
＊防水カバーのご使用を推奨しております。
※矢印は、生地の方向を示しています。

ERICA Modular / エリカ モジュラー

OUTDOOR

Left and right terminal element cm 245

		B (ファブリック)	A (ファブリック)	E (ファブリック)	S (ファブリック)	L (ファブリック)					
CE245S	245レフトターミナルソファフレーム(ダブグレー、アンスラサイト、オリーブブロンズ)						**1,545,500**				
CE245SN	245レフトターミナルソファフレーム(クリームホワイト、アクアマリングリーン)						**1,545,500**				
CE245D	245レフトターミナルソファフレーム(ダブグレー、アンスラサイト、オリーブブロンズ)						**1,545,500**				
CE245DN	245レフトターミナルソファフレーム(クリームホワイト、アクアマリングリーン)						**1,545,500**				
CE226_9SE	シートクッション		**640,200**	**673,200**	**688,600**	**740,300**					
CE245S_SC	レフトバッククッション2個セット	**530,200**	**548,900**	**581,900**	**598,400**	**652,300**					
CE245D_SC	ライトバッククッション2個セット	**530,200**	**548,900**	**581,900**	**598,400**	**652,300**					
追加カバー											
CE226_9SERK	シートクッション		**180,400**	**211,200**	**227,700**	**277,200**					
CE245S_SCRK	レフトバッククッション2個セット	**114,400**	**133,100**	**165,000**	**181,500**	**233,200**					
CE245D_SCRK	ライトバッククッション2個セット	**114,400**	**133,100**	**165,000**	**181,500**	**233,200**					
オプション											
CE245SF	レフト防水カバー						**128,700**				
CE245DF	ライト防水カバー						**128,700**				

CE245S

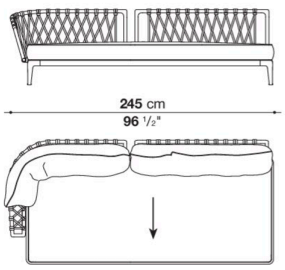

CE245D

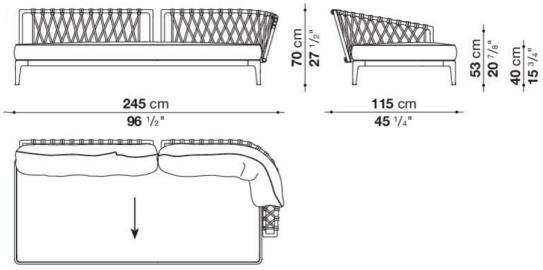

N.B. / 注意事項

フレーム(編み込み): ダブグレー(ダブグレー編み)0828T、アンスラサイト(アンスラサイト編み)0625G、
オリーブブロンズ(ヘイグリーン編み)0424B、クリームホワイト(ベージュ編み)0256B、アクアマリングリーン(ベージュ編み)0269Vより
お選びください。
パイピング(シートクッション・ バッククッション) : ナチュラル0082N、ブルー0095B、レッド0075R、クリームホワイト0041E、
ダークグレー0054G、アクアマリン0085A、ブリック0068Mよりお選びください。

＊シートクッション(CE226_9SE)、バッククッション(CE245S_SC,CE245D_SC)は含まれておりません。別途お選びください。
＊より快適にご使用いただくために、ランバークッション、オプショナルクッションを追加されることをお勧めします。
＊防水カバーのご使用を推奨しております。
※矢印は、生地の方向を示しています。

ERICA Modular / エリカ モジュラー

OUTDOOR

Terminal-corner element cm 264

		B (ファブリック)	A (ファブリック)	E (ファブリック)	S (ファブリック)	L (ファブリック)					
CE264TAS	264レフトターミナルコーナーソファフレーム (ダブグレー、アンスラサイト、オリーブブロンズ)						**1,644,500**				
CE264TASN	264レフトコーナーターミナルソファフレーム (クリームホワイト、アクアマリングリーン)						**1,644,500**				
CE264TAD	264ライトターミナルコーナーソファフレーム (ダブグレー、アンスラサイト、オリーブブロンズ)						**1,644,500**				
CE264TADN	264ライトコーナーターミナルソファフレーム (クリームホワイト、アクアマリングリーン)						**1,644,500**				
CE226_9SE	シートクッション		**640,200**	**673,200**	**688,600**	**740,300**					
CE264TAS_SC	レフトバッククッション2個セット	**645,700**	**665,500**	**699,600**	**716,100**	**770,000**					
CE264TAD_SC	ライトバッククッション2個セット	**645,700**	**665,500**	**699,600**	**716,100**	**770,000**					
追加カバー											
CE226_9SERK	シートクッション		**180,400**	**211,200**	**227,700**	**277,200**					
CE264TAS_SCRK	レフトバッククッション2個セット	**122,100**	**140,800**	**174,900**	**191,400**	**244,200**					
CE264TAD_SCRK	ライトバッククッション2個セット	**122,100**	**140,800**	**174,900**	**191,400**	**244,200**					
オプション											
CE264TASF	レフト防水カバー						**147,400**				
CE264TADF	ライト防水カバー						**147,400**				

CE264TAS **CE264TAD**

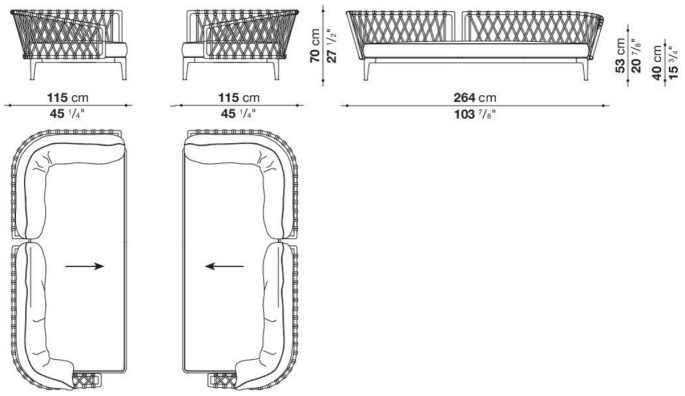

N.B. / 注意事項

フレーム(編み込み): ダブグレー(ダブグレー編み)0828T、アンスラサイト(アンスラサイト編み)0625G、
オリーブブロンズ(ヘイグリーン編み)0424B、クリームホワイト(ベージュ編み)0256B、アクアマリングリーン(ベージュ編み)0269Vより
お選びください。
パイピング(シートクッション・ バッククッション) : ナチュラル0082N、ブルー0095B、レッド0075R、クリームホワイト0041E、
ダークグレー0054G、アクアマリン0085A、ブリック0068Mよりお選びください。

＊シートクッション(CE226_9SE)、バッククッション(CE264TAS_SC,CE264TAD_SC)は含まれておりません。別途お選びください。
＊より快適にご使用いただくために、ランバークッション、オプショナルクッションを追加されることをお勧めします。
＊防水カバーのご使用を推奨しております。
※矢印は、生地の方向を示しています。

Left and right corner element cm 210

		B (ファブリック)	A (ファブリック)	E (ファブリック)	S (ファブリック)	L (ファブリック)					
CE210AS	210レフトコーナーエレメントフレーム (ダブグレー、アンスラサイト、オリーブブロンズ)						**1,456,400**				
CE210ASN	210レフトコーナーエレメントフレーム (クリームホワイト、アクアマリングリーン)						**1,456,400**				
CE210AD	210レフトコーナーエレメントフレーム (ダブグレー、アンスラサイト、オリーブブロンズ)						**1,456,400**				
CE210ADN	210レフトコーナーエレメントフレーム (クリームホワイト、アクアマリングリーン)						**1,456,400**				
CE190_9SE	シートクッション		**554,400**	**581,900**	**596,200**	**641,300**					
CE210AS_SC	レフトバッククッション2個セット	**503,800**	**522,500**	**553,300**	**568,700**	**618,200**					
CE210AD_SC	ライトバッククッション2個セット	**503,800**	**522,500**	**553,300**	**568,700**	**618,200**					
追加カバー											
CE190_9SERK	シートクッション		**160,600**	**188,100**	**202,400**	**245,300**					
CE210AS_SCRK	レフトバッククッション2個セット	**107,800**	**125,400**	**155,100**	**171,600**	**220,000**					
CE210AD_SCRK	ライトバッククッション2個セット	**107,800**	**125,400**	**155,100**	**171,600**	**220,000**					
オプション											
CE210ASF	レフト防水カバー						**141,900**				
CE210ADF	ライト防水カバー						**141,900**				

CE210AS **CE210AD**

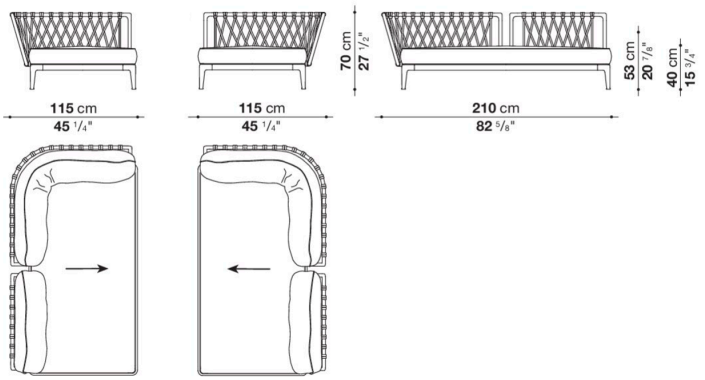

N.B. / 注意事項

フレーム(編み込み): ダブグレー(ダブグレー編み)0828T、アンスラサイト(アンスラサイト編み)0625G、
オリーブブロンズ(ヘイグリーン編み)0424B、クリームホワイト(ベージュ編み)0256B、アクアマリングリーン(ベージュ編み)0269Vより
お選びください。
パイピング(シートクッション・ バッククッション) : ナチュラル0082N、ブルー0095B、レッド0075R、クリームホワイト0041E、
ダークグレー0054G、アクアマリン0085A、ブリック0068Mよりお選びください。

＊シートクッション(CE190_9SE)、バッククッション(CE210AS_SC,CE210AD_SC)は含まれておりません。別途お選びください。
＊より快適にご使用いただくために、ランバークッション、オプショナルクッションを追加されることをお勧めします。
＊防水カバーのご使用を推奨しております。
※矢印は、生地の方向を示しています。

ERICA Modular / エリカ モジュラー

OUTDOOR

Left and right corner element cm 245

		B (ファブリック)	A (ファブリック)	E (ファブリック)	S (ファブリック)	L (ファブリック)					
CE245AS	245 レフトコーナーエレメント(ダブグレー、アンスラサ イト、オリーブブロンズ)						**1,555,400**				
CE245ASN	245 レフトコーナーエレメント(クリームホワイト、アクアマリングリーン)						**1,555,400**				
CE245AD	245 ライトコーナーエレメント(ダブグレー、アンスラサ イト、オリーブブロンズ)						**1,555,400**				
CE245ADN	245 ライトコーナーエレメント(クリームホワイト、アクアマリングリーン)						**1,555,400**				
CE226_9SE	シートクッション		**640,200**	**673,200**	**688,600**	**740,300**					
CE245AS_SC	レフトバッククッション2個セット	**544,500**	**564,300**	**597,300**	**614,900**	**668,800**					
CE245AD_SC	ライトバッククッション2個セット	**544,500**	**564,300**	**597,300**	**614,900**	**668,800**					
追加カバー											
CE226_9SERK	シートクッション		**180,400**	**211,200**	**227,700**	**277,200**					
CE245AS_SCRK	レフトバッククッション2個セット	**118,800**	**137,500**	**170,500**	**188,100**	**240,900**					
CE245AD_SCRK	ライトバッククッション2個セット	**118,800**	**137,500**	**170,500**	**188,100**	**240,900**					
オプション											
CE245ASF	レフト防水カバー						**154,000**				
CE245ADF	ライト防水カバー						**154,000**				

CE245AS **CE245AD**

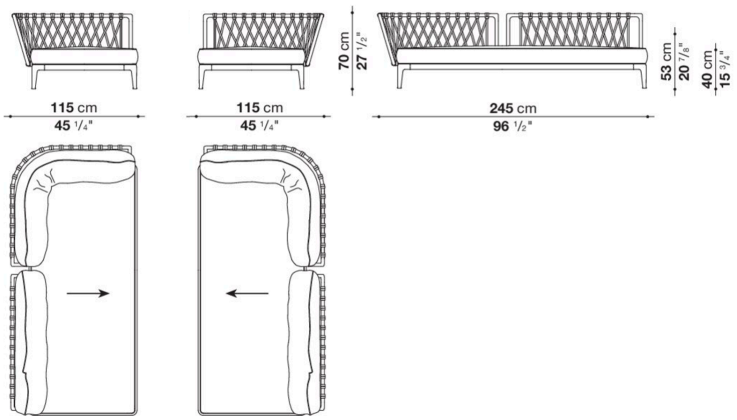

N.B. / 注意事項

フレーム(編み込み): ダブグレー(ダブグレー編み)0828T、アンスラサイト(アンスラサイト編み)0625G、
オリーブブロンズ(ヘイグリーン編み)0424B、クリームホワイト(ベージュ編み)0256B、アクアマリングリーン(ベージュ編み)0269Vより
お選びください。
バイピング(シートクッション・ バッククッション) : ナチュラル0082N、ブルー0095B、レッド0075R、クリームホワイト0041E、
ダークグレー0054G、アクアマリン0085A、ブリック0068Mよりお選びください。

＊シートクッション(CE226_9SE)、バッククッション(CE245AS_SC,CE245AD_SC)は含まれておりません。別途お選びください。
＊より快適にご使用いただくために、ランバークッション、オプショナルクッションを追加されることをお勧めします。
＊防水カバーのご使用を推奨しております。
※矢印は、生地の方向を示しています。

Chaise longue cm 150

		B (ファブリック)	A (ファブリック)	E (ファブリック)	S (ファブリック)	L (ファブリック)					
CE150L	150シェーズロングフレーム (ダブグレー、アンスラサイト、オリーブブロンズ)						**1,041,700**				
CE150LN	150シェーズロングフレーム (クリームホワイト、アクアマリングリーン)						**1,041,700**				
CE130_13SE	シートクッション		**534,600**	**562,100**	**576,400**	**620,400**					
CE150L_SC	バッククッション	**237,600**	**245,300**	**259,600**	**267,300**	**290,400**					
追加カバー											
CE130_13SERK	シートクッション		**152,900**	**181,500**	**196,900**	**242,000**					
CE150L_SCRK	バッククッション	**59,400**	**67,100**	**81,400**	**89,100**	**112,200**					
オプション											
CE150LF	防水カバー						**106,700**				

CE150L

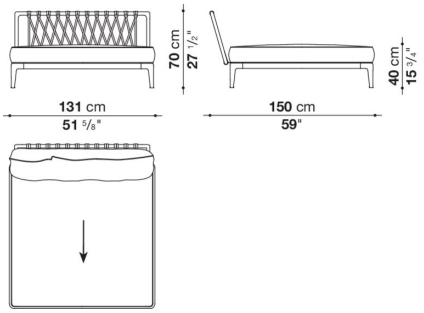

N.B. / 注意事項

フレーム(編み込み): ダブグレー(ダブグレー編み)0828T、アンスラサイト(アンスラサイト編み)0625G、
オリーブブロンズ(ヘイグリーン編み)0424B、クリームホワイト(ベージュ編み)0256B、アクアマリングリーン(ベージュ編み)0269Vより
お選びください。
パイピング(シートクッション・ バッククッション) : ナチュラル0082N、ブルー0095B、レッド0075R、クリームホワイト0041E、
ダークグレー0054G、アクアマリン0085A、ブリック0068Mよりお選びください。

＊シートクッション(CE130_13SE)、バッククッション(CE150L_SC)は含まれておりません。別途お選びください。
＊より快適にご使用いただくために、ランバークッション、オプショナルクッションを追加されることをお勧めします。
＊防水カバーのご使用を推奨しております。
※矢印は、生地の方向を示しています。

ERICA Modular / エリカ モジュラー

OUTDOOR

Left and right chaise longue cm 150

		B (ファブリック)	A (ファブリック)	E (ファブリック)	S (ファブリック)	L (ファブリック)					
CE150LS_1	150レフトシェーズロングフレーム (ダブグレー、アンスラサイト、オリーブブロンズ)						**1,130,800**				
CE150LSN_1	150レフトシェーズロングフレーム (クリームホワイト 、アクアマリングリーン)						**1,130,800**				
CE150LD_1	150ライトシェーズロングフレーム (ダブグレー、アンスラサイト、オリーブブロンズ)						**1,130,800**				
CE150LDN_1	150ライトシェーズロングフレーム (クリームホワイト 、アクアマリングリーン)						**1,130,800**				
CE130_13SE	シートクッション		**534,600**	**562,100**	**576,400**	**620,400**					
CE150LS_1SC	レフトバッククッション	**328,900**	**341,000**	**361,900**	**371,800**	**405,900**					
CE150LD_1SC	ライトバッククッション	**328,900**	**341,000**	**361,900**	**371,800**	**405,900**					
追加カバー											
CE130_13SERK	シートクッション		**152,900**	**181,500**	**196,900**	**242,000**					
CE150LS_1SCRK	レフトバッククッション	**78,100**	**90,200**	**110,000**	**121,000**	**152,900**					
CE150LD_1SCRK	ライトバッククッション	**78,100**	**90,200**	**110,000**	**121,000**	**152,900**					
オプション											
CE150LS_1F	レフト防水カバー						**121,000**				
CE150LD_1F	ライト防水カバー						**121,000**				

CE150LS_1

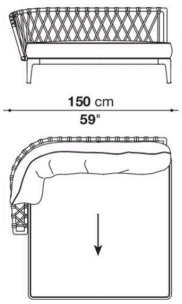

CE150LD_1

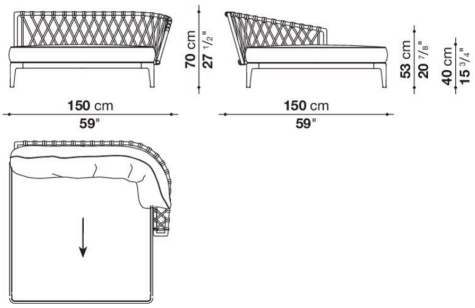

N.B. / 注意事項

フレーム(編み込み): ダブグレー(ダブグレー編み)0828T、アンスラサイト(アンスラサイト編み)0625G、
オリーブブロンズ(ヘイグリーン編み)0424B、クリームホワイト(ベージュ編み)0256B、アクアマリングリーン(ベージュ編み)0269Vより
お選びください。
パイピング(シートクッション・ バッククッション) : ナチュラル0082N、ブルー0095B、レッド0075R、クリームホワイト0041E、
ダークグレー0054G、アクアマリン0085A、ブリック0068Mよりお選びください。

＊シートクッション(CE130_13SE)、バッククッション(CE150LS_1SC,CE150LD_1SC)は含まれておりません。別途お選びください。
＊より快適にご使用いただくために、ランバークッション、オプショナルクッションを追加されることをお勧めします。
＊防水カバーのご使用を推奨しております。
※矢印は、生地の方向を示しています。

ERICA Modular / エリカ モジュラー

OUTDOOR

Left and right chaise longue cm 150

		B (ファブリック)	A (ファブリック)	E (ファブリック)	S (ファブリック)	L (ファブリック)					
CE150LS_2	150レフトシェーズロングフレーム(ダブグレー、アンスラサイト、オリーブブロンズ)						1,020,800				
CE150LSN_2	150レフトシェーズロングフレーム(クリームホワイト 、アクアマリングリーン)						1,020,800				
CE150LD_2	150ライトシェーズロングフレーム(ダブグレー、アンスラサイト、オリーブブロンズ)						1,020,800				
CE150LDN_2	150ライトシェーズロングフレーム(クリームホワイト 、アクアマリングリーン)						1,020,800				
CE95_13SE	シートクッション		469,700	491,700	503,800	540,100					
CE150LS_2SC	レフトバッククッション	294,800	304,700	323,400	332,200	361,900					
CE150LD_2SC	ライトバッククッション	294,800	304,700	323,400	332,200	361,900					
追加カバー											
CE95_13SERK	シートクッション		133,100	155,100	167,200	202,400					
CE150LS_2SCRK	レフトバッククッション	68,200	78,100	96,800	105,600	134,200					
CE150LD_2SCRK	ライトバッククッション	68,200	78,100	96,800	105,600	134,200					
オプション											
CE150LS_2F	レフト防水カバー						114,400				
CE150LD_2F	ライト防水カバー						114,400				

CE150LS_2 CE150LD_2

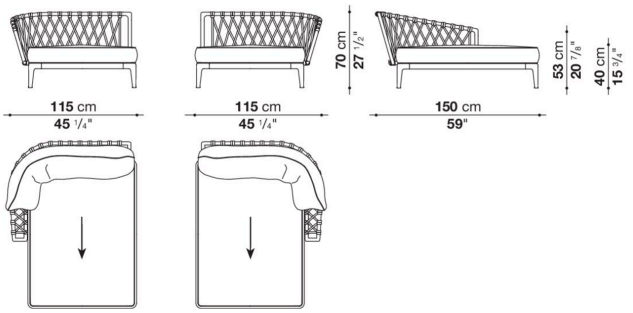

N.B. / 注意事項

フレーム(編み込み): ダブグレー(ダブグレー編み)0828T、アンスラサイト(アンスラサイト編み)0625G、
オリーブブロンズ(ヘイグリーン編み)0424B、クリームホワイト(ベージュ編み)0256B、アクアマリングリーン(ベージュ編み)0269Vより
お選びください。
パイピング(シートクッション・ バッククッション) : ナチュラル0082N、ブルー0095B、レッド0075R、クリームホワイト0041E、
ダークグレー0054G、アクアマリン0085A、ブリック0068Mよりお選びください。

＊シートクッション(CE95_13SE)、バッククッション(CE150LS_2SC,CE150LD_2SC)は含まれておりません。別途お選びください。
＊より快適にご使用いただくために、ランバークッション、オプショナルクッションを追加されることをお勧めします。
＊防水カバーのご使用を推奨しております。
※矢印は、生地の方向を示しています。

ERICA Modular / エリカ モジュラー

OUTDOOR

Left and right chaise longue cm 210

		B (ファブリック)	A (ファブリック)	E (ファブリック)	S (ファブリック)	L (ファブリック)					
CE210LS	210レフトシェーズロングフレーム (ダブグレー、アンスラサイト、オリーブブロンズ)						**1,138,500**				
CE210LSN	210レフトシェーズロングフレーム (クリームホワイト 、アクアマリングリーン)						**1,138,500**				
CE210LD	210ライトシェーズロングフレーム (ダブグレー、アンスラサイト、オリーブブロンズ)						**1,138,500**				
CE210LDN	210ライトシェーズロングフレーム (クリームホワイト 、アクアマリングリーン)						**1,138,500**				
CE190_9SE	シートクッション		**554,400**	**581,900**	**596,200**	**641,300**					
CE210LS_SC	レフトバッククッション	**294,800**	**304,700**	**323,400**	**332,200**	**361,900**					
CE210LD_SC	ライトバッククッション	**294,800**	**304,700**	**323,400**	**332,200**	**361,900**					
追加カバー											
CE190_9SERK	シートクッション		**160,600**	**188,100**	**202,400**	**245,300**					
CE210LS_SCRK	レフトバッククッション	**68,200**	**78,100**	**96,800**	**105,600**	**134,200**					
CE210LD_SCRK	ライトバッククッション	**68,200**	**78,100**	**96,800**	**105,600**	**134,200**					
オプション											
CE210LSF	レフト防水カバー						**127,600**				
CE210LDF	ライト防水カバー						**127,600**				

CE210LS **CE210LD**

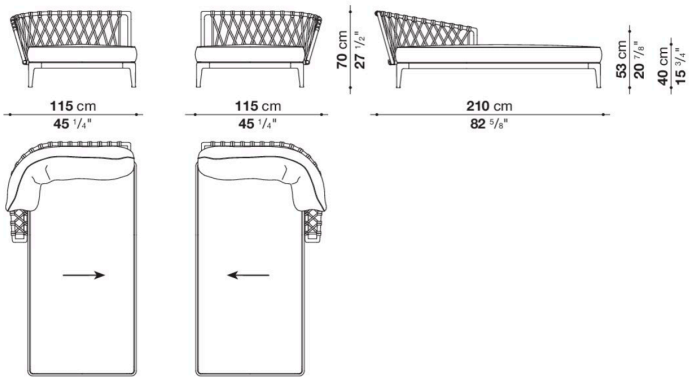

N.B. / 注意事項

フレーム(編み込み): ダブグレー(ダブグレー編み)0828T、アンスラサイト(アンスラサイト編み)0625G、
オリーブブロンズ(ヘイグリーン編み)0424B、クリームホワイト(ベージュ編み)0256B、アクアマリングリーン(ベージュ編み)0269Vより
お選びください。
パイピング(シートクッション・ バッククッション) : ナチュラル0082N、ブルー0095B、レッド0075R、クリームホワイト0041E、
ダークグレー0054G、アクアマリン0085A、ブリック0068Mよりお選びください。

＊シートクッション(CE190_9SE)、バッククッション(CE210LS_SC,CE210LD_SC)は含まれておりません。別途お選びください。
＊より快適にご使用いただくために、ランバークッション、オプショナルクッションを追加されることをお勧めします。
＊防水カバーのご使用を推奨しております。
※矢印は、生地の方向を示しています。

Optional cushions : pillow style

		A (ファブリック)	E (ファブリック)	S (ファブリック)	L (ファブリック)						
1ER_PG	ランバークッション50 x 35cm	**51,700**	**57,200**	**60,500**	**70,400**						
CE48_48	クッション 48 x 48 cm	**56,100**	**59,400**	**62,700**	**70,400**						
CE60_60	クッション 60 x 60 cm	**79,200**	**83,600**	**89,100**	**99,000**						
CE90_60	クッション 90 x 60 cm	**107,800**	**116,600**	**121,000**	**135,300**						
追加カバー											
1ER_PGRK	ランバークッション50 x 35cm	**28,600**	**35,200**	**44,000**	**50,600**						
CE48_48RK	クッション 48 x 48 cm	**19,800**	**24,200**	**28,600**	**36,300**						
CE60_60RK	クッション 60 x 60 cm	**24,200**	**30,800**	**35,200**	**46,200**						
CE90_60RK	クッション 90 x 60 cm	**33,000**	**41,800**	**46,200**	**59,400**						