TECHNICAL SPECIFICATIONS / 技術情報：

構造体	ダイキャストアルミニウム押出材
構造体仕上	ホワイト ダブグレー アンスラサイト ポリエステル粉体塗装仕上げ
背面充填材 (E170-E216-E90P-E80P)	密度の異なる成形ポリウレタン、ソロテックスファイバー、粘弾性ポリウレタン複合材 撥水性ポリエステルファイバーカバー
背面充填材 (E61S-E61S_I)	ポリエステルファイバー 、ポリウレタン
座面充填材	成形ポリウレタン、ソロテックスファイバー、ヴィスコエラスティックポリウレタン複合材 、撥水性ポリエステルファイバーカバー
交差編部分	ダブグレー アンスラサイトのポリプロピレンファイバー編上材
座面織部分	ポリプロピレンファイバー 合成ゴム
脚部先端	熱可塑性プラスチック
内部張地	ポリエステル塗装仕上合成素材
表面張地	アウトドア仕様限定ファブリック
防水カバー	片面にポリウレタンコーティングが施されたポリエステル合成繊維

ERICA / エリカ　　OUTDOOR

Sofa cm 170

		B (ファブリック)	A (ファブリック)	E (ファブリック)	S (ファブリック)	L (ファブリック)				
E170	ソファ フレーム						**654,500**			
E170SEW	シートクッション		**279,400**	**295,900**	**319,000**	**353,100**				
E170SCW	バッククッション 2個セット	**190,300**	**201,300**	**213,400**	**229,900**	**255,200**				
E170PGW	ランバークッション 2個セット (50 x 35cm)	**69,300**	**71,500**	**81,400**	**92,400**	**103,400**				
追加カバー										
E170SERK	シートクッションカバー		**86,900**	**105,600**	**128,700**	**161,700**				
E170SCRK	バッククッション 2個セットカバー	**50,600**	**60,500**	**72,600**	**90,200**	**115,500**				
E170PGRK	ランバークッション 2個セットカバー (50 x 35cm)	**37,400**	**42,900**	**52,800**	**63,800**	**75,900**				
オプション										
E170F	防水カバー						**75,900**			

E170

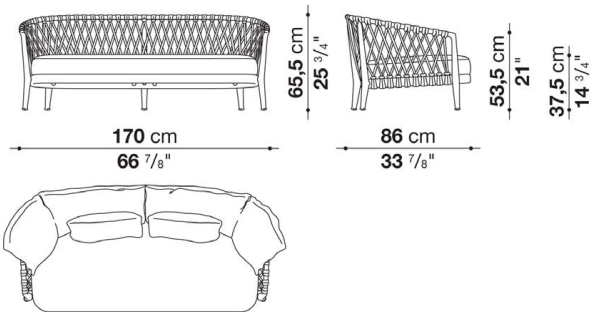

N.B. / 注意事項

シートバック（フレーム）：ダブグレー編み（ダブグレー）0828T、またはアンスラサイト編み（アンスラサイト）0625Gよりお選びください。
＊シートクッション（E170SEW）、バッククッション(E170SCW)、ランバークッション(E170PGW)は含まれておりません。別途お選びください。
＊防水カバーのご使用を推奨しております。

ERICA / エリカ　　OUTDOOR

Sofa cm 216

		B (ファブリック)	A (ファブリック)	E (ファブリック)	S (ファブリック)	L (ファブリック)				
E216	ソファ フレーム						**798,600**			
E216SEW	シートクッション		**360,800**	**386,100**	**411,400**	**460,900**				
E216SCW	バッククッション２個セット	**249,700**	**260,700**	**277,200**	**294,800**	**326,700**				
E216PGW	ランバークッション3個セット(50x35cm)	**97,900**	**99,000**	**108,900**	**119,900**	**130,900**				
追加カバー										
E216SERK	シートクッションカバー		**102,300**	**126,500**	**150,700**	**198,000**				
E216SCRK	バッククッション２個セットカバー	**52,800**	**63,800**	**80,300**	**96,800**	**128,700**				
E216PGRK	ランバークッション3個セット（50x35cm）	**38,500**	**38,500**	**48,400**	**59,400**	**70,400**				
オプション										
E216F	防水カバー						**89,100**			

E216

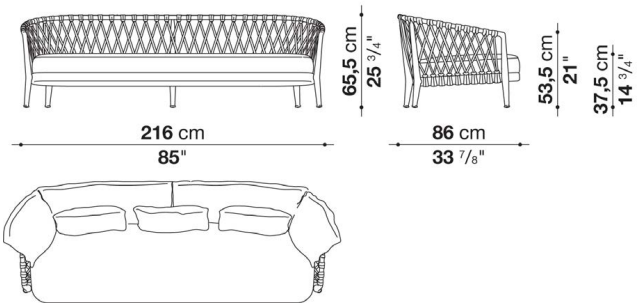

N.B. / 注意事項

シートバック（フレーム）：ダブグレー編み（ダブグレー）0828T、またはアンスラサイト編み（アンスラサイト）0625Gよりお選びください。
＊シートクッション（E216SEW）、バッククッション(E216SCW)、ランバークッション(E216PGW)は含まれておりません。別途お選びください。
＊防水カバーのご使用を推奨しております。

Armchair cm 90

		B (ファブリック)	A (ファブリック)	E (ファブリック)	S (ファブリック)	L (ファブリック)				
E90P	ラウンジチェア フレーム						**360,800**			
E90SEW	シートクッション		**158,400**	**167,200**	**179,300**	**198,000**				
E90SCW	バッククッション	**121,000**	**127,600**	**136,400**	**146,300**	**162,800**				
E90PGW	ランバークッション (50 x 35cm)	**37,400**	**38,500**	**44,000**	**50,600**	**56,100**				
追加カバー										
E90SERK	シートクッションカバー		**50,600**	**59,400**	**71,500**	**89,100**				
E90SCRK	バッククッションカバー	**31,900**	**38,500**	**46,200**	**57,200**	**72,600**				
E90PGRK	ランバークッションカバー (50 x 35cm)	**20,900**	**23,100**	**28,600**	**34,100**	**40,700**				
オプション										
E90PF	防水カバー						**55,000**			

E90P

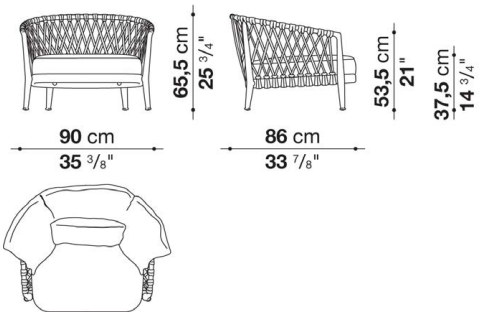

N.B. / 注意事項

シートバック（フレーム）：ダブグレー編み（ダブグレー）0828T、またはアンスラサイト編み（アンスラサイト）0625Gよりお選びください。
＊シートクッション（E90SEW）、バッククッション(E90SCW)、ランバークッション(E90PGW)は含まれておりません。別途お選びください。
＊防水カバーのご使用を推奨しております。

ERICA / エリカ　　OUTDOOR

Small armchair cm 80

		B (ファブリック)	A (ファブリック)	E (ファブリック)	S (ファブリック)	L (ファブリック)				
E80P	スモールラウンジチェア　フレーム						**323,400**			
E80SEW	シートクッション		**145,200**	**152,900**	**160,600**	**177,100**				
E80SCW	バッククッション	**102,300**	**105,600**	**111,100**	**116,600**	**126,500**				
追加カバー										
E80SERK	シートクッションカバー		**38,500**	**47,300**	**53,900**	**70,400**				
E80SCRK	バッククッションカバー	**20,900**	**23,100**	**28,600**	**34,100**	**44,000**				
オプション										
E80PF	防水カバー						**51,700**			

E80P

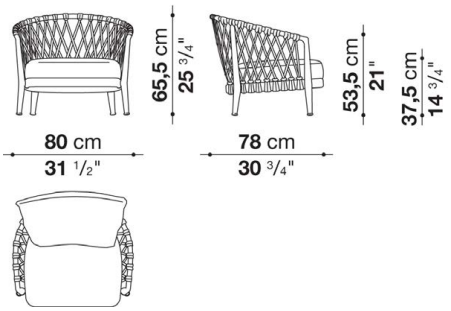

N.B. / 注意事項

シートバック（フレーム）：ダブグレー編み（ダブグレー）0828T、またはアンスラサイト編み（アンスラサイト）0625Gよりお選びください。
＊シートクッション（E80SEW）、バッククッション(E80SCW)は含まれておりません。別途お選びください。
＊防水カバーのご使用を推奨しております。

ERICA / エリカ　OUTDOOR

Chair with armrests cm 61

E61S	アームチェア フレーム	203,500								
オプション										
E61SF	防水カバー	49,500								

E61S

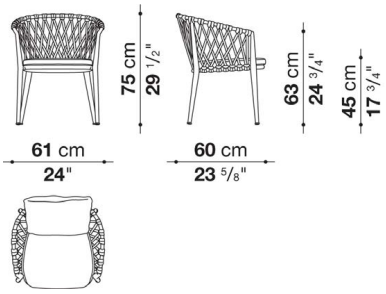

N.B. / 注意事項

シートバック (フレーム) : ダブグレー編み (ダブグレー) 0828T、またはアンスラサイト編み (アンスラサイト) 0625Gよりお選びください。
* シートクッション (E61SEW) 、バッククッション(E61SCW)は含まれておりません。別途お選びください。
* 防水カバーのご使用を推奨しております。

ERICA / エリカ　OUTDOOR

Chair with armrests cm 61 (stackable)

E61S_I	アームチェア フレーム	174,900								
オプション										
E61S_IF	防水カバー (スタッキングチェア用)	50,600								

E61S_I

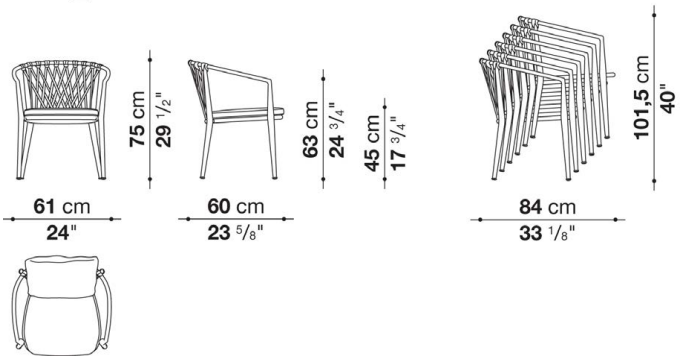

N.B. / 注意事項

シートバック (フレーム) : ダブグレー編み (ダブグレー) 0828T、またはアンスラサイト編み (アンスラサイト) 0625Gよりお選びください。
* シートクッション (E61SEW) 、バッククッション(E61SCW)は含まれておりません。別途お選びください。
* 防水カバーのご使用を推奨しております。
* シートクッションを外し6脚までスタッキングが可能です。

ERICA / エリカ

OUTDOOR

Seat cushion, Back cushion

		B (ファブリック)	A (ファブリック)	E (ファブリック)	S (ファブリック)	L (ファブリック)				
E61SEW	シートクッション		**70,400**	**73,700**	**78,100**	**84,700**				
E61SCW	バッククッション (48 x 48cm)	**31,900**	**33,000**	**36,300**	**38,500**	**44,000**				
追加カバー										
E61SERK	シートクッションカバー		**24,200**	**27,500**	**31,900**	**38,500**				
E61SCRK	バッククッションカバー (48 x 48cm)	**13,200**	**15,400**	**17,600**	**20,900**	**26,400**				

N.B. / 注意事項

* E61S、E61S_I用となります