OH, IT RAINS! / オー,イット レインズ!

OUTDOOR

Philippe Starck / フィリップ・ スタルク

TECHNICAL SPECIFICATIONS / 技術情報：

構造体	アルミニウム
内部充填材	成形ポリウレタン 撥水性ポリエステルファイバーカバー
スモールテーブル(TOH1)	メディテレーニアンストーン
脚部先端	プラスチック素材
防水カバー	片面にポリウレタンコーティングが施されたポリエステル合成繊維
表面張地	アウトドア仕様限定ファブリック

OH, IT RAINS! / オー,イット レインズ!

OUTDOOR

Sofa with closeable back panel cm 280

		B (ファブリック)	A (ファブリック)	E (ファブリック)	S (ファブリック)	L (ファブリック)				
OH280	バックパネル付ソファ		2,632,300	2,696,100	2,737,900	2,839,100				
OH280SCW	バッククッション3個セット	228,800	240,900	261,800	275,000	309,100				
追加カバー										
OH280_SERK	シートクッション	104,500	119,900	149,600	168,300	214,500				
OH280_PARK	バックパネル	123,200	143,000	177,100	199,100	254,100				
OH280SCRK	バッククッション3個セット	97,900	110,000	130,900	144,100	178,200				
オプション										
OH280F	防水カバー						88,000			

OH280

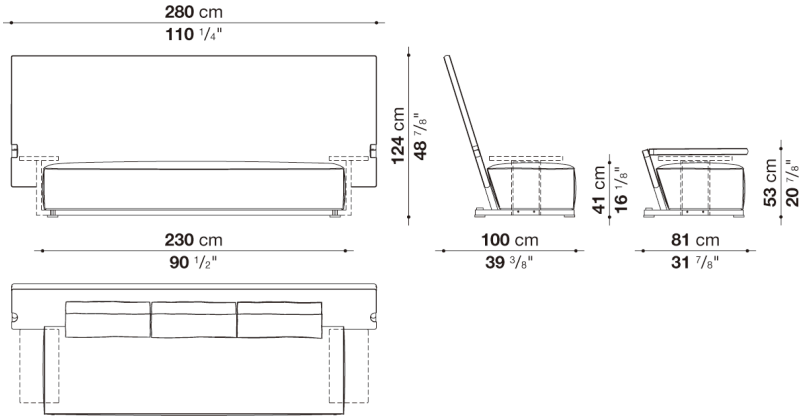

N.B. / 注意事項

フレーム：チタニウム塗装アルミニウム0722T、脚先：ブロンズ仕上アルミニウム0512B、ヒンジ：グレーアナダイズドアルミ0031Aとなります。
＊バッククッション(OH280SCW)は含まれておりません。別途お選びください。
＊バッククッション（3個1セット）の張地は2色までお選びいただけます。異なるランクから選択の場合、高いランクの価格が適用されます。

※防水カバーのご使用を推奨しております。

OH, IT RAINS! / オー,イット レインズ!

OUTDOOR

Left and right armchair with closeable back panel cm 140

		B (ファブリック)	A (ファブリック)	E (ファブリック)	S (ファブリック)	L (ファブリック)				
OH140PS	バックパネル付レフトアームチェア		1,434,400	1,459,700	1,476,200	1,516,900				
OH140PD	バックパネル付ライトアームチェア		1,434,400	1,459,700	1,476,200	1,516,900				
OH140SCW	バッククッション	92,400	97,900	108,900	116,600	133,100				
追加カバー										
OH140PS_SERK	シートクッション (レフトアーム)	46,200	52,800	63,800	70,400	88,000				
OH140PD_SERK	シートクッション (ライトアーム)	46,200	52,800	63,800	70,400	88,000				
OH140PS_PARK	バックパネル (レフトアーム)	58,300	66,000	80,300	90,200	113,300				
OH140PD_PARK	バックパネル (ライトアーム)	58,300	66,000	80,300	90,200	113,300				
OH140SCRK	バッククッション	41,800	48,400	59,400	66,000	83,600				
オプション										
OH140PF	防水カバー						64,900			

OH140PS **OH140PD**

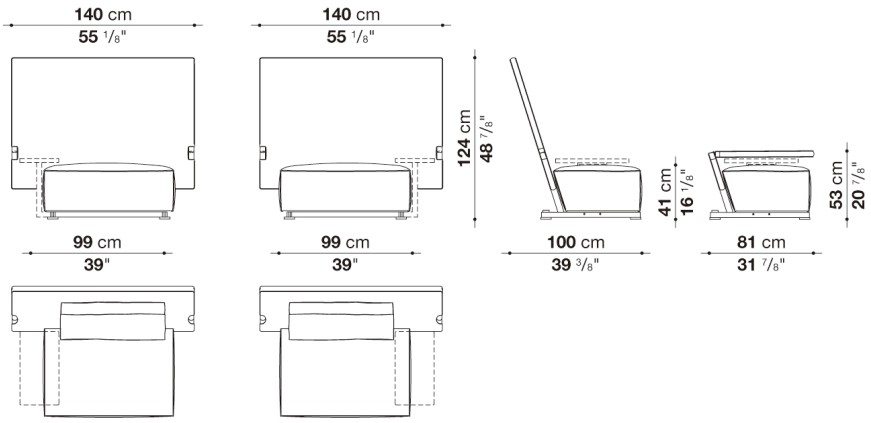

N.B. / 注意事項

フレーム：チタニウム塗装アルミニウム0722T、脚先：ブロンズ仕上アルミニウム0512B、ヒンジ：グレーアナダイズドアルミ0031Aとなります。
＊バッククッション(OH140SCW)は含まれておりません。別途お選びください。

※防水カバーのご使用を推奨しております。

OH, IT RAINS! / オー,イット レインズ! OUTDOOR

Additional Cushions

		B (ファブリック)	A (ファブリック)	E (ファブリック)	S (ファブリック)	L (ファブリック)				
OH_B	アームレストクッション 50 x 30 x 5cm	**50,600**	**52,800**	**57,200**	**59,400**	**66,000**				
追加カバー										
OH_BRK	アームレストクッション 50 x 30 x 5cm	**23,100**	**26,400**	**28,600**	**31,900**	**38,500**				

OH, IT RAINS! / オー,イット レインズ! OUTDOOR

Small table cm 30

		STONE								
TOH1	スモールテーブル	**267,300**								

TOH1

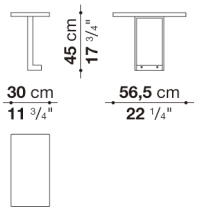

N.B. / 注意事項

天板：メディテレーニアンストーン0463Pとなります。
フレーム：チタン仕上アルミニウム0722Tとなります。

Optional cushions : box style
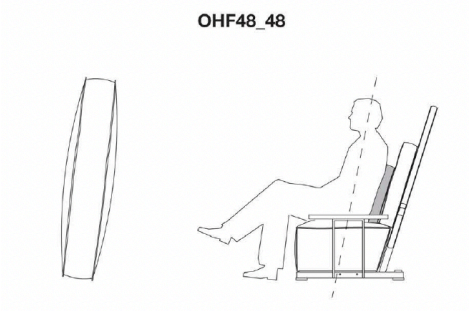
		B (ファブリック)	A (ファブリック)	E (ファブリック)	S (ファブリック)	L (ファブリック)				
OHF48_48	オプショナルクッション 48 x 48cm	**52,800**	**57,200**	**63,800**	**69,300**	**80,300**				
追加カバー										
OHF48_48RK	オプショナルクッション 48 x 48cm	**27,500**	**31,900**	**38,500**	**42,900**	**53,900**