ALEX

展示使用品

B&B ITALIA MAXALTO

IMAGE PHOTO

品番	カテゴリ	仕様 / 張地	数量
TAL180GL	Table	0374C Brushed light oak	1
TAL80V	Swivel tray	0185P Marquinia black marble	1
SET価格(税込)			**¥2,300,100**

SET0110

TECHNICAL DRAWING

TAL180G

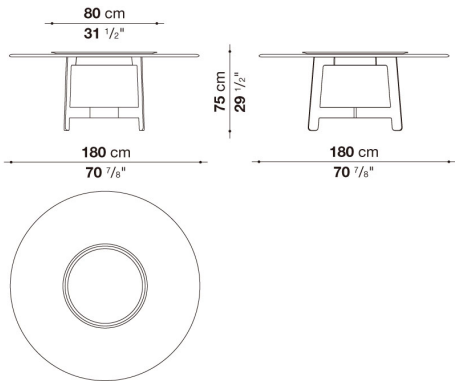

0374C Brushed light oak

脚部

3751L Plum glossy

回転台

0185P Marquinia black marble

在庫品は予告なく完売となることもございます。ご検討の際は在庫確認をお願い致します。
表示価格は2023年3月現在の税込価格です。
印刷と実際の商品とは若干見え方が違う場合がございます。

ALEX

展示使用品

B&B ITALIA MAXALTO

IMAGE PHOTO

品番	カテゴリ	仕様 / 張地	数量
TAL180RL	Table	0378G Grey oak	1
		4516L Desert	
定価1台あたり(税込)			**¥1,701,700**

TECHNICAL DRAWING

TAL180R

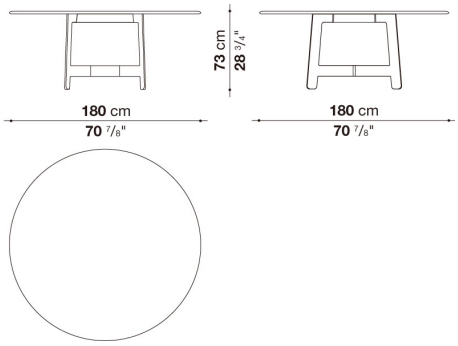

0378G Grey oak

脚部

4516L Desert

在庫品は予告なく完売となることもございます。ご検討の際は在庫確認をお願い致します。
表示価格は2023年3月現在の税込価格です。
印刷と実際の商品とは若干見え方が違う場合がございます。

TOBI-ISHI

B&B ITALIA MAXALTO

IMAGE PHOTO

品番	カテゴリ	仕様 / 張地	数量
T160M_SE	Table	0973A White and green marbl	1
定価1台あたり(税込)			**¥11,844,800**

TECHNICAL DRAWING

T160M_SE

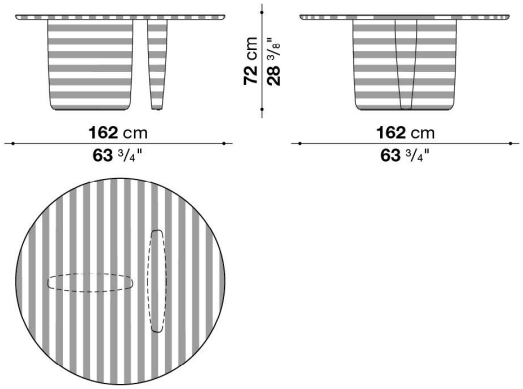

0973A White and green marble

在庫品は予告なく完売となることもございます。ご検討の際は在庫確認をお願い致します。
表示価格は2023年3月現在の税込価格です。
印刷と実際の商品とは若干見え方が違う場合がございます。

CONVIVIO

展示使用品

IMAGE PHOTO

品番	カテゴリ	仕様 / 張地	数量
9610	Round table	0374C Brushed light oak	1
		0174B Bronzed nickel painted	
定価1台あたり(税込)			¥1,213,300

TECHNICAL DRAWING

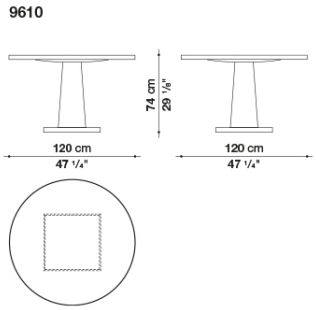

0374C Brushed light oak

0174B Bronzed nickel painted

在庫品は予告なく完売となることもございます。ご検討の際は在庫確認をお願い致します。
表示価格は2023年3月現在の税込価格です。
印刷と実際の商品とは若干見え方が違う場合がございます。

XILOS

展示使用品

IMAGE PHOTO

品番	カテゴリ	仕様 / 張地	数量
SMTT18P	Table	0940S Glossy sahara noir ma	1
SMTG7N	Swivel tray	0940S Glossy sahara noir ma	1
SET価格(税込)			**¥5,258,000**

SET0182

TECHNICAL DRAWING

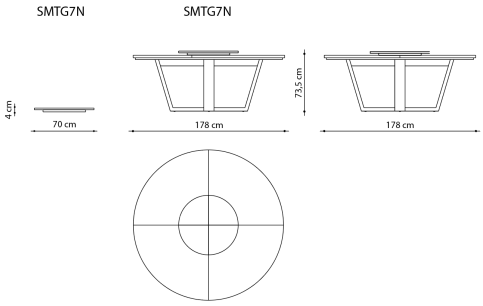

0940S Glossy sahara noir marbl

脚部

0381N Brushed black oak

回転盤

0940S Glossy sahara noir marble

在庫品は予告なく完売となることもございます。ご検討の際は在庫確認をお願い致します。
表示価格は2023年3月現在の税込価格です。
印刷と実際の商品とは若干見え方が違う場合がございます。